FAURE

LSI 342

Coller ici l'étiquette de consommation d'énergie
jointe à la notice de votre appareil.

CE Cet appareil est conforme aux Directives Communautaires suivantes:

- 73/23 CEE 19/02/73 (Basse tension) et modifications successives;
- 89/336 CEE 03/05/89 (Compatibilité Electromagnétique) et modifications successives.

SOMMAIRE

Avertissements et conseils importants. . . . . . Page 4

Installation . . . . . Page 5

Emplacement . . . . . Page 5
Evacuation de l'air humide . . . . . Page 5
Raccordement sur l'extérieur . . . . . Page 5
Raccordement électrique . . . . . Page 5
Réversibilité du hublot . . . . . Page 6

Utilisation . . . . . Page 7

Bandeau de commandes . . . . . Page 7
Le séchage à contrôle électronique . . . . . Page 8
Le séchage chronométrique . . . . . Page 8
Programmes de séchage . . . . . Page 9
Nos conseils . . . . . Page 10
Comment procéder . . . . . Page 11

Entretien . . . . . Page 12

Nettoyage extérieur . . . . . Page 12
Nettoyage du hublot . . . . . Page 12
Nettoyage du filtre . . . . . Page 12

En cas d'anomalie de fonctionnement . . . . . Page 13

CARACTERISTIQUES TECHNIQUES

DIMENSIONS:	hauteur	85 cm
	largeur	60 cm
	profondeur	57 cm
PUISSANCE DE BRANCHEMENT:		220/230 V/50 Hz
PUISSANCE TOTALE ABSORBEE:		2600 W
FUSIBLE:		16 A
CAPACITE DE SECHAGE:	coton, lin	5 kg
	synthétiques	2 kg

Installation en colonne

Ce sèche-linge peut être installé en colonne sur certains lave-linge de notre marque à chargement frontal. La fixation de ces deux appareils s'effectue à l'aide du kit vendu sur demande. Ce kit est à commander auprès de votre revendeur. Les instructions de montage se trouvent dans l'emballage.

AVERTISSEMENTS ET CONSEILS IMPORTANTS

Lisez attentivement cette notice d'utilisation avant d'utiliser votre appareil.

Conservez cette notice pour toute future consultation. Si cet appareil devait être vendu ou transféré à une autre personne, assurez-vous que la notice suive l'appareil de façon à ce que le nouvel utilisateur puisse être informé du fonctionnement de celui-ci.

- **Les avertissements suivants sont donnés pour votre sécurité. Nous vous prions de bien vouloir les lire attentivement avant d'installer et d'utiliser l'appareil.**

INSTALLATION

- A réception de l'appareil, il est nécessaire de faire les «réserves d'usage» en présence du livreur (dégâts esthétiques par exemple).
- Si l'installation électrique de votre habitation nécessite une modification pour le branchement de votre appareil faites appel à un électricien qualifié.
- Assurez-vous, après avoir installé l'appareil, que celui-ci ne repose pas sur le câble d'alimentation.
- Votre sèche-linge a été conçu pour évacuer la vapeur à l'air libre. L'appareil a son propre système d'aération qui ne doit être relié à aucun autre système d'aération servant à d'autres appareils.

UTILISATION

- Débranchez toujours l'appareil après son utilisation.
- Tout le linge à sécher doit être essoré avant d'être introduit dans le tambour. Plus la vitesse d'essorage sera importante, plus courte sera la durée du séchage d'où économie d'énergie.
- Ne séchez pas d'articles ayant été traités avec des produits chimiques, tels que les produits utilisés pour le nettoyage à sec, car ils pourraient provoquer une explosion.
- Contrôlez qu'un briquet n'est pas resté dans une poche.
- Pendant le fonctionnement, le hublot peut atteindre des températures élevées: veillez par conséquent à ce que les enfants en bas âge ne s'en approchent pas.
- S'il était nécessaire d'ouvrir le hublot au cours du séchage, faites attention à ne pas toucher la partie intérieure du hublot, qui est très chaude.
- Laissez le hublot ou la porte entrouvert(e) (selon modèle) lorsque le sèche-linge n'est pas utilisé pour préserver le joint du hublot, mais veillez à ce que les enfants ne s'enferment pas dans l'appareil.
- Le filtre doit être nettoyé après chaque utilisation.
- N'utilisez jamais l'appareil avec un filtre endommagé ou sans filtre. Cela pourrait provoquer un incendie.

DEPANNAGE

- N'essayez jamais de réparer l'appareil vous-même. Les réparations effectuées par du personnel non qualifié peuvent provoquer des dommages importants.
- Seul un Service Après-Vente recommandé est habilité à intervenir. En cas d'intervention, exigez des pièces de rechange certifiées constructeur.

SECURITE

- Il est dangereux de modifier ou d'essayer de modifier les caractéristiques techniques de cet appareil.
- Cet appareil a été conçu pour être utilisé par des adultes. Veillez donc à ce que les enfants n'y touchent pas ou qu'ils ne l'utilisent pas comme un jouet.
- Les enfants en bas âge et les petits animaux domestiques peuvent se glisser dans le tambour du sèche-linge. Contrôlez le tambour avant de mettre l'appareil en fonctionnement.

PROTECTION DE L'ENVIRONNEMENT

- Tous les matériaux marqués par le symbole ♲ sont recyclables.
  Pour qu'ils puissent être «récupérés» (recyclés) il est nécessaire de les déposer dans les déchetteries prévues à cet effet (renseignez-vous auprès des autorités locales).
- Si vous procédez à la mise à la casse de votre appareil, veillez à mettre hors d'usage ce qui pourrait représenter un danger: coupez le câble d'alimentation au ras de l'appareil et détériorez le dispositif de fermeture du hublot ou de la porte (selon modèle).

INSTALLATION

Emplacement

Votre appareil doit être installé dans un local aéré afin de permettre l'évacuation de l'air humide dégagé de l'appareil pendant son fonctionnement. Vous devez prévoir la libre circulation de l'air autour de la grille d'aspiration située à l'arrière de l'appareil.

Assurez-vous que le sèche-linge est bien d'aplomb en agissant sur les pieds avant.

Un excès de condensation dans la pièce prolonge le temps de séchage et, par conséquent, la consommation d'énergie. L'aération de la pièce peut être obtenue par l'ouverture d'une fenêtre ou par l'adaptation d'un raccordement sur l'extérieur.

Evitez d'installer l'appareil dans un local ayant une température ambiante supérieure à + 35°C.

Evacuation de l'air humide

L'évacuation de l'air humide peut s'effectuer par l'arrière ou par les côtés de l'appareil.

Les orifices d'évacuation non utilisés doivent être obstrués à l'aide des caches fournis avec l'appareil.

Le raccordement sur l'extérieur

Ce mode d'évacuation de l'air humide est possible en raccordant le tuyau flexible de 100 mm de diamètre et de 2,5 m, livré avec l'appareil, sur la sortie choisie.

Si votre appareil est placé dans un local très froid, percez un trou au point A de 3 mm et déposez un récipient plat dessous pour y récupérer l'eau de condensation.

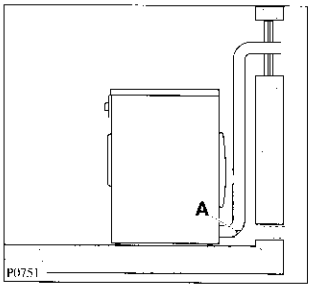

Pour relier le tuyau à l'appareil il faut appliquer d'abord à une extrémité du tuyau le raccord en plastique se trouvant sur l'orifice arrière et ensuite introduire le tuyau dans l'orifice d'évacuation choisi.

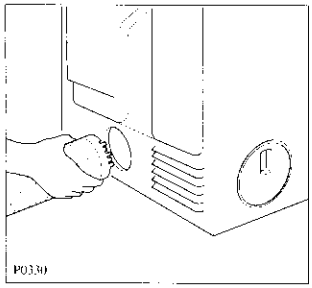

Le tuyau ne devra pas présenter plus de deux coudes.

attention: ce sèche-linge ne doit pas être raccordé sur un conduit de fumées.

Remarqe:

Si vous avez équipé l'extrémité du tuyau de raccordement sur l'extérieur d'un clapet anti-retour ou d'une grille, ils devront être régulièrement entretenus pour ne pas être obstrués par des peluches.

Un débit maximum d'évacuation d'au moins 150 m^3/h doit être assuré.

Notre responsabilité ne saurait être engagée en cas de surchauffe provoquée par une obstruction due à un corps étranger.

Raccordement électrique

Ce sèche-linge ne peut être branché qu'en 220-230 V/ 50 Hz, 16 A.

Utilisez un socle de prise de courant comportant une borne de mise à la terre qui doit être obligatoirement raccordée conformément aux normes en vigueur (norme NF. C. 15.100 et prescriptions de l'E.D.F.).

Vérifiez que le compteur et les fusibles peuvent supporter l'intensité absorbée par l'appareil, en tenant compte des autres appareils électriques branchés.

Notre responsabilité ne saurait être engagée en cas d'incident ou d'accident provoqué par une mise à la terre défectueuse ou inexistante.

Réversibilité du hublot

Cette opération ne doit être effectuée que par un technicien qualifié.

Opérations à effectuer:

- Enlevez le hublot en dévissant les deux vis de fixation (1) de la charnière à la carrosserie (Fig. A).
- Enlevez la languette (2) et le cache (3) en fléchissant les deux ailettes d'accrochage à l'aide d'un tournevis (Fig. A) et replacez-les sur le hublot (Fig. B).
- Enlevez la plaquette en plastique (4) en dévissant les deux vis de fixation (Fig. A) et replacez-la sur le côté opposé (Fig. B).
- Remontez le hublot en vissant bien les deux vis (1) (Fig. B).

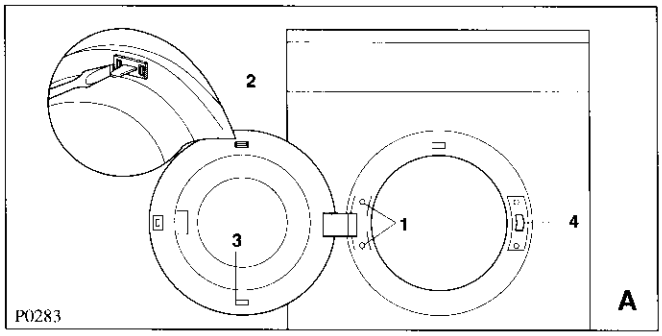

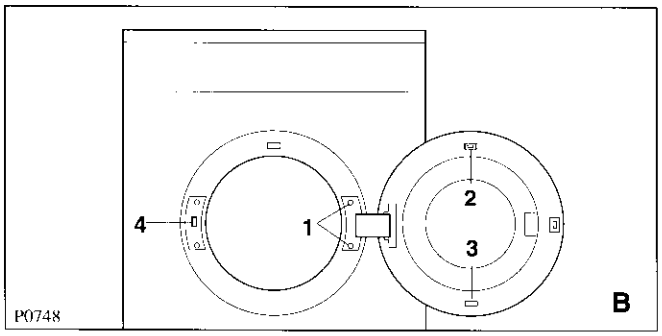

Bandeau de commandes

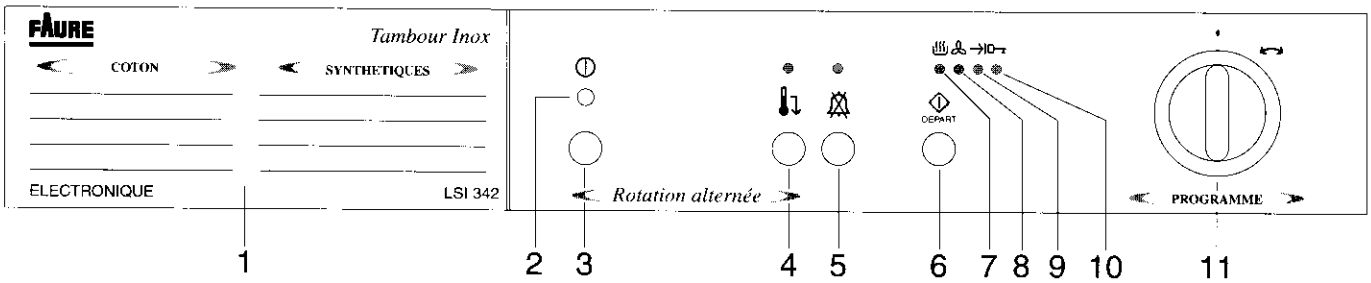

1 Guide de séchage

Il vous permet de choisir le programme convenant le mieux au linge à sécher.

2 Voyant de mise sous tension ⏻

Il s'allume lorsque la touche de mise sous tension est enclenchée et s'éteint lorsque vous la relâchez.

3 Touche de mise sous tension

Enclenchez cette touche pour mettre l'appareil sous tension.

4 Touche "séchage doux" **(touche sensitive)**

Une pression sur cette touche vous permet d'effectuer un séchage à une température inférieure pour du linge synthétique particulièrement délicat: le voyant correspondant s'allume. A utiliser en combinaison avec le programme «B» (voir tableau des programmes).

Pour annuler cette option, appuyez à nouveau sur la touche: la sélection est annulée.

5 Touche "suppression alarme" **(touche sensitive)**

Un signal sonore retentit lorsque vous sélectionnez l'option "**séchage doux**" et durant la phase anti-froissage (en fin de cycle).

Si vous désirez supprimer l'alarme, appuyez sur la touche, le voyant s'allume.

Pour annuler cette option, appuyez à nouveau sur la touche: la sélection est annulée.

6 Touche "départ" **(touche sensitive)**

En appuyant sur cette touche, le sèche-linge se met en fonctionnement, le voyant correspondant à la phase en cours s'allume.

Pour annuler le programme après son départ, appuyez **quelques secondes** sur la touche "**départ**": le ou les voyants s'éteignent, selon le cycle de séchage et les options choisis.

7 Voyant de séchage

Il s'allume lorsque le programme commence, indiquant que l'appareil est en train d'effectuer la phase de séchage.

8 Voyant "phase de refroidissement"

Ce voyant indique que l'appareil est en phase de refroidissement. En fin de séchage, une phase de refroidissement est prévue pour permettre au linge ainsi qu'à l'appareil de se refroidir.

9 Voyant "fin de programme"

Il s'allume lorsque le cycle de séchage est terminé.
Il reste également allumé pendant la phase anti-froissage qui s'enchaîne automatiquement après le cycle de séchage.
Ce voyant s'éteint à la fin de la phase anti-froissage.

10 Voyant "hublot ouvert"

Ce voyant clignote quand le hublot est ouvert en cours de séchage ou s'il n'est pas bien fermé après le départ du programme.

11 Sélecteur/minuteur

Il vous permet de programmer un séchage électronique (programmes A à I) ou chronométrique (programmes L et M).
La manette du sélecteur peut être tournée indifféremment vers la droite ou vers la gauche.

Le séchage à contrôle électronique (automatique)

L'appareil fonctionne dans ces programmes à l'aide de sondes qui testent le degré d'humidité du linge.
Il vous suffit d'afficher le programme (**A, B, C, D, F, G, H** ou **I**) en fonction de la catégorie de linge et du degré de séchage désiré.

Degrés de séchage pouvant être sélectionnés:

- **Coton épais prêt à ranger** (programme A)
Idéal pour les tissus-éponges (serviettes de toilette, sorties de bains, etc...).

- **Coton prêt à ranger** (programme B)
convient au linge ne nécessitant pas de repassage.

- **Coton légèrement humide** (programme C)
convient au linge nécessitant un repassage léger.

- **Coton épais prêt à repasser** (programme D)
pour le linge devant être repassé avec le fer à repasser.

- **Coton prêt à repasser** (programme F)
pour le linge devant être repassé avec une machine.

- **Synthétiques très sec** (programme G)
pour le linge difficile à sécher complètement avec le programme "prêt à ranger" H.

- **Synthétiques prêt à ranger** (programme H)
convient au linge ne nécessitant pas de repassage.

- **Synthétiques légèrement humide** (programme (I)
pour le linge devant être repassé ensuite.

- **Synthétiques délicats** (programme B et touche enclenchée)
pour du linge délicat (et dans la mesure où ces articles peuvent être séchés en machine): survêtements, corsages, pull, etc.. ne supportant pas une température de séchage élevée.

Le séchage chronométrique

Deux programmes sont réservés au séchage chronométrique:

- **M** pour le coton (30 minutes)
- **L** pour les synthétiques (15 minutes)

Tenez compte du fait que dans la durée de séchage sont comprises les 10 minutes de la phase de refroidissement.
Utilisez ces programmes pour parfaire le séchage si nécessaire.

Les programmes de séchage

Type de linge et étiquetage des articles	Degré de séchage	Position du sélecteur	Charge maxi (1)
Coton	épais prêt à ranger	A	5 kg
	prêt à ranger	B (*)	
	légèrement humide	C	
	épais prêt à repasser	D(*)	
	prêt à repasser	F	
	minuteur	M (30 min.)	
Synthétiques	très sec	G	2 kg
	prêt à ranger	H (*)	
	légèrement humide	I	
	délicats	B+	1,5 kg
	minuteur	L (15 min.)	2 kg

(*) suivant normes DIN 44986 et IEC 59 D.

(1) En aucun cas, le tambour ne doit être rempli en totalité (exclure par exemple les grandes couettes).

Séchage en tambour à haute température

Séchage en tambour à température modérée

Charge

Il est souvent difficile d'estimer le poids des articles à sécher. C'est pourquoi nous vous conseillons de remplir le tambour:

- en totalité mais sans pression excessive, pour le linge en coton, lin, métis.
- à moitié de son volume pour les cotons traités et les fibres synthétiques.
- au tiers environ de son volume pour les articles très fragiles.

Nos conseils

- Ne surchargez pas le tambour de votre sèche-linge (5 kg de linge de coton sec ou 2 kg de linge synthétique sec max.). Pour les articles particulièrement fragiles, il est recommandé de réduire encore la charge. Une surcharge du tambour prolongerait anormalement le temps de séchage et pourrait être cause du froissement du linge.

  Nous vous donnons à titre indicatif les poids moyens des pièces les plus communes:

Drap	700-1000 g
Nappe	400-500 g
Torchon	70-120 g
Serviette	50-100 g
Serviette-éponge	150-250 g
Peignoir	1000-1500 g
Chemise d'homme	200-300 g
Taie d'oreiller	100-200 g
Pyjama	400-500 g
Chemise de nuit	200-250 g

Important:

- Ne faites jamais sécher en machine:
  - les lainages, les soieries et les voilages, les articles en chlorofibres (Thermolactyl etc....).
  - les matières caoutchoutées, les tissus plastifiés et les articles ouatinés (anoraks, couettes etc...)
  - les articles ayant été précédemment nettoyés avec des produits inflammables
  - les tissus ayant tendance à s'effilocher.
- Conformez-vous scrupuleusement aux étiquettes d'entretien de votre linge et assurez-vous que l'article peut être séché en machine.

  Séchage en tambour à haute température

  Séchage en tambour à température modérée

  Séchage en tambour interdit
- Fermez les boutons pression et les fermetures à glissière et recousez les boutons si nécessaire.
- Vous obtiendrez un séchage homogène si vous prenez la précaution de trier chaque catégorie de linge selon son épaisseur, par exemple séchez séparément les tissus-éponges.
- Séchez un par un les articles tels que housses de couette, draps, draps housse afin d'éviter qu'ils ne s'enroulent et forment des noeuds.
- Retournez sur l'envers les articles molletonnés et pelucheux, ainsi que les poches de pantalon afin d'éviter les épaisseurs longues à sécher.
- Tout le linge à sécher doit être essoré avant de procéder au séchage.
- Evitez de sécher le linge trop longtemps: vous économiserez de l'énergie et éviterez également la formation de faux plis dans le linge.
- L'adjonction d'assouplissant au dernier rinçage (en lave-linge) permet de réduire l'électricité statique sur le linge.
- Choisissez, pour les tissus en coton épais, un temps de séchage qui rend le linge prêt au repassage (c'est-à-dire imprégné de l'humidité que requiert un repassage immédiat). Si le repassage ne peut pas se faire immédiatement, enroulez le linge pour obtenir un degré d'humidité uniforme.
- Les articles tissés ont tendance à rétrécir. Un séchage excessif renforce cet effet. Il faut, par conséquent, sélectionner une durée de séchage très courte pour ces textiles. Nous vous recommandons de tenir compte des possibilités de rétrécissement de ces textiles lors de nouvelles acquisitions.
- Veillez à nouer les ceintures et les rubans des vêtements avant de les introduire dans le tambour.
- Nous vous déconseillons d'ouvrir le hublot en cours de séchage pour contrôler le degré d'humidité de votre linge. En effet, les articles sont chauds et donnent au contact une impression d'humidité, même si le linge est sec. Il est préférable d'attendre la fin du cycle de séchage et le refroidissement du linge avant d'ouvrir le hublot. Prolongez alors l'opération de séchage si nécessaire.

Assouplisseur

Nos laboratoires qui effectuent des essais permanents, vous recommandent **le voile assouplisseur SOUPLINE** pour sèche-linge.

Un échantillon voile SOUPLINE est présent dans votre appareil.

Utilisation: Après avoir introduit le linge à sécher dans le tambour, déposez un voile assouplisseur SOUPLINE sur le linge. Lorsque le cycle de séchage est terminé, jetez le voile assouplisseur (il n'est pas réutilisable).

Comment procéder

1. Branchez l'appareil

2. Placez le linge dans le tambour

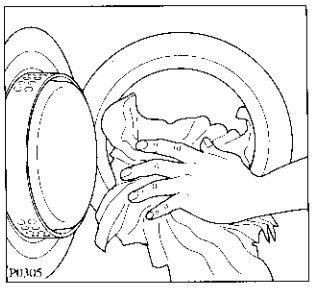

Ouvrez le hublot en tirant la poignée vers l'extérieur.
Dépliez les pièces de linge une à une et introduisez-les dans le tambour. Fermez le hublot.
Veillez à ce que le linge ne reste pas entre le hublot et le filtre.

3. Enclenchez la touche ⏻ pour mettre l'appareil sous tension, le voyant correspondant s'allume.

4. Enclenchez la(les) touche(s) désirée(s)

5. Sélectionnez le programme de séchage

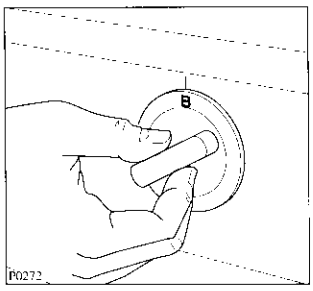

Tournez le sélecteur sur le programme désiré.

6. Démarrez le programme

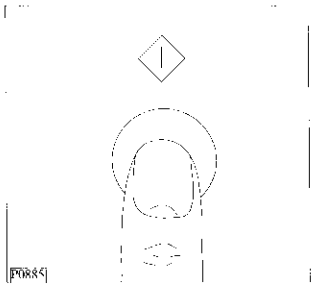

Appuyez sur la touche "départ" ◇, le voyant ♨ s'allume et le séchage commence.
Si vous ouvrez le hublot en cours de séchage, le cycle s'interrompt et le voyant 🔑 clignote.
Après la fermeture du hublot, ce voyant s'éteint et le cycle continue.

7. A la fin du programme

Tous les programmes de séchage se terminent par une phase de refroidissement de 10 minutes environ.
Dès que le voyant →| s'allume, vous pouvez retirer votre linge. Dans le cas contraire, la phase anti-froissage débute.
Cette phase dure 20 minutes (le tambour tourne par intermittence). Pendant ce temps un signal acoustique retentit toutes les 30 secondes (à moins que vous ne l'avez supprimé en enclenchant la touche ⊠).
Vous pouvez retirer votre linge à tout moment de cette séquence.
Faites d'abord ressortir la touche de mise sous tension.
Débranchez l'appareil

Nettoyez le filtre après chaque cycle de séchage (voir paragraphe "Entretien").

Un filtre propre assure le bon fonctionnement de votre appareil.

Important

Débranchez l'appareil avant toute opération d'entretien.

Nettoyage extérieur

Utilisez de l'eau savonneuse. Rincez et séchez soigneusement.

Important:

N'utilisez jamais de produits abrasifs ou caustiques.

Nettoyage du hublot

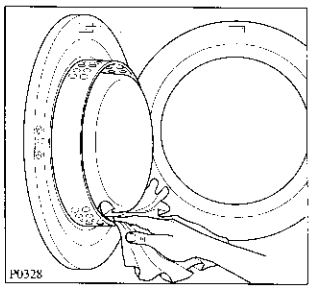

Nettoyez périodiquement l'intérieur du hublot pour enlever d'éventuelles peluches. Un nettoyage soigneux est indispensable pour un séchage correct.

Nettoyage du filtre

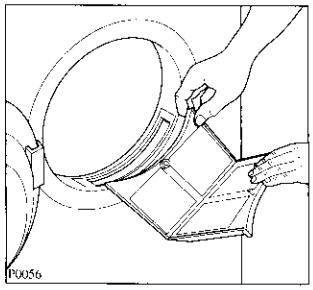

Situé dans l'ouverture du hublot, le filtre doit être nettoyé après chaque utilisation, pour cela, sortez-le de son logement et débarrassez-le des peluches.

Vous vous étonnerez peut-être de la grande quantité de peluches (bouts de fils) accumulée dans le filtre. Il s'agit toutefois d'une usure tout à fait normale du linge, et non pas d'une contrainte de ce dernier engendrée seulement par le sèche-linge. En portant ce linge, et pendant le lavage (qu'il se fasse à la main ou dans une machine à laver automatique), il se produit un frottement des fibres et du tissu, leurs particules détachées adhérant à la surface du linge. Lors de l'étendage sur un séchoir, ces peluches (bouts de fils) sont emporté(e)s par le vent, tandis qu'à l'intérieur du sèche-linge, elles (ils) s'accumulent et se gonflent fortement sous l'action du séchage. Leur poids vous permettra de constater leur faible proportion par rapport à la quantité de linge lavé.

EN CAS D'ANOMALIE DE FONCTIONNEMENT

En cas d'anomalie ou de panne, nous vous conseillons de lire attentivement ce qui suit avant d'appeler votre service après-vente.

Le sèche-linge ne démarre pas:

- hublot mal fermé
- appareil non branché
- mauvais état du fusible au compteur
- coupure de courant
- touche ⟨I⟩ non enclenchée

Le résultat de séchage n'est pas satisfaisant

- le programme choisi est-il correct?
- le filtre a-t-il été nettoyé?
- le tambour n'est-il pas surchargé?
- le local où le sèche-linge est installé a-t-il une aération suffisante?

Lorsque vous contactez le service après-vente, indiquez-lui le type et le numéro de série de votre appareil.

Ces indications figurent sur la plaque signalétique (voir fig. ci-dessous).

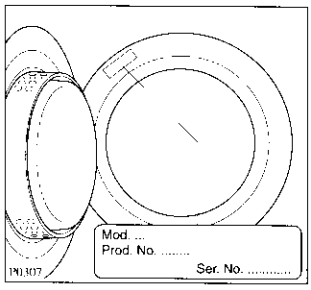

En cas d'anomalie de fonctionnement, le vendeur de votre appareil est le premier habilité à intervenir. A défaut (déménagement de votre part, fermeture du magasin où vous avez effectué l'achat...), veuillez consulter le Service Conseil Consommateurs qui vous communiquera alors l'adresse d'un Service Après-Vente.

En cas d'intervention sur votre appareil, exigez du Service Après-Vente les Pièces de Rechange certifiées Constructeur.

PIECE certifiée CONSTRUCTEUR

FAURE

Comme son nom l'indique.

CUISINIÈRES
LAVE-LINGE SÈCHE-LINGE
LAVE-VAISSELLE
RÉFRIGÉRATEURS CONGÉLATEURS
HOTTES ASPIRANTES
APPAREILS ENCASTRABLES
FOURS A MICRO-ONDES

Pour en savoir plus, contactez le Service Conseils Consommateurs

(1) 44.60.06.10

COFRADEM 43 AVENUE FÉLIX-LOUAT BP 142 60307 SENLIS CEDEX

Dans le souci d'une amélioration constante de nos produits, nous nous réservons le droit d'apporter à leurs caractéristiques toutes modifications liées à l'évolution technique (décret du 24.3.78).