FI	Käyttöohje
SV	Bruksanvisning
DA	Brugsanvisning
NO	Bruksanvisning
FR	Mode d’emploi

GO 514
GO 614
GO 616
GO 712
GO 714

Grand O

CANDY

FI

ONNITTELUMME !

Ostamalla tämän Candy - pesukoneen olet osoittanut, että et tyydy kompromisseihin - haluat vain parasta.

Olemme iloisia voidessamme esitellä Sinulle tämän uuden pesukoneen, joka on vuosia kestäneen tutkimuksen ja alalla saamamme pitkän kokemuksen tulos. Tämän olemme tehneet yhdessä kuluttajien kanssa. Olet valinnut tämän pesukoneen laadun, kestävyyden ja ainutlaatuiset ominaisuudet.

Candy laajaan kodinkonevalikoimaan kuuluvat pesukoneet , astianpesukoneet, kuivaavat pesukoneet, liedet, mikroaaltouunit, erillisuunit ja keittotasot sekä kylmälaitteet.

Lue tämä käyttöohje huolellisesti. Saat tärkeätä tietoa pesukoneesi oikeasta asennuksesta, käytöstä ja hoidosta sekä neuvoja koneesi hyödyntämisestä parhaalla mahdollisella tavalla.

Säilytä tämä käyttöohje koneen läheisyydessä myöhempää käyttöä varten.

Tarvitessasi huoltoa, ota yhteyttä valtuutettuun Candy - huoltoon ja ilmoita aina koneen tyyppi , valmistusnumero ja G-numero (mahdollinen versio-numero). Nämä tiedot löytyvät koneen arvokilvestä, joka sijaitsee täyttöaukon yläreunassa.

SV

GRATULERAR TILL ETT BRA KÖP!

Genom att välja en tvättmaskin från Candy har Du visat att Du en kvalitetsmedveten konsument.

Vår nya tvättmaskin är resultatet av Candy långa erfarenhet på vitvaruområdet och kontakten med våra kunder. Dess kvalitet och oöverträffade egenskaper kommer att vara till glädje i många år framöver.

I Candy omfattande produktprogram finns förutom tvättmaskiner även en rad andra hushållsmaskiner, såsom diskmaskiner, kombinerade tvättmaskiner/torktumlare, spisar, mikrovågsugnar, ugnar och spishällar samt kylskåp och frysar.

Läs noggrant igenom denna bruksanvisning. Den innehåller viktig information om installation, användning och underhåll av tvätt.maskinen. Dessutom ges en del tips om hur tvättmaskinens kapacitet skall utnyttjas på bästa sätt.

Spara bruksanvisningen för framtida bruk.

För service kontaktas någon av Candy auktoriserade serviceverkstäder. Ange alltid maskinens modell, tillverkningsnummer och G-nummer (version). Dessa uppgifter finner Du på typskylten vid påfyllningsöppningen.

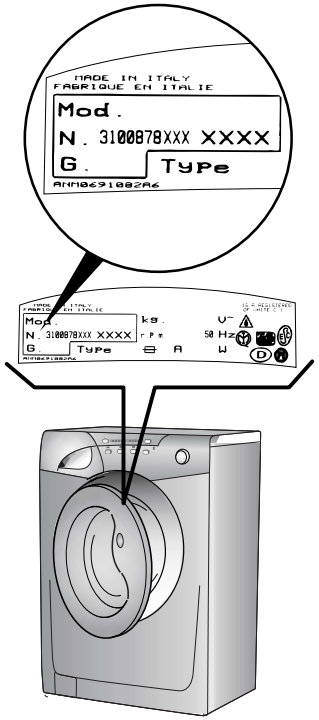

DA

TILLYKKE

Med Deres nye maskine. Denne vaskemaskine er resultatet af mange års forskning og udvikling, en udvikling der i meget høj grad er foregået i samarbejde med brugerne.

Med en Candy har De valgt kvaliteten og fordelene ved en maskine der teknologisk er på forkant med udviklingen.

Candy's produktprogram omfatter: opvaskemaskiner, vaske/tørremaskiner, mikrobølgeov-ne, køleskabe og frysere.

Spørg hos Deres lokale forhandler efter Candy's produktkatalog.

Læs nøje denne instruktions-bog, inden maskinen tages i brug. Instruktionsbogen giver vigtig information vedr. Installation, brug og vedligeholdelse af maskinen.

Gem denne instruktionsbog, den er god at have ved fremtidige tvivls spørgsmål.

Ved kontakt til Candy's Servicecenter, bedes De venligst opgive maskinens Model. Nr. og G. Nr. Disse numre findes på typeskiltet, (se tegn.).

NO

GRATULERER

Ved å kjøpe en maskin fra Candy, har du vist at bare det beste er godt nok for deg.

Candy er stolte over å kunne presentere denne nye vaskemaskinen, resultatet av årelang forskning og markedserfaring i direkte kontakt med kundene. Denne maskinen gir dea kvalitet, driftssikkerhet og høy ytelse.

Candy kan også tilby et stort utvalg av andre hvitevarer: vaskemaskiner, oppvaskmaskiner, vaskemaskiner med tørketrommel, komfyrer, mikrobølgeovner, tradisjonelle stekeovner og komfyrtopper, kjøleskap og frysebokser.

Be din lokale forhandler om den komplette katalogen over Candy-produkter.

Les denne bruksanvisningen nøye, da den inneholder viktige opplysninger om sikker installasjon, og nyttig informasjon om bruk og vedlikehold av vaskemaskinen for å få best mulig resultat.

Ta godt vare på denne bruksanvisningen slik at du lett kan finne den senere.

Nårdu tar kontakt med oss eller et av våre servicesentre, oppgi alltid modellnummeret og Gnummeret (hvis dette finnes) for apparatet, se typeskiltet.

FR

TOUS NOS COMPLIMENTS

En achetant cet appareil ménager Candy, vous avez démontré que vous n'acceptez aucun compromis: vous voulez toujours ce qu'il y a de mieux.

Candy a le plaisir de vous proposer cette nouvelle machine à laver qui est le résultat d'années de recherches et d'études des besoins du consommateur. Vous avez fait le choix de la qualité, de la fiabilité et de l'efficacité.

Candy vous propose une large gamme d'appareils électroménagers: machines à laver la vaisselle, machines à laver et sécher le linge, cuisinières, fours à micro-ondes, fours et tables de cuisson, hottes, réfrigerateurs et congélateurs.

Demandez à votre Revendeur le catalogue complet des produits Candy.

Nous vous prions de lire attentivement les conseils contenus dans ce livret. Il contient d'importantes indications concernant les procédures d'installation, d'emploi, d'entretien et quelques suggestions utiles en vue d'améliorer l'utilisation de la machine à laver.

Conservez avec soin ce livret: vous pourrez le consulter bien souvent.

Quand vous communiquez avec Candy, ou avec ses centres d'assistance, veuillez citer le Modèle, le n° et le numéro G (éventuellement).

FI	SV	KAPPALE AVSNITT KAPITEL KAPITTEL CHAPITRE	DA	NO	FR
SISÄLLYSLUETTELO	INNEHÅLLSFÖRTECK-NING		INDHOLD	INNHOLD	INDEX
Johdanto	Inlednig		Introduktion.	Innledning	Avant-propos
Yleistä toimituksesta	Allmänt	1	Modtagelse og udpakning.	Generelt om levering	Notes générales à la livraison
Takuu	Garanti	2	Garantibestemmelser.	Garanti	Garantie
Turvallisuusohjeita	Säkerhetsanvisningar	3	Sikkerhedsregler .	Sikkerhetsregler	Mesures de sécurité
Teknisiä tietoja	Tekniska data	4	Tekniske data.	Tekniske data	Données techniques
Käyttöönotto ja asennus	Idrifttagning och installation	5	Opstilling og Installation.	Montering og oppstarting	Mise en place, installation
Ohjaustaulu	Manöverpanel	6	Beskrivelse af funktioner.	Bruksanvisning	Description des commandes
Ohjelmataulukko	Programtabell	7	Program oversigt.	Tabell over vaskeprogrammer	Tableau des programmes
Ohjelman valinta	Programval	8	Valg af program	Valg av program	Sélection
Pesuainekotelo	Tvättmedelsbehållare	9	Sæbe skuffen.	Beholder for vaskemiddel	Tiroir à lessive
Pyykin käsittely	Hantering av tvätt	10	Gode råd vedr. vask	Produktet	Le produit
Pesu	Tvätt	11	Sådan bruges maskinen.	Vasking	Lavage
Puhdistus ja hoito	Rengöring och skötsel	12	Vedligeholdelse og rengøring.	Rengjøring og rutinemessig vedlikehold	Nettoyage et entretien
Tarkastuslista	Checklista	13	Fejl søgnings skema.	Feilsøking	Recherche des pannes

FI

KAPPALE 1

YLEISOHJEITA TOIMITUKSESTA

Tarkista, että pesukoneen mukana ovat seuraavat varusteet :

A) KAYTTÖOHJE

C) TAKUUKORTTI

D) TULPPA

E) POISTOLETKUN PIDIKE

F) NESTEMÄISEN PESUAINEEN KAUKALO JA NESTEMÄISEN VALKAISUAINEEN KAUKALO (SÄILIÖ)

SÄILYTÄ NÄMÄ HUOLELLISESTI

Tarkista myös, että pesukone ei ole vahingoittunut kuljetuksessa. Mikäli kuljetusvaurioita on, ota välittömästi yhteyttä jälleenmyyjään.

SV

AVSNITT 1

ALLMÄNT OM LEVERANSEN

Kontrollera att leveransen innehåller följande utrustning:

A) BRUKSANVISNING

B) FÖRTECKNING ÖVER SERVICEVERKSTÄDER

C) GARANTISEDEL

D) PLUGG

E) HÅLLARE FÖR AVLOPPSSLANG

F) BEHÅLLARE FÖR FLYTANDE TVÄTTMEDEL ELLER BLEKMEDEL

FÖRVARA DEM PÅ ETT SÄKERT STÄLLE

Kontrollera också, att maskinen inte skadats under transporten. Kontakta omedelbart återförsäljaren vid eventuella transportskador.

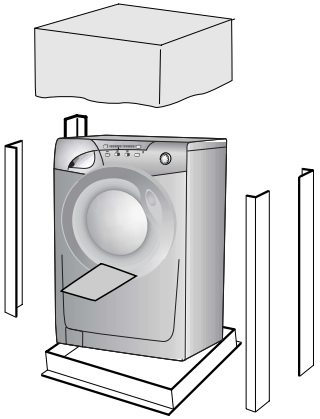

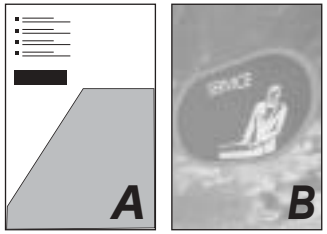

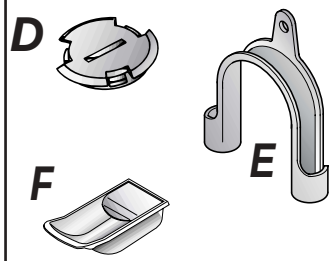

DA

KAPITEL 1

MODTAGELSE OG UDPAKNING.

Ved modtagelse af maskinen bør De kontrollere at følgende dele medfølger:

A) INSTRUKTIONSBOG

B) ADRESSE OG TELEFON NUMMER PÅ CANDY SERVICE. (STÅR I INSTRUKTIONS BOGEN).

C) GARANTI CERTIFIKATER. (SKAL IKKE BRUGES I DK).

D) DÆKPLADE.

E) BØJNING FOR AFLØBSSLANGE.

F) RUM TIL FLYDENDE VASKE- ELLER BLEGEMIDDEL (BEHOLDER)

GEM DISSE TING

Kontroller at maskinen ikke er beskadiget under transport, hvis dette er tilfældet, kontakt da omgående forhandler eller importør.

NO

KAPITTEL 1

GENERELT OM LEVERING

Ved levering, kontroller at det følgende er inkludert:

A) BRUKSANVISNING

B) ADRESSER FOR KUNDESERVICE

C) GARANTIBEVIS

D) PLUGG

E) RØR TIL UTLØPSSLUK

F) ROM (BEHOLDER) TIL FLYTENDE VASKEMIDDEL ELLER FLYTENDE BLEKEMIDDEL

OPPBEVAR DISSE PÅ ET TRYGT STED

Kontroller også at maskinen ikke har blitt skadet under transporten. Hvis dette har skjedd, ta kontakt med nærmeste Candy-senter.

FR

CHAPITRE 1

NOTES GENERALES A LA LIVRAISON

A la livraison veuillez, contrôler que le matériel suivant accompagne la machine:

A) LIVRET D'INSTRUCTIONS

B) ADRESSES DE SERVICE APRES VENTE

C) CERTIFICAT DE GARANTIE

D) BOUCHON

E) COUDES POUR LE TUBE DE VIDANGE

F) BAC POUR LES PRODUITS LESSIVIELS LIQUIDES OU POUR LES PRODUITS BLANCHISSANTS LIQUIDES

LES CONSERVER

et contrôler que ce matériel soit en bon état; si tel n'est pas le cas appelez le centre Candy le plus proche.

FI

KAPPALE 2

TAKUU

Tälle laitteelle annetaan takuu radio-ja kodinkonealan yleisten takuuehtojen mukaisesti. Takuu koskee rakenne-, valmistus ja raaka-ainevikoja ja niiden aiheuttamia korjauskustannuksia.

SV

AVSNITT 2

GARANTI

På denna maskin lämnas ett års garanti enligt de allmänna garantivillkor, som gäller för radio- och hushallsmaskinbranschen. Garantin omfattar reparationskostnader för skador som konstruktions-, tillverknings- och materialfel orsakat på själva produkten.

DA

KAPITEL 2

GARANTI

Maskinen er dækket af gældende dansk lovgivning.

NO

KAPITTEL 2

GARANTI

Maskinen leveres med et garantibevis som gir deg rett til å gjøre gratis bruk av vår tekniske assistanse.

FR

CHAPITRE 2

GARANTIE

L'appareil est accompagné par un certificat de gàrantie.

GIAS SERVICE
0848-780.780 CH
0903-99109 BE

FI

KAPPALE 3

TURVALLISUUS-OHJEITA

HUOM ! MUISTA PUHDISTUKSEN JA HOIDON YHTEYDESSÄ

● Irrota pistotulppa

● Sulje vesihana

● Kaikki Candy pesukoneet ovat maadoitettuja. Tarkista sähköliitännän maadoitus.

CE Tämä tuote täyttää Direktiivin 89/336/EEC, 73/23/EEC mukaiset määräykset ja myöhemmät muutokset.

● Älä kosketa laitetta kun olet märkä tai paljain jaloin.

● Älä käytä kosteissa tiloissa jatkojohtoja .

HUOM! PESUN AIKANA VEDEN LÄMPÖTILA VOI NOUSTA 90°C:een.

● Ennen luukun aukaisemista tarkista, että rummussa ei ole vettä.

SV

AVSNITT 3

SÄKERHETS-ANVISNINGAR

OBS!VID RENGÖRING OCH SKÖTSEL AV MASKINEN

● Drag ut konktakten ur eluttaget.

● Stäng vattenkranen.

● Alla Candy maskiner är jordade. Kontrollera att elanslutningen är jordad.

CE Denna produkt uppfyller bestämmelserna i Direktiv 89/336/EEC, 73/23/EEC och senare ändringar.

● Vidrör inte maskinen om Du är våt eller barfota.

● Använd inga skarvsladdar i badrum och våtutrymmen.

OBS! UNDER TVÄTTEN KAN VATTENTEMPERATUREN STIGA TILL 90°C.

● Se till att inte finns något vatten i trumman, när Du öppnar luckan.

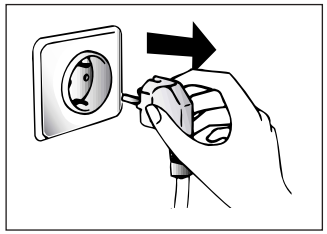

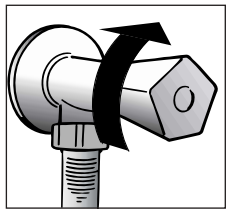

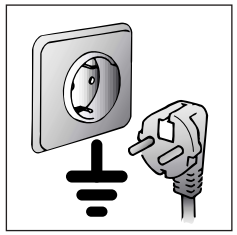

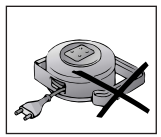

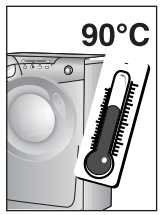

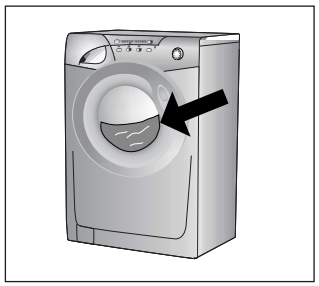

DA

KAPITEL 3

SIKKERHEDS REGLER.

VIGTIGT: VEDR. RENGØRING OG VEDLIGEHOLDELSE

● Fjern stikket fra kontakten, eller afbryd kontakten. Hvis kontakten ikke kan afbrydes, afbrydes strømmen på hovedkontakten, ved måleren.

● Luk for maskinens vandtilførsel.

● Alle elektriske apparater skal jordforbindes, jævnfør stærk strøms reglementet. Forvis Dem om at Deres apparat er jordforbundet. Skulle det ikke være tilfældet, kontakt da en Aut. El-Installatør.

MEGET VIGTIGT
Det stik der er monteret fra fabrikken, skal udskiftes med et trebenet stik, der indeholder jord, eller kobles direkte til jordet afbryder. Maskinen skal tilkobles af aut. El-Installatør. Fabrikant og Importør kan ikke drages til ansvar for skader, opstået som følge af forkert opstilling eller tilslutning.

CE Denne maskine opfylder EEC Direktiv 89/336, 73/23 med efterfølgende ændringer.

● Maskinen må ikke udsættes for vandstænk eller fugt.

● Brug ikke forlængerledninger i fugtige rum.

ADVARSEL: UNDER VASK KAN VANDET BLIVE OP TIL 9O GRADER VARMT.

● Før lågen åbnes, bør det kontrolleres at der ikke er vand i maskinen.

NO

KAPITTEL 3

SIKKERHETSREGLER

VIKTIG: MÅ FØLGES VED ALL RENGJØRING OG ALT VEDLIKEHOLD

● Trekk ut støpselet.

● Skru av vanntilførselen.

● Alle Candy-maskiner er jordet. Påse at maskinen tilkoples jordet kontakt. Tilkall en autorisert elektriker for å ordne tilkoplingen hvis dette ikke er mulig.

CE Dette apparatet oppfyller betingelsene i direktiv 89/336/EEC, 73/23/EEC med senere endringer

● Ta ikke på maskinen med våte eller fuktige hender eller føtter.

● Bruk ikke maskinen hvis du er barføtt.

● Unngå om mulig å bruke skjøteledninger i våtrom, og vis ekstrem forsiktighet hvis dette ikke er til å unngå.

ADVARSEL: UNDER VASKEPROGRAMMET KAN VANNET NÅ EN TEMPERATUR PÅ OPPTIL 90 °C.

● Før du åpner døren til vaskemaskinen, påse at det ikke er vann igjen i trommelen.

FR

CHAPITRE 3

MESURES DE SECURITE

ATTENTION: EN CAS D'INTERVENTION DE NETTOYAGE ET D'ENTRETIEN

● Débrancher la prise de courant.

● Fermer le robinet d'alimentation d'eau.

● Toutes les machines Candy sont pourvues de mise à la terre.
Vérifier que l'installation électrique soit alimentée par une prise de terre, en cas contraire demander l'intervention du personnel qualifié.

CE Cet appareil est conforme aux directives 89/336/EEC, 73/23/EEC et modifications successives.

● Ne pas toucher l'appareil pieds nus.

● Autant que possible éviter l'usage de rallonges dans les salles de bains ou les douches.

ATTENTION: PENDANT LE LAVAGE L'EAU PEUT ATTEINDRE 90°C.

● Avant d'ouvrir le hublot vérifier que le tambour soit sans eau.

FI

- Älä käytä adapteria tai haaroituspistorasiaa.
- Älä anna lasten leikkiä sähkölaitteilla.
- Irrottaessasi pistotulppaa älä koskaan vedä johdosta tai itse laitteesta vaan tartu pistotulppaan.
- Älä sijoita pesukonetta ulkotiloihin
- Älä nosta konetta kytkimistä tai pesuainekaukalosta.
- Kuljetuksen aikana pesukone ei saa nojata luukkua vasten.

Tärkeää!
Pesukonetta sijoitettaessa on pidettävä huoli, että koneen pohjassa olevia ilmankiertoaukkoja ei tukita esim. matolla.

- Koneen nostossa on tarpeen kaksi henkilöä kuten kuvassa.
- Mikäli kone on epäkunnossa eikä toimi moitteettomasti , katkaise virta verkkokytkimestä, sulje vesihana äläkä yritä avata luukkua väkivalloin. Ota yhteyttä valtuutettuun Candy - huoltoon . Näin varmistat koneen asianmukaisen huollon ja turvallisen käytön.

MIKÄLI TUOTETTA KÄYTETÄÄN OHJEIDEN VASTAISESTI TAI HUOLIMATTOMASTI, VASTUU SYNTYVISTÄ ESINE- JA HENKILÖVAHINGOISTA (TUOTEVAHINGOT) LANKEAA TUOTTEEN KÄYTTÄJÄLLE.

- Käytöstä poistettu kone saattaa olla vaarallinen esim. lasten leikeissä. Huolehdi, ettei koneen sisälle voi jäädä lukituksi esim. poistamalla luukku.
- Mikäli virtajohto on vioittunut ota yhteyttä valtuutettuun huoltoliikkeeseen.

SV

- Anslut inte maskinen till adapter eller skarvdosor.
- Låt inte barn använda maskinen.
- Håll i stickkontakten när Du drar ut den ur eluttaget, inte i sladden.
- Utsätt inte maskinen för vädrets makter (regn, sol etc.).
- Håll inte i vreden eller tvättmedelsbehållaren när Du lyfter maskinen.
- Tvättmaskinen för inte transporteras så att den lutar mot luckan.

Viktigt!
Ifall maskinen placeras på en matta, skall Du se till att luftintagen under maskinen inte täpps till.

- När maskinen lyfts behövs det två personer som på bilden.
- Om maskinen går sönder eller inte fungerar som den skall, slå av strömmen, stäng vattentillförseln och försök inte öppna luckan med våld. Kontakta alltid en auktoriserad Candy serviceverkstad. En sakkunnig service garanterar en säker funktion.

OM PRODUKTEN ANVÄNDS I STRID MED INSTRUKTIONERNA ELLER OVARSAMT, ANSVARAR PRODUKTENS ANVÄNDARE FÖR EVENTUELLA SAK- OCH PERSONSKADOR (PRODUKTSKADOR).

- En maskin som inte längre används kan vara farlig för bl.a. lekande barn. Se till att ingen kan bli instängd i maskinen t ex genom att ta bort luckan.
- Skulle sladden för strömförsörjningen (strömkabeln) skadas, måste den ersättas med en speciell kabel som du kan beställa hos serviceverkstaden.

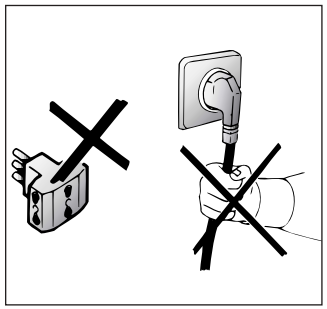

DA

- Brug ikke adaptere, eller multistik.
- Lad ikke børn betjene maskinen, uden behørigt opsyn.
- Træk aldrig i apparatets ledning, hverken for at trække stikket ud af kontakten, eller for at flytte maskinen.
- Efterlad ikke maskinen udsat for regn, eller direkte sol.
- Hvis apparatet skal flyttes, løft da aldrig i knapper og sæbeskuffe.
- Ved transport, læn da ikke maskinens front imod sækkevogn. el. lign.

Vigtig:
Hvis maskinen skal stå på et tæppe, pas da på ikke at blokere for ventilation under maskinen.

- Hvis maskinen skal flyttes eller løftes, sørg da for at være to personer, som vist på ill.
- Hvis maskinen går i stå eller ikke virker korrekt. Følg instruktionerne i afsnittet Fejlsøgning. Hvis dette ikke hjælper kontakt de Aut. Candy Service. Reparationer skal altid udføres af Aut, Candy Service center. Anvend altid originale reservedele. I modsat fald bortfalder enhver form for garanti fra Fabrikant og Importør.
- Hvis ledningen (til strømnettet) beskadiges, skal den erstattes med en bestemt ledning, som kan købes hos et autoriseret servicecenter.

NO

- Bruk ikke adaptere eller “tjuvkontakter.
- Maskinen må ikke brukes av barn eller ukyndige uten nødvendig tilsyn.
- Trekk alltid i selve støpselet, ikke i ledningen eller vaskemaskinen.
- La ikke vaskemaskinen bli utsatt for regn, sol eller andre værpåvirkninger.
- Løft aldri vaskemaskinen etter knappene eller vaskemiddelbeholderen.
- Ved transport må ikke vaskemaskinens dør lenes mot transporttrallen.

Viktig!
Hvis vaskemaskinen plasseres oppå et teppegulv, må man påse at luftventilene i bunnen ikke blir blokkert.

- Vær alltid to personer ved løfting av vaskemaskinen, som vist på tegningen.
- Hvis vaskemaskinen er defekt, eller ikke virker som den skal, slå av maskinen, steng vanntilførselen og gjør ingen inngrep i maskinen. Ta kontakt med en Candy-representant ved eventuelle reparasjoner, og bruk originale Candy-reservedeler. Hvis ikke, kan sikkerheten ved maskinen bli redusert.
- Dersom strømledningen (til strømnettet) skades, må den erstattes med en bestemt ledning som kan fåes hos et autorisert.

FR

- Ne pas utiliser d’adaptateurs ou de prises multiples.
- Cet appareil ne doit pas être utilisé sans surveillance.
- Pour débrancher la prise, ne pas tirer sur le câble.
- Ne pas laisser la machine exposée aux agents atmosphériques (pluie, soleil, etc...).
- En cas de déménagement ne jamais soulever la machine par les boutons ou par le tiroir des produits lessiviels.
- Pendant le transport ne pas appuyer le hublot sur le chariot.

Important!
Les ouvertures à la base de l’appareil ne doivent en aucun cas être obstruées par des tapis, moquette ou autres objets.

- 2 personnes pour soulever la machine (voir dessin).
- En cas de panne et/ou de mauvais fonctionnement éteindre la machine, fermer le robinet d’alimentation d’eau et ne pas toucher à la machine. Pour toute réparation adressez-vous exclusivement à un centre d’assistance technique Candy en demandant des pièces de rechange certifiées constructeur. Le fait de ne pas respecter les indications susmentionnées peut compromettre la sécurité de l’appareil.
- Si le remplacement du câble d’alimentation s’avère nécessaire, il devra être remplacé par un câble special fourni par le service après-vente.

FI

KAPPALE 4

SV

AVSNITT 4

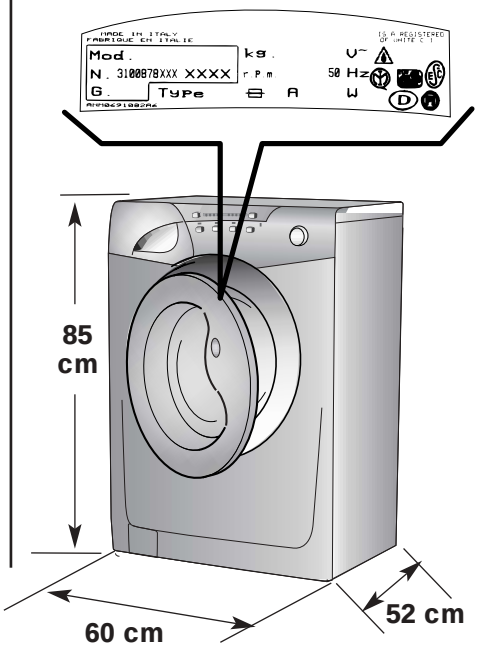

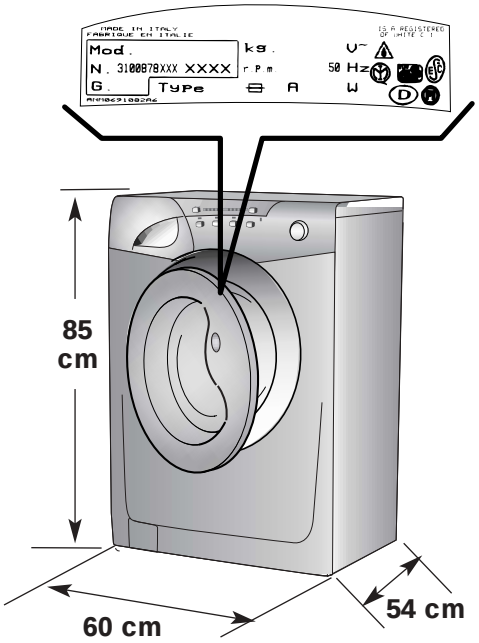

TEKNISIÄ TIETOJA	TEKNISKA DATA		52 cm	54 cm	60 cm
TÄYTTÖMÄÄRA MAX. KUIVAA PYYKKIÄ	TVÄTTMÄNGD MAX TORR TVÄTT	kg	5	6	7,5
VEDEN NORMAALIMÄÄRÄ /TÄYTTÖ	NORMAL VATTENMÄNGD	l	6÷15		
LIITÄNTÄTEHO	ANSLUTNINGSEFFEKT	W	2150		
ENERGIANKULUTUS (OHJELMA 90°C)	ENERGIFÖRBRUKNING (PROGRAM 90°C)	kWh	1,8		
TARVITTAVA SULAKE	SÄKRING	A	10		
LINKOUSTEHO (Kierr./min.)	VARVTAL VID CENTRIFUGERING (Varv/min)	KATSO ARVOKILPEÄ SE UPPSTÄLLNINGEN MED KAPACITETSVÄRDEN SE OVERSIGT SE TABELL CONSULTER LA PLAQUE TECHNIQUE			
TARVITTAVA VEDENPAINE	VATTENTRYCK	MPa	min. 0,05 max. 0,8		
JÄNNITE	SPÄNNING	V	230		

DA

KAPITEL 4

NO

KAPITTEL 4

FR

CHAPITRE 4

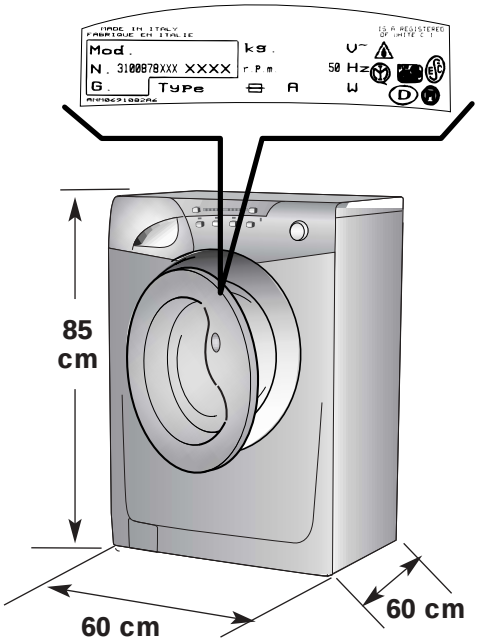

TEKNISKE DATA	TEKNISKE DATA	DONNÉES TECHNIQUES
KAPACITET	MAX VASKEMENGDE TØRRVASK	CAPACITE DE LINGE SEC
VANDSTAND NORMAL	NORMALT VANNIVÅ	EAU NIVEAU NORMAL
TILSLUTNINGS	FULL EFFEKT	PUISSANCE ABSORBEE
ENERGI FORBRUG (PROG. 90°C)	STRØMFORBRUK (PROG. 90°C)	CONSOMMATION ENERGIE (PROG. 90°C)
FORSIKRING (Amp.)	SIKRING I STRØMTILFØRSEL-SKRETSEN AMPERE	AMPERAGE
CENTRIFUGERINGS HASTIGHED (Omd/min)	OMDREININGSTALL SENTRIFUGE (omdr./min.)	ESSORAGE (Tours/min.)
VANDTRYK.	VANNTRYKK	PRESSION DANS L'INSTALLATION HYDRAULIQUE
DRIFT SPÆNDING	STRØMSPENNINGEN	TENSION

FI

KAPPALE 5

KÄYTTÖÖNOTTO ASENNUS

Poista pakkausalusta ja siirrä kone lähelle lopullista sijoituspaikkaa.

Katkaise johtojen nippuside.

*Irrota keskimmäinen ruuvi (**A**) sekä 4 reunassa olevaa ruuvia (**B**) ja poista kuljetustuki (**C**).*

Kallista konetta eteenpäin. Vedä ulos styroksia sisältävät muovipussit koneen alta.

Peitä reikä mukana toimitetulla tulpalla.

VAROITUS: ÄLÄ JÄTÄ PAKKAUSMATERIAALIA, ERITYISESTI MUOVIA LASTEN ULOTTUVILLE.

SV

AVSNITT 5

IDRIFTTAGNING INSTALLATION

Tag bort förpackningsunderlaget och ställ maskinen i närheten av dess slutliga plats.

Kapa bandet kring slangarna.

*Lossa den mellersta skruven (**A**) och de 4 skruvarna i kanten (**B**) och tag bort transportstödet (**C**).*

Luta maskinen framåt. Tag bort plastpåsarna med polystyren på sidorna genom att dra nedåt.

Täck över hålet med den medföljande pluggen.

VARNING! TÄNK PÅ ATT FÖRPACKNINGSMATERIAL, SPECIELLT PLASTER KAN VARA FARLIGA FÖR BARN.

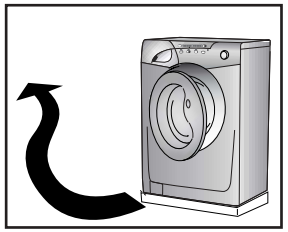

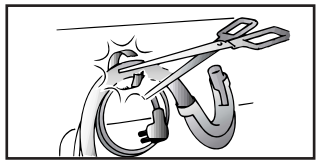

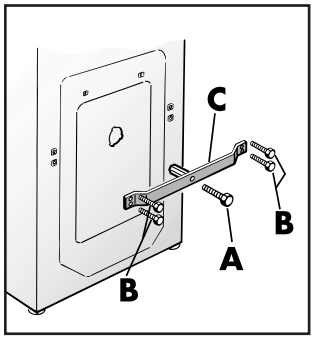

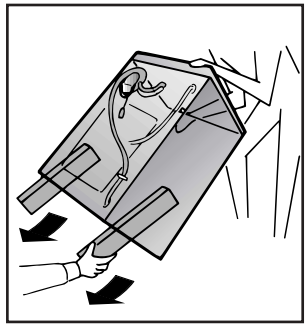

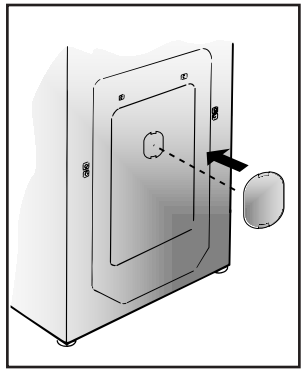

DA

KAPITEL 5

OPSTILLING OG TILSLUTNING.

Flyt maskinen tæt til dens endelige placering, uden transportkasse.

Klip binderen der holder slangerne over.

Afmonter centerskruen (**A**), Afmonter de fire skruer (**B**), og fjern tvær stiveren (**C**).

Læn maskinen fremover, og fjern de to plastik poser der indeholder polystyren blokkene, ved at tage fat og trække nedad.

Monter dækpladen i hullet bag på maskinen, som vist på tegningen. Dækpladen findes i konvolutten inden i maskinen.

ADVARSEL: INDPAKNINGSMATERIALER PLASTIK - FOLIE - POLYSTYREN O.S.V. KAN VÆRE FARLIGT FOR MINDRE BØRN, OG BØR FJERNES UMIDDELBART EFTER UDPAKNING.

NO

KAPITTEL 5

MONTERING OG OPPSTARTING

Flyt maskinen tæt til dens Flytt maskinen uten transportsikringen til et sted nær der hvor den skal stå.

Kutt klemmene som fester røret.

*Skru ut skruen i midten (**A**), de 4 skruene på siden (**B**) og fjern tverrstykket (**C**).*

Vippmaskinen litt forover. Trekk av plastposene som inneholder de to isoporblokkene på siden ved å trekke dem nedover.

Lukk åpningen ved hjelp av pluggen som følger med i posen med bruksanvisningen.

ADVARSEL: EMBALLASJEN MÅ OPPBEVARES UTILGJENGELIG FOR BARN, DA DEN KAN VÆRE FARLIG.

FR

CHAPITRE 5

MISE EN PLACE INSTALLATION

Placer la machine près du lieu d'utilisation sans la base d'emballage.

Couper les bandes serre-tubes

Dévisser la vis centrale (**A**); dévisser les 4 vis latérales (**B**) et enlever l'axe (**C**).

Incliner la machine en avant et enlever les sachets en plastique qui contiennent les 2 arrêts en polystyrène qui se trouvent sur les 2 côtés en tirant vers le bas.

Refermer le trou en utilisant le bouchon se trouvant dans le sachet "instructions".

ATTENTION: NE PAS LAISSER À LA PORTÉE DES ENFANTS DES ELEMENTS D'EMBALLAGE QUI PEUVENT CAUSER DES RISQUES.

FI

Kiinnitä aaltomainen pohjalevy koneen pohjaan kuvan mukaisesti.

Liitä tulovesiletku vesihanaan.

Laite täytyy liittää vesijohtoverkostoon käyttämällä uutta täyttöletkua. Vanhaa täyttöletkua ei saa käyttää.

TÄRKEÄÄ!
ÄLÄ AVAA VESIHANAA VIELÄ.

Siirrä pesukone seinän viereen. Tarkista, että letkut eivät ole taitteilla.

Poistoletku kiinnitetään kiinteään viemäriputkeen , vedenjuoksuputkeen tai ripustetaan pesualtaan reunaan. Vedenjuoksuputken halkaisijan on oltava suurempi kuin poistoletkun. Kaikissa asennustavoissa on tarkistettava, etta poistoputki on vähintään 50 cm lattiapinnan yläpuolella. Tarvittaessa voidaan käyttää apuna koneen mukana toimitettua letkunpidikettä.

SV

Montera den räfflade, porösa bottenplattan som bilden visar.

Anslut tvättmaskinens tilloppsslang till vattenkran.

Apparaten bör kopplas till vattennätet med den medföljande påfyllningsslangen. Gammal slang får ej användas.

OBS!
ÖPPNA INTE VATTENKRANEN ÄNNU.

Ställ tvättmaskinen vid väggen och kontrollera, att det inte finns veck på slangen.

Avloppsslangen ansluts till ett fast avloppsrör, vattenavrinningsrör eller hängs över kanten på en tvättho. Diametern på vattenavrinningsröret skall vara större än avloppsslangens. Oberoende av installationssätt, skall avloppsslangens utlopp vara placerat minst 50 cm över golvet. Vid behov kan den medföljande styva slanghållaren användas.

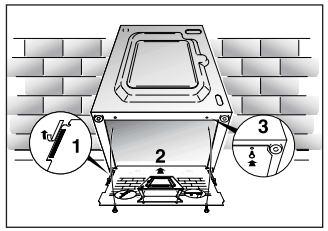

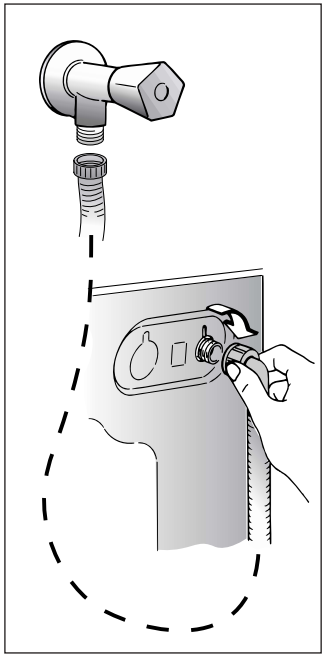

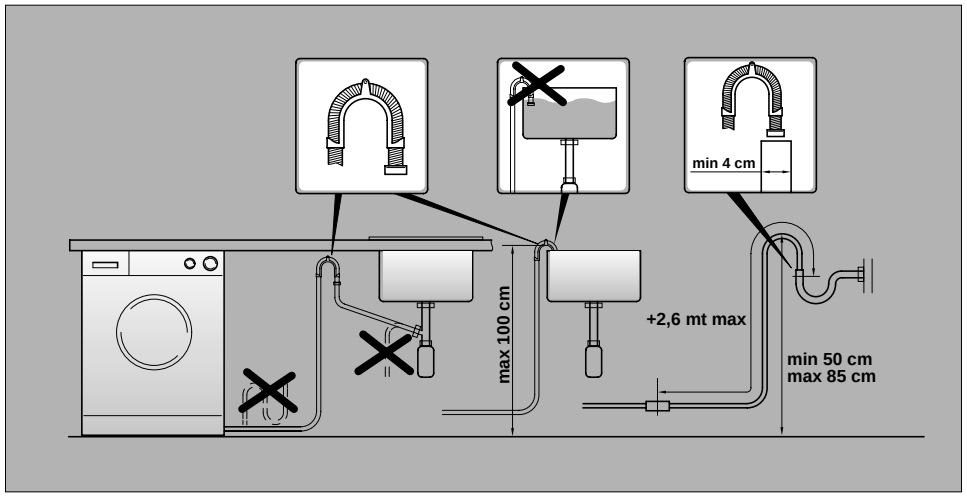

DA

Montér den porøse bundplade som vist på tegningen.

Forbind tilgangs slangen til hanen.

Når maskinen opstilles, anbefaler vi at De anvender den med leverede nye vand tilslutnings slange, I stedet for den gamle slange som sad på Deres gamle apparat.

VIGTIGT:
LUK IKKE OP FOR HANEN.

Placer maskinen der hvor den permanent skal stå. Placer afløbs slangen over kanten på vasken eller badekarret, pas på at slangen ikke vrider eller er knækket sammen.

Det er endnu bedre at forbinde afløbet til en fast installation. Røret som slangen skal hægtes i skal have en diameter der er større end selve afløbs slangen. Højden på den faste Installation skal vare min. 60 cm over sulvet. For at undgå at slangen knækker, kan denne monteres i den medfølgende bøjning.

NO

Fest den korrugerte bunnplaten som vist på figuren.

Kopl vannrøret til kranen.

Når maskinen skal oppstilles anbefaler vi at De bruker den leverte nye vanntilslutningsslangen, i stedet for den gamle tilslutningsslangen som satt på det gamle apparatet.

VIKTIG: SKRU IKKE PÅ VANNET.

Plasser vaskemaskinen opp mot veggen. Hekt utløpsrøret til kanten av badekaret, og påse at det ikke er noen knekker eller innsnevringer pa røret.

Det er best a kople utløpsrøret til et fast utløp med større diameter enn utløpsrøret og en høyde pa minst 50 cm. Bruk om nødvendig plastrøret som følger med.

FR

Appliquer la feuille supplémentaire sur le fond comme dans la figure.

Raccorder le tuyau d'arrivée d'eau au robinet.

L'appareil doit être relié à l'arrivée d'eau exlusivement avec les tuyaux fournis . Ne pas réutiliser les anciens tuyaux.

ATTENTION:
NE PAS OUVRIR LE ROBINET

Approcher la machine contre le mur en faisant attention à ce que le tuyau n'ait ni coudes ni étranglements.

Raccorder le tuyau de vidange au rebord de la baignoire ou, mieux encore, à un dispositif fixe d'évacuation, hauteur mini. 50 cm, et de diamètre supérieur au tuyau de la machine à laver. En cas de besoin, utiliser le coude rigide livré avec la machine.

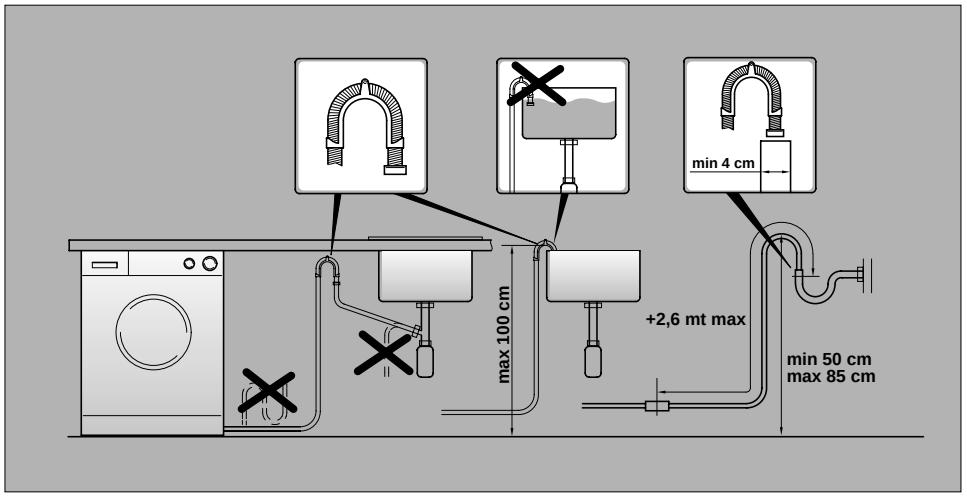

FI

Aseta kone suoraan neljän säädettävän jalan avulla:

a) *Avaa lukitusmutteri kiertämällä myötäpäivään.*

b) *Säädä kone suoraan säätöjalkojen avulla. Tarkista suoruus vesivaa'alla.*

c) *Lukitse säätöjalat kiertämällä lukitusmutterit vastapäivään koneen pohjaan asti.*

Varmista, että ohjelmavalitsin on OFF-asennossa ja luukku suljettu.

Laita pistotulppa pistorasiaan.

Laite on sijoitettava siten, että pistotulppa voidaan irroittaa laitetta siirtämättä.

SV

Använd de fyra justerbara fötterna för att få maskinen plan mot golvet:

a) *Öppna låsmuttrarna genom att vrida dem medurs.*

b) *Justera maskinen så att den står rakt med hjälp av fötterna. Kontrollera med vattenpass.*

c) *Lås fötterna och dra åt låsmuttrarna moturs mot maskinens botten.*

Kontrollera att programväljarknappen står i läge OFF och att luckan är stängd.

Sätt in stickkontakten i uttaget.

Apparaten bör placeras så att el-ledningen kan kopplas och lösgöras utan att behöva flytta på apparaten.

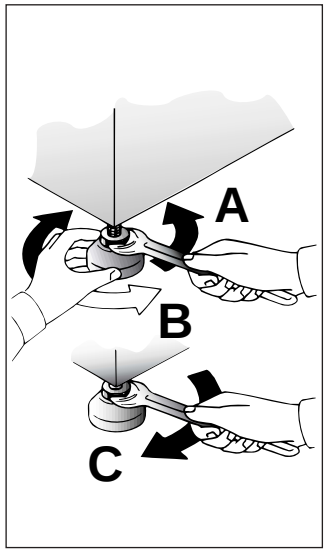

DA

Använd de fyra justerbara fötterna för att få maskinen plan mot golvet:

a) Contra møtrikken løsnes.

b) Drej de justerbare ben indtil maskinen står plant og fast.

c) Spænd contra møtrikken igen.

Kontroller at programvælger knappen står på OFF og at lågen er lukket.

Forbind maskinen til El-Installation.

Maskinens elektriske tilslutning bør foretages til en stikkontakt eller tilslutnings dåse som er tilgængelig uden at det er nødvendigt at fjerne maskinen først.

NO

Använd de fyra justerbara fötterna för att få maskinen plan mot golvet:

a) Drei mutteren med urviserne for å løsne justeringsskruen.

b) Drei foten for a heve eller senke den til den star solid på gulvet.

c) Lås foten i stilling ved å skru fast igjen mutteren ved å dreie mot urviserne.

Kontroller at programvelger knappen står på OFF og at luken er lukket.

Sett støpselet i kontakten.

Den elektriske tilslutningen til maskinen bør være til en stikkontakt eller skøteledning som er tilgjengelig uten at man behøver å fjerne maskinen først.

FR

Mettre la machine à niveau en reglant les 4 pieds:

a) Tourner dans le sens des aiguilles d'une montre l'écrou de façon à dévérouiller la vis du pied.

b) Tourner le pied et le faire monter ou descendre jusqu'à obtenir une parfaite adhérence au sol.

c) Enfin bloquer le pied en revissant l'écrou dans le sens inverse des aiguilles d'une montre et le faire adhérer au fond de la machine.

Vérifier que la manette soit sur la position "OFF" et que le hublot soit fermé.

Brancher la prise.

Une fois l'appareil installé, la prise électrique doit rester accessible.

FI

KAPPALE 6

SV

AVSNITT 6

DA

KAPITEL 6

NO

KAPITTEL 6

FR

CHAPITRE 6

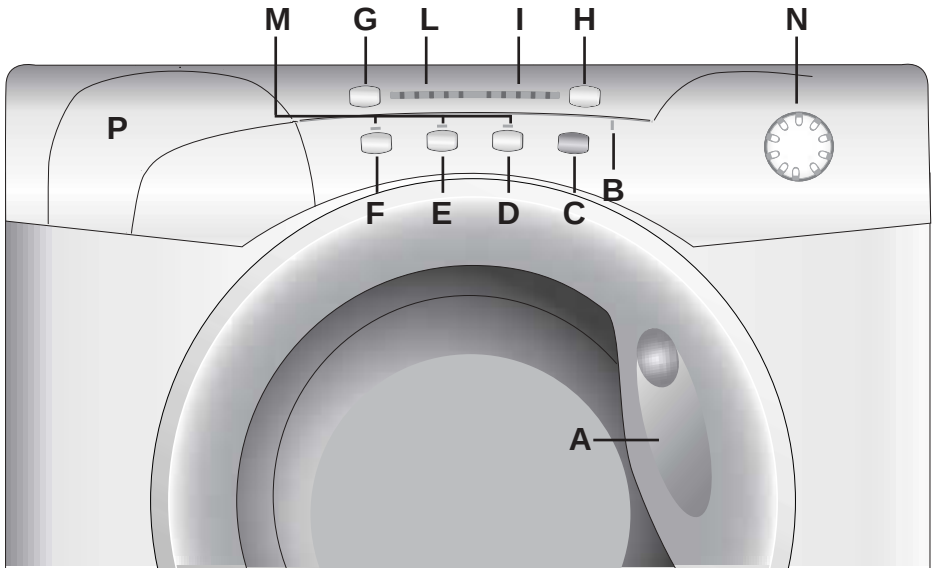

OHJAUSTAULU	MANÖVERPANEL		FUNKTIONS OVERSIGT	KONTROLLPANEL	COMMANDES
Luukun kahva	Handtag	A	Luge håndtag	Dør håndtag	Poignée d'ouverture du hublot
Luukku lukittu - merkkivalo	Lampan Dörren låst	B	Indikator for lukket luge	Låst dør-lampen	Temoin de verrouillage de porte
Start Kytkin	Start-knapp	C	Start knap	"Start"-knapp	Touche marche/pause
Rypistymisen esto painike	Kapp för skrynkelskydd	D	Anti krøl knappen	Antikrøll knappen	Touche Repassage Facile
Aquaplus-painike	Knappen Aquaplus	E	Knappen Aquaplus	Aquaplus-knapp	Touche "Aquaplus"
Tehopesupainike	Intensive-knappen	F	Knappen for Intensiv vask	Intensiv-knappen	Touche "Très Sale"
Aloituksen ajastus - painike	Knappen startfördröjning	G	Knap til udskudt start	Utsatt start-knappen	Touche Départ Différé
Linkousnopeuspainike	Spin-Speed-knappen	H	Knap for Variabel centrifugeringshastighed	Knapp for Sentrifugeringshastighet	Touche "Essorage"
Linkousnopeuden merkkivalo	Indikatorlampa för centrifugeringshastighet	I	Kontrollampe for centrifugeringshastighed	Varsellampe for sentrifugeringshastighet	Indicateur lumineux vitesse d'essorage
Jäljellä olevan ajan näyttö	Indikatorlampor för tidsnedräkningssystem	L	Indikatorer for tidsnedtællingssystem	Programforløp-lamper	Indicateur lumineux temps restant
Painikkeiden merkkivalot	Tryckknapparnas kontrollampa	M	Kontrollys bag betjenings knapperne	Kontrollys bak betjenings knappene	Les voyants des touches
Ohjelmanvalitsin jossa OFF-asento	Programväljarknapp med OFF position	N	Programvælger knap med OFF position	Programvelger knapp med OFF position	Manette des programmes de lavage avec OFF
Pesuainekotelo	Tvättmedelsbehållare	P	Sæbe skuffe	Beholder for vaskemiddel	Bacs à produits

FI

OHJAUSTAULUN SELITYKSET

LUUKKU KAHVA

Luukku avataan painamalla kahvan painiketta.

HUOM!
LUUKUSSA ON TURVALUKITUS, JOKA ESTÄÄ LUUKUN AUKAISUN VÄLITTÖMÄSTI PESUN/LINKOUKSEN JÄLKEEN.
ODOTA N. 2 MINUUTTIA ENNEN KUIN AUKAISET LUUKUN.

LUUKKU LUKITTU -MERKKIVALO

Luukku lukittu -merkkivalo palaa, kun luukku on täysin suljettuna ja laite on käynnissä.
Kun laitteen KÄYNNISTYS-painiketta painetaan luukun ollessa suljettuna, merkkivalo välähtää hetkellisesti ja alkaa palaa.

Jos luukkua ei ole suljettu, merkkivalo jatkaa vilkkumista.

Erityinen turvalaite estää luukun avaamisen heti pesun jälkeen. Odota 2 minuuttia pesun loppumisen ja Luukku lukittu -valon sammumisen jälkeen, ennen kuin avaat luukun. Käännä pesun lopussa ohjelmanvalitsin OFF-asentoon.
painiketta uudelleen.

SV

MANÖVERPANELENS FUNKTIONER

HANDTAG

Tryck in handta get in för att öppna luckan.

OBS!
LUCKAN HAR EN SÄKERHETSSPÄRR S0M GÖR ATT DEN INTE KAN ÖPPNAS OMEDELBART EFTER TVÄTTNING/CENTRIFUGERING. VÄNTA CA 2 MINUTER INNAN DU ÖPPNAR LUCKAN.

A

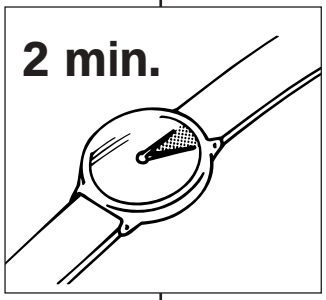

LAMPAN DÖRREN LÅST

Lampan "Dörren låst" är tänd när dörren är helt stängd och maskinen är påslagen.
När knappen START trycks in på maskinen när dörren är stängd, blinkar lampan till och tänds sedan.

Om dörren inte är stängd fortsätter lampan att blinka.

Det finns en särskild säkerhetsanordning som förhindrar att dörren öppnas omedelbart efter att cykeln avslutats. Vänta två minuter efter att tvättcykeln avslutats och dörrlåsets lampa slocknat innan dörren öppnas. Sätt programväljaren i läge AV vid cykelns slut.

B

DA

BESKRIVELSE AF FUNKTIONER

LUGE HÅNDTAG

Tryk håndtaget ind for at åbne lugen

VIGTIGT:
EN SPECIEL SIKKERHEDS ANORDNING FORHINDRER LÅGEÅBNING UMIDDELBART EFTER PROGRAM AFSLUTNING. EFTER AFSLUTNING VENT I CA 2 MIN FØR LÅGEN KAN ÅBNES.

INDIKATOR FOR LUKKET LUGE

Indikatoren for lukket luge lyser, hvis lugen er helt lukket, og maskinen er tændt.
Når du trykker på START på maskinen, mens lugen er lukket, blinker indikatoren kortvarigt og begynder derefter at lyse.

Hvis lugen ikke er lukket, fortsætter indikatoren med at blinke.

En særlig sikkerhedsenhed forhindrer, at lugen kan åbnes umiddelbart efter endt vask. Vent 2 minutter, indtil indikatoren for den lukkede luge holder op med at lyse, inden lugen åbnes. Når vasken er færdig, skal programvælgeren drejes til FRA.

NO

OVERSIKT OVER KONTROLLER

DØR HÅNDTAG

Trykk handtaget in for at abne doren.

VIKTIG:
DØREN ER UTSTYRT MED EN SPESIELL SIKRING SOM GJØR AT DEN IKKE ÅPNER SEG STRAKS VASKINGEN/SENTRIFUGERINGEN ER FERDIG. ETTER SENTRIFUGERING, VENT OPPTIL 2 MINUTTER FØR DU ÅPNER DØREN.

LÅST DØR-LAMPEN

"Låst dør"-lampen lyser når døren er helt lukket og maskinen er PÅ.
Hvis du trykker på START mens døren er lukket, blinker lampen et øyeblikk før den tennes.

Hvis døren ikke er lukket, fortsetter lampen å blinke.

En spesiell sikkerhetsanordning forhindrer døren fra å kunne åpnes rett etter at vaskesyklusen er over. Vent i to minutter etter at vaskesyklusen er avsluttet og til Låst dør-lampen har slukket før du åpner døren. Når vaskesyklusen er over, vrir du programvelgeren til AV.

FR

DESCRIPTION DES COMMANDES

POIGNEE D'OUVERTURE DU HUBLOT

Pour ouvrir le hublot actionner le bouton dans la poignée.

ATTENTION:
UN DISPOSITIF SPECIAL DE SECURITE EMPECHE L'OUVERTURE IMMEDIATE DU HUBLOT A LA FIN DU LAVAGE. APRES LA PHASE D'ESSORAGE, ATTENDRE 2 MINUTES AVANT D'OUVRIR LE HUBLOT.

TEMOIN DE VERROUILLAGE DE PORTE
Le voyant lumineux s'allume lorsque la porte est totalement fermée et que la machine est en marche. Lorsque la touche "MARCHE" est enfoncée sur la machine et que la porte est fermée, l'indicateur clignote temporairement puis s'allume.

Si la porte n'est pas fermée, le voyant lumineux continue de clignoter.

Un dispositif de sécurité spécial vous empêche d'ouvrir la porte immédiatement après la fin du cycle. Attendez 2 minutes après la fin du cycle de lavage et assurez-vous que le témoin est éteint avant d'ouvrir la porte. Par mesure de sécurité, vérifiez qu'il n'y a plus d'eau dans le tambour. A la fin du cycle, tournez le sélecteur de programmes à la position OFF.

FI

START-PAINIKE

Odota ohjelmavalinnan aikana, että LOPETUS-merkkivalo välähtää, ennen kuin painat START-painiketta.

Paina tätä painiketta käynnistääksesi valitun pesuohjelman (yksi merkkivalo syttyy)

HUOM. KUN START-PAINIKETTA ON PAINETTU, SAATTAA KESTÄÄ MUUTAMAN SEKUNNIN ENNEN KUIN LAITE ALKAA TOIMIA.

Asetusten muuttaminen sen jälkeen, kun ohjelmat on käynnistetty (TAUKO)
Ohjelma voidaan keskeyttää milloin tahansa pesun aikana painamalla Start/Tauko-painiketta parin sekunnin ajan. Kun ohjelma on keskeytetty, ***jäljellä oleva pesuaika*** *-merkkivalon, linkousnopeuden ja toimintojen painikkeet vilkkuvat.*

Jos haluat lisätä tai poistaa vaatteita pesun aikana, odota 2 minuuttia ennen kuin turvalukitus mahdollistaa luukun avaamisen.
Kun olet lisännyt tai poistanut pyykkiä, sulje ovi, paina START-painiketta ja laite jatkaa toimintaansa siitä kohdasta mihin se jäi.

OHJELMAN PERUUTTAMINEN

Ohjelma voidaan peruuttaa kiertämällä ohjelmanvalitsin OFF-asentoon.

SV

START KNAPP

När programvalet pågår, vänta till lampan "STOPP" börjar blinka innan du trycker på knappen START.

Tryck in startknappen (kontrollampan lyser för det valda programmet)

MASKINEN STARTAR EFTER NÅGRA FÅ SEKUNDER, EFTER DET ATT STARKNAPPEN TRYCKTS IN.

Ändring av inställningar när programmet har startats (PAUSE)
Du kan göra paus i programmet när som helst under tvättcykeln genom att hålla ner ***Start/Pause****-knappen cirka två sekunder. När maskinen är i pausläge blinkar indikatorlampan* ***tidsnedräkningssystem*** *(sluttid), knapparna för centrifugeringshastighet och tillval.*

Om man har behov av att stoppa programmet för att ta ut tvätt eller lägga in, vänta 2 minuter tills säkerhetsdörrlåset har löst ut. Därefter öppnas luckan och det Aktuella plagget kan tas ut eller läggas in. Tryck in startknappen igen, och programmet fortsätter från den punkt där det avbröts.

AVBROTT I PROGRAMMET

Programmet kan avbrytas genom att vrida väljaren till läge AV.

C

DA

START KNAP

Når du har valgt et program, skal indikatoren STOP blinke, inden du trykker på knappen START.

Tryk startknappen ind (kontrollampen vil lyse ved det valgte program).

MASKINEN GÅR I GANG FÅ SEKUNDER EFTER, DER ER TRYKKET PÅ START.

Ændring af indstillinger efter start af program (PAUSE)

Programmet kan afbrydes midlertidigt når som helst under vask, ved at knappen **"Start/Pause"** holdes nede i ca. 2 sekunder. Når maskinen er i pausetilstand, blinker kontrollamperne for sluttidspunkt, centrifugeringshastighed og indstillinger.

Hvis man har behov for at stoppe programmet for at tage tøj ud eller ind, vente 2 minutter indtil sikkerheds dørlåsen er udløst. Åben lugen og tag det aktuelle tøj ud eller ind.
Tryk start knappen ind igen og programmet vil fortsætte i sit forløb.

ANNULLERING AF PROGRAMMET
Hvis programmet skal annulleres, skal programvælgeren drejes hen til positionen FRA.

NO

START KNAPP

Mens et program velges, må du vente til "STOPP"-lampen blinker før du trykker på START-knappen.

Trykk startknappen inn (kontrollampen vil lyse ved det valgte program)

MASKINEN STARTER FÅ SEKUNDER ETTER AT MAN TRYKKER PÅ START.

Endring av innstillinger etter at programmet er startet (PAUSE)
Vaskeprogrammet kan når som helst avbrytes etter at det er startet ved å holde inne **"Start/Pause"**-knappen i ca. to sekunder. Når maskinen er stilt inn på pause, vil varsellampen for **"Gjenværende tid"**, velgerknappene og knappen for sentrifugeringshastighet blinke.

Hvis man har behov for å stoppe programmet for å ta tøy ut eller legge inn mer tøy, vente 2 minutter inntil sikkerhets dørlåsen er utløst. Åpn opp luken og ta det aktuelle tøy ut eller legg inn tøy.
Trykk start knappen inn igjen og programmet vil fortsette i sitt forløp.

AVBRYTE PROGRAMMET

Hvis du vil avbryte programmet, vrir du programvelgeren til AV.

FR

TOUCHE MARCHE/PAUSE

Après avoir sélectionné un programme attendre que le témoin "STOP" commence à clignoter avant de presser la touche MARCHE

Appuyez sur la touche pour commencer le cycle (une voyant s'allumera).

ATTENTION:
LORSQUE LA TOUCHE START A ETE ENCLENCHEE L'APPAREIL NE COMMENCERA LE CYCLE QU'APRES QUELQUES SECONDES.

CHANGER LA PROGRAMMATION APRES LE DEMARRAGE DE LA MACHINE (PAUSE)
Il est possible d'arrêter momentanément le programme pendant le cycle de lavage, en maintenant le bouton "MARCHE/PAUSE" enfoncé pendant environ deux secondes. Lorsque la machine est en mode de pause, les voyants des touches d'options, du temps restant du programme et de la vitesse d'essorage clignotent.

Le voyant lumineux " Témoin de verrouillage de porte " reste allumé pendant environ 2 minutes. Il est possible d'ouvrir la porte une fois le voyant lumineux éteint.
Pour relancer le programme, appuyez une nouvelle fois sur le bouton "MARCHE".

ANNULATION D'UN PROGRAMME SELECTIONNÉ
Pour annuler le programme, le sélecteur doit être mis sur la position OFF.
Sélectionnez un nouveau programme et mettez-le en marche, comme expliqué ci-dessus.

FI

Toimintopainikkeet pitää valita, ennen kuin KÄYNNISTYS- painiketta painetaan.

RYPISTYMISEN ESTO PAINIKE
(Ei PUUVILLA-ohjelmissa)
Tämän toiminnon avulla voidaan vähentää ryppyjen muodostumista . ***Sekoite- ja tekokuituohjelmissa*** *yhdistetään veden asteittainen jäähtyminen, rummun pyörimisen esto veden poiston ajaksi ja hellävarainen linkous.*
Hienopesuohjelmissa*, ei villapesussa, rypistymisen esto toimii kuten sekoite- ja tekokuituohjelmissa ja lisäksi ohjelma pysähtyy viimeisen huuhtelu jälkeen ja jättää pyykin veteen.*
Villapesussa *painikkeen ainoa toiminto on jättää pyykki veteen viimeisessä huuhtelussa.*

Kun pyykki jää veteen, painikkeen merkkivalo vilkkuu osoitukseksi siitä, että kone on tauko –vaiheessa.

Hienopesu- ja villaohjelma *voidaan päättää seuraavasti:*
- Vapauta RYPISTYMISEN ESTO painike lopettaaksesi ohjelman veden poistoon ja linkoukseen.
Jos et halua lingota vaatteita, vaan vain poistaa veden, tee seuraavasti:
- Käännä ohjelmanvalitsin OFF-asentoon
- Valitse vain veden poistamiseen tarkoitettu ohjelma
- Kytke koneeseen uudelleen virta painamalla KÄYNNISTYS-painiketta.

SV

Alternativknapparna ska tryckas in innan knappen START trycks in.

KNAPP FÖR SKRYNKELSKYDD
(Inte möjligt på bomulls programmen)
Denna funktion kan aktiveras för att minimera skrynklor, varefter man specificerar tvättprocessen närmare genom att välja tvättprogram och tvättsätt. Minsta möjliga påfrestning av ***blandad*** *tvätt säkerställs i synnerhet genom att kombinera ett skede med gradvis avkylning av vattnet och icke-rotation av korgen medan maskinen töms på vatten och en varsam centrifugering.*
För ***ömtåliga*** *tyger, med undantag av ylle, väljs de tvättskeden som har beskrivits ovan för blandad tvätt, med undantag av den gradvisa avkylningen av vattnet, men med ett extra skede där vattnet står stilla i trumman med stopp efter den sista sköljningen.*
I ***ylleprogrammet*** *har denna tryckknapp endast den funktionen, att textilerna lämnas kvar i vattnet efter den sista sköljningen, så att fibrerna blir så smidiga som möjligt.*
Under skölj stopp fasen kommer indikatorlampan att blinka för att visa att apparaten är i pause läge.
Tvättprocessen ***för ömtålig tvätt och ylle*** *kan avslutas på följande sätt:*
- Återställ knappen för SKRYNKELSKYDD för att avsluta processen med tömning och centrifugering. Om du inte vill centrifugera kläderna och aktivera endast vattentömning:
- Sätt programväljaren i läge AV.
- Välj bara programstyrd vattentömning
- Starta maskinen igen genom att trycka på knappen START.

D

DA

Indstillingsknapperne skal vælges, før du trykker på knappen START

ANTI KRØL KNAPPEN
(ikke muligt i bomuldsprogrammer)
I normal vaskeprogrammers slutning vil det varme vaskevand blive tilsat koldt vand, og ved udpumpningen vil tromlen stå stille, herefter vil maskinen centrifugere let. Hermed mindskes krølningen væsentlig, idet tøjet krøller nemt i varmt vand men ikke i koldt, og den lette centrifugering sikre at sæberesterne kommer ud af tøjet.
I **skåne** vaskeprogrammer stopper programmet med vand i maskinen og den lette centrifugering udelukkes.
I **uldprogrammet** vil anti krøl knappen kun medfører at programmet stopper med vand i maskinen.

Under skylle pauserne vil indikator lampen blinke for at vise at maskinen er i pause.

Efter **skåne- og uld** programmet kan udtømningen foretages ved at frakoble anti krøl knappen og programmet vil afslutte normalt.

Hvis tøjet ikke skal centrifugeres, men vandet udpumpes, skal du benytte følgende fremgangsmåde:
- Drej programvælgeren til OFF.
- Vælg kun udpumpning.
- Tænd maskinen igen ved at trykke på knappen START.

NO

Du må velge ønsket program før du trykker på START.

ANTIKRØLL KNAPPEN
(ikke muligt I bomuldsprogrammer)
I slutten av normale vaskeprogrammer vil det varme vaskevannet bli tilsatt kaldt vann. Ved utpumpingen vil trommelen stå stille, og maskinen vil sentrifugere lett.
Hermed minskes krøllningen vesentlig, da tøyet krøller lett i varmt vann men ikke i kaldt, og den lette sentrifugeringen sikrer at såperestene kommer ut av tøyet.
I **skåne** vaskeprogrammer stopper programmet med vann i maskinen og den lette sentrifugeringen utelukkes.
I **ullprogrammet** vil antikrøll knappen kun medføre at programmet stopper med vann i maskinen.

Under skylle pauserne vil indikator lampen blinke for åt vise at maskinen er I pause.

Etter **skåne-og ull** programmet kan uttømmingen foretas ved å frakoble antikrøll knappen og programmet vil avslutte normalt.

Hvis du ikke ønsker å sentrifugere tøyet, velger du programmet Utpumping på følgende måte:
- Vri programvelgeren til AV.
- Velg programmet Utpumping.
- Skru på maskinen igjen ved å trykke på START-knappen.

FR

Les options doivent être sélectionnées AVANT d'appuyer sur la touche "MARCHE".

TOUCHE "REPASSAGE FACILE"

Si vous utilisez cette touche (Non disponible sur les programmes COTON), il vous sera possible de réduire la formations des plis, selon le programme choisi et la nature du tissu lavé.

Tissu mixte et synthetique:
- le refroidissement de l'eau sera fait graduellement pour éviter les chocs thermiques;
- la vidange sera faite sans aucune action mécanique du tambour;
- une phase d'essorage doux, pour assurer la distension maximale des fibres.

Tissu délicat (sauf laine):
- Votre lave-linge effectuera les actions ci dessus mentionnées, ensuite un "arrêt cuve pleine" après le dernier rinçage.

Laine:
- Votre lave linge effectuera un "arrêt cuve pleine".

Le indicateur d'option clignote et le linge reste dans l'eau du tambour.

Pour terminer le cycle des tissus **délicats et de la laine**, les opérations à accomplir sont les suivantes :

1. Relâcher la touche de repassage facile pour terminer le cycle.

2. Sinon, vous pouvez effectuer une simple vidange

- Tourner le sélecteur de programme à la position "OFF";

- Sélectionner le programme "Uniquement vidange";

- Allumer de nouveau la lave-linge en appuyant sur la touche "MARCHE/PAUSE".

FI

AQUAPLUS-PAINIKE

Tällä painikkeella voit uuden Sensor Activa –järjestelmän ansiosta käynnistää uuden erikoispesun Valko-kirjopyykki- ja Tekokuidut-ohjelmissa. Toiminto on hellä vaatteiden kuiduille ja niiden käyttäjien herkälle iholle.
Pyykki pestään tavallista paljon suuremmassa vesimäärässä ja rummun pyörimisliikettä on tehostettu rummun täytön ja tyhjennyksen aikana, mikä takaa sen, että vaatteiden pesu ja huuhtelu onnistuu täydellisesti. Pesuveden määrää on lisätty, jotta pesuaine liukenee täysin, mikä varmistaa tehokkaan puhdistuksen. Veden määrää on lisätty myös huuhtelun aikana (5 erillistä huuhtelua), jolloin kaikki pesuainejäämät huuhtoutuvat kuiduista.
Toiminto on suunniteltu erityisesti herkkäihoisia varten, joille pieninkin pesuainemäärä aiheuttaa ärsytystä tai allergiaa.
Toimintoa suositellaan käytettäväksi pestäessä lasten vaatteita ja yleensäkin arkoja kankaita tai pestäessä froteevaatteita, joiden kuidut yleensä imevät itseensä enemmän pesuainetta.
Tämä toiminto on automaattisesti aktivoitu hienopyykki- ja villaohjelmissa.

SV

KNAPPEN AQUAPLUS

Du sätter igång en ny specialtvättcykel i programmen för Vit-kulörtvätt, Bland- och syntetmaterial när du trycker på knappen, tack vare det nya Sensor Activa System. Programmet behandlar textilfibrerna skonsamt, vilket också är bra för känslig hud.
Kläderna tvättas i en mycket större mängd vatten, som fylls på och töms ut enligt en ny princip med trumrotation i kombinerade cykler. Som resultat blir kläderna perfekt rengjorda och sköljda.
Mängden vatten i tvätten ökas så att tvättmedlet löses upp helt, vilket säkerställer effektiv tvättning. Mer vatten används också i sköljproceduren (5 separata sköljningar) så att allt tvättmedel sköljs ut ur fibrerna.
Funktionen är särskilt utformad för personer med ömtålig och känslig hud, där också obetydliga rester av tvättmedel kan orsaka hudirritationer och allergiska reaktioner.
Du rekommenderas att också använda denna funktion för barnkläder och för ömtåliga textilier i allmänhet, samt när du tvättar frottétextilier, där fibrerna brukar absorbera en större mängd tvättmedel.
Funktionen aktiveras alltid automatiskt i program för fintvätt och ylle.

E

DA

KNAPPEN AQUAPLUS

Ved at trykke på denne knap kan De, takket være det nye Sensor Activa System, aktivere en speciel, ny vaskecyklus under programmerne Kogevask, Skånevask og Syntetiske Stoffer. Med denne indstilling behandles tøjfibrene skånsomt, hvilket også sker af hensyn til brugeren af tøjet.
Tøjet vaskes i en større mængde vand, og det, sammen med den nye kombination af rotationer, hvor vand tages ind og pumpes ud, betyder, at tøjet er rengjort og skyllet perfekt.
Vandmængden øges under vask, så vaskemidlet opløses fuldstændigt, hvilket sikrer en effektiv vask. Vandmængden øges også under skylning (5 separate skylninger) for at fjerne alle spor af vaskemiddel fra tøjet.
Denne funktion er udviklet specielt til brugere med sart og følsom hud, hvor selv en meget lille mængde vaskemiddel kan medføre irritation eller allergi.
Det anbefales også, at denne funktion bruges til børnetøj og finvask generelt eller ved vask af frotté, da fibrene her suger en større mængde vaskemiddel.
Denne funktion er altid aktiveret ved vask på finvask- og uldprogrammer.

NO

AQUAPLUS-KNAPP

Ved å trykke på denne knappen kan du aktivere en spesiell, ny vaskesyklus i programmene for Motstandskyktige stoffer, Blandete og syntetiske stoffer, takket være det nye Sensor Activa-systemet.
Denne funksjonen er skånsom mot fibrene i plaggene og den følsomme huden til de som skal ha dem på seg.
Vaskingen skjer med mye høyere vannstand, og dette sammen med trommelens reverserende bevegelser når vannet fylles og tømmes, vil gi optimal vasking og skylling av tøyet. Den økte vannmengden gjør at vaskemiddelet løser seg fullstendig opp og sikrer en effektiv vask. Vannmengden er også økt under skylleprogrammet (5 separate skyllinger) for at ingen såperester skal henge igjen i fibrene.
Denne funksjonen er spesielt beregnet for mennesker med sensitiv hud. For disse kan selv små mengder såperester gi utslett og allergi.
Det anbefales at du også benytter denne funksjonen til vask av barnetøy og ømfintlige stoffer generelt, og når du vasker frottéplagg, fordi fibrene har en tendens til å absorbere større mengder av vaskemiddelet.
Denne funksjonen er alltid aktivert når du benytter programmene Skånevask og Ullvask.

FR

TOUCHE "AQUAPLUS"

Grâce au nouveau Sensor Activa System, il est possible, en activant la touche Aquaplus, d'effectuer un cycle de lavage spécifique pour les tissus **résistants** et **mixtes**. Le lavage ainsi effectué permet d'éliminer tout résidu lessiviel et donc de prendre soin des peaux délicates qui seront en contact avec ces fibres.
L'ajout d'une plus grande quantité d'eau au lavage ainsi que l'action renforcée de 5 rinçages avec essorages intermédiaires permettent d'obtenir un linge propre parfaitement rincé. Afin d'obtenir un résultat optimal de lavage, la quantité d'eau est accrue pendant cette phase du cycle garantissant une parfaite dilution de la lessive.
La quantité d'eau est également accrue au moment du rinçage de manière à éliminer toute trace de lessive des fibres.
Cette fonction a été spécialement étudiée pour les PEAUX DELICATES ET SENSIBLES pour lesquelles même un minimum de résidu de lessive peut causer irritations ou allergies.
Il est aussi conseillé d'utiliser cette fonction pour le LINGE DES ENFANTS, pour le LINGE DELICAT en général ainsi que pour le lavage des TISSUS EPONGE dont les fibres tendent à retenir la lessive.
Pour assurer une meilleure prestation de lavage, cette fonction est toujours active pendant les programmes Délicat et Laine.

FI

TEHOPESUPAINIKE
Tämä painike, jota voidaan käyttää vain **puuvillaohjelmissa**, käynnistä uuden Active-järjestelmän sensorit. Ne vaikuttavat valittuun lämpötilaan pitämällä sen tasaisena koko pesun aikana sekä rummun mekaaniseen toimintaan. Ohjelman tietyissä vaiheissa rumpu pyörii kahdella eri nopeudella. Kun pesuaine imeytyy vaatteisiin, rumpu pyörii siten, että pesuaine jakautuu tasaisesti. Pesun ja huuhtelun aikana rummun nopeus kuitenkin kasvaa, jotta puhdistus tapahtuisi mahdollisimman tehokkaasti. Tämän erikoisjärjestelmän ansiosta pesun tehokkuus paranee ILMAN, ETTÄ OHJELMAN KESTO PITENEE.

SV

INTENSIVE-KNAPPEN
*Trycker du på den här knappen aktiveras sensorerna i det nya Activa-systemet. Det kan bara aktiveras i programmet **Cotton** (bomull). Sensorerna påverkar vald temperatur som hålls på konstant nivå under hela tvättprogrammet och trummans mekaniska arbete.*
Trumman är utformad så att den vänder med två olika hastigheter vid särskilda tillfällen. När tvättmedlet sugs in i textilierna roteras trumman så att tvättmedlet fördelas enhetligt. Under tvätt och sköljningen ökas hastigheten så att rengöringen maximeras.
Tack vare detta specialsystem förbättras effektiviteten i tvättproceduren UTAN ATT TVÄTTPROGRAMMET BEHÖVER FÖRLÄNGAS.

F

ALOITUKSEN AJASTUS -PAINIKE
Laitteen käynnistysaika voidaan asettaa tällä painikkeella, ja sen käynnistystä voidaan lykätä 3, 6 tai 9 tuntia. Aseta ajastettu aloitus seuraavasti:
Valitse ohjelma (LOPETUS-merkkivalo vilkkuu)
Paina Aloituksen ajastus -painiketta (aina painiketta painettaessa aloitusta lykätään 3, 6 tai 9 tunnilla painallusten mukaan ja ajastusta vastaava valo syttyy).
Aloita Aloituksen ajastus -toiminto painamalla KÄYNNISTYS-painiketta (valittua Aloituksen ajastus -aikaa vastaava merkkivalo lakkaa vilkkumasta ja jää palamaan jatkuvasti).
Määritetyn ajastusajan lopussa ohjelma käynnistyy.

Aloituksen ajastus -toiminto voidaan peruuttaa seuraavasti:
Paina Aloituksen ajastus -painiketta, kunnes merkkivalot sammuvat (LOPETUS-valo vilkkuu), jolloin ohjelma voidaan käynnistää manuaalisesti KÄYNNISTYS-painikkeella, tai katkaise laitteesta virta siirtämällä ohjelmanvalitsin off-asentoon.

KNAPPEN STARTFÖRDRÖJNING
Utrustningens starttid kan ställas in med denna knapp. Starten kan fördröjas med 3, 6 eller 9 timmar.
Gör så här för att ställa in en fördröjd start:
Välj ett program (lampan "STOPP" blinkar)
Tryck på knappen Startfördröjning (varje gång knappen trycks in fördröjs starten med 3, 6 eller 9 timmar, och motsvarande lampor blinkar).
Tryck på START för att utlösa startfördröjningsfunktionen (lampan för den valda starttiden slutar blinka och lyser med fast sken).
Vid slutet av den inställda tidsfördröjningen startar programmet.

Gör så här för att avbryta startfördröjningsfunktionen:
Tryck på knappen startfördröjning tills lamporna stängs av (lampan "STOPP" blinkar) och programmet kan startas manuellt med knappen START eller utrustningen stängas av genom att sätta programväljaren i läge AV.

G

DA

KNAPPEN FOR INTENSIV VASK
Ved at trykke på denne knap, der kun kan aktiveres under bomuldsprogrammer, aktiveres sensorerne i det nye Activa-system. De påvirker både den valgte temperatur, der bevares konstant under hele vasken, samt tromlens mekaniske funktion.
Tromlen er fremstillet til at rotere ved to forskellige hastigheder på afgørende tidspunkter. Når vaskemidlet blandes med tøjet, roterer tromlen på en måde, så vaskemidlet fordeles jævnt.
Under vask og skylning øges tromlens rotationshastighed, for at optimere vaskeprocessen.
Takket være dette specielle system er vaskeeffektiviteten blevet forbedret UDEN AT FORLÆNGE VASKEPROGRAMMET.

NO

INTENSIV-KNAPPEN
*Ved å trykke på denne knappen, som bare kan brukes sammen med **Bomull**-programmet, aktiveres sensorene i det nye Activa-systemet. Disse berører både valgt temperatur, ved å holde denne konstant gjennom hele vaskeprogrammet, og den mekaniske trommelfunksjonen. Systemet gjør at trommelen roterer med to forskjellige hastigheter på forskjellige stadier i programmet. Når vaskemiddelet kommer inn i maskinen, roterer trommelen slik at vaskemiddelet blir fordelt på alt tøyet; mens den under vasking og skylling vil rotere med høyere hastighet for optimal vaskeeffekt. Med dette spesielle systemet vil vaskeresultatet bli bedre UTEN AT PROGRAMMET BRUKER LENGER TID.*

FR

TOUCHE "TRÈS SALE"
En pressant cette touche, activable uniquement pour les cycles **coton**, les capteurs du nouveau Activa System agissent sur la température sélectionnée pour la maintenir constante durant toutes les phases du cycle de lavage et sur la rotation du tambour.
En effet, le tambour tourne à deux vitesses différentes dans les moments déterminants.
Quand la lessive pénètre dans le linge, le tambour tourne de manière à ce qu'elle se répande de façon homogène ; la vitesse augmente au moment du lavage et du rinçage pour que l'action mécanique soit maximale.
Grâce à cette option, l'efficacité de lavage des taches réputées difficiles est très largement améliorée SANS AUGMENTER LA DUREE DU PROGRAMME.

KNAP TIL UDSKUDT START
Maskinens starttidspunkt kan indstilles med denne knap. Starten kan udskydes med 3, 6 eller 9 timer.
Følg nedenstående for at indstille udskudt start:
Vælg et program (indikatoren STOP blinker)
Tryk på knappen for udskudt start (hver gang du trykker på denne knap, udskydes starten med hhv. 3, 6 eller 9 timer, og den tilsvarende indikator blinker).
Tryk på START for at aktivere funktionen for udskudt start (den indikator, der er tilknyttet det valgte tidspunkt for udskudt start, holder op med at blinke og forbliver tændt).
Programmet starter, når den indstillede tidsforskydning er nået.

Sådan annulleres funktionen for udskudt start:
Tryk på knappen for udskudt start, indtil indikatoren holder op med at lyse (indikatoren STOP blinker), og programmet kan startes manuelt ved hjælp af knappen START, eller sluk maskinen ved at dreje programvælgeren til FRA.

UTSATT START-KNAPPEN
Du kan angi når maskinen skal starte med denne knappen, og forsinke starttidspunktet med tre, seks eller ni timer.
Slik programmerer du utsatt start:
Velg et program ("STOPP"-lampen blinker)
Trykk på Utsatt start-knappen (for hver gang du trykker på knappen, forsinkes starttidspunktet med henholdsvis tre, seks eller ni timer, og den tilhørende lampen vil blinke).
Trykk på START for å aktivere Utsatt start (indikatorlampen ved det valgte Utsatt start-tidspunktet, slutter å blinke og forblir PÅ).
Når tiden for utsatt start har utløpt, starter vaskeprogrammet.

Slik annullerer du Utsatt start:
Trykk på Utsatt start-knappen til indikatorlampene slukkes (STOPP-lampen blinker). Du kan starte programmet manuelt ved å trykke på START-knappen, eller slå av maskinen ved å vri programvelgeren til AV.

TOUCHE DEPART DIFFERE
Cette option permet de différer jusqu'à 9 heures la mise en marche du cycle de lavage. La sélection de temps se fait en appuyant sur la touche Départ Différé; Un voyant indique alors le temps sélectionné.
Lorsque la période de départ différé qui convient a été sélectionnée, appuyez sur la touche "MARCHE"

Si vous désirez annuler le Départ Différé, procédez de la maniére suivante :
Enfoncez la touche "Départ Différé" pour éteindre le témoin du Temp (le témoin "STOP" commence à clignoter).
Vouz devez alors presser la touche "MARCHE" pour la mise en marche du programme sélectionnée ou annuler le programme choisi en tournant la manette programmes sur la position "OFF".

FI	SV		
LINKOUSNOPEUSPAINIKE Linkousohjelmassa on tärkeää poistaa mahdollisimman paljon vettä pyykistä vahingoittamatta kankaita. Voit säätää koneen linkousnopeutta tarpeen mukaan. Tällä painikkeella voit hidastaa enimmäisnopeutta ja jopa peruuttaa linkouksen. Voit käynnistää linkousohjelman uudelleen painamalla painiketta, kunnes pääset valitsemaan haluamasi linkousnopeuden. **Jotta pyykki ei vahingoittuisi, nopeus ei voi olla suurempi kuin se, joka automaattisesti valitaan ohjelmaa valittaessa.** Voit muuttaa linkousnopeutta milloin tahansa ilman koneen pysäyttämistä.	***SPIN SPEED-KNAPPEN*** *Centrifugeringscykeln är viktig för att så mycket av vattnet som möjligt avlägsnas från tvätten utan att skada textilierna. Du kan justera centrifugeringens hastighet efter behov.* *Du kan minska hastigheten genom att trycka på knappen och även avstå från centrifugering om du vill.* *Vill du återställa centrifugeringscykeln behöver du bara trycka på knappen tills du når den hastighet du vill ha.* ***Det är inte möjligt att öka hastigheten till värden över dem som ställs in automatiskt vid programvalet, så att textilierna inte skadas.*** *Du kan ändra hastigheten när som helst, också utan att sätta maskinen i pausläge.*	**H**	
LINKOUSNOPEUDEN MERKKIVALO Kun valitset ohjelman, sen merkkivalo osoittaa automaattisesti ohjelman enimmäislinkousnopeuden. Jos valitset pienemmän linkousnopeuden, sen painikkeen merkkivalo syttyy.	***INDIKATORLAMPA FÖR CENTRIFUGERINGSHASTIGHET*** *När du ställer in ett program visas maximal centrifugeringshastighet automatiskt av en indikatorlampa.* *Du kan välja en lägre hastighet genom att trycka på en knapp så att den berörda indikatorlampan lyser.*	**I**	
JÄLJELLÄ OLEVAN AJAN MERKKIVALOT Tässä pesukoneessa on ajanhallintaa varten merkkivalojärjestelmä, jonka ansiosta tiedät koko ajan, kuinka paljon pesuaikaa on jäljellä. **Merkkivalo 90:** Jäljellä on yli 60 minuuttia. **Merkkivalo 60:** Jäljellä on alle 60 minuuttia. **Merkkivalo 30:** Jäljellä on alle 30 minuuttia. **Merkkivalo 15:** Jäljellä on alle 15 minuuttia. **Lopetuksen merkkivalo:** Ohjelma on päättynyt.	***INDIKATORLAMPOR FÖR TIDSNEDRÄKNINGSSYSTEM*** *För att bättre kunna hantera din tid, har tvättmaskinen ett indikatorbelysningssystem som håller dig konstant informerad om den återstående cykeltiden.* ***Lampan "90":*** *Mer än 60 minuter kvar* ***Lampan "60":*** *Mindre än 60 minuter kvar* ***Lampan "30":*** *Mindre än 30 minuter kvar* ***Lampan "15":*** *Mindre än 15 minuter kvar* ***Lampan "Stopp":*** *Programmet slut*	**L**	

DA	NO	FR
KNAP FOR VARIABEL CENTRIFUGERINGSHASTIGHED Centrifugeringen er meget vigtig for at få fjernet så meget vand fra vasketøjet som muligt uden at ødelægge det. De kan justere maskinens centrifugeringshastighed efter behov. Ved at trykke på denne knap er det muligt at reducere den maksimale centrifugeringshastighed eller annullere centrifugeringen, hvis det ønskes. Hvis De vil genoptage centrifugeringen, skal De blot trykke på knappen, til De når den ønskede centrifugeringshastighed. **Af hensyn til tøjet er det ikke muligt at øge hastigheden til mere end den automatisk anbefalede hastighed for det valgte program.** Det er muligt at ændre centrifugeringshastigheden når som helst – også uden at afbryde programmet midlertidigt.	***KNAPP FOR SENTRIFUGERINGSHASTIGHET*** *Sentrifugeringen er svært viktig for å få ut så mye vann som mulig av tøyet uten å skade stoffet. Du kan regulere sentrifugeringshastigheten etter behov.* *Ved å trykke på denne knappen er det mulig å redusere maksimumshastigheten, og du kan stanse sentrifugeringen hvis du ønsker.* *For å starte sentrifugeringen på nytt, trenger du bare å trykke på knappen til du får den ønskede hastigheten.* ***For at ikke stoffet skal bli skadet, er det ikke mulig å øke hastigheten utover den maksimumshastigheten som er automatisk innstilt for det enkelte programmet.*** *Det er til enhver tid mulig å regulere sentrifugeringshastigheten, også uten å trykke inn "Pause"-knappen.*	**TOUCHE "ESSORAGE"** La phase d'essorage est très importante pour la préparation à un bon séchage et votre modèle est doté d'une grande flexibilité pour satisfaire chaque exigence. En agissant sur cette touche vous pouvez réduire la vitesse maximale possible pour le programme sélectionnée, jusqu'à une complète élimination de l'essorage. Pour réactiver l'essorage, il est suffisant de presser la touche de nouveau, jusqu'à atteindre la vitesse choisie. **Pour la sauvegarde des tissus, il n'est pas possible d'augmenter la vitesse d'essorage, au-delà de celle qui est indiquée automatiquement au moment de la sélection du programme.** Il est toujours possible de modifier la vitesse d'essorage, sans mettre la machine en PAUSE.
KONTROLLAMPE FOR CENTRIFUGERINGSHASTIGHED Når De har angivet et program, vises den maksimale centrifugeringshastighed automatisk af den relevante kontrollampe. Hvis De vælger en lavere centrifugeringshastighed vha. knapperne, tændes den relevante kontrollampe.	***VARSELLAMPE FOR SENTRIFUGERINGSHASTIGHET*** *Når du velger et program, vil den aktuelle varsellampen vise den høyest mulige sentrifugeringshastigheten.* *Når du velger en lavere hastighet, vil den aktuelle varsellampen lyse.*	**INDICATEUR LUMINEUX VITESSE D'ESSORAGE** Une fois sélectionné le programme désiré, le voyant s'allumera relatif à la vitesse d'essorage maximale possible. En choisissant une vitesse inférieure en agissant sur la touche appropriée, le voyant correspondant s'allumera.
INDIKATORER FOR TIDSNEDTÆLLINGSSYSTEM Du kan bedre tilrettelægge din tid, da denne vaskemaskine har et indikatorsystem, så du hele tiden kan se, hvor lang tids vasketid der er tilbage. **Indikator ved 90:** Resterende tid over 60 minutter **Indikator ved 60:** Resterende tid er under 60 minutter **Indikator ved 30:** Resterende tid er under 30 minutter **Indikator ved 15:** Resterende tid er under 15 minutter **Indikator ved stop:** Programmet er slut.	***PROGRAMFORLØP-LAMPER*** *For at det skal være enklere for deg å styre tiden din, har vaskemaskinen indikatorlamper som hele tiden viser deg hvor lang tid som gjenstår av det aktuelle vaskeprogrammet.* ***Indikatorlampen 90:*** *Mer enn 60 minutter gjenstår* ***Indikatorlampen 60:*** *Mindre enn 60 minutter gjenstår* ***Indikatorlampen 30:*** *Mindre enn 30 minutter gjenstår* ***Indikatorlampen 15:*** *Mindre enn 15 minutter gjenstår* ***Indikatorlampen Stopp:*** *Programmet slutt.*	***INDICATEUR LUMINEUX TEMPS RESTANT*** *Afin de mieux gérer votre temps, ce lave-linge est équipé d'un système indicateur lumineux qui vous informe constamment sur le temps restant jusqu'à la fin du cycle.* ***Voyant "90" s'allume:*** *Temps restant supérieur à 60 minutes* ***Voyant "60" s'allume:*** *Temps restant inférieur à 60 minutes* ***Voyant "30" s'allume:*** *Temps restant inférieur à 30 minutes* ***Voyant "15" s'allume:*** *Temps restant inférieur à 15 minutes* ***Voyant "STOP"s'allume:*** *Fin du programme*

FI

PAINIKKEIDEN MERKKIVALOT

Merkkivalo painikkeen vieressä osoittaa, että toiminto on valittu.

OHJELMANVALITSIN, JOSSA OFF-ASENTO

VALITSINTA VOIDAAN KIERTÄÄ MOLEMPIIN SUUNTIIN. PESUKONE KÄYNNISTETÄÄN VALITSEMALLA OHJELMA OHJELMANVALITSIMELLA. TÄMÄN TILAN MERKIKSI LOPETUS-MERKKIVALO VILKKUU. MERKKIVALO VILKKUU SIIHEN ASTI, KUN KONE ON KÄYNNISTYNYT TAI PALANNUT OFF-ASENTOON.

Käynnistä haluamasi pesu painamalla **Start/Tauko**-painiketta.

Ohjelmanvalitsin pysyy valitun ohjelman kohdalla koko pesuvaiheen ajan.

Katkaise koneesta virta kääntämällä ohjelmavalitsin OFF-asentoon.

HUOMAUTUS: OHJELMANVALITSIN PITÄÄ PALAUTTAA OFF-ASENTOON JOKAISEN VAIHEEN JÄLKEEN TAI SILLOIN, KUN ALOITETAAN SEURAAVAA PESUA ENNEN SEURAAVAN OHJELMAN VALITSEMISTA JA KÄYNNISTÄMISTÄ.

SV

TRYCKKNAPPARNAS KONTROLLAMPA

Kontrollampan vid tryckknapparna tänds då man väljer en viss funktion.

PROGRAMVÄLJARKNAPP MED OFF POSITION.

KNAPPEN KAN VRIDAS I BÅDA RIKTNINGARNA. MASKINEN SLÅS PÅ GENOM ATT VÄLJA ETT PROGRAM MED PROGRAMVÄLJAREN. STATUS VISAS GENOM ATT LAMPAN "STOPP" BLINKAR, OCH FORTSÄTTER ATT BLINKA TILLS MASKINEN STARTATS ELLER MASKINEN ÅTERSTÄLLTS TILL LÄGET AV.

*Tryck på knappen **Start/Pause** för att påbörja vald cykel.*

Programväljaren har en fast position under hela tvättfasen och ändrar sig inte.

Stäng av maskinen genom att vrida programväljarknappen till OFF.

OBS: PROGRAMVÄLJAREN MÅSTE ÅTERSTÄLLAS TILL LÄGE AV VID SLUTET AV VARJE CYKEL ELLER VID START AV EN EFTERFÖLJANDE STARTCYKEL.

M

N

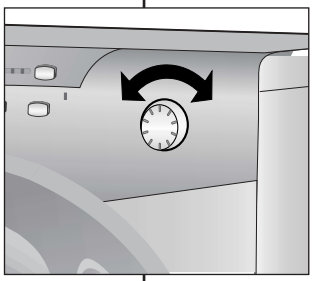

DA

KONTROLLYS BAG BETJENINGS KNAPPERNE

Kontrollyset bag betjeningsknapperne vil lyse når knappen er aktiveret d.v.s at funktionen er valgt.

PROGRAMVÆLGER KNAP MED OFF POSITION.

KNAPPEN KAN DREJES I BEGGE RETNINGER. MASKINEN TÆNDES VED AT VÆLGE ET PROGRAM VIA PROGRAMVÆLGEREN. DENNE STATUS ANGIVES VED, AT INDIKATOREN STOP BLINKER. DENNE INDIKATOR BLINKER, INDTIL MASKINEN STARTES ELLER SLUKKES.

Tryk på knappen **"Start/Pause"** for at starte det valgte forløb.

Programvælgeren bliver stående på det valgte program hele vaskprocessen.

Sluk maskinen ved at dreje programvælger knappen hen på OFF.

BEMÆRK! PROGRAMVÆLGEREN SKAL DREJES TIL OFF IGEN VED HVER ENDT VASK, ELLER NÅR DER STARTES EN EFTERFØLGENDE VASK, FØR DET NÆSTE PROGRAM VÆLGES OG STARTES.

NO

KONTROLLYS BAK BETJENINGS KNAPPENE

Kontrollyset bak betjeningsknappene vil lyse når knappen er aktivert d.v.s at funksjonen er valgt.

PROGRAMVELGER KNAPP MED OFF POSITION.

KNAPPEN KAN DREIES I BEGGE RETNINGER. DU SKRUR PÅ MASKINEN VED Å VELGE ET PROGRAM MED PROGRAMVELGEREN. DENNE STATUSEN VISES VED AT STOPP-LAMPEN BLINKER. LAMPEN FORTSETTER Å BLINKE HELT TIL MASKINEN HAR STARTET ELLER MASKINEN SETTES TILBAKE I AV-STILLING.

*Trykk på **"Start/Pause"**-knappen for å starte det valgte programmet.*

Programvelgeren blir stående på det valgte program hele vaskeprosessen.

Slå av maskinen ved å drei programvelger knappen til OFF.

MERK: PROGRAMVELGEREN MÅ VRIS TILBAKE TIL AV ETTER HVER VASKESYKLUS, ELLER NÅR DU STARTER EN PÅFØLGENDE VASK FØR NESTE PROGRAM VELGES OG STARTES.

FR

LES VOYANTS DES TOUCHES

Ces voyants s'allument dès que les touches sont enclenchées.

MANETTE DES PROGRAMMES DE LAVAGE AVEC OFF

ELLE PEUT TOURNER DANS LES DEUX SENS. LA MACHINE EST MISE EN MARCHE EN SELECTIONNANT UN PROGRAMME SUR LE SELECTEUR DE PROGRAMME. CE MODE EST INDIQUE PAR LE VOYANT LUMINEUX STOP, QUI CLIGNOTE JUSQU'A CE QUE LA MACHINE SE METTE EN MARCHE OU JUSQU'A CE QU'ELLE SOIT REMISE EN POSITION OFF.

Appuyez sur la touche "**MARCHE/PAUSE**" pour commencer le cycle.

Le cycle de lavage se réalisera avec la manette des programmes arrêtée sur le programme sélectionné jusqu'à la fin de celui-ci.

A la fin du lavage, mettez la machine à l' arrêt en tournant la manette programmes sur la position "OFF"

NOTE: LORS DE LA MISE EN MARCHE DU CYCLE DE LAVAGE SUIVANT, LE SELECTEUR DE PROGRAMME DOIT ETRE REMIS EN POSITION OFF AVANT DE SELECTIONNER ET DE LANCER LE PROGRAMME SUIVANT.

FI

OHJELMATAULUKKO

Ohjelmataulukko		OHJELMAN-VALITSIN VALITTUNA:	TÄYTTÖ-MÄÄRÄ MAX kg*			LÄMPÖ-TILA °C MAX	PESUAINEKOTELO 2	❀	1
Valko-kirjopyykki Puuvilla, Pellava,	Valko-kirjopyykki	90	5	6	7,5	90°	●	●	
	Valko-kirjopyykki + esipesu	60 P	5	6	7,5	60°	●	●	●
Puuvilla, Pellava, Kestävät sekoitteet	Kirjopyykki, kestävät värit	60 **	5	6	7,5	60°	●	●	
	Kirjopyykki, kestävät värit	40	5	6	7,5	40°	●	●	
	Kirjopyykki, arat värit	30	5	6	7,5	30°	●	●	
Kaikki yllämainitut	Kirjopyykki, arat värit, kylmäpesu	❄	5	6	7,5	-	●	●	
Sekoitetekstiilit ja tekokuidut Polyamidi, Polyesteri, Puuvillasekoitteet	Tekokuidut, kestävät värit + esipesu	60 P	2,5	3	3,5	60°	●	●	●
	Tekokuidut, kestävät värit	60 **	2,5	3	3,5	60°	●	●	
	Tekokuidut, kestävät värit	50	2,5	3	3,5	50°	●	●	
	Tekokuidut, arat värit	40	2,5	3	3,5	40°	●	●	
Kaikki yllämainitut	Paidat	30	2,5	3	3,5	30°	●	●	
	Tekokuidut, arat värit, kylmäpesu	❄	2,5	3	3,5	-	●	●	
Hienopyykki Villa	Hienopyykki	40 **	1,5	1,5	2	40°	●	●	
	Konepesun kestävä villa	30	1	1	1,5	30°	●	●	
	Konepesun kestävä villa, kylmäpesu	❄	1	1	1,5	-	●	●	
	Käsipesu	30	1	1	1,5	30°	●	●	
Erikoisohjelmat	Huuhtelu		-	-	-	-	△	●	
	Nopea linkous		-	-	-	-			
	Tyhjennys		-	-	-	-			
	"Mix & Wash System" ohjelma	M&W	5	6	7,5	40°	●	●	
	32 min pikaohjelma	32'	2	2	2	50°	●		

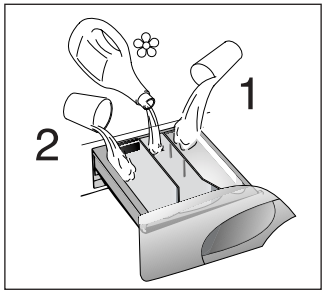

Huom!

* Kuivan pyykin enimmäismäärä käytetyn mallin mukaan (katso arvokilpeä).

Jos kyseessä on erittäin likainen pyykki, suositeltava täyttömäärä on 3/4 kg.

Linkousnopeutta voidaaan myös vähentää pyykille sopivaksi tai hellävarainen pyykki voidaan jättää linkoamatta.

** EN 60456 mukainen ohjelma

△ Kun vain osassa pyykkiä on tahroja, jotka täytyy käsitellä valkaisuaineella, tahran esipesu voidaan tehdä pesukoneessa.
Kaada valkaisuainetta nestemäisen valkaisuaineen kaukaloon, jonka olet asettanut pesuainekaukalon osaan **"2"**, ja valitse huuhtelun erikoisohjelma ( ).
Kun tämä vaihe on ohi, käännä ohjelmanvalitsin **"OFF"**-asentoon, lisää loput pyykistä ja jatka normaalia pesua parhaiten sopivalla ohjelmalla.

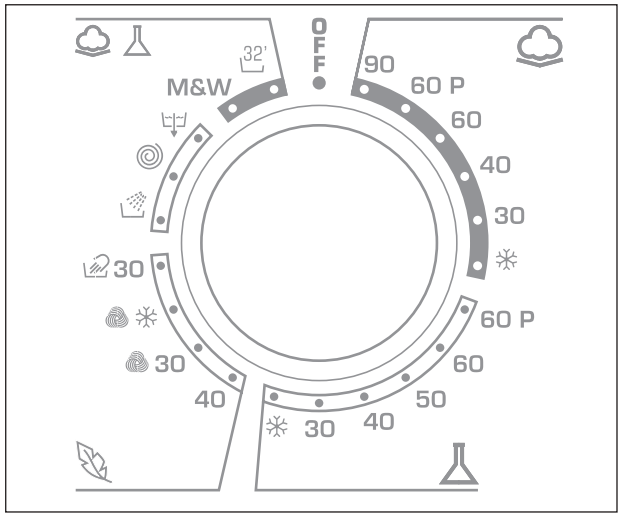

AVSNITT 7

PROGRAM TABELL

Tvättprogram		PROGRAM-VÄLJARE PÅ:	TVÄTTMÄNGD MAX kg*			TEMPE-RATUR MAX °C	TVÄTTMEDELSFACK 2	❀	1
Vit-kulörtvätt Bomull, Linne	Vittvätt	90	5	6	7,5	90°	●	●	
Tåligt blandmaterial Bomull	Vittvätt med förtvätt	60 P	5	6	7,5	60°	●	●	●
	Kulörtvätt färgäkta	60 **	5	6	7,5	60°	●	●	
	Kulörtvätt färgäkta	40	5	6	7,5	40°	●	●	
	Kulörtvätt inte färgäkta	30	5	6	7,5	30°	●	●	
Alla ovannämnda	Kulörtvätt inte färgäkta	❄	5	6	7,5	-	●	●	
Bland- och syntetmaterial Plyamid, Polyester, Bomull, Blandat	Kulörtvätt färgäkta med förtvätt	60 P	2,5	3	3,5	60°	●	●	●
	Kulörtvätt färgäkta	60 **	2,5	3	3,5	60°	●	●	
	Kulörtvätt färgäkta	50	2,5	3	3,5	50°	●	●	
	Kulörtvätt inte färgäkta	40	2,5	3	3,5	40°	●	●	
Alla ovannämnda	Skjortor	30	2,5	3	3,5	30°	●	●	
	Kulörtvätt inte färgäkta	❄	2,5	3	3,5	-	●	●	
Fintvätt Ylle	Skontvätt	40 **	1,5	1,5	2	40°	●	●	
	Ullprogram	30	1	1	1,5	30°	●	●	
	Ullprogram	❄	1	1	1,5	-	●	●	
	Handtvätt	30	1	1	1,5	30°	●	●	
Special	Sköljningar		-	-	-	-	△	●	
	Snabbcentrifugering		-	-	-	-			
	Utpumpning		-	-	-	-			
	Programmet "Mix &Wash System"	M&W	5	6	7,5	40°	●	●	
	32 minuters snabbtvätt	32'	2	2	2	50°	●		

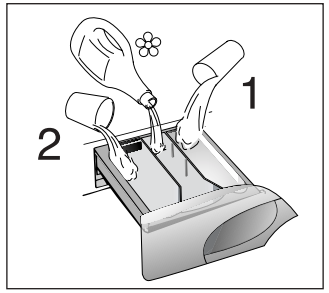

OBS!:

* Största tvättkapacitet med torra kläder, enligt den modell som används (se uppställningen med kapacitetsvärden).

Vid verkligt hårt smutsad tvätt bör maskinen endast fyllas med 3/4 kg.

Också centrifugeringshastigheten kan sänkas enligt anvisningarna på tygets lapp eller centrifugeringen kan helt utelämnas för mycket ömtåliga tyger.

** Program enligt EN 60456.

△ Om bara ett begränsat antal artiklar har fläckar som kräver behandling med blekmedel går det att ta bort en fläck i förväg i tvättmaskinen.
Häll blekmedlet i behållaren för flytande blekmedel som finns i facket som är märkt **"2"** i tvättmedelsluckan och ställ in programmet på "SKÖLJNING" ( ).
När detta är utfört vrider du programknappen till **"OFF"**, lägger i resten av textilierna och fortsätter med ett vanligt tvättprogram.

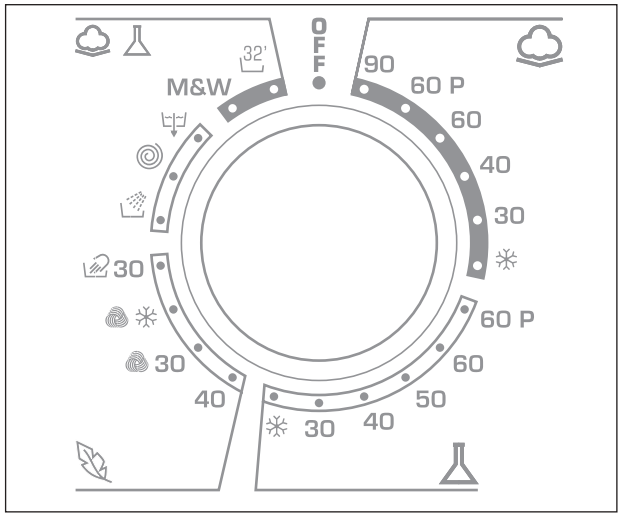

KAPITEL 7

PROGRAM OVERSIGT

Vaskeprogrammer:		PROGRAM VÆLGEREN PÅ:	FYLDNIG MAX kg*			TEMPE-RATUR °C	FYLDNING I SÆBESKUFFE		
							2	❀	1
Kogevask Normal Vask Bomuld Linned	Hvid vask	90	5	6	7,5	90°	●	●	
Bomuld, Blandet, Kraftigt	Hvid vask med forvask	60 P	5	6	7,5	60°	●	●	●
Bomuld, Blandet	Kulørt vask farveægte	60 **	5	6	7,5	60°	●	●	
	Kulørt vask farveægte	40	5	6	7,5	40°	●	●	
	Kulørt vask ikke farveægte	30	5	6	7,5	30°	●	●	
Bomuld	Kulørt vask ikke farveægte	❄	5	6	7,5	-	●	●	
Skånevask Syntetiske Stoffer Nylon, Perlon, Blandet, Bomuld	Kulørt vask farveægte med forvask	60 P	2,5	3	3,5	60°	●	●	●
Bomuld Blandet, Syntetisk	Kulørt vask farveægte	60 **	2,5	3	3,5	60°	●	●	
Nylon, Dralon, Trevira	Kulørt vask farveægte	50	2,5	3	3,5	50°	●	●	
	Kulørt vask ikke farveægte	40	2,5	3	3,5	40°	●	●	
Sart, Blandet, Syntetisk	Skjorter	30	2,5	3	3,5	30°	●	●	
	Kulørt vask ikke farveægte	❄	2,5	3	3,5	-	●	●	
Ekstra Finvask ULD vask	Skånevask	40 **	1,5	1,5	2	40°	●	●	
	Uldvask	30	1	1	1,5	30°	●	●	
	Uldvask	❄	1	1	1,5	-	●	●	
	Håndvask	30	1	1	1,5	30°	●	●	
Speciel	Skylninger		-	-	-	-	△	●	
	centrifugering		-	-	-	-			
	Udpumpning		-	-	-	-			
	Programmet "Mix & Wash System"	M&W	5	6	7,5	40°	●	●	
	32 minutter quick vask	32'	2	2	2	50°	●		

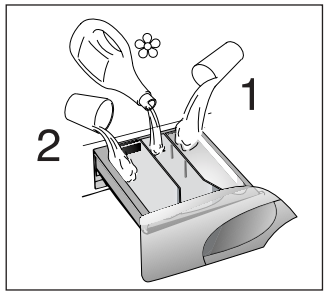

Vigtige noter:

* Den maksimale kapacitet for tørt tøj i henhold til den anvendte model (se oversigt).

Hvis der er tale om usædvanligt snavset Tøj, anbefales det kun at fylde maskinen med 3/4 kg.

Centrifugerings hastigheden kan ligeledes vælges frit, og kan også udelades helt, især til de sarte vaske programmer.

** Programmer efter CENELEC EN 60456.

△ Når det kun er et begrænset antal artikler, der har pletter, der kræver behandling med flydende blegemiddel, kan forbehandling ske i vaskemaskinen.
Hæld blegemidlet i den beholder til flydende blegemiddel, der er sat i rum **"2"** i sæbeskuffen, og vælg tillægsprogrammet "SKYL" ( ).
Når programmet er færdigt, skal De dreje programvælgeren hen på **"OFF"** og lægge resten af tøjet i maskinen og fortsætte med en normal vask på det relevante program.

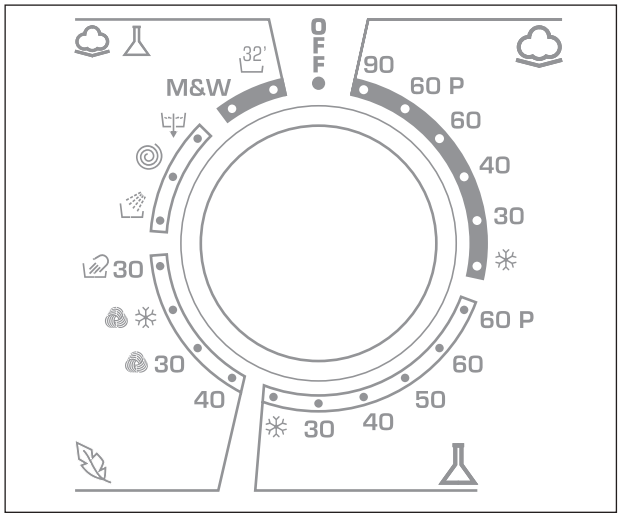

TABEL OVER VASKEPROGRAMMER

Vaskeprogrammer:		PROGRAM VELGEREN PÅ:	MAKS. VEKT kg*			VELG TEMP. °C	BRUK AV VASKEMIDDEL 2	❀	1
Motstandskyktige stoffer Bomull, lin	Hvit vask	90	5	6	7,5	90°	●	●	
Bomull, blandet motstandsdyktighet	Hvit vask med forvask	60 P	5	6	7,5	60°	●	●	●
Bomull, blandet	Kulørt vask fargeekte	60 **	5	6	7,5	60°	●	●	
	Kulørt vask fargeekte	40	5	6	7,5	40°	●	●	
	Kulørt vask ikke fargeekte	30	5	6	7,5	30°	●	●	
Bomull	Kulørt vask ikke fargeekte	❄	5	6	7,5	-	●	●	
Blandete og syntetiske stoffer (nylon, perlon), blandet bomull	Kulørt vask fargeekte med forvask	60 P	2,5	3	3,5	60°	●	●	●
Bomull, blandete og syntetiske stoffer	Kulørt vask fargeekte	60 **	2,5	3	3,5	60°	●	●	
Syntetiske stoffer (nylon, dralon, trevira)	Kulørt vask fargeekte	50	2,5	3	3,5	50°	●	●	
	Kulørt vask ikke fargeekte	40	2,5	3	3,5	40°	●	●	
Blandete, ømtålige syntetiske stoffer	Skjorter	30	2,5	3	3,5	30°	●	●	
	Kulørt vask ikke fargeekte	❄	2,5	3	3,5	-	●	●	
Svært ømtålige stoffer Ull Syntetiske stoffer (dralon, akryl, trevira)	Skånevask	40 **	1,5	1,5	2	40°	●	●	
	Ullvask	30	1	1	1,5	30°	●	●	
	Ullvask	❄	1	1	1,5	-	●	●	
	Håndvask	30	1	1	1,5	30°	●	●	
Spesial	Skylninger		-	-	-	-	△	●	
	Høy sentrifugerings-hastighet		-	-	-	-			
	Utpumping		-	-	-	-			
	blandingsvask programmet	M&W	5	6	7,5	40°	●	●	
	32 minutter hurtigvask	32'	2	2	2	50°	●		

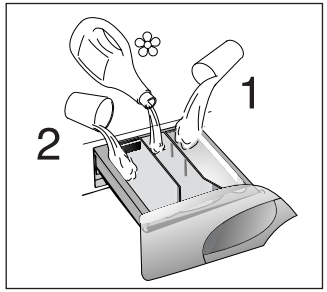

Merk

* Maksimum mengde tørt vasketøy, beregnet etter hvilke tekstiler det gjelder (se tabell).

Ved svært skittent undertøy bør man ikke ha i mer enn maks. 3/4 kg.

Sentrifugeringshastigheten kan på samme måte velges fritt, og kan også helt utelukkes, især til de sarte vaske programmene.

** Program ifølge EN 60456

△ Når bare en del av vasketøyet har flekker som krever behandling med flytende blekemiddel, kan tøyet forbehandles i vaskemaskinen.
Hell blekemiddelet i beholderen for flytende blekemiddel, som er satt inn i rommet merket **"2"** i såpeskuffen, og velg det spesielle "SKYLLE"-programmet ( ).
Når programmet er avsluttet, vri programvelgeren til **"AV"**, legg i resten av tøyet og velg et normalprogram som passer til den aktuelle tøyvasken.

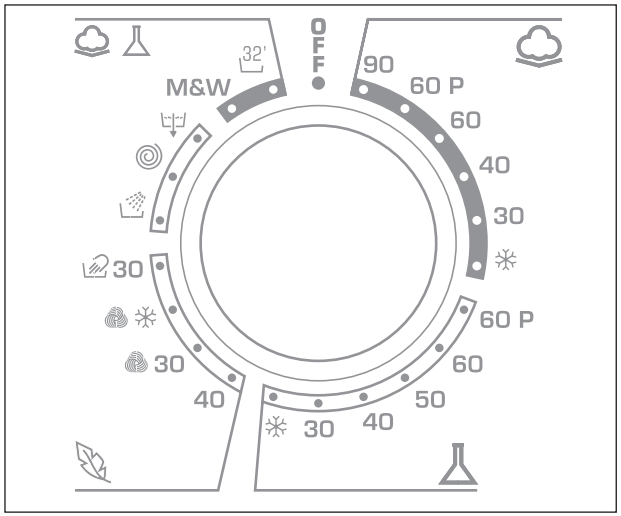

FR

TABLEAU DES PROGRAMMES

PROGRAMME POUR:		MANETTE DES PROGRAMME DE LAVAGE SUR:	CHARGE MAXI kg*			TEMP. °C	CHARGE DE LESSIVE		
							2	❀	1
Tissus résistants Coton, lin, chanvre	Blanc	90	5	6	7,5	90°	●	●	
Coton, mixtes résistants	Couleurs résistantes avec prélavage	60 P	5	6	7,5	60°	●	●	●
Coton, mixte	Couleurs résistantes	60 **	5	6	7,5	60°	●	●	
	Couleurs résistantes	40	5	6	7,5	40°	●	●	
	Couleurs délicates	30	5	6	7,5	30°	●	●	
Coton	Couleurs délicates Lavage à froide	❄	5	6	7,5	-	●	●	
Tissus mixtes et synthétiques Mixtes résistants	Couleurs résistantes avec prélavage	60 P	2,5	3	3,5	60°	●	●	●
Mixtes, cotons, Synthétiques	Couleurs résistantes	60 **	2,5	3	3,5	60°	●	●	
Synthétiques (Nylon, mixtes de coton)	Couleurs résistantes	50	2,5	3	3,5	50°	●	●	
	Couleurs délicates	40	2,5	3	3,5	40°	●	●	
Mixtes, Synthétiques délicats	Chemises	30	2,5	3	3,5	30°	●	●	
	Couleurs délicates Lavage a froide	❄	2,5	3	3,5	-	●	●	
Tissus très délicats	Délicat	40 **	1,5	1,5	2	40°	●	●	
Laine Synthétiques acryliques	Laine "lavable en machine"	30	1	1	1,5	30°	●	●	
	Laine "lavable en machine"	❄	1	1	1,5	-	●	●	
	Lavage main	30	1	1	1,5	30°	●	●	
Speciaux	Rinçage		-	-	-	-	△	●	
	Essorage Energique		-	-	-	-			
	Uniquement vidange		-	-	-	-			
	Programme "Mix & Wash System"	M&W	5	6	7,5	40°	●	●	
	Cycle rapide 32'	32'	2	2	2	50°	●		

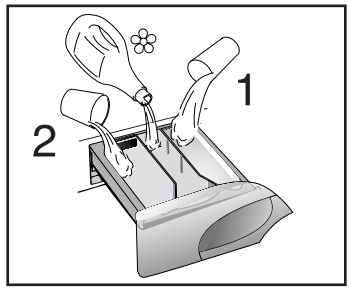

Notes importantes

**Pour la maximale capacité de linge sec consulter la plaque technique.*

Si les sous-vêtements sont très sales, réduire le chargement à 3/4 kg maxi.

*** Programmes en accord CENELEC EN 60456.*

Pour chaque programme vous avez la possibilité de sélectionner la vitesse d'essorage selon les conseils du fabricant du tissu. Si l'étiquette du textile ne présente pas d'indication, vous pouvez essorer à la vitesse maximale.

△ *Quand certaines pièces ont des taches qui doivent être traitées par un produit blanchissant liquide, vous pouvez les détacher dans la machine. Introduire dans la section "**2**" du tiroir à lessive le bac pour les produits liquide, le remplir avec le produit blanchissant liquide et sélectionner le programme "RINÇAGE" ( ).*
Après ce traitement, tourner la manette des programmes sur la position "OFF", ajouter à ces pièces le reste du linge et effectuer un lavage normal, selon le programme choisi.

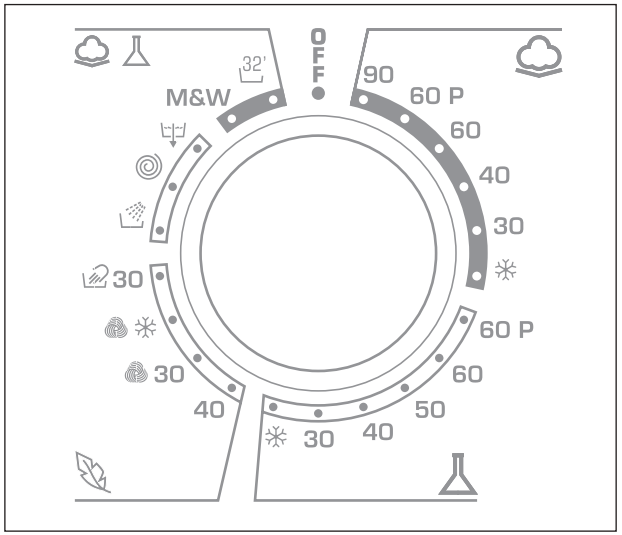

FI

KAPPALE 8

OHJELMAN VALINTA

Pesukoneessa on 4 erilaista ohjelmaryhmää , jolloin kullekkin tektiilityypille voidaan valita paras mahdollinen pesuohjelma.
Ohjelmaryhmissä on erilainen käyntirytmi, pesulämpötila , ohjelmankulku ja - kesto.

1 VALKO- JA KIRJOPYYKKI
Tehokkain pesuohjelma. Pesuvaiheen jälkeen huuhtelut. Jokaisen huuhtelun jälkeen välilinkous , jolloin pyykki huuhtoutuu mahdollisimman tehokkaasti. Pesuveden hidas jäähdytys estää rypistymistä. Pitkä loppulinkous poistaa veden tehokkaasti.

2 SEKOITETEKSTIILIT JA TEKOKUIDUT
Varsinaisessa pesussa tässä ohjelmaryhmässä oma käyntirytmi. Kolme huuhtelua korkeassa vesimäärässä ovat helläväraisia ja takaavat hyvän huuhtelutuloksen.

3 HIENOPYYKKI
Tämän ryhmän ohjelmissa käyntirytmi on erittäin helläväraisen ja soveltuu aroille tekstiileille mm. villalle. Sekä pesussa että huuhtelussa on korkea vesitaso.

KÄSIPESU 30°
Tässä pesukoneessa on myös helläväraisen Käsipesu-ohjelma. Tämä ohjelma mahdollistaa konepesun sellaisillekin vaatteille, joissa on pesumerkintä "Vain käsipesu sallittu". Ohjelman pesulämpötila on 30°C ja siihen kuuluu 3 huuhtelua ja lyhyt linkous.

SV

AVSNITT 8

VAL AV PROGRAM

För att klara av olika grader av nedsmutsning och olika typer av textilier finns det 4 grupper av tvättprogram med varierande tvättrytm, temperatur och tvättid.

1. VIT- OCH KULÖRTVÄTT
Programmen är avsedda att ge optimal tvätteffekt. Sköljningar med mellancentrifugering ger bästa sköljresultat.
Den gradvisa sänkningen av vattnets temperatur förhindrar att tvätten blir skrynklig. Den effektiva slutcentrifugeringen underlättar torkningen.

2 BLAND- OCH SYNTETMATERIAL
Vid för- och huvudtvätten är resultatet optimalt tack vare trummans olika rotationsrytmer. Tre sköljningar med hög vattennivå garanterar en skonsam behandling och ett effektivt resultat.

3 FINTVÄTT
Detta program med alternativa rotations- och blötningsfaser är mycket skonsamt och lämpar sig för ömtåliga textilier bl.a. ylle. Hög vattennivå både vid tvättning och sköljning.

HANDTVÄTT 30°
Tvättmaskinen har också ett "handtvättprogram" som kan användas om plaggets tvättråd visar "bara Handtvätt". Programmet innehåller skontvätt 30 grader därefter 3 skonsamma sköljningar med en svag centrifugering.

DA

KAPITEL 8

VALG AF PROGRAM

Til at behandle de forskellige tekstiltyper, og forskellige tilsmudsningsgrader, har denne maskine 4 forskellige program-områder. (se programoversigt).

1 NORMAL VASK - KOGEVASK - NORMALE TEKSTILER
Dette program er udviklet for at give de bedste vaskeresultater. Skyl og mellemcentrifuge sikrer perfekt skylning, der effektivt fjerner alle sæberester. Trinvis afkølning af vandet sikrer at tøjet ikke krøller. En afsluttende kraftig centrifugering sikrer en lille restfugtighed.

2 FINVASK - SYNTETISK VASK
Under finvask arbejder maskinen med skåne vaskebevægelser, der er meget nøje afstemt til de syntetiske stoffer. De tre skyl med ekstra høj; vandstand, giver tøjet en meget skånsom behandling, og et meget fint vaskeresultat.

3 EKSTRA FIN VASK - ULDPROGRAM
Dette program præsenterer et helt nyt koncept for vask. Vaskebevægelser og opblødningsfaser er afstemt, specielt for meget sarte tekstiler. Feks. MASKINVASKBAR ULD.

HÅNDVASK 30°
Vaskemaskinen har også et "håndvaske program" som kan anvendes hvis tøjets vaskeanvisning viser "kun Håndvask". Programmet indeholder svag vask ved 30 grader efterfulgt af 3 skånsomme skylninger med en svag centrifugering.

NO

KAPITTEL 8

VALG

For å kunne behandle forskjellige typer tekstiler og forskjellige typer smuss best mulig, har denne vaskemaskinen 4 forskjellige programvalg for vaskeprogram, temperatur og varighet (se tabell over vaskeprogrammer).

1 SOLIDE STOFFER
Programmene gir maksimal vaskeeffekt og skylling med mellomsentrifugering gir optimal skylling av tøyet. En gradvis reduksjon av vaskevannets temperatur gir dessuten maxsimal beskyttelse mot krølling, og den avsluttende sentrifugeringen sikrer best mulig tørking.

2 BLANDEDE OG SYNTETISKE STOFFER
Hovedvask gir best resultat takket være trommelens reverserende bevegelser. Skylling med høy vannstand gir skånsom behandling og best resultat.

3 SÆRLIG ØMFINTLIGE STOFFER

Denne nye vaskesyklusen, med veksling mellom vasking og bløtlegging, er spesielt anbefalt for særlig ømfintlige stoffer som ren ull. Vasking og skylling skjer med høy vannstand for a sikre de beste resultater.

HÅNDVASK 30°
Vaskemaskinen har også et "håndvaske program" som kan anvendes hvis tøyets vaskeanvisning viser "kun Håndvask". Programmet indeholder skånsom vask ved 30 grader etterfulgt av 3 skånsomme skyllinger med en svag sentrifugering.

FR

CHAPITRE 8

SELECTION

L'appareil dispose de 4 groupes de programmes différents pour laver tous types de tissus et selon différents degrés de salissure en attribuant au type de lavage, la température et la durée (voir tableau des programmes de lavage).

1. TISSUS RÉSISTANTS
Ces programmes sont destinés à accomplir des lavages et des rinçages avec le maximum d'efficacité.
Ils sont entrecoupés de cycles d'essorages qui offrent des résultats parfaits sur le rinçage. L'essorage final retire le maximum d'eau contenue dans les tissus.

2. TISSUS MIXTES ET SYNTHÉTIQUES
La combinaison d'un système de lavage efficace, une rotation optimum du tambour et l'autogestion du niveau d'eau assurent des résultats de lavage excellents, pendant qu'un rinçage délicat évite les faux plis.

3. TISSUS TRÈS DÉLICATS
Il s'agit d'un nouveau concept de lavage qui alterne des moments de brassage et de trempage du linge; ce processus est particulièrement indiqué pour le lavage de tissus extrêmement délicats comme la Pure Laine Vierge. Le lavage et le rinçage sont effectués à pleine eau afin d'obtenir les meilleures prestations.

LAVAGE A LA MAIN
Cette machine à laver est également équipée d'un programme de Lavage à la main.
Ce programme vous permet d'effectuer un cycle de lavage complet pour les vêtements qui exigent d'être lavés à la main.
Le programme a une température de 30°C et se termine par 3 rinçages et un essorage rapide.

FI

4. Erikois ohjelmat

ERITYINEN HUUHTELUOHJELMA
Tämä ohjelma tekee kolme huuhtelua ja välilinkoukset (jotka voi estää vastaavalla painikkeella). Sitä voidaan käyttää minkä tahansa pyykin huuhtelemiseen, esimerkiksi käsinpesun jälkeen.

Tätä ohjelmaa voidaan käyttää valkaisuohjelmana (katso pesuohjelmataulukkoa).

ERITYINEN NOPEA LINKOUS - OHJELMA
NOPEA LINKOUS linkoaa enimmäisnopeudella (jota voi hidastaa vastaavalla painikkeella).

VEDEN TYHJENNYS OHJELMA

Tämä ohjelma tyhjentää veden rummusta.

SV

4. Specialprogram

SPECIALPROGRAMMET "SKÖLJNING"
Programmet genomför tre sköljningar med en direkt efterföljande centrifugering (som kan saktas ner eller uteslutas med en knapp). Det kan användas för att skölja alla typer av textilier, till exempel handdukar.

Programmet kan också användas vid blekning (se tabellen över tvättprogram).

SPECIALPROGRAMMET "SNABB CENTRIFUGERING"
Programmet för snabb centrifugering genomförs med maximal centrifugering (hastigheten kan sänkas med en knapp).

UTPUMPNINGSPROGRAM

Detta program pumpar bara ut vattnet.

DA

4. Speciel programmer

TILLÆGSPROGRAMMET SKYL

Under dette program udføres 3 skylninger med mellemliggende centrifugeringer (der kan reduceres eller annulleres vha. den relevante knap). Programmet kan bruges til skylning af alle stoftyper, f.eks. kan det anvendes efter Håndvask.

Programmet kan også bruges som en del af blegningsforløbet (se programoversigt).

TILLÆGSPROGRAMMET CENTRIFUGERING
Programmet Centrifugering udfører en maksimal centrifugering (der kan reduceres vha. den relevante knap).

UDPUMPNING ALENE

Dette program vil alene pumpe vandet ud af tromlen.

NO

4. Spesial programmer

SPESIELT "SKYLLE"-PROGRAM

Dette programmet utfører tre skyllinger med mellomsentrifugering (sentrifugeringen kan reduseres eller utelates ved å trykke på den riktige knappen). Det kan benyttes til skylling av alle typer tekstiler, også ved håndvask.

Dette programmet kan også benyttes som blekeprogram (se tabell for vaskeprogrammer).

SPESIELT PROGRAM FOR "HØY SENTRIFUGERINGSHASTIGHET"
Programmet "HØY SENTRIFUGERINGSHASTIGHET" utfører sentrifugering på maksimumshastighet (hastigheten kan reduseres ved å trykke på den riktige knappen).

KUN TØMMING

Dette programmet vil kun tømme vannet ut av trommelen.

FR

4. SPECIAUX

PROGRAMME SPÉCIAL "RINÇAGE"
Ce programme effectue trois rinçages et un essorage intermédiaire (qui peut être réduit ou supprimé en agissant sur la touche appropriée). Il peut être utilisé pour rincer tous types de tissus, par exemple après un lavage à la main.

Ce programme peut être en outre utilisé comme cycle de BLANCHISSAGE (voir le tableau des programmes).

PROGRAMME SPÉCIAL "ESSORAGE ENERGIQUE"
Ce programme effectue un essorage à la vitesse maximale (qui peut être réduit en agissant sur la touche appropriée).

UNIQUEMENT VIDANGE

Ce programme vous permet d'effectuer la vidange de l'eau.

FI

"MIX & WASH" -OHJELMA
Tämän on **Candyn** erikoisominaisuus, joka antaa käyttäjälle kaksi suurta etua:

- Erityyppistä pyykkiä voidaan pestä yhdessä (esimerkiksi puuvillaa ja synteettisiä kuituja jne.) KESTÄVÄT VÄRIT.
- Pesussa voidaan säästää huomattavasti energiaa.

Mix & Wash -ohjelman lämpötila on 40 °C ja siinä on vaihtelevasti tehokkaita jaksoja (rumpu pyörii) ja staattisia jaksoja (pyykki likoaa lepotilassa) ja kesto-ohjelma, joka kestää melkein 3 tuntia.
Energiankulutus koko ohjelman aikana on vain 850 W/h.

Tärkeää:
- Uudet värilliset vaatteet pitää pestä erikseen ensimmäisellä kerralla.
- Älä koskaan sekoita **VÄRIÄ PÄÄSTÄVÄÄ PYYKKIÄ.**

32 MINUUTIN PIKAOHJELMA 50°

32 minuutin pikaohjelma on tarkoitettu 2 kg:n pyykkimäärälle ja korkeintaan 50°C:en pesuohjelmalle, jolloin pesu tapahtuu noin puolessa tunnissa.
Käyttäessäsi "32 minuutin pikaohjelma" suosittelemme käytettävän pesuainetta ainoastaan n. 20% pakkauksessa mainitusta määrästä.

SV

PROGRAMMET "MIX & WASH SYSTEM" *(BLANDA & TVÄTTA)*
*Det här är en exklusiv funktion i **Candy**-systemet som ger två betydande fördelar:*

- *Det går att tvätta olika typer av textilier på en gång (till exempel bomull + syntetmaterial etc.), färgäkta textilier.*
- *Tvätten sker på ett energibesparande sätt.*

*Programmet **Mix & Wash** utförs vid en temperatur på 40 °C, med omväxlande dynamiska faser (trumman vänder) och stillastående faser (textilierna blötläggs i viloläge) under nästan tre timmar.*
Energiförbrukningen för hela cykeln är bara 850 W/h.

Viktigt!
- *Nya färgade textilier måste tvättas separat första gången.*
- *Kom ihåg att **aldrig blanda textilier som INTE ÄR FÄRGÄKTA**.*

32 MINUTERS SNABBPROGRAM 50°

32 minuters programmet innehåller ett komplett tvättprogram för max 2 kg tvätt och max 50 grader.
Då du väljer "32 minuters snabbprogram" rekommenderar vi att endast ca. 20% av tvättmedelmängden används som nämns på förpackningen.

M&W

32'

DA

PROGRAMMET "MIX & WASH SYSTEM"
Dette er et eksklusivt **Candy**-system, der indeholder to store fordele for brugeren:

- vask af forskellige materialetyper samtidigt (f.eks. bomuld + syntetiske materialer osv...) FARVEÆGTE.
- energibesparende vask.

Programmet **Mix & Wash** har en temperatur på 40°C og forskellige dynamiske faser (tromlen, der roterer) til statiske faser (materiale, der er i blød) med en programvarighed på næsten 3 timer.
Energiforbruget for det samlede forløb er kun 850 W/t.

Vigtigt:
- den første vask af ikke farveægte materialer skal ske separat,
- **bland aldrig IKKE FARVEÆGTE materialer**.

32 MINUTTER HURTIG PROGRAM 50°

32 minutter programmet indeholder et komplet vaskeprogram for max. 2 kg og for max. 50 grader .

Når De vælger "32 minutter hurtig program anbefaler vi, at De kun bruger 20 % af det af vaskepulver fabrikanten anviste.

NO

"BLANDINGSVASK" - PROGRAMMET ("MIX & WASH SYSTEM")
*Dette er et eksklusivt **Candy**-system som gir brukeren 2 store fordeler:*

- *vasking av ulike VASKEEKTE tekstiltyper samtidig (f.eks. bomull + syntetiske stoffer osv.)*
- *vasking med betydelig energisparing.*

***"Blandingsvask"**-programmet har en temperatur på 40 °C og en blanding av dynamiske faser (når trommelen går rundt) og statiske faser (tøyet ligger i bløt når trommelen står stille). Det varer i nesten 3 timer.*
Energiforbruket for hele programmet er bare 850 W/h.

Viktig:
- *kulørt tøy bør vaskes separat de første gangene*
- ***IKKE VASKEEKTE tøy i ulike farger må aldri vaskes sammen***

32 MINUTTER HURTIG PROGRAM 50°

32 minutter programmet inneholder et komplet vaskeprogram for max. 2 kg og for max. 50 grader.

Når De velger "32 minutter hurtig program, anbefaler vi at De kun bruker 20% av den mengde vaskepulver fabrikanten foreslår.

FR

PROGRAMME "MIX & WASH SYSTEM"
Il s'agit d'un brevet exclusif **Candy** et il comporte 2 grands avantages pour l'utilisateur:

- pouvoir laver différents tissus ensemble (exemple: coton + synthétique etc...) **QUI NE DÉTEINT PAS**;
- effectuer le lavage avec une économie d'énergie considérable.

Le programme de lavage **"Mix & Wash"** a une température de 40°C et alterne phases dynamiques (le panier qui tourne) aux phases statiques (linge en trempage en phase de repos).
Pour ce motif il a une durée plus élevée, en atteignant presque les 3 heures.
La consommation d'énergie électrique pour le cycle entier est de seulement 850 W/h.

Important:
- le premier lavage de nouveau linge colorées, doit être effectué séparément;
- dans chaque cas, **ne jamais mélanger du linge coloré QUI DÉTEINT.**

PROGRAMME "RAPIDE 32 MINUTES"
Ce programme permet d'effectuer un cycle de lavage complet en 30 minutes environ pour des charges de linge jusqu'à 2 kg et à une température de 50°C.
Quand vous sélectionnez le programme "Rapide 32 minutes", nous vous recommandons d'utiliser seulement 20% de la quantité indiquée sur la boîte de produit.

FI

KAPPALE 9

PESUAINEKOTELO

Pesuainekotelo on jaettu 3 kaukaloon :

- Ensimmäinen lokero **"1"** on esipesua varten.
- "❀"-merkitty lokero on huuhteluaineelle ja muille lisäaineille.
- Toinen, **"2"** –merkitty lokero on tarkoitettu varsinaista pesua varten.

Nestemäisen pesuaineen käyttöä varten on erillinen kaukalo, joka asetetaan kaukalon II sisään kuvan osoittamalla tavalla.

Tämä erikoissäiliö on asetettava pesuainekaukalon osaan, jossa on merkintä **"2"**, myös silloin, kun huuhteluohjelmaa halutaan käyttää valkaisuohjelmana.

HUOM !
JOTKUT PESUAINEET HUUHTOUTUVAT HUONOSTI PESUAINEKAUKALOSTA. TÄLLÖIN SUOSITTELEMME KÄYTTÄMÄÄN PESUPALLOA, JOKA ASETETAAN RUMPUUN.

KÄYTÄ VAIN NESTEMÄISIÄ AINEITA "❀" -MERKITTYYN LOKEROON. KONE OTTAA AUTOMAATTISESTI HUUHTELUAINEEN VIIMEISESSÄ HUUHTELUSSA.

SV

AVSNITT 9

TVÄTTMEDELS-BEHÅLLARE

Tvättmedelsbehållaren är indelad i 3 fack:

- *Den facket märkt "**1**" anger tvättmedel för förtvätt.*
- *Sköljmedel, stärkelse m.m. tillsatser,i det facket märkt "❀".*
- *Facket märkt "**2**" är till huvudtvätten.*

För flytande tvättmedel finns ett separat fack som läggs in i fack II såsom bilden visar.

*Denna behållare måste sättas in i facket med märket **"2"** i tvätttmedelsluckan, också när du vill använda sköljprogrammet i en blekningscykel.*

OBS !
VISSA TVÄTTMEDEL ÄR SVÅRA ATT FÅ BORT UR FACKEN . FÖR SÅDANA FALL REKOMMEDERAS EN TVÄTTBOLL, SOM LÄGGS IN I TRUMMAN.

OBS!
ANVÄND BARA FLYTANDE MEDEL I FACKET MÄRKT "❀". MASKINEN ÄR PROGRAMMERAD ATT AUTOMATISKT TA UPP TILLSATSER UNDER DEN SISTA SKÖLJNINGEN I ALLA TVÄTTOMGÅNGAR.

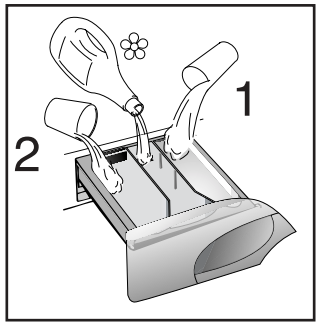

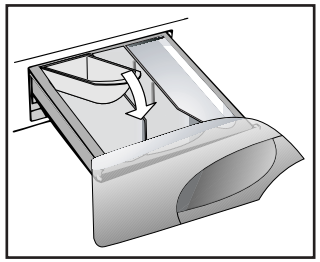

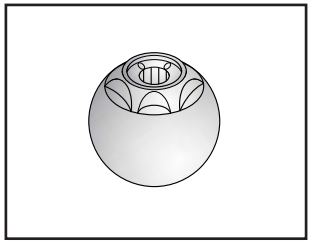

DA

KAPITEL 9

SÆBE SKUFFEN

Sæbeskuffen er opdelt i 3 rum.

- Den rum mærket **"1"** er til forvask .
- Det rum mærket "❀" er til skyllemiddel.
- Den rum mærket **"2"**, er til hovedvasken.

En speciel beholder til flydende vaskemiddel medfølger maskinen. Denne kan anbringes i sæbeskuffen som vist på tegningen.

Denne specielle beholder skal sættes i rum **"2"** i sæbeskuffen, også når De vil bruge programmet "SKYL" i blegningsforløbet.

VIGTIGT:
HUSK PÅ AT NOGLE FLYDENDE VASKEMIDLER KAN VÆRE MEGET SVÆRE AT SKYLLE UD AF BEHOLDEREN. i SÅDANNE TILFÆLDE ANBEFALES DET I STEDET AT ANVENDE VASKEBOLD.

VIGTIGT:
BRUG KUN FLYDENDE MIDLER I RUM MÆRKET "❀". DET ANBEFALES AT FORTYNDE KONCENTRERED MIDLER. MASKINEN ER PROGRAMMERET TIL AUTOMATISK AT OPTAGE TILSÆTNINGSMIDLER (SKYLLEMIDLER) UNDER SIDSTE SKYL TIL ALLE VASKEPROGRAMMER.

NO

KAPITTEL 9

BEHOLDER FOR VASKEMIDDEL

Beholderen for vaskemiddel har 3 skuffer:

- *Den skuffen som er merket " **1** " er til forvask.*
- *Den skuffen merket "❀" er for spesielle tilsetningsstoffer, tøymyknere, parfymer, stivelse osv.*
- *Den skuffen merket " **2** " er til hovedvasken.*

En egen beholder for flytende vaskemiddel følger med. Denne kan plasseres i skuffen som vist på figuren.

*Denne spesielle beholderen settes inn i rommet merket **"2"** i såpeskuffen, også når du vil benytte "SKYLLE"-programmet til bleking.*

VIKTIG: HUSK AT EN DEL VASKEMIDLER ER VANSKELIGE Å FJERNE. I SLIKE TILFELLER ANBEFALER VI AT DU BRUKER VASKEBALL FOR PLASSERING DIREKTE I TROMMELEN.

VIKTIG:
I DEN SKUFFEN MERKET "❀" MÅ DET BARE BRUKES FLYTENDE STOFFER. MASKINEN ER PROGRAMMERT TIL AUTOMATISK Å TA OPP TILSETNINGER UNDER DEN SISTE SKYLLINGEN FOR ALLE VASKESYKLUSER.

FR

CHAPITRE 9

TIROIR A LESSIVE

Le tiroir à lessive est divisé en 3 petits bacs:

- le bac marquée du symbole **"1"** sert pour la lessive destinée au prélavage;
- le bac marquée du symbole "❀" sert pour des additifs spéciaux: adoucisseurs, parfums, amidon, produits pour l'azurage, etc;
- le bac marquée du symbole **"2"** sert pour la lessive destinée au lavage.

Si vous souhaitez utiliser une lessive liquide, un récipient spécial peut être inséré dans la section **"2"** du tiroir à lessive. Grâce à ce système, la lessive s'écoulera dans le tambour seulement au bon moment.

Ce bac doit être introduit dans la section **"2"** du tiroir à lessive, également lorsque l'on désire utiliser le programme "RINÇAGE" comme cycle de BLANCHISSAGE.

ATTENTION :
NOUS RAPPELONS QUE CERTAINS PRODUITS ONT DES DIFFICULTÉS A ÊTRE ÉVACUÉS; DANS CE CAS NOUS VOUS CONSEILLONS D'UTILISER LE DOSEUR QUI VA DIRECTEMENT DANS LE TAMBOUR.

ATTENTION :
DANS LE BAC MARQUÉE DU SYMBOLE "❀" N'INTRODUIRE QUE DES PRODUITS LIQUIDES. LA MACHINE EST PROGRAMMÉE DE MANIÈRE À AUTOMATIQUEMENT ABSORBER LES PRODUITS COMPLÉMENTAIRES PENDANT LE DERNIER RINÇAGE DE TOUS LES CYCLES DE LAVAGE.

FI

KAPPALE 10

PYYKIN LAJITTELU

Lajittele pyykki ennen pesua värin, materiaalin ja pesulämpötilan sekä likaisuuden mukaan.

HUOM !
Painavia, suuria tekstiilejä kuten päiväpeittoja , huopia jne. ei tule lingota.

Villavaatteissa, jotka pestään koneessa tulee olla merkintä konepesun kestävä "Superwash"

HUOM !
Pyykkiä lajitellessa varmistu, että
- *vaatteissa ei ole irtonaisia metalliesineitä esim. hakaneuloja, nuppineuloja, kolikoita*
- *vetoketjut, nepparit ovat suljettuna , vyöt ja nauhat solmittuina*
- *verhojen liu'ut ja pidikkeet ovat irrotettuna*
- *noudatat tekstiilien pesuohjemerkintöjä*
- *poistat vaikeat tahrat erikoisaineella ennen pesua*
- *taskut ovat tyhjät*

SV

AVSNITT 10

SORTERING AV TVÄTT

Sortera plaggen före tvätten efter kulör, material och hur smutsiga de är.

OBS!
Tunga, stora textilier såsom sängöverdrag, filtar etc. skall inte centrifugeras.

Ylleplagg som tvättas i maskin skall vara märkta "Superwash".

OBS!
Vid sorteringen skall Du se till att
- metallföremål såsom broscher, säkerhetsnålar, knappnålar, mynt osv. har avlägsnats från plaggen
- blixtlås, knappar är stängda, bälten och band knutna
- gardinringar tagits bort
- Du ger akt på plaggens tvättmärkningar
- besvärliga fläckar avlägsnats med specialmedel före tvätten
- fickorna är tomma.

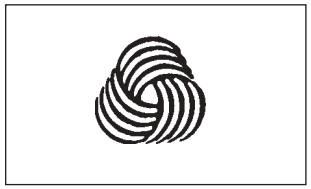

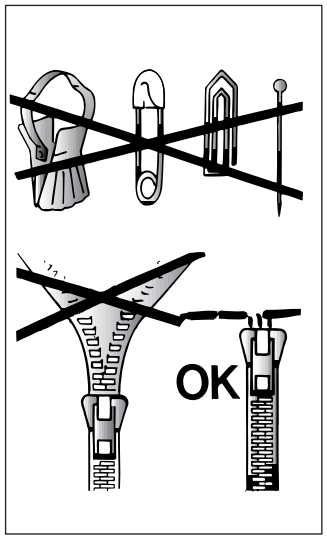

DA

KAPITEL 10

GODE RÅD VEDR. VASK.

VIGTIGT:
Af hensyn til en bedre fordeling af tøjet under centrifugering, er det en god ide at iblande mindre tøjstykker når der vaskes store stykker tekstiler, sengetøj eller andre tunge ting. Evt. kan centrifugering undlades ved at trykke knappen for udeladelse af centrifugering ind.

Ved uldvask skal det kontrolleres at tøjet er mærket uld eller "MASCHINE WASHABLE" "MASKINVASK" "TÅLER MASKINVASK" "VASKBAR I MASKINE"

VIGTIGT:
Se efter symbolerne i tøjet, og 1æs fabrikantens vaske anvisninger. Opdel tøjet i følgende hovedgrupper
- Kogevask
- Normal vask
- Kulørt vask
- Fin vask
- Uld vask

Hvidt og kulørt tøj bør vaskes hver for sig, for at undgå farveafsmitning. Det kan anbefales at kulørt tøj vaskes separat første gang det vaskes, da nyt tøj ofte afgiver farve. Når vasketøjet sorteres, er det vigtigt at kontrollerer følgende:
- Kontroller at alle lommer er tømte
- at der ikke er metalgendstande på tøjet Badges - nåle - mønter o.s.v.
- Løse stropper/bælter i sengetøj, kjoler e.t.c. bindes sammen.
- Lommer er knappet eller lynet.
- Løbere fra gardiner er fjernet.

Ved vask af tøj med meget kraftige pletter, er det en god ide at lade tøjet ligge i blød, eller anvende speciel pletfjerner, før tøjet vaskes.

NO

KAPITTEL 10

PRODUKTET

VIKTIG:
Ved vasking av tunge tepper, sengetepper og andre tunge artikler, bør sentrifugering ikke brukes.

For å kunne maskinvaskes må ullplagg og andre artikler i ull være merket med "ren ny ull".

VIKTIG:
Ved sortering før vasking, påse at:
- *det ikke er noen metallgjenstander i vasken (f.eks. smykker, sikkerhetsnåler, nåler, mynter osv.).*
- *eventuelle knapper i putetrekk knappes sammen, glidelåser og hekter lukkes, løse belter og lange band på f.eks. morgenkåper knyttes.*
- *kroker fjernes fra gardiner.*
- *vaskeinstruksene på plagget blir fulgt.*
- *eventuelle vanskelige flekker blir behandlet ved sorteringen før vaskingen. Bruk bare flekkfjerningsmidler som er anbefalt i merkingen.*

FR

CHAPITRE 10

LE PRODUIT

ATTENTION:
si vous devez laver des tapis, des couvre-lits ou d'autres pièces lourdes, nous conseillons de ne pas essorer.

Pour laver à la machine des vêtements et de la lingerie se reporter à l'étiquette qui doit mentionner "pure laine vierge" et l'indication "ne se feutre pas" ou "peut être lavé en machine".

ATTENTION:
Au cours de la phase de sélection vérifier que:
- aucun objet métallique ne se trouve dans le linge à laver (boucles, épingles de nourrice, épingles, monnaie, etc.);
- les taies d'oreiller soient boutonnées, les fermetures à glissière, les crochets, les oeillets soient fermés, les ceintures et les rubans des robes de chambre soient noués;
- les anneaux soient enlevés des rideaux;
- n'oublier pas de lire attentivement l'étiquette sur les tissus;
- Si, au cours de la sélection, vous trouvez des taches résistantes, les enlever à l'aide d'un nettoyant spécial.

FI

KAPPALE 11

YLEISOHJEITA

Ympäristöystävällisyys ja taloudellisuus

HUOMIOI PYYKIN TÄYTTÖMÄÄRÄ
Saavuttaaksesi optimi energian-, veden-, pesuaineen ja ajan käytön suosittelemme käyttämään maksimi pyykin täyttömäärää, jolloin säästät energiaa jopa 50%.

TARVITSETKO ESIPESUA
Käytä esipesua vain erittäin likaiselle pyykille. Säästät pesuainetta, vettä ja aikaa 5 - 15%, kun et valitse esipesua normaalilikaiselle pyykille.

KIINNITÄ HUOMIOTA PESULÄMPÖTILAAN
Esikäsittele likalahrat tahranpoistoaineella ennen pesua, jolloin voit käyttää alempaa lämpötilaa. Säästät energiaa 50% käyttämällä 60°C: een ohjelmaa.

SV

AVSNITT 11

Goda råd om tvätt

Så här använder du maskinen miljövänligt och ekonomiskt

FYLL MASKINEN HELT

Du utnyttjar energi, vatten, tvättmedel och tid bäst om du fyller maskinen ända till maximalt rekommenderad kapacitet.
Spar upp till 50% energi genom att tvätta en helt fylld maskin i stället för två halvfyllda.

BEHÖVS FÖRTVÄTT?

Förtvätt behövs bara för mycket smutsig tvätt!
SPAR tid, tvättmedel, vatten och mellan 5 och 15% energi genom att INTE välja Förtvätt när tvätten bara är lätt eller normalt smutsad.

MÅSTE MAN TVÄTTA VID HÖG TEMPERATUR?
Vi rekommenderar att du förbehandlar fläckar med fläckborttagningsmedel eller blötlägger plagg med intorkade fläckar i vatten innan du tvättar dem. Då behöver du inte ha så hög temperatur när du sedan tvättar.
Spar upp till 50% energi genom att köra ett program på 60°C.

DA

KAPITEL 11

FORBRUGER INFORMATION

Gode ide`er til optimal udnyttelse af energien og minimal påvirkning af miljøet.

UDNYTTELSE AF KAPACITETEN

Ved at fylde maskinen helt, opnås den bedste udnyttelse af vand, el og sæbe. Såfremt man kun fylder maskinen halvt, vil forbruget af vand, el og sæbe ikke blive halveret, men kun nedsat med ca. 20 %.

ER FORVASK NØDVENDIGT?

Vaskemaskinens programmer er udviklet til optimal effekt uden forvask. Kun i særlige tilfælde, hvor vasketøjet er meget snavset med olie pletter og lign. vil det være en fordel at benytte forvasken. Man kan evt. læggetøjet i blød dagen før, og laden sæbe gøre arbejdet.

ER KOGEVASK NØDVENDIGT?

Vaskemaskinens programmer er udviklet til optimal effekt ved lave temperaturer.
Man opnår derfor ikke større vaskeeffekt ved at benytte høje temperaturer. Kun i særlige tilfælde har man behov for kogevask f.eks. ved antiseptiske vaske.

NO

KAPITTEL 11

FORBRUKER-INFORMASJON.

Gode ideer til optimal utnyttelse og minimal innvirkning på miljøet.

UTNYTTELSE AY KAPASITETEN.

Ved å fylle maskinen helt, oppnås den beste utnyttelsen av vann, elektrisitet, og såpe. Så sant man kun fyller maskinen halvt, vil ikke forbruket av vann, elektrisitet og såpe bli halvert, men kun redusert med ca. 20 %.

ER FORVASK NØDVENDIG?

Vaskemaskinens programmer er utviklet til optimal effekt uten forvask.
Kun i spesielle tilfeller, hvor vasketøyet er meget skittent med oljeflekker eller lignende, vil det være en fordel å bruke forvask.

ER KOKEVASK NØDVZNDIG?

I dag er langt på vei de fleste vaskemidler utviklet til maksimal effekt ved lave temperaturer. Man oppnår derfor ikke bedre vaskeeffekt ved å bruke høye temperaturer. Kun i spesielle tilfeller har man behov for kokevask, for eksempel ved antiseptisk vask.

FR

CHAPITRE 11

CONSEILS UTILES POUR L'UTILISATEUR

SUGGESTION POUR L'UTILISATION DE VOTRE LAVE-LINGE
Dans le souci du respect de l'environnement et avec le maximum d'économie d'énergie,
charger au maximum votre lave-linge pour éliminer les éventuels gaspillages d'énergie et d'eau.
Nous recommandons d'utiliser la capacité maximale de chargement de votre lave-linge.
Vous pouvez ainsi économiser jusqu'à 50% d'énergie si vous pratiquez le chargement maximal.
Effectuez un lavage unique à l'opposé de 2 lavages en 1/2 charge.

QUAND LE PRE-LAVAGE EST-IL VRAIMENT NÉCESSAIRE ?
Seulement dans le cas d'un linge particulièrement sale. Dans le cas d'un linge normalement sale, ne sélectionnez pas l'option " prélavage ", ceci vous permettra une économie d'énergie de 5 à 15%.

QUELLE TEMPÉRATURE DE LAVAGE SÉLECTIONNER ?
L'utilisation des détachants avant le lavage en machine ne rend pas nécessaire le lavage au-delà de 60°C. L'utilisation de la température de 60°C permet de diminuer la consommation d'énergie de 50%.

FI

PESU

MÄÄRÄAUTOMATIIKKA

Tämä pesukone säätää vesimäärän automaattisesti pyykin määrän ja laadun mukaan. Tällöin pesu kuluttaa energiaa aina mahdollisimman säästävästi. Vähentynyt vesimäärä lyhentää myös pesuaikaa.

ESIMERKKI:
Pesua edeltävä tahranpoisto

Oletetaan, että pestävä pyykki on erittäin likaista puuvillaa. Tahroille voidaan hieroa sopivaa pyykinpesuainetta tai tahranpoistoainetta ennen pesua.

Vältä pesukoneen täyttämistä pelkästään isoilla, paljon vettä imevillä tekstiileillä (esim. isot froteepyyhkeet) , koska niiden tasapainottuminen rummussa erityisesti linkousvaiheessa on huono.
Sekoita samaan koneeelliseen myös pieniä ja kevyitä tekstiilejä.

● *Avaa pesuainekotelo vetämällä.*

● *Laita 120 g pesuainetta **2**-merkittyyn lokeroon. Tarkista annostus pesuainepakkauksesta ; tiivistepesuainetta annostellaan n. 1 dl ja perinteistä n. 2 dl.*

● *Annostele tarvittaessa n. 1/2 dl tai pakkauksen ohjeen mukainen määrä huuhteluainetta tai muuta viimeistysainetta kaukaloon ❀ .*

● *Sulje pesuainekotelo (P).*

SV

TVÄTT

VARIERANDE TVÄTTMÄNGDER

Tvättmaskinen reglerar automatiskt vattennivån efter tvättmängd och tvättyp. Detta spar både energi och tid, eftersom en liten mängd vatten förkortar tvättiden.

EXEMPEL:
Fläckborttagning före tvätten. Om plaggen som skall tvättas t ex består av hårt smutsad bomull kan fläckarna gnidas in med ett lämpligt tvättmedel eller fläckborttagningsmedel före tvätten.

Undvik att fylla maskinen med enbart stora textilier, som suger upp mycket vatten (t ex stora frottéhanddukar), eftersom de inte fördelar sig jämnt i trumman speciellt vid centrifugering, utan blanda gärna större och mindre plagg.

● *Drag ut tvättmedelsbehållaren (P).*

● *Fyll 120 g tvättmedel i fack **2** Betr. doseringen se tvättmedelsförpackningen; för tvättmedelskoncentrat är dosen ca 1 dl, för traditionella tvättmedel ca 2 dl.*

● *Fyll vid behov ca 1/2 dl eller rekommenderad mängd sköljmedel eller något annat medel för efterbehandling i facket för sköljmedel ❀ .*

● *Stäng tvättmedelsbehållaren (P).*

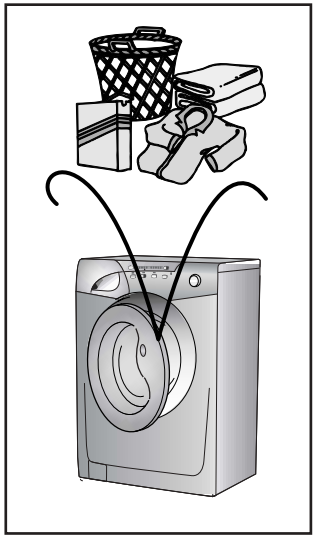

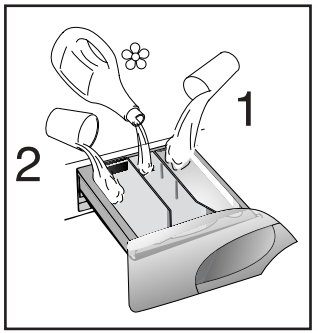

DA

SÅDAN BRUGES MASKINEN

VARIABEL KAPACITET.

Denne vaskemaskine justerer selv vand niveau, i henhold til tekstil art, og mængde.
Dette system betyder en reduktion af vand og energiforbrug, selv om maskinen ikke er fyldt helt op.

EKSEMPEL:
Hvis en vask består af meget snavset bomuld bør særligt snavsede pletter forbehandles.

Hvis kun en del af tøjet har pletter der kræver behandling med specielle blegemidler, kan dette gøres i maskinen. Sammensæt ikke en vask udelukkende med meget sugende tekstiler. (frotté e.c.t.), da disse stoffer suger meget vand, og derfor bliver meget tunge.

● *Åben sæbeskuffen (P).*

● *Kom ca. 120 g sæebemiddel i rum **2.***

● *Kom ca. 50 ml skyllemiddel i rum ❀ .*

● *Luk sæbeskuffen.*

NO

VASKING

VARIABEL KAPASITET

Denne vaskemaskinen tilpasser automatisk vannmengden til hva og hvordan det skal vaskes. På denne måten er det også mulig å få en "personlig" og energisparende vasking. Systemet gir redusert vannforbruk og en fornuftig reduksjon i vasketiden.

EKSEMPEL
Ved spesielt ømtålige stoffer er det en fordel å bruke et vaskenett.

La oss for eksempelets skyld anta at du skal vaske SVÆRT SKITTENT BOMULLSTØY (hardnakkede flekker bør først behandles med flekkfjerner).

Du bør ikke vaske en hel maskin full av frottéstoff, da dette trekker til seg mye vann og blir svært tungt.

● Åpn beholderen for vaskemiddel.

● Hel 120 g vaskemiddel i den andre skuffen **2**.

● Hell 50 cm3 av det ønskede tilsetningsstoffet i skuffen ❀ for tilsetningsstoffer.

● Lukk beholderen for vaskemiddel (P).

FR

LAVAGE

CAPACITÉ VARIABLE AUTOMATIQUE

Cette machine peut adapter automatiquement le niveau d'eau au type et à la quantité de linge. Vous pouvez ainsi obtenir un lavage "personnalisé", même du point de vue énergétique. Ce système permet de diminuer la consommation d'énergie et réduit nettement les temps de lavage.

EXEMPLE:

Pour les tissus extrêmement délicats nous conseillons d'utiliser un filet.
Supposons que le linge à laver soit en COTON EXTREMEMENT SALE (s'il a des taches particulièrement résistantes les enlever avec un detachant).

Nous vous conseillons de ne pas faire un lavage exclusivement de serviettes-éponge qui, absorbant beaucoup d'eau, deviennent trop lourdes.

● Ouvrir le tiroir à produits lessiviels (P).

● Remplir le bac de lavage **2** avec 120 g de produit.

● En cas de besoin, remplir le bac des additifs avec 50 ml de produit ❀ .

● Fermer le tiroir (P).

FI

● *Avaa vesihana.*

● *Tarkista, että poistoletku on paikallaan.*

OHJELMAN VALINTA

Tutustumalla ohjelmaoppaaseen osaat valita sopivimman ohjelman. Haluttu ohjelma otetaan käyttöön kääntämällä valitsinnuppia.
Odota, että LOPETUS-merkkivalo alkaa vilkkua.
Paina sitten KÄYNNISTYS-painiketta.
Kun KÄYNNISTYS-painiketta painetaan, pesukone käynnistää valitun ohjelman.

Ohjelmanvalitsin pysyy valitun ohjelman kohdalla koko pesuvaiheen ajan.

***Varoitus**: Mikäli koneen käydessä tapahtuu sähkökatkos, kone muistaa valitun ohjelman ja katkoksen päättyessä jatkaa siitä mihin se jäi.*

● *Ohjelman päätyttyä "Ohjelma päättynyt" –merkkivalo syttyy.*

● *Odota, että luukun lukitus avautuu (noin 2 minuuttia ohjelman loppumisen jälkeen).*

● *Katkaise virta pesukoneesta kääntämällä ohjelmanvalitsin OFF-asentoon.*

● *Avaa luukku ja poista pyykki.*

KÄYTÄ APUNASTI PESUOHJELMATAULUKKOA JA NOUDATA AINA YLLÄ MAINITTUA JÄRJESTYSTÄ.

SV

● *Öppna kranen.*

● *Kontrollera att avloppsslangen är på plats.*

PROGRAMVÄLJAREN

Välj det lämpligaste programmet ur programguiden.
Vrid väljarknappen så att det valda programmet aktiveras.
Vänta tills lampan "STOPP" börjar blinka.
Tryck sedan på knappen START.
När knappen START tryckts in, sätter maskinen igång arbetssekvensen.

Programväljaren har en fast position under hela tvättfasen och ändrar sig inte.

***PS**. Om det blir strömavbrott under tvättprogrammet, kommer maskinen att "komma ihåg" var den stannade och fortsätta därifrån när strömmen kommer tillbaka.*

● *När programmet är slut kommer Slutkontrollampan att lysa.*

● *Vänta tills dörrlåset har frigjorts (ungefär två minuter efter att programmet avslutats)*

● *Stäng av maskinen genom att sätta programväljaren i läge AV.*

● *Öppna dörren och ta bort tvätten.*

ANVÄND ALLTID TABELLEN MED TVÄTTPROGRAM SOM HJÄLP OCH BEAKTA OVANNÄMNDA ORDNINGSFÖLJD.

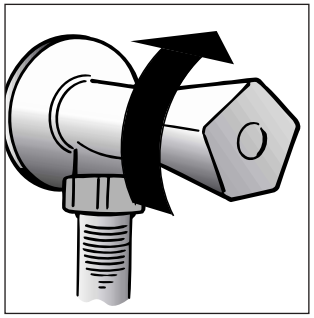

DA

● *Kontroller at der er åbnet for vandtilførsel.*

● *Kontroller at afløbs slangen ikke er knækket.*

PROGRAMVÆLGEREN

Se programvejledningen for at vælge det mest velegnede program.
Når valgknappen drejes, aktiveres det ønskede program.
Vent, indtil indikatoren STOP blinker.
Tryk derefter på knappen START.
Når knappen START er aktiveret, starter maskinen vaskeprogrammet.

Programvælgeren bliver stående på det valgte program hele vaskprocessen.

***PS**. Hvis der kommer en strøm afbrydelse under vaskeforløbet, vil maskinen "huske" hvor den stoppede og fortsætte igen når strømmen kommer tilbage.*

● *Når programmet er slut vil Slut kontrollampen lyse.*

● *Vent, indtil lugen kan åbnes (ca. 2 minutter efter at programmet er afsluttet).*

● *Sluk maskinen ved at dreje programvælgeren til FRA.*

● *Åbn lugen, og tag tøjet ud.*

FOR ALLE TYPEP AF VASK - SE I PROGRAM OVERSIGTEN, OG FØLG OVERSIGTENS ANVISNINGER.

NO

● Se etter at vanntilførselen er skrudd på.

● Se også etter at utløpsrøret er på plass.

PROGRAMVELGEREN

Se programtabellen for å velge det best egnede programmet.
Ved å vri på programvelgeren aktiverer du ønsket program.
Vent til "STOPP"-lampen begynner å blinke.
Trykk deretter på START-knappen.
Når du trykker på START, settes maskinen i bevegelse.

Programvelgeren blir stående på det valgte program hele vaskeprosessen.

PS. Hvis det kommer et strømbrudd under vaskeforløbet, vil maskinen "huske" hvor den stoppet og fortsette igjen når strømmen kommer tilbake.

● Når programmet er ferdig vil ferdig kontrollampen lyse.

● *Vent til dørlåsen åpnes (ca. to minutter etter at programmet er ferdig).*

● *Slå av maskinen ved å vri programvelgeren til "AV".*

● *Åpne døren og ta ut tøyet.*

SE ETTER I PROGRAMTABELLEN VED ALLE TYPER VASK, OG GÅ FRAM I DEN REKKEFØLGEN SOM ER NEVNT OVENFOR.

FR

● Vérifier que le robinet d'eau soit ouvert.

● Vérifier que la vidange soit placée correctement.

SÉLECTION DU PROGRAMME
Sélectionnez le programme en tournant le sélecteur de programmes et en alignant le nom du programme sur l'indicateur.
Vérifiez que le voyant lumineux STOP clignote et dans le cas contraire, assurez-vous que la porte est bien fermée.
Appuyez sur le bouton " START " et quelques secondes plus tard, le programme se lance.

Le cycle de lavage se réalisera avec la manette des programmes arrêtée sur le programme sélectionné jusqu'à la fin de celui-ci.

Attention: En cas de coupure de courant pendant un programme de lavage, une mémoire spéciale restaure le programme sélectionné et, lorsque le courant est rétabli, reprend le cycle là où il s'est arrêté.

● La machine accomplira le programme demandé.

● Le temoin "fin du cycle" s'allumera.

● Lorsque le programme est terminé:

● Attendez que le verrou de porte se désactive. Le voyant lumineux "" Témoin de verrouillage de porte " s'éteint après environ 2 minutes;

● Mettez la machine à l'arrêt en tournant le sélecteur de programme à la position OFF.

● Ouvrez la porte.

● Enlevez le linge.

POUR TOUS LES TYPES DE LAVAGE CONSULTER TOUJOURS LE TABLEAU DES PROGRAMMES ET SUIVRE LA SEQUENCE DES OPERATIONS INDIQUEE.

FI

KAPPALE 12

PUHDISTUS JA HOITO

Älä käytä koneen ulkopinnan puhdistamiseen hankaavia aineita tai välineitä eikä liuotteita. Ulkopinnan puhdistamiseksi riittää kostealla pyyhkeellä pyyhkiminen.

Pesukone tarvitsee vain vähän hoitoa:

- *Pesuainekotelon puhdistus*
- *Nukkasihdin puhdistus.*
- *Toimenpiteet muuton yhteydessä tai kun kone on pitkään käytttämättä.*

PESUAINEKOTELON PUHDISTUS

Pesuainekotelo on suositeltavaa puhdistaa säännöllisti mahdollisista pesu- ja huuhteluainejäämistä.

Poista kotelo paikaltaan vetämällä se kokonaan ulos.

Puhdista kotelo juoksevalla vedellä ja tarvittaessa harjaamalla. (Irrota myös huuhtelu+valkaisuainekauka -lon suoja).

Aseta pesuainekotelo takaisin paikalleen.

SV

AVSNITT 12

RENGÖRING OCH SKÖTSEL

Använd inga medel eller redskap med skurande verkan eller lösningsmedel för yttre rengöring av maskinen. Det räcker om maskinen torkas med en fuktig trasa.

Tvättmaskinen behöver mycket liten skötsel:

- *Rengöring av tvättmedelsbehållare*
- *Rengöring av avloppssil*
- *Åtgärder vid förflyttning av maskin eller om maskinen länge står oanvänd.*

RENGÖRING AV TVÄTTMEDELSBEHÅLLARE

Tvättmedelsbehållaren bör rengöras regelbundet för att få bort eventuella tvätt- och sköljmedelsrester.

Dra bort tvättmedelsbehållaren.

Rengör behållaren under rinnande vatten och borsta vid behov.

Skjut in behållaren.

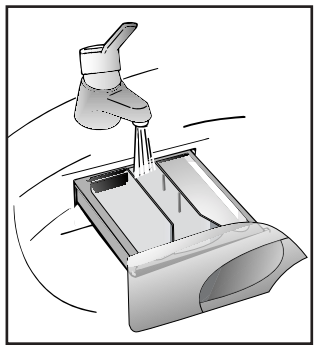

DA

KAPITEL 12

RENGØRING OG VEDLIGEHOLDELSE

Brug aldrig slibemidler, aggressive midler, sure midler eller blegemidler. Rengør maskinen udvendigt med en opvredet klud, evt. kan der anvendes en lille smule alm. rengøringsmiddel.

Deres vaskemaskine kræver et minimum af rengøring og vedligeholdelse, dog bør følgende jævnligt udføres.:

- Rengøring af sæbeskuffe.
- Rensning af filter.
- Hvis maskinen skal flyttes, eller efterlades ubrugt for en længere periode.

RENGØRING AF SÆBESKUFFE

Selv om det ikke er absolut nødvendigt, anbefales det jævnligt at rengøre sæbe skuffen.

Sæbeskuffen fjernes ved at åbne denne, og yderligere give et let ryk udad.

Rengør sæbeskuffen med en børste og rindende vand.

Anbring sæbeskuffen igen.

NO

KAPITTEL 12

RENGJØRING OG RUTINEMESSIG VEDLIKEHOLD

Bruk ikke skuremidler, alkohol og/eller løsemidler utvendig på vaskemaskinen/tørketromm elen. Det er tilstrekkelig å bruke en fuktig klut.

Vaskemaskinen trenger svært lite vedlikehold:

- Rengjøringav skuffene i beholderen for vaskemiddel.
- Rengjøring av filteret.
- Ved flytting eller hvis maskinen ikke skal brukes over lengre tid.

RENGJØRING AV SKUFFENE

Selv om det ikke er strengt tatt nødvendig, anbefaler vi å rengjøre skuffene i beholderen for vaskemiddel fra tid til annen.

Trekkbeholderen forsiktig ut.

Skyllunder rennende vann.

Sett beholderen tilbake på plass.

FR

CHAPITRE 12

NETTOYAGE ET ENTRETIEN ORDINAIRE

Ne jamais utiliser de produits abrasifs, d'alcool et/ou de diluant, pour laver l'extérieur de votre machine; il suffit de passer un chiffon humide.

La machine n'a besoin que de peu d'entretien:

- Nettoyage des bacs.
- Nettoyage filtre.
- Déménagements ou longues périodes d'arrêt de la machine.

NETTOYAGE DES BACS

Même si cette opération n'est pas strictement nécessaire, il vaut mieux nettoyer de temps en temps les bacs à produits lessiviels.

Il suffit de tirer légèrement sur le tiroir pour l'extraire.

Nettoyer le tiroir sous un jet d'eau.

Remettre le tiroir dans sa niche.

FI

NUKKASIHDIN PUHDISTUS

Tämänpesukoneen nukkasihti on nk. neulaloukku, jonka tarkoituksena on kerätä isommat esineet kuten napit, klemmarit, kolikot , jotka voisivat tukkia poistopumpun. Varsinainen nukka poistuu poistopumpun kautta viemäriin. On suositeltavaa tarkistaa sihti säännöllisesti , esim 1-2 kk välein:

● *Avaa kansi.*

● *Saatavana vain tietyissä malleissa:*
Vedä mutkalla oleva letku auki, poista tulppa ja poista vesi letkusta astiaan.

● *Ennen kuin irrotat roskaloukun, aseta pyyhe roskaloukun alapuolelle, jotta pumpun sisällä oleva pieni vesimäärä voi valua siihen.*

● *Käännä nukkasihtiä vastapäivään, kunnes kahva on vaaka-asennossa.*

● *Poista nukkasihti ja puhdista.*

● *Aseta sihti huolellisesti takaisin paikalleen seuraamalla oikean reunan uraa ja kiertämällä myötäpäivään. Kiristä kiinnitysruuvi ja kiinitä jalkalista takaisin paikalleen.*

TOIMENPITEET MUUTON YHTEYDESSÄ TAI KUN KONE ON PITKAAN KÄYTTÄMÄTTÄ

Muuton yhteydessä tai kun pesukone on pitkään käyttämättömänä esim. lämmittämättömässä huoneessa, tulee sekä poisto- etta tulovesiletku tyhjentää huolellisesti.

Irrota pistotulppa pistorasiasta. Varaa matala astia esim. pesuvati.

Irrota poistoletku ja tyhjennä se huolellisesti. Tee samoin tulovesiletkulle.

SV

RENGÖRING AV AVLOPPSSIL

Maskinens avloppssil förhindrar att knappar, knäppen, mynt etc. täpper till avloppspumpen. Rengör silen regelbundet, t ex med 1-2 månaders intervaller.

● Öppna luckan

● Finns bara på vissa modeller:
Dra ut den korrugerade slangen, ta bort pluggen och led ut vattnet i en behållare.

● Innan borttagandet av filtret, lägg en handduk under filterlocket för smala upp det lilla vattnet som finns inuti pumpen.

● Vrid silen moturs tills den stoppar i vertikalt läge.

● Ta ut och rengör silen.

● Sätt tillbaka silen, vrid medurs och utför ovannämna åtgärder i omvänd ordning.

ÅTGÄRDER VID FLYTTNING ELLER NÄR MASKINEN LÄNGE STÅR OANVÄND

Om maskinen måste flyttas eller står oanvänd under en längre tid t ex i ett kallt rum, måste både avlopps- och tilloppsslangarna tömmas.

Drag ut konktakten ur eluttaget och ta fram en låg skål t ex ett tvättfat.

Lossa avloppsslangen och töm ut allt vatten. Utför samma åtgärd med tilloppsslangen.

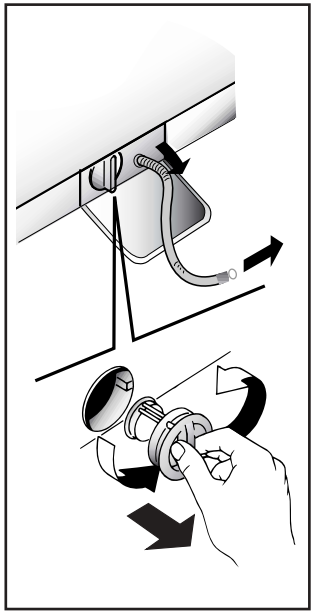

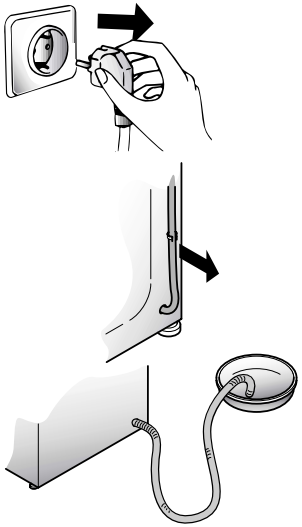

DA

RENGØRINGAF FILTER.

Maskinen er udstyret med et selvrensende filter, der opsamler større ting så som mønter knapper o.s.v. men tillader trævler at passerer. Filteret er meget nemt at rense, og det anbefales jævnligt at kontrollerer dette.

● Åben lugen

● Finns bara på vissa modeller:
Dra ut den korrugerade slangen, ta bort pluggen och led ut vattnet i en behållare.

● Innan borttagandet av filtret, lägg en handduk under filterlocket för smala upp det lilla vattnet som finns inuti pumpen.

● Brug panelet til at opsamle evt. overskydende vand i filteret.

● Efter rengøring monteres filteret igen i modsat rækkefølge.

HVIS MASKINEN SKAL FLYTTES; ELLER SKAL STÅ UBRUGT FOR EN LÆNGERE PERIODE

Hvis maskinen ikke skal bruges i en længere periode, hvis maskinen kan blive udsat for frost, eller hvis maskinen skal transporteres, skal maskinen tømmes helt for vand.

Afbryd for strøm og vand. Afmonter afløbs slangen og placer denne på gulvet, således at alt vandet i maskinen kan løbe ud.

Gentag denne fremgangs-måde for tilløbs slangen.

NO

RENGJØRING AV FILTERET

Vaskemaskinen er utstyrt med et spesielt filter som fanger opp fremmedlegemer som ellers kunne stoppe til avløpet, som mynter, knapper osv. Disse kan da også lett hentes ut av filteret. Slik går man fram ved rengjøring av filteret:

● *Åpne luken*

● Finns bara på vissa modeller:
Dra ut den korrugerade slangen, ta bort pluggen och led ut vattnet i en behållare.

● Innan borttagandet av filtret, lägg en handduk under filterlocket för smala upp det lilla vattnet som finns inuti pumpen.

● *Bruk bunnen av vaskemaskinen som et brett til å samle opp overflødig vann i filteret.*

● *Etter rengjøring setter du filteret på plass igjen ved å sørge for at sporet på filteret dreies med urviserne. Gå deretter fram i omvendt rekkefølge av det som er beskrevet ovenfor.*

VED FLYTTING ELLER HVIS MASKINEN IKKE SKAL BRUKES OVER LENGRE TID

Ved eventuell flytting eller hvis maskinen skal stå ubrukt over lengre tid i uoppvarmede rom, må slangene tømmes fullstendig for alt vann.

Vaskemaskinen må slås av og støpselet trekkes ut. Plasser utløpsrøret i et vaskevannsfat til alt vannet har rent ut.

Gjenta det samme med tilførselsrøret for vann.

FR

NETTOYAGE FILTRE

La machine à laver est équipée d'un filtre spécial qui peut retenir les résidus les plus gros qui pourraient bloquer le tuyau d'évacuation (pièces de monnaie, boutons, etc.). Ce dispositif permet de les récupérer facilement. Pour nettoyer le filtre, suivre les indications ci-dessous:

● Ouvrez le capot

● Disponible sur certains modèles uniquement : Sortez le tuyau, ôtez le bouchon et videz l'eau dans un récipient.

● Avant de retirer le filtre, placez un tissue absorbant en dessous de ce dernier afin de récupérer le résidu d'eau contenu dans la pompe

● Tourner le filtre dans le sens contraire des aiguilles d'une montre jusqu'à l'arrêt, en position verticale.

● Enlever et nettoyer.

● Apres avoir nettoyé, utilisez l'entaille et remontez le filtre en faisant toutes les opérations précédentes dans le sens inverse.

DEMENAGEMENTS OU LONGUES PERIODES D'ARRET DE LA MACHINE

En cas de déménagement, ou de longues périodes d'arrêt de la machine dans des endroits non chauffés, il faut vidanger soigneusement tous ses tuyaux.

Débrancher le courant et se servir d'un seau.
Enlever la bague sur le tuyau et le plier vers le bas, dans le seau, jusqu'à ce qu'il ne sorte plus d'eau.

Après cette opération, la répéter en sens inverse.

KAPPALE 13

VIKA	SYY	KORJAUS
1. Pesuohjelmat eivät toimi	Pistotulppa ei ole pistorasiassa	Kytke pistotulppa pistorasiaan
	Verkkokytkin ei ole ala-asennossa	Paina verkkokytkin alas
	Sähkõvirta on katkaistu	Tarkista
	Sulake on palanut	Tarkista
	Täyttõluukku on auki	Sulje täyttõluukku
2. Koneeseen ei tule vettä	Samat syyt kuin 1. kohdassa	Tarkista
	Vesihana on kiinni	Avaa vesihana
	Ohjelmanvalitsin ei ole oikeassa kohdassa	Valitse ohjelma uudelleen
3. Vesi ei poistu koneesta	Poistoletku on taiteilla	Suorista poistoletku
	Nukkasihti on tukossa	Puhdista nukkasihti
4. Vettä lattialla koneen lähellä	Tulovesiletkun tiiviste vuotaa	Vaihda tiiviste ja kiinnitä letku huolellisesti
5. Kone ei linkoa	Kone ei ole vielä poistanut vettä	Odota kunnes vesi on poistettu
	Linkouksen poistokytkin alaspainettuna (ei kaikissa malleissa)	Palauta linkouksen poistokytkin
6. Voimakas tärinä linkouksen aikana	Kone ei ole vaakasuorassa	Säädä kone suoraan
	Kuljetustukia ei ole irrotettu	Irrota kuljetustuet
	Pyykki ei ole jakautunut tasaisesti rumpuun	Jaa pyykki tasaisesti rumpuun
JOS PYYKKI EI OLE JAKAUTUNUT TASAISESTI RUMMUSSA, ELEKTRONINEN OHJAIN ESTÄÄ LINKOUKSEN. TÄMÄ VÄHENTÄÄ ÄÄNTÄ SEKÄ TÄRINÄÄ KONEESSA JA NÄIN PIDENTÄÄ KONEEN KÄYTTÖIKÄÄ. JOS LINKOUS ON ESTYNYT, JAA PYYKKI TASAISESTI RUMPUUN JA KÄYNNISTÄ LINKOUSOHJELMA UUDELLEEN.		

Mikäli vika ei korjaannu, ota yhteyttä valtuutettuun Candy - huoltoon. Ilmoita aina koneen malli, joka lõytty koneen arvokilvestä. Arvokilpi sijaitsee (useimmiten) pesukoneen täyttõaukon yläreunassa.

Huom!
1 Ympäristõystävällisten, fosfaatteja sisältämättõmien pesuaineiden käyttõ voi aiheuttaa seuraavia sivuvaikutuksia:
- ***huuhteluvesi saattaa näyttää samealta johtuen zeoliiteista, tämä ei kuitenkaan alenna huuhtelun tehoa***
- ***pesun jälkeen saattaa pyykissä olla valkoisia jälkiä, jotka eivät kuitenkaan tartu kuituihin eivätkä muuta värejä***
- ***lievä vaahtoaminen viimeisessä huuhteluvedessä ei ole merkki huonosta huuhtelutuloksesta***
- ***pyykinpesuaineiden sisältämät ei-ioniset pesuaktiiviset aineet huuhtoutuvat huonosti ja aiheuttavat pieninäkin määrinä vaahtoamista***
- ***lisähuuhteluista ei yleensä ole apua***

2 Ellei koneesi toimi, tarkista aina ensin oheisen listan mukaiset asiat ennenkuin kutsut huoltomiehen.

AVSNITT 13

FEL	ORSAK	ÅTGÄRDER
1. Tvättprogrammen fungerar inte	Stickkontakten är inte i uttaget	Sätt i stickkontakten
	Strõmbrytaren är inte intryckt	Tryck in strõmbrytaren
	Elstrõmmen är bortkopplad	Kontrollera
	Säkringen (proppen) har gått	Kontrollera
	Luckan är inte helt stängd	Stäng luckan
2. Maskinen tar inte in vatten	Samma orsaker som i punkt 1	Kontrollera
	Kranen är stängd	Öppna kranen
	Programväljaren är i fel läge	Välj program på nytt
3. Vattnet pumpas inte ut	Veck på utloppsslangen	Räta ut slangen
	Avloppssilen är igensatt	Rengõr silen
4. Vatten på golvet nära maskinen	Tilloppsslangens packning läcker	Byt packning och dra åt ordentligt
5. Maskinen centrifugerar inte	Maskinen har ännu inte pumpat ut vattnet	Vänta tills vattnet pumpats ut
	Knappen för bortkoppling av centrifugering intryckt (inte i alla modeller)	Tryck ut knappen
6. Kraftiga vibrationer vid centrifugering	Maskinen står inte vågrätt	Justera fötterna
	Transportstöden har inte tagits bort	Tag bort stöden
	Tvätten ojämnt fördelad i trumman	Fõrdela tvätten jämnt
MASKINEN ÄR UTRUSTAD MED EN ELEKTRONISK CENTRIFUGERINGS-KONTROLL, SOM AVBRYTER CENTRIFUGERING OM TVÄTTEN ÄR OJÄMNT FÖRDELAD I TRUMMAN. DETTA MINSKAR LJUD OCH VIBRATIONER OCH FÖRLÄNGER MASKINENS LIVSLÄNGD. OM CENTRIFUGERINGEN AVBRUTITS, FÖRDELA TVÄTTEN JÄMT I TRUMMAN OCH STARTA CENTRIFUGERINS-PROGRAMMET PÅ NYTT.		

Om Du inte kan åtgärda felet, kontakta auktoriserad Candy serviceverkstad. Ange alltid maskinens modell, som framgår av typskylten. Typskylten finns (oftast) i den övre kanten av påfyllningsöppningen.

Obs!
1 Användning av miljövänliga tvättmedel utan fosfater kan ha följande bieffekter:
- **sköljvattnet kan verka grumligt på grund av zeoliterna, men detta minskar sköljningens effekt**
- **efter tvätten kan det finnas vitt pulver på tvätten, som dock inte fastnar i fibrerna eller påverkar färgerna**
- **skumbildning i det sista sköljvattnet är inte ett tecken på en dålig sköljning**
- **de anjoniska tvättaktiva tensiderna i tvättmedlen är ofta svåra att skölja bort och orsakar skumbildning även när de förekommer i små mängder**

extra sköljning hjälper i allmänhet inte
2 Innan Du beställer service, lönar det sig att gå igenom ovanstående lista.

KAPITEL 13

FEJL OG KONTROL LISTE
Hvis Deres CANDY vaskemaskine ikke fungerer til deres tilfredshed, kontroller da følgende punkter inden De tilkalder service teknikker:

FEJL	MULIG ÅRSAG	FEJL RETNING
1. Maskinen starter ikke. Ingen lys i kontrol lampe	Maskinen er ikke tændt eller stikket ikke sat i	Sæt stikket i, og tænd
	STOP/START knappen er ikke trykket ind	Tryk på STOP/START knappen
	Ingen strøm til maskine	Kontroller måler
	Sikring sprunget	Kontroller Sikring
	Lågen ikke lukket	Kontroller
2. Der kommer ikke vand i maskinen	Se punkt 1	Kontroller punkt 1
	Programvælger stillet forkert	Vælg program igen
3. Maskinen pumper ikke vandet ud	Afløbs slange bøjet eller knækket sammen	Kontroller slange
	Filter stoppet	Kontroller filter
	Der kan være valgt et program med flydestop	Vælg program til udpumpning (Z)
4. Maskine står stille	Vandopvarmining	Vent 20 - 30 min.
5. Der løber vand ud på guivet	Vandtilslutning ulæt	Kontroller hane
	Forket sæbe Højtskummende	Kontroller sæbe og mænge
6. Maskinen centrifugerer ikke	Se punkt 3	Kontroller
	Alt vandet er ikke pumpet ud	Vent 5 min.
	Nogle modeller har knap for fravalg af cent	Kontroller om knappen er aktiv
7. Maskinen står uroligt, under centrifugering	Maskinen står ikke vandret eller står ikke fast	Juster forreste stilbare ben.
	Transportbeslag er ikke afmonteret	Afmonteret transportbesla
	Vasketøj er klumpet sammen	Kontroller sammen sætning og mænge
8. Vandet løber ud, mens maskinen fyldes	Hævertvirkning	Kontroller afløbs slange, højde min 50 cm.

BEMÆRK:
DENNE MASKINE ER UDSTYRET MED ELEKTRONISK CENTRIFUGERINGS KONTROL. DET BETYDER AT HVIS TØJET I MASKINEN ER I UBALLANCE NEDSÆTTES CENTRIFUGERINGS HASTIGHEDEN AUTOMATISK, OG PÅ DEN MÅDE HINDRE AT VIBRATIONER SKAL SKADE MASKINEN.

Hvis maskinen stadig ikke virker. Afbryd strøm og vand. Tilkald Aut. Candy service. For hurtig service opgiv da maskinens typenummer og serienummer, disse findes på typeskiltet bag lågerammen.
Brug af økologiske vaskemidler "uden fosfater" kan have følgende effekt:
1 Under skyl ser vandet en smule grumset ud, uden at dette dog har nogen betydning for skylleeffekten, og udvaskning af sæberester.
2 En tynd hvid hinde kan opstå på vasketøjet, dette er imidlertid på ingen måde skadeligt for tektstiler eller farver.

KAPITTEL 13

FEIL	ÅRSAK	ÅTGÄRDER
1. Virker ikke på noe program	Støpselet ikke satt i	Sett i støpselet
	Vaskemaskinen ikke slått på	Slå på bryteren
	Strømmen gått	Kontroller
	Sikring gått	Kontroller
	Døren i vaskemaskinen åpen	Lukk døren
2. Vann kommer ikke inn i vaske-maskinen	Se årsakene under feil 1	Kontroller
	Tilførselskranen skrudd av	skru på kranen
	Tidsuret feil innstilt	Still inn tidsuret riktig
3. Vann kommer ikke ut av vakemaskinen	Utløpsrøret bøyd	Rett ut utløpsrøret
	Fremmedlegemer blokkerer filteret	Kontroller filteret
4. Vann på gulvet rundt vaskemaskinen	Lekkasje fra pakningen mellom kranen og tilførselsslangen	Skift pakningen og trekk slangen godt til på kranen
5. Sentrifugerer ikke	Maskinen er ikke ferdig med å tappe ut vannet	Vent noen minutter til maskinen har tappet ut vannet
	Innstilt på "ingen sentrifugering" (gjelder enkelte modeller)	Velg en innstilling med sentrifugering
6. Kraftige vibrasjoner under sentrifugering	Vaskemaskinen står ikke jevnt	Juster føttene på vaskemaskinen
	Transportsikringen ikke fjernet	Fjern transportsikringen
	Tøyet ikke jevnt fordelt	Fordel tøyet jevnt

MERK:
MASKINEN ER UTSTYRT MED EN ELEKTRONISK FØLER SOM STOPPER SENTRIFUGERINGEN HVIS VASKETØYET ER SKJEVT FORDELT. DETTE REDUSERER STØY OG VIBRASJONER OG FORLENGER MASKINENS LEVETID.

Hvis feilen fortsetter, ta kontakt med et av Candy servicesentre. For best mulig service ber vi deg oppgi vaskemaskinens modellnummer som finnes på typeskiltet eller garantibeviset.
Viktig
1 Bruk av miljøvennlige vaskemidler uten fosfater kan gi følgende virkninger:
- ***Avløpsvannet kan bli mer grumsete som følge av at det er zeolitt i vannet. Dette påvirker ikke effektiviteten til skyllingen.***
- ***Det kan være et hvitt pulver (zeolitt) på tøyet når vaskeprogrammet er over.***
- ***Dette trenger ikke inn i stoffet og påvirker ikke fargen.***
- ***Det kan være skum i det siste skyllevannet. Dette betyr ikke nødvendigvis at skyllingen ikke har vært tilstrekkelig.***
- ***De ikke-ioniske overflateaktive stoffene som finnes i vaskepulvere er ofte vanskelige å fjerne fra tøyet, og kan selv i små mengder gi tydelige tegn pa skumdannelse.***
- ***Det har ingen hensikt å gjennomføre flere skyllinger i slike tilfeller.***

2 Hvis vaskemaskinen ikke fungerer, gå gjennom kontrollene i feilsøkingstabellen før du tar kontakt med et Candy-servicesenter.

CHAPITRE 13

ANOMALIE	CAUSE	REMEDE
1. Aucun fonctionnement sur n'importe quel programme	La fiche n'est pas introduite dans la prise de courant	Brancher la fiche
	L'interrupteur géneral n'est pas branché	Brancher l'interrupteur général
	L'énergie électrique est coupée	Contróler
	Les valves de l'installation électrique sont défectueuses	Contróler
	Portillon ouvert	Fermer le portillon
2. Absence d'alimentation d'eau	Voir cause 1	Contróler
	Robinet de l'eau fermé	Ouvrir le robinet d'alimentation d'eau
	Programmateur mal positionné	Positionner correctement le timer
3. L'eau n'est pas évacuèe	Tuyau de vidange plié	Redresser le tuyau de vidange
	Présence de corps étrangers dans le filtre	Inspecter le filtre
4. Présence d'eau sur le sol tout autour de la machine	Fuite du joint se trouvant entre le robinet et le tuyau de remplissage	Remplacer le joint et serrer à fond le tube sur le robinet
5. La machine n'essore pas	La machine n'a pas encore évacué l'eau	Attendre quelques minutes et la machine évacuera l'eau
	La fonction "suppression d'essorage" est introduite (exclusivement sur certains modèles)	Relever la touche "exclusion centrifugation"
6. De fortes vibrations pendant la phase de centrifugation	La machine n'est pas à niveau	Régler les pieds
	Les étriers de transport n'ont pas été enlevés	Enlever les étriers de transport
	La charge de linge n'est pas répartie de façon uniforme	Répartir le linge de façon uniforme
NOTE: **LA MACHINE EST DOTEE D'UN DISPOSITIF ELECTRONIQUE QUI EMPECHE LE DÉPART DE L'ESSORAGE SI LES CHARGES SONT MAL REPARTIES ET LIMITE LES VIBRATIONS ET LE BRUIT DURANT LE LAVAGE.**		

Si le mauvais fonctionnement persiste, adressez-vous au Centre d'Assistance Technique Candy; communiquez le nom du modèle indiqué sur la plaquette se trouvant sur la carrosserie à l'intérieur du hublot ou sur le bulletin de garantie.
En indiquant ces informations vous obtiendrez une intervention plus rapide et efficace.

1 L'utilisation des produits écologiques sans phosphates peut produire les effets suivants:
- **L'eau de vidange du rinçage est trouble à cause de zéolites en suspension; l'efficacité du rinçage n'est absolument pas compromis;**
- **Présence de poudre blanche (zéolites) sur le linge à la fin du lavage: cette poudre ne pénètre pas dans le tissu et n'en altère pas la couleur;**
- **présence de mousse dans l'eau du dernier rinçage: elle ne signifie pas pour autant un mauvais rinçage;**
- **Les tensioactifs anioniques de la formule des produits pour machines à laver, s'enlèvent difficilement du linge et, même en toute petite quantité, ils peuvent provoquer d'importants phénomènes de formation de mousse;**
- **L'exécution d'autres cycles de rinçage, en de tels cas, n'apporte aucun avantage.**

2 Avant d'appeler le Centre d'Assistance technique Candy, si votre machine ne fonctionne pas, effectuer les contrôles susmentionnés.

Valmistaja ei ole vastuussa tässä ohjekirjassa mahdollisesti esiintyvistä painovirheistä. Valmistaja pidättää itsellään oikeuden tehdä tarvittavia muutoksia tuotteisiinsa muuttamatta sen olennaisia ominaisuuksia.

Tillverkaren påtager sig inget ansvar för tryckfel i denna bruksanvisning. Tillverkaren förbehåller sig också rätten att göra förändringar av produkten så länge dess viktigaste egenskaper inte förändras.

Fabrikanten fralægger sig ethvert ansvar for evt. trykfejl i nærværende instruktions bog.

Produsent og importør fraskriver seg ethvert ansvar for trykkfeil i bruksanvisningen. Produsenten forbeholder seg retten til å foreta modifiseringer av produkter uten nærmere varsel om dette.

Le constructeur décline toute responsabilité pour les éventuelles erreurs d'imprimerie contenues dans le présent mode d'emploi. Il se réserve en outre le droit d'apporter toutes modifications qui se révèleraient utiles à ses propes produits sans pour autant en compromettre les caractéristiques essentielles.

Tämä laite on merkitty sähkö- ja elektroniikkalaiteromusta annetun Euroopan unionin direktiivin 2002/96/EY mukaisesti.
Tämän tuotteen asianmukainen hävittäminen auttaa estämään mahdolliset kielteiset ympäristö- ja terveysvaikutukset, joita vääränlainen jätteenkäsittely voisi muutoin aiheuttaa.
Tuotteeseen merkitty tunnus osoittaa, että tätä tuotetta ei saa käsitellä kotitalousjätteenä. Sen sijaan se tulee toimittaa sähkö- ja elektroniikkalaiteromun keräyspisteeseen.
Tuote tulee hävittää paikallisten jätehuoltomääräysten mukaisesti.
Lisätietoja tämän tuotteen käsittelystä, keräämisestä ja kierrätyksestä saa kunnan ympäristöviranomaisilta, jätehuoltoyhtiöstä ja liikkeestä, josta tuote on ostettu.

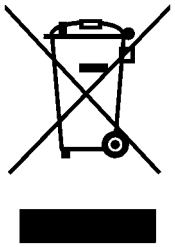

Den här enheten är märkt enligt det europeiska direktivet 2002/96/EC om återvinning av elutrustning (Waste Electrical and Electronic Equipment, WEEE).
Genom att lämna produkten till återvinning kan du förhindra potentiella skador för människor och miljö, som i annat fall kan uppstå genom felaktig hantering.
Symbolen på produkten anger att produkten inte får behandlas som hushållsavfall. I stället bör den lämnas till ett uppsamlingsställe för återvinning av elektrisk och elektronisk utrustning.
Följ de lokala förordningarna för avfallshantering.
Du kan få mer detaljerad information om hantering och återvinning av produkten hos kommunen, på återvinningsanläggningen eller på produktens inköpsställe.

Denne maskine er markeret i overensstemmelse med det europæiske direktiv2002/96/EC vedrørende elektrisk affald og elektronisk udstyr (WEEE).
Ved at sikre, at dette produkt bortskaffes korrekt, bidrager du til at forhindre eventuelle skadelige konsekvenser for miljøet og helbredet, som ellers kan forårsages af uhensigtsmæssig bortskaffelse af dette produkt.
Symbolet på produktet angiver, at dette produkt ikke må bortskaffes som husholdningsaffald. I stedet bør det overdrages til en genbrugsstation med henblik på genanvendelse af elektrisk og elektronisk udstyr
Bortskaffelse bør ske i henhold til de lokale miljømæssige regler.
Du kan få yderligere oplysninger om håndtering, genskabelse og genanvendelse af dette produkt ved at kontakte dit lokale rådhus, genbrugsstationen eller den forhandler, du købte produktet af.

Dette apparatet er merket i samsvar med EU-direktiv 2002/96/EC om kasserte elektriske og elektroniske produkter (WEEE).
Ved å forsikre deg om at dette produktet er avhendet på korrekt måte bidrar du til å hindre potensielle skader på miljø og andres helse. Det kan få negative følger hvis en kvitter seg med produktet på en uskikket måte.
Symbolet på apparatet viser at det ikke kan behandles som husholdningsavfall. Det skal i stedet leveres til resirkuleringspunktet for elektrisk og elektronisk utstyr.
Avhending må skje i henhold til lokale miljøbestemmelser for avfallsdeponering.
For mer informasjon om behandling, gjenvinning og resirkulasjon av dette produktet kan du kontakte kommunen din, det nærmeste renholdsverket eller butikken hvor du kjøpte produktet.

Cet appareil est commercialisé en accord avec la directive européenne 2002/96/CE sur les déchets des équipements électriques et électroniques (DEEE).
En vous assurant que ce produit est correctement recyclé, vous participez à la prévention des conséquences négatives sur l'environnement et la santé publique qui pourrait être causé par une mise au rebut inappropriée de ce produit.
Le symbole sur ce produit indique qu'il ne doit pas être traité comme un déchet ménager. Il doit être rapporté jusqu'à un point de recyclage des déchets électriques et électroniques.
La collecte de ce produit doit se faire en accord avec les réglementations environnementales concernant la mise au rebut de ce type de déchets.
Pour plus d'information au sujet du traitement, de la collecte et du recyclage de ce produit, merci de contacter votre mairie, votre centre de traitement des déchets ou le magasin où vous avez acheté ce produit.

FI
SV
DA
NO
FR

06.12 - 41019636.A - www.graficaestampa.it - Printed in Italy - Imprimé en Italie