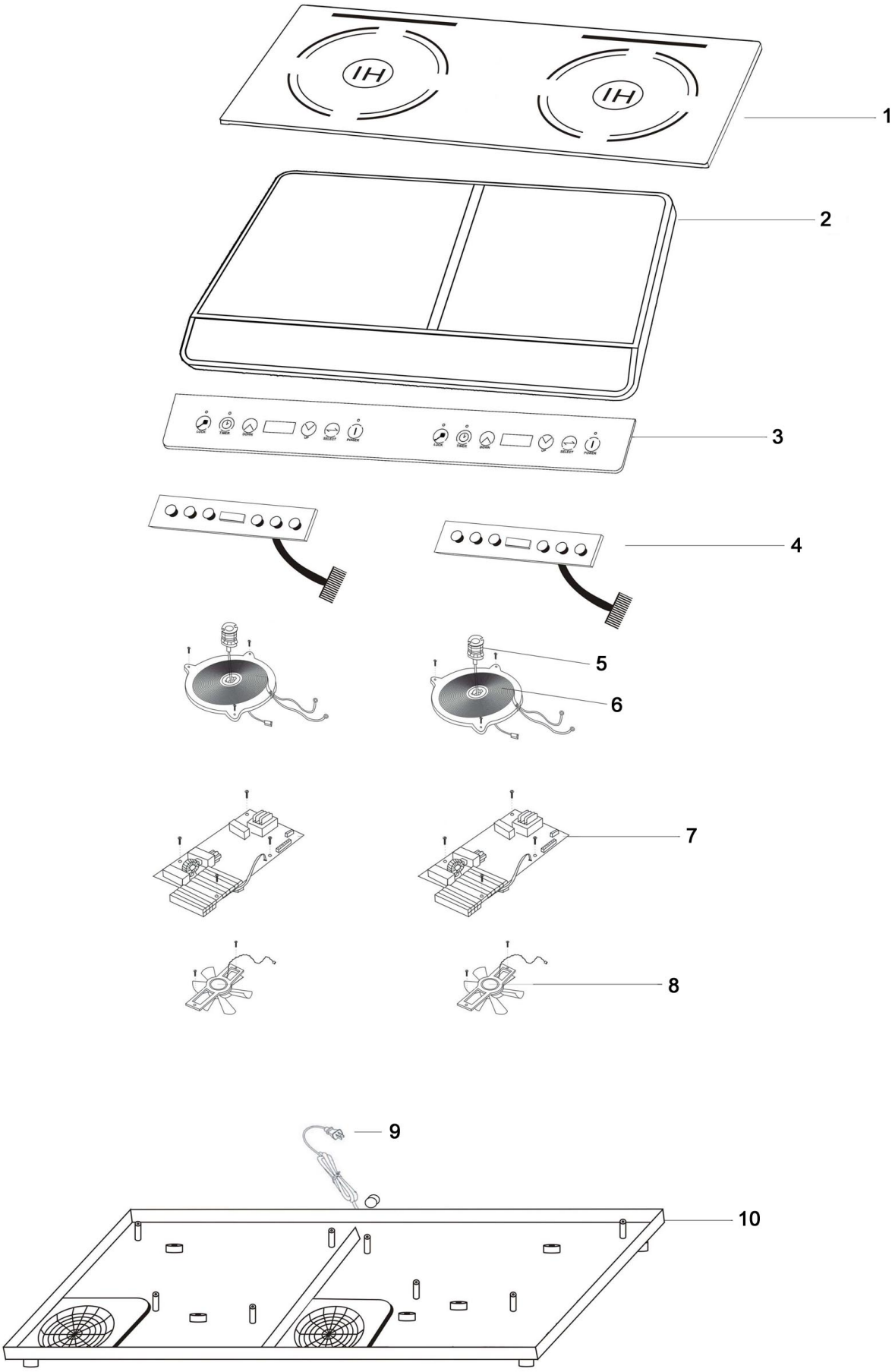

Bartscher	Doppelinduktionskocher Artikel-Nr.: 105.836S	Explosionszeichnung 25.09.2009	Seite 1/2

Pos.	Artikelbeschreibung	Description of item	Artikel Nr./Item No.
1	Glasplatte Schott-Glas	glassplate Schott-glass	01058361
2	mit Rahmen komplett	with plastic housing	
3	Bedienfolie	control panel glass plate	01058363
4	Bedienelektronik	control panel PCB	01058364
5	Wärmesensor	sensor	01058365
6	Heizspule	heating coil	01058367
7	Steuerelektronik	mainboard	01058367
8	Lüfter	fan	01058368
9	Anschlusskabel	power cord	Auf Anfr./On req.
10	Bodenplatte	bottom plate	Auf Anfr./On req.