Cybex Treadmill
Numéro de produit 770T-CT
Manuel de l’utilisateur
Systèmes d’entraînement cardiovasculaire
Numéro de pièce LT-22983-2 A

www.cybexintl.com

Cybex Treadmill
Numéro de produit 770T-CT
Manuel de l’utilisateur

Systèmes d’entraînement cardiovasculaire

Numéro de pièce LT-22983-2 A

Cybex® et le logo Cybex sont des marques déposées de Cybex International. Safety Sentry™ est une marque déposée de Cybex. International, Inc. CardioTouch™ est une marque déposée de Cybex International, Inc. Polar® est une marque déposée de Polar Electro Inc. iPOD® est une marque déposée de Apple Inc.

CLAUSE DE NON-RESPONSABILITÉ : Cybex International, Inc. ne fait aucune déclaration et n’offre aucune garantie quant au contenu de ce manuel. Nous nous réservons le droit de réviser ce document à tout moment et d’apporter des modifications au produit qu’il décrit, sans préavis ni obligation d’en avertir quiconque.

© 2010, Cybex International, Inc. Tous droits réservés. Imprimé aux États-Unis d’Amérique.

10 Trotter Drive Medway, MA 02053 • 888-462-9239 • 508-533-4300 • FAX 508-533-5183
www.cybexintl.com • techhelp@cybexintl.com • LT-22983-2 A

Table des matières

Informations relatives à la conformité à la réglementation de la FCC 7

Sécurité

Informations importantes sur la tension électrique 9
Instructions relatives à la mise à terre . . . 9
Consignes de sécurité importantes 10
Mesures de sécurité que doit observer l'utilisateur 10
Consignes de sécurité pour les installations de conditionnement physique. 11
Autocollants d'avertissement 13
Autocollants de mise en garde 16
Clé d'arrêt d'urgence (e-stop). 16
Port CSAFE 18

Assemblage et configuration

Avertissements et mises en garde 19
Choix et préparation d'un emplacement. 19
Configuration électrique 20
Assemblage du tapis de course 21
Installation. 35
Test de fonctionnement du tapis de course 37

Utilisation

Termes utilisés 39
L'utilisateur contrôle les symboles utilisés 40
Symboles CardioTouch utilisés. 41
Symboles CardioTouch utilisés (suite) . . 42
Console de visualisation. 43
Écran et commandes de l'utilisateur CardioTouch. 44
Guide d'utilisation rapide 45
Guide d'utilisation détaillé. 46
Arrêt du tapis de course 48
Fonction Safety Sentry 49
Commande pendant l'utilisation 50
Affichage des données 50
Affichage du rythme cardiaque. 51
Zone du rythme cardiaque 51
Signification du pourcentage de pente . . 52
Exercices préprogrammés 52
Fonctions iPod 54

Maintenance préventive

Avertissements 55
Activités de maintenance régulières. . . . 55
Nettoyage du tapis de course. 56
Entretien du tapis 58
Autre maintenance préventive 61
Calendrier d'entretien 61

Service à la clientèle

Contact 63
Numéros de série et tension. 63
Autorisation de retour de matériel (ARM). 64
Pièces endommagées 64
Commande de pièces. 65

Annexe A – Spécifications techniques

Spécifications 67

Informations relatives à la conformité à la réglementation de la FCC

AVERTISSEMENT: Toute modification de cet appareil n’ayant pas été expressément approuvée par la partie responsable de la conformité peut annuler l’autorité de l’utilisateur à utiliser l’équipement.

Cet équipement a été soumis à des essais et jugé conforme aux limites d’un appareil numérique de classe A, en vertu de la section 15 des règlements de la FCC. Ces limites sont destinées à assurer une protection raisonnable contre les interférences nuisibles lorsque l’équipement est utilisé dans environnement commercial. Cet équipement génère, utilise et peut émettre de l’énergie radiofréquence et, s’il n’est pas installé et utilisé conformément aux instructions du manuel, peut causer des interférences nuisibles aux communications radio. Le fonctionnement de cet équipement dans une installation résidentielle risque de provoquer des interférences nuisibles que l’utilisateur devra corriger à ses propres frais.

Les modifications non expressément approuvés par le fabricant pourraient annuler la compétence de l’utilisateur à faire fonctionner l’équipement selon la règlementation de la FCC (Federal Communications Commission).

Sécurité

IMPORTANT : *Lisez toutes les instructions et tous les avertissements avant d'utiliser le tapis de course.*

Informations importantes sur la tension électrique

Avant de brancher le cordon d'alimentation dans une prise de courant, assurez-vous que les spécifications locales de tension électrique correspondent à la tension du tapis de course. L'alimentation du Cybex 770T-CT Treadmill comprend un circuit spécial, mis à la terre et possédant les spécifications pour l'une des options de puissance suivantes :

- 100 V c.a., 50/60 Hz, 20 A
- 115 V c.a., 60 Hz, 20 A
- 208 V c.a., 60 Hz, 15 A
- 220 V c.a., 60 Hz, 15 A
- 230 V c.a., 50 Hz, 13 A, R.U.
- 240 V c.a., 50 Hz, 15 A

Reportez-vous à l'autocollant d'avertissement pour déterminer la tension exacte requise pour votre tapis de course.

AVERTISSEMENT: N'essayez pas d'utiliser un adaptateur de tension avec cet appareil. N'essayez pas d'utiliser de rallonge avec cet appareil.

AVERTISSEMENT: Ne branchez pas plus d'un appareil sur un seul circuit.

Instructions relatives à la mise à terre

Ce tapis de course doit être mis à la terre. En cas de mauvais fonctionnement ou de défaillance, la mise à la terre offre un chemin de moindre résistance au courant électrique, réduisant ainsi le risque de choc électrique. Cet appareil est muni d'un cordon d'alimentation doté d'un conducteur de mise à la terre pour équipement et d'une fiche de mise à la terre. La fiche doit être branchée dans une prise de courant appropriée, correctement installée et mise à la masse conformément aux codes et règlements locaux en vigueur.

DANGER: Tout raccordement inadéquat du conducteur de mise à la terre pour équipement peut entraîner un choc électrique. Si vous n'êtes pas certain que le tapis de course est correctement mis à la terre, contactez un électricien qualifié ou un fournisseur de services. Demandez à un électricien qualifié d'apporter les modifications nécessaires au cordon ou à la fiche. Cybex ne peut être tenue responsable des blessures ou dommages résultant de modifications du cordon ou de la fiche.

Ce tapis de course est destiné à être utilisé sur un circuit spécial, mis à la terre. Assurez-vous que le tapis de course est branché à une prise ayant la même configuration que la fiche. N'utilisez pas d'adaptateur de fiche mise à la terre pour adapter le cordon d'alimentation à une prise non mise à la terre.

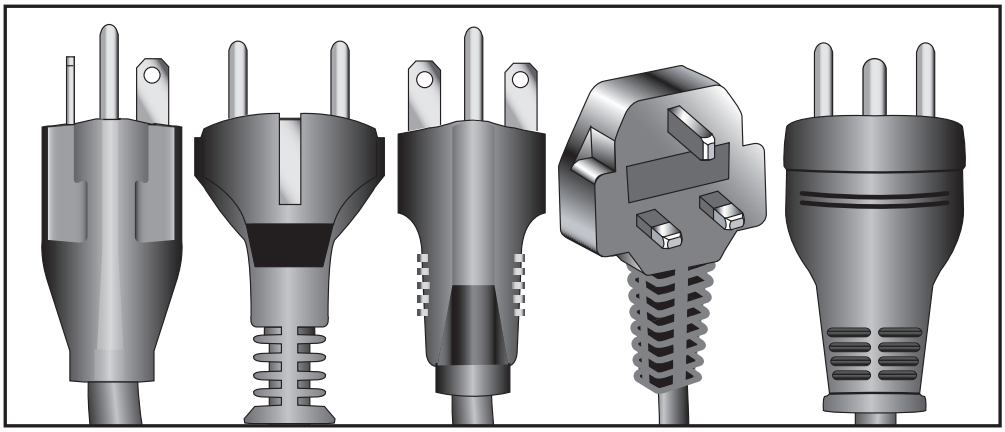

115 V c.a. NEMA 5-20	Fiche européenne CEE 7/7	220 V c.a. NEMA 6-15	R.U. 230 V c.a.	Danois IEC320

Consignes de sécurité importantes

(Conservez ces consignes)

DANGER: Pour réduire le risque de choc électrique, déconnectez toujours ce tapis de course de la prise de courant immédiatement après l'avoir utilisé et avant de le nettoyer.

Mesures de sécurité que doit observer l'utilisateur

AVERTISSEMENT: Heart rate monitoring systems may be inaccurate. Over exercise may result in serious injury or death. If you feel faint stop exercising

- Passez une visite médicale avant de commencer un programme d'exercice physique.
- Stoppez l'utilisation du tapis en cas d'étourdissements, de vertiges ou de douleurs et consultez un médecin.
- Procurez-vous les instructions avant d'utiliser l'appareil.
- Lisez attentivement le manuel de l'utilisateur, ainsi que tous les avertissements inscrits sur l'appareil avant de l'utiliser.
- Lisez les procédures d'arrêt d'urgence et assurez-vous de les comprendre.
- NE PORTEZ PAS de vêtements amples lorsque vous utilisez le tapis de course.
- Protégez bras et jambes des pièces mobiles et éloignez-en tous objets.
- Placez les pieds sur les deux marches supérieures lors de la mise en marche ou de l'arrêt du tapis de course.
- Utilisez les poignées du tapis roulant pour vous soutenir et maintenir votre équilibre.

- Tenir hors de portée des enfants de moins de 12 ans. Les adolescents et les personnes handicapées doivent être surveillés.
- **N’UTILISEZ PAS** l’appareil si vous pesez plus de 181 kg (400 lb). Poids nominal maximum d’utilisateur.
- Signalez tous dommages, défaillances et réparations au personnel de l’établissement.
- Remplacez toutes les étiquettes d’avertissement endommagées, usées ou illisibles.

Consignes de sécurité pour les installations de conditionnement physique

- Expliquez aux utilisateurs comment attacher le clip e-stop sur leurs vêtements et testez-le avant de mettre le tapis en marche.
- Demandez aux utilisateurs de faire preuve de prudence lorsqu’ils montent et descendent du tapis de course.
- Utilisez une ligne électrique spéciale pour le tapis roulant. Une ligne spéciale nécessite un disjoncteur par appareil.
- Branchez le tapis de course dans une prise de courant correctement mise à la terre.
- **NE FAITES PAS** fonctionner les tapis de course alimentés par l’électricité dans des endroits humides.
- Le tapis doit toujours être maintenu propre et sec.
- **NE LAISSEZ PAS** le tapis de course sans surveillance lorsqu’il est branché et en marche. Avant de laisser un tapis de course sans surveillance, attendez toujours qu’il soit complètement arrêté et de niveau. Ensuite, mettez toutes les commandes en position STOP ou OFF et débranchez le cordon de la prise. Retirer la clé e-stop du tapis de course.
- Stabilisez le tapis de course (qui ne doit pas être en marche) en enlevant la clé e-stop.
- Avant chaque utilisation, inspectez le tapis de course pour détecter les composants usés ou desserrés. N’utilisez pas le tapis de course tant que les pièces usées ou endommagées n’ont pas été remplacées.
- Arrêtez et placez le tapis de course à une inclinaison (niveau) de 0 degré après chaque utilisation.
- Entretenez et remplacez régulièrement les pièces usées. Reportez-vous à la section « Maintenance préventive » du manuel de l’utilisateur.
- **N’UTILISEZ PAS** le tapis de course si : (1) le cordon d’alimentation est endommagé ; (2) le tapis de course ne fonctionne pas correctement ou (3) le tapis de course a chuté ou a été endommagé. Demandez les services ’un technicien qualifié.
- **NE PLACEZ PAS** le cordon d’alimentation à proximité des surfaces chauffées ou des bords tranchants.
- **N’UTILISEZ PAS** le tapis de course à l’extérieur.
- **N’EXPOSEZ PAS** le tapis de course à des aérosols (vaporisation) ou à des produits à base d’oxygène lorsqu’il est en marche.
- Avant d’utiliser le tapis de course, lisez intégralement et attentivement le manuel de l’utilisateur pour bien le comprendre.
- Assurez-vous que tous les utilisateurs portent des chaussures appropriées sur ou à proximité des appareils Cybex.
- Placez le tapis de course sur une surface solide et horizontale. N’utilisez pas le tapis de course dans des endroits en retrait ou sur des moquettes épaisses.
- Laissez les espaces suivants autour des appareils : 0,5 m (19,7 po.) de chaque côté, 2 m (79 po.) à l’arrière et suffisamment d’espace pour garantir la sécurité de l’accès et du passage devant le tapis de course. Assurezvous que votre tapis de course est dégagé des murs, de l’équipement et autres surfaces dures.
- Débranchez avant de commencer l’entretien.

- **N’ESSAYEZ PAS** d’effectuer des réparations électriques ou mécaniques. Confiez les réparations à du personnel qualifié. Si vous résidez aux États Unis, contactez le service à la clientèle Cybex en composant le 888 462 9239. Sinon, composez le +1 508 533 4300.
- Utilisez des pièces de rechange Cybex sur le tapis de course.
- **EN AUCUN CAS** vous ne devez modifier le tapis de course.
- **N’UTILISEZ PAS** d’accessoires sur ce tapis de course, sauf ceux recommandés par Cybex.
- Assurez-vous que toutes les consignes de sécurité adressées à l’utilisateur et à l’établissement sont observées.

Lisez attentivement et assurez-vous de comprendre ce qui suit avant d’utiliser le tapis de course 770T-CT :

- Autocollants d’avertissement
- Autocollants de mise en garde

Pour remplacer des autocollants usés ou endommagés, utilisez l’une des méthodes suivantes: Rendez-vous sur www.cybexintl.com pour l’achat de pièces en ligne. Faxez votre commande au +1 508 533 5183 ou contactez le Service à la clientèle Cybex en composant le 888 462 9239. Si vous ne résidez pas aux États Unis, composez le +1 508 533 4300. Pour repérer l’emplacement ou les numéros de pièces figurant sur les autocollants, consultez la liste des pièces et la vue éclatée.

Autocollants d’avertissement

Les autocollants d’avertissement indiquent une situation potentiellement dangereuse qui, si elle n’est pas évitée, pourrait entraîner des blessures graves ou mortelles. Les autocollants d’avertissement utilisés sur le Cybex 770T-CT sont illustrés ci-dessous.

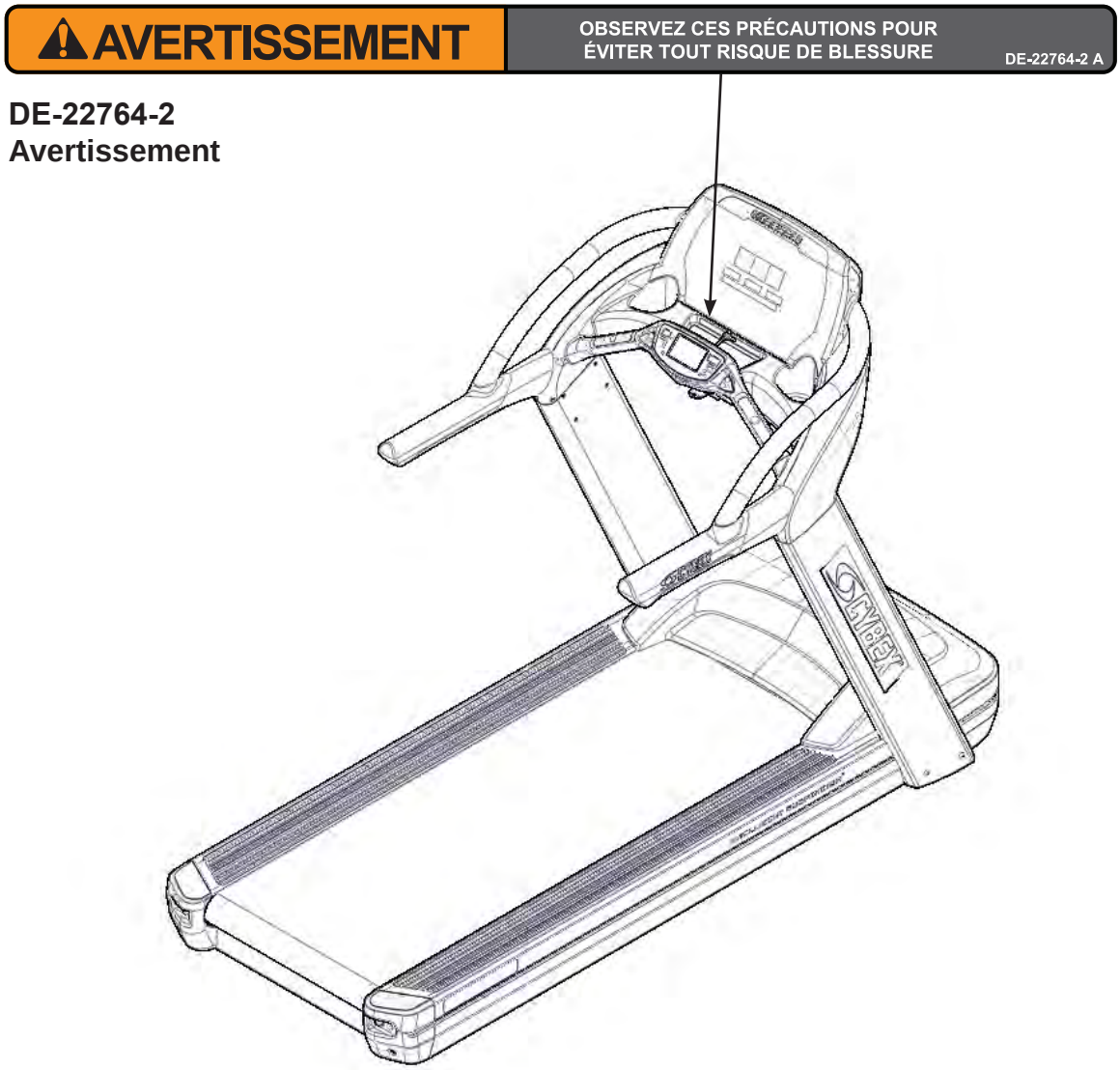

DE-22764-2
Avertissement

⚠ AVERTISSEMENT!

AVERTISSEMENT! Les systèmes de contrôle du rythme cardiaque peuvent être imprécis. Un effort excessif peut entraîner une blessure grave, voire un décès. En cas d'étourdissement, arrêtez immédiatement l'exercice.

1. Consultez un médecin avant de reprendre un entrainement.
2. Si vous ressentez le moindre mal ou malaise arrêtez immédiatement l'exercice et consultez un médecin.
3. Lisez les instructions avant l'utilisation.
4. Soyez sûr d'avoir lu et compris le manuel dutilisation avant toute utilisation.
5. Lisez et assimilez les procédures d'arrêt d'urgence.
6. NE portez PAS de vêtements évasés ou qui pendent lorsque vous utilisez l'appareil.
7. Maintenez toutes les parties du corps et autres éléments à l'écart des pièces mobiles.
8. Placez vos pelds sur les deux marches au demarrage et à l'arrêt du tapis.
9. Utilisez les supports pour obtenir ou rétablir votre équilibre.
10. Tenez les enfants (de 12 ans et moins) à l'écart. Les adolescents (de 13 ans et plus) ainsi que les personnes handicapées devraient être surveillées.
11. Le tapis est interdit aux personnes de plus de 181 kg.
12. Avertisse votre responsable de club de toutes malfonctions ou dommages.
13. Remplacez toute information de securite si ibimees ou illisibles.

DE-22765-2 A

DE-22765-2
Avertissement

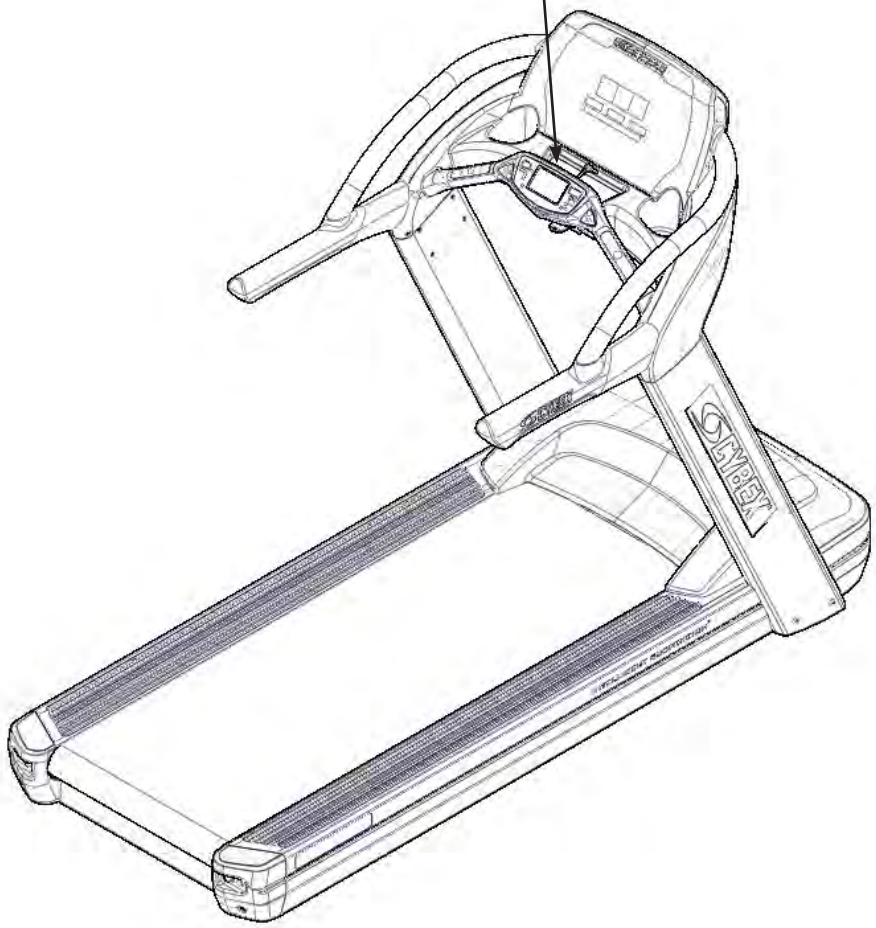

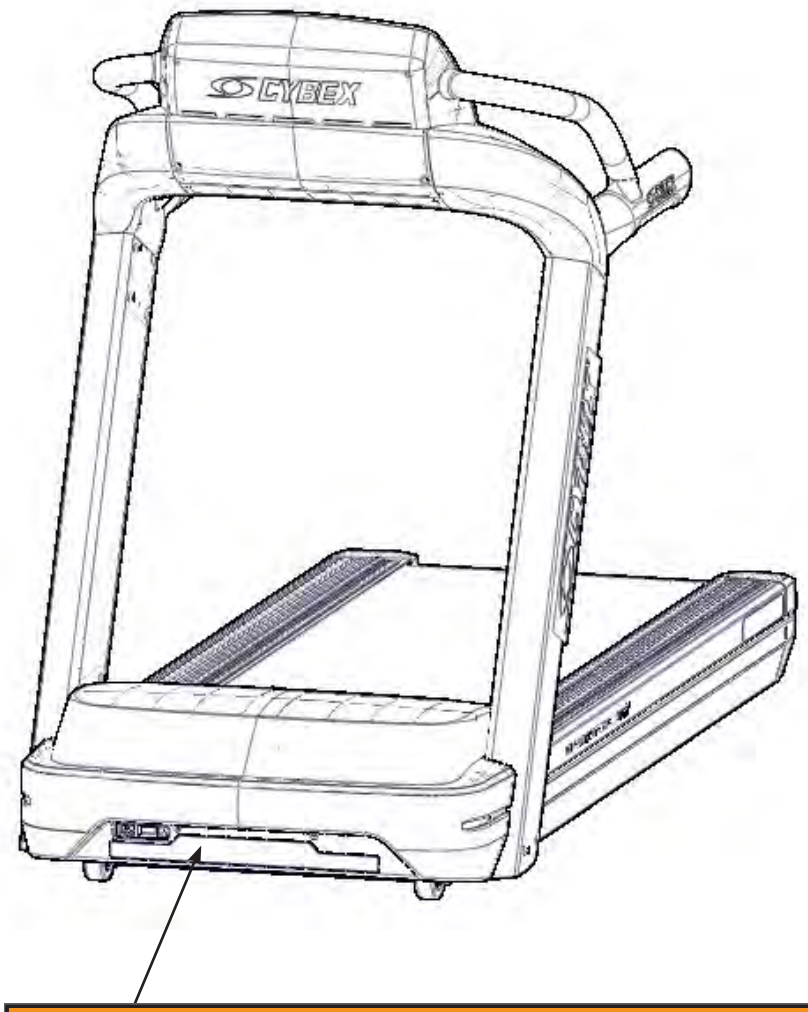

WARNING	AVERTISSEMENT	ADVERTENCIA	警告
DISCONNECT POWER BEFORE SERVICING	DÉBRANCHEZ L'ALIMENTATION AVANT DE FAIRE L'ENTRETIEN.	CORTE LA ENERGIA ELECTRICA ANTES DE REPARAR.	修理点検の前に 電源を 切って下さい。

Avertissement DE-22910
115 VAC

WARNING	WARNUNG	ПРЕДУПРЕЖДЕНИЕ	WAARSCHUWING	AVERTISSEMENT	ADVERTENCIA	警告	VARNING	ADVARSEL
DISCONNECT POWER BEFORE SERVICING	DÉBRANCHEZ L'ALIMENTATION AVANT DE FAIRE L'ENTRETIEN.	VOR SERVICEAR-BEITEN NETZSTECKER ZIEHEN.	CORTE LA ENERGIA ELECTRICA ANTES DE REPARAR.	ОТКЛЮЧИТЕ ПИТАНИЕ, ПРЕЖДЕ ЧЕМ ПРИСТУПАТЬ К ОБСЛУЖИВАНИЮ.	修理点検の前に 電源を 切って下さい。	KOPPLA IFRÅN STRÖMMEN INNAN SERVICE UTFÖRS.	BIJ ONDERHOUD ALTIJD DE STROOMKABEL LOSKOPPELEN.	KOBL STRØMMEN FRA INDEN SERVICERING.

Avertissement DE-23079
230 VAC

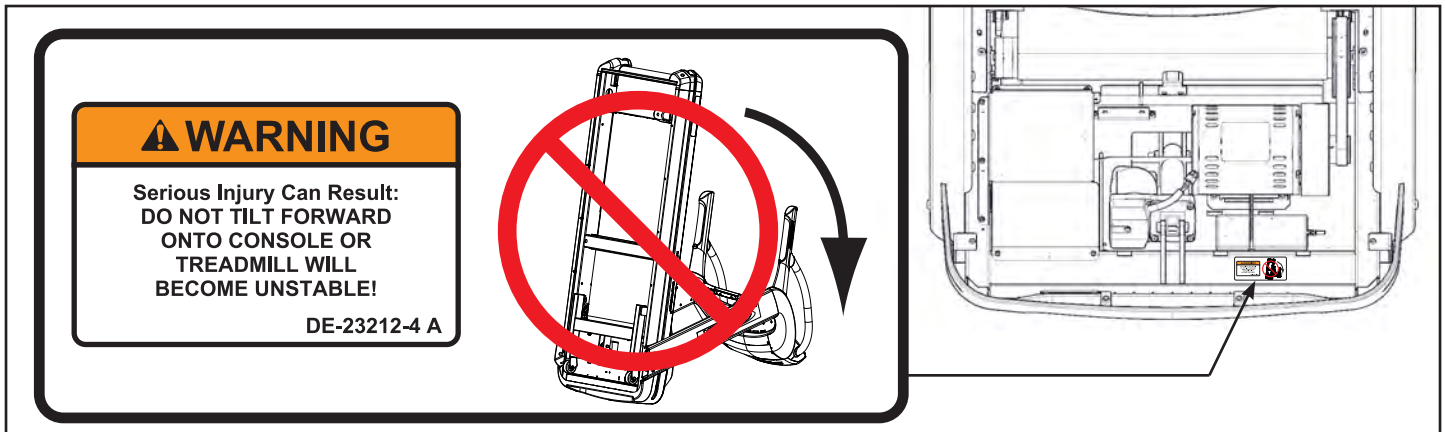

DE-23212-4
Avertissement

Autocollants de mise en garde

Les autocollants de mise en garde signalent une situation potentiellement dangereuse qui, si elle n’est pas évitée, pourrait entraîner des blessures légères à modérées. Aucun autocollant de mise en garde n’est apposé sur cet appareil. Toutefois, des mises en garde sont fournies aux chapitres 2 et 5 de ce manuel. Reportez-vous aux chapitres 2 et 5.

Clé d’arrêt d’urgence (e-stop)

La clé e-stop fonctionne comme arrêt d’urgence. En cas d’urgence, elle se désengage de la console et le tapis s’arrête. Avant d’utiliser le tapis de course, accrochez la clé e-stop selon les instructions indiquées ci-dessous.

1. Compressez le ressort et accrochez la pince de la clé e-stop à votre vêtement. Assurez-vous qu’elle prend assez de vêtement de sorte qu’elle ne tombe pas en cas d’urgence. Assurez-vous que le cordon est exempt de noeud et a assez de mou pour vous permettre de faire aisément vos exercices, pendant que la clé e-stop est en place.

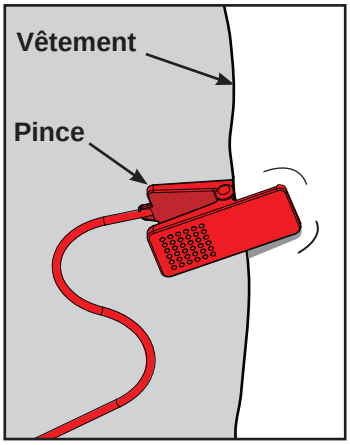

2. En faisant attention à ne pas tomber du tapis de course, reculez prudemment jusqu’à ce que la clé e-stop se désengage de la console. Si l’agrafe e-stop se détache de votre vêtement, le test a échoué. Raccrochez la pince de la clé e-stop à votre vêtement et répétez cette étape.

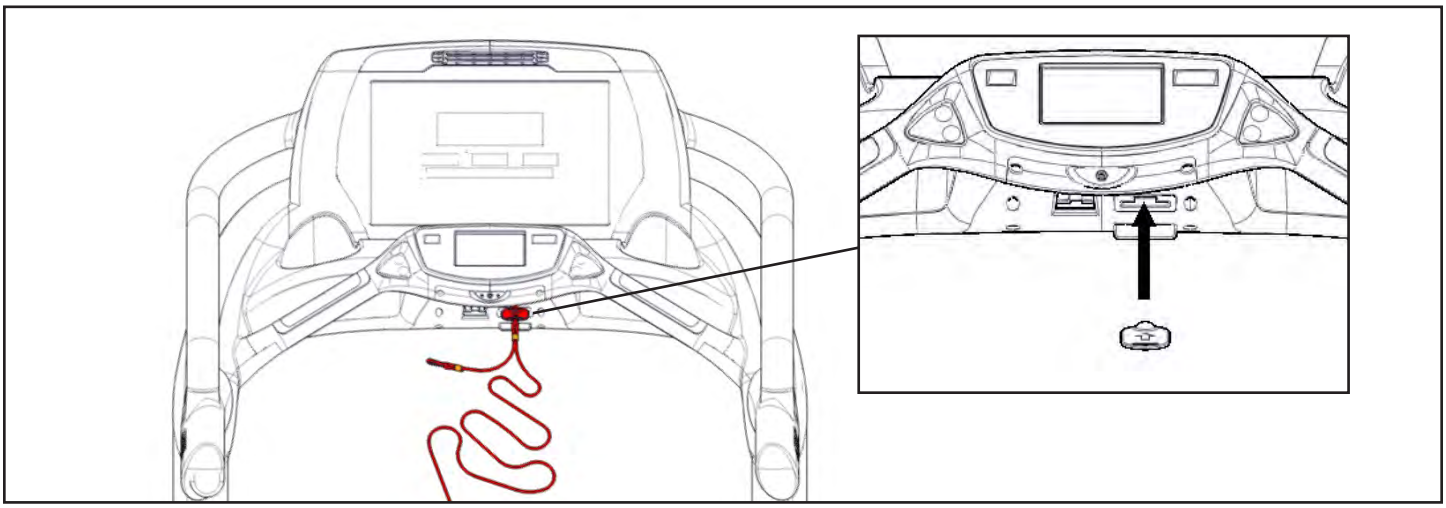

3. Remplacez la clé e-stop.

4. Le tapis de course est maintenant prêt à l’utilisation. Pendant utilisation, assurez-vous que la pince de la clé e-stop soit toujours bien accrochée à votre vêtement.

5. Lorsque vous avez terminé, retirez la clé e-stop du tapis de course.

La clé e-stop peut être retirée afin d’éviter toute utilisation non-autorisée. Pour de plus amples renseignements sur la clé e-stop, reportez-vous à la section « Arrêt du tapis de course » du chapitre Utilisation.

Lorsque vous ne l’utilisez pas, rangez la pince e-stop sur la petite tablette située sous le capot inférieur.

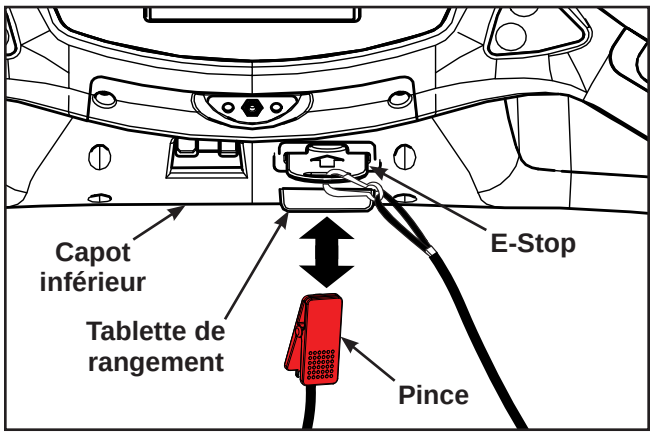

Port CSAFE

La norme CSAFE a défini un protocole de communication et une source d’alimentation c.c. basse tension spécifiques à l’industrie de l’équipement de conditionnement physique. Ces sorties pour casque RJ-45 sont destinées à être utilisées UNIQUEMENT avec le protocole CSAFE. Pour plus de renseignements sur la norme CSAFE, consultez www.fitlinxx.com/csafe.

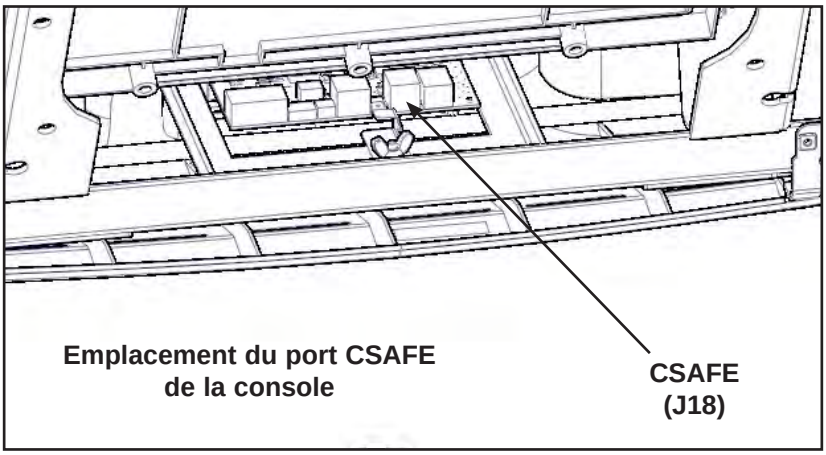

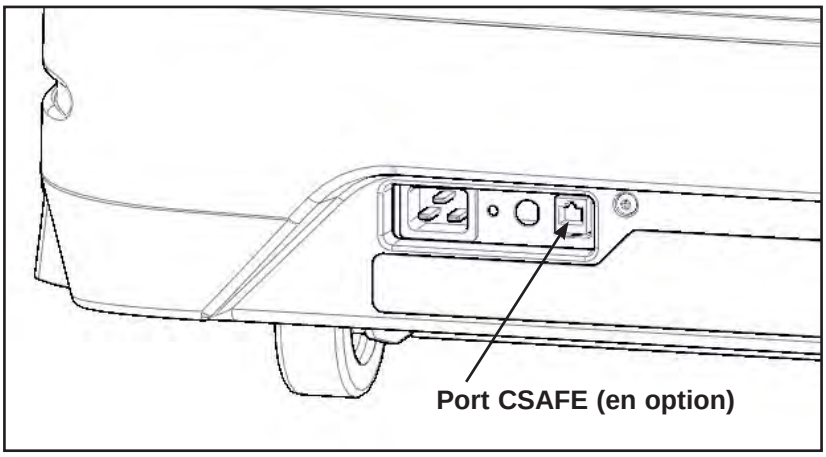

Assemblage et configuration

Avertissements et mises en garde

Les avertissements et mises en garde cités dans ce chapitre sont les suivants :

AVERTISSEMENT: Faites preuve d'une extrême prudence lors de l'assemblage du tapis de course. La nonobservation de cette recommandation peut entraîner des blessures.

AVERTISSEMENT: Afin d'éviter tout risque de blessure, voire de décès, installez correctement le cordon d'alimentation. Assurez-vous que le cordon d'alimentation est acheminé conformément aux instructions et n'interfère pas avec la course du système d'élévation, ni ne se coince dans le cadre du tapis.

AVERTISSEMENT: Pendant le déroulement de la procédure, NE PAS MONTER SUR LE TAPIS EN MARCHE ! Posez vos pieds sur les deux marches.

MISE EN GARDE: Deux personnes au minimum sont requises pour soulever, déplacer et assembler ce tapis de course. Utilisez toujours la méthode de levage appropriée pour déplacer des articles lourds.

Choix et préparation d'un emplacement

Avant d'assembler le tapis de course, vous devez sélectionner un emplacement adéquat et disposer d'une alimentation électrique appropriée pour obtenir sécurité et fonctionnement optimaux. Reportez-vous à la section Configuration électrique (page suivante) pour déterminer les besoins en tension du tapis de course.

L'emplacement sélectionné pour le tapis de course doit être bien éclairé et ventilé. Placez le tapis de course sur une surface structurellement saine et de niveau (ne l'installez pas dans des zones en retrait ou sur des moquettes épaisse) à quelques mètres des murs et autre équipement. Laissez un espace minimum de 0,5 m (19,7 po.) autour du tapis course. Derrière l'appareil, l'espace devrait être d'au moins 2 m (79 po.). Laissez suffisamment d'espace pour assurer la sécurité de l'accès et du passage pendant l'utilisation de l'appareil. Si le tapis de course est situé au-dessus du premier étage, installez-le près ou au-dessus des poutres principales. Si la zone est recouverte d'une moquette lourde, épaisse, la circulation d'air autour de la base de l'appareil pourrait être limitée ou la moquette pourrait gêner les pièces mobiles. Pour protéger moquette et équipement, posez une planche en bois de 1,9 cm (3/4 po.) d'épaisseur sous le tapis de course.

N'installez pas le tapis de course dans un endroit où le niveau d'humidité est très élevé, par exemple à proximité d'un bain de vapeur, d'un sauna, d'une piscine intérieure ou à l'extérieur. Une exposition

excessive à la vapeur, au chlore et/ou au brome peut endommager l’électronique ainsi que d’autres pièces de l’appareil.

Configuration électrique

L’alimentation du tapis de course doit s’effectuer par un circuit spécial, mis à la terre et associé à l’une des options de puissance suivantes :

- 100 V c.a., 50/60 Hz, 20 A
- 115 V c.a., 60 Hz, 20 A
- 208 V c.a., 60 Hz, 15 A
- 220 V c.a., 60 Hz, 15 A
- 230 V c.a., 50 Hz, 13 A, R.U.
- 240 V c.a., 50 Hz, 15 A

Contactez un électricien pour vous assurer que l’alimentation est conforme aux codes locaux du bâtiment.

N’utilisez pas d’adaptateur de fiche mise à la terre pour adapter la fiche du cordon d’alimentation à 3 broches à une prise non mise à la terre. N’utilisez pas de rallonge.

Assemblage du tapis de course

AVERTISSEMENT: Faites preuve d’une extrême prudence lors de l’assemblage du tapis de course. La non-observation de cette recommandation peut entraîner des blessures.

MISE EN GARDE : Deux personnes minimum sont requises pour assembler ce tapis de course.

Outils requis

- Tournevis cruciforme
- Rallonge de prise d’entraînement de 3/8 po. (9,5 mm)
- Clé à fourche 3/4 po. (2 cm)
- Clé Allen de 7/32 po. (5,55 mm) incluse
- Clef à fourche 14 mm

Les termes « gauche » et « droite » font référence à l’orientation de l’utilisateur quand il est sur le tapis de course.

Assurez-vous de lire attentivement et de bien comprendre toutes les instructions avant d’assembler le tapis de course.

Assurez-vous que vous avez reçu l’article approprié.

1. Lisez l’étiquette sur l’extérieur de la caisse et vérifiez si le numéro de modèle, la couleur et la tension correspondent à ce que vous avez commandé.

Déballez et vérifiez le contenu des boîtes.

1. Soulevez et retirez le manchon en carton qui entoure le tapis de course.

2. Vérifiez que vous disposez bien des articles suivants. Cochez (☑) les articles à mesure que vous les trouvez. Si une des pièces est manquante, contactez le Service après-vente Cybex.

	Article	Qté	N° de pièce	Description
☐	1	1	Varie	Base
☐	2	1	Varie	Console
☐	3	1	FM-22900	Montant gauche
☐	4	1	FM-22901	Montant droit
☐	5	1	PL-22868	Capot du moteur
☐	6	1	Varie	Cordon d’alimentation
☐	7	1	CN-22747	Coupleur CSAFE (en option)
☐	8	1	Varie	Alimentation
☐	9	2	FS-23044	Pince
☐	10	2	HS-21672	Vis, 8-32 X 1/2 po.
☐	11	1	AX-23019	Quincaillerie
☐	12	1	LT-22983-2	Manuel de l’utilisate
☐	13	1	LT-22984	Poster d’assemblage
☐	14	1	LT-23016-2	Feuille de garantie

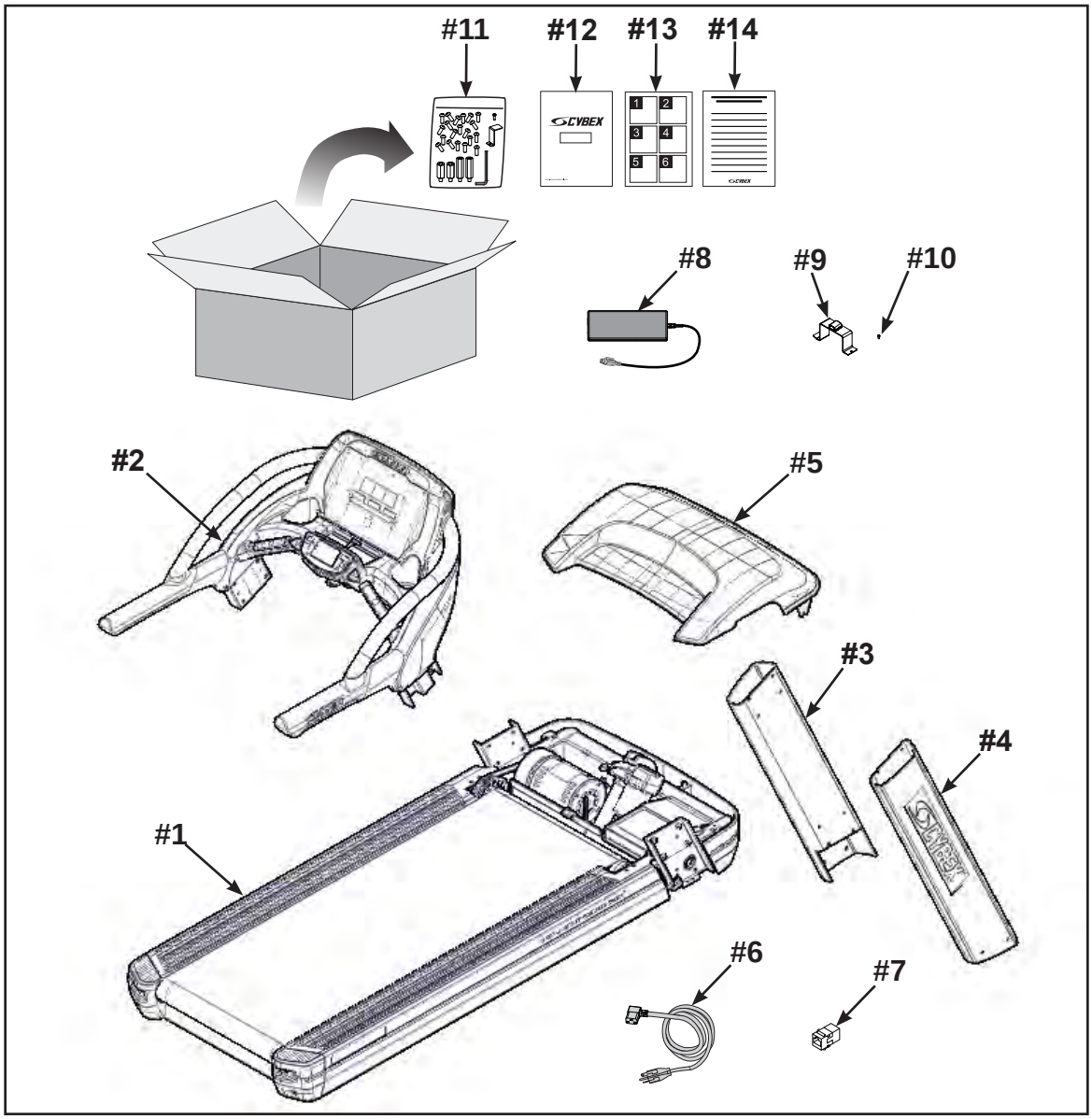

3. Cochez (☑) les articles du sachet de quincaillerie à mesure que vous les trouvez.

	Article	Qté	Référence	Description
☐	10	1	HS-21672	Vis, 8-32 X 1/2 po.
☐	15	20	HS-22651	Boulon, 3/8-16 0,75 po., BHCS, ZN
☐	16	2	FM-22778	Rallonge M-F, filetage 3/8-16 po., courte
☐	17	2	FM-22779	Rallonge M-F, filetage 3/8-16 po., longue
☐	18	1	HX-00440	Clé Allen de 7/32 po. (5,55 mm)
☐	19	1	FS-23071	Support du cordon d'alimentation

Quincaillerie

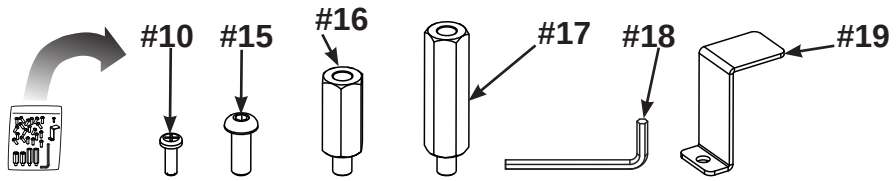

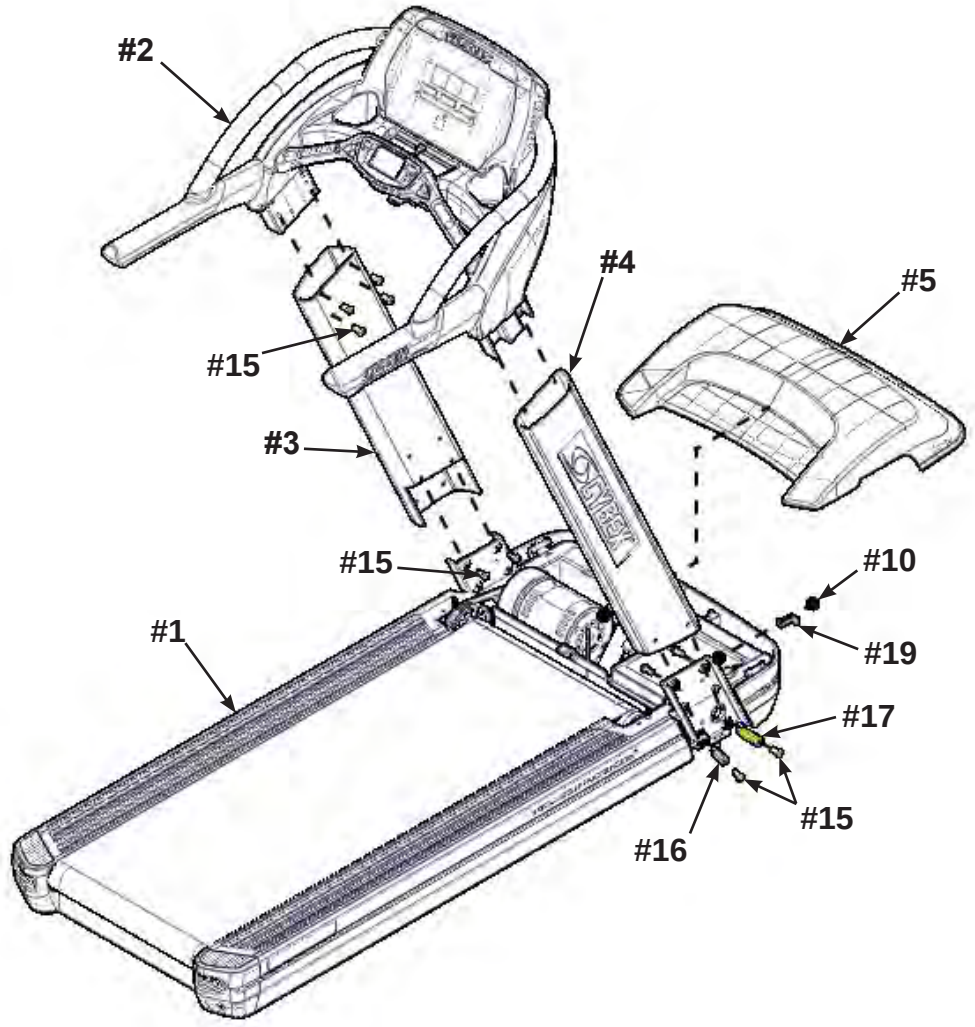

MISE EN GARDE : Deux personnes au minimum sont requises pour soulever, déplacer et assembler ce tapis de course. Utilisez toujours la méthode de levage appropriée pour déplacer des articles lourds.

Soulevez et déplacez le tapis de course.

Notez la largeur de l'embrasure des portes du local avant l'assemblage. La base fait 83 cm (32,5 po.) de largeur. Une fois les montants installés, la largeur atteint 90,5 cm (35,6 po.).

1. Deux personnes au minimum sont requises pour soulever et déplacer le tapis de course à l'emplacement où vous avez l'intention de le laisser. Utilisez les méthodes de levage appropriées.

Vérifiez le modèle et la tension.

1. Vérifiez si le modèle et la tension correspondent en consultant l'étiquette du numéro de série située à l'arrière de l'appareil. Reportez-vous au chapitre 5, Service clientèle.

Retirez la protection.

1. À l'aide d'un tournevis cruciforme, retirez les sept vis fixant la protection à la base.

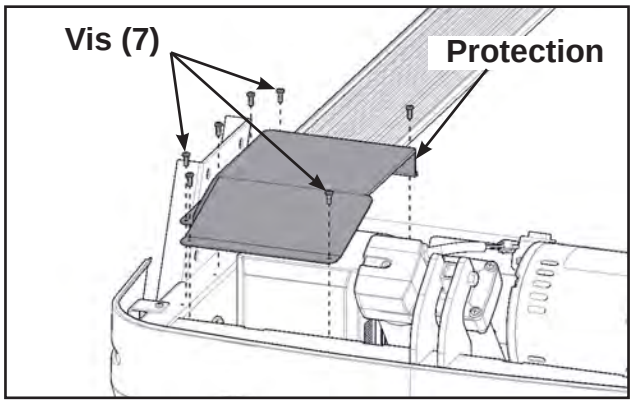

2. Retirez la protection.

Installez le cordon d'alimentation.

1. Identifiez le cordon d'alimentation.
2. Déterminez si vous souhaitez brancher le cordon d'alimentation dans une prise murale
3. située près de l'avant ou près de l'arrière du tapis de course. Suivez la procédure d'acheminement du cordon ci-dessous. Pour le moment, ne branchez pas le cordon d'alimentation..

AVERTISSEMENT: Afin d'éviter tout risque de blessure, voire de décès, installez correctement le cordon d'alimentation. Assurez-vous que le cordon d'alimentation est acheminé conformément aux instructions et n'interfère pas avec la course du système d'élévation, ni ne se coince dans le cadre du tapis.

Acheminement avant : Page 26.

Acheminement arrière :

Retirez le capot frontal.

1. À l’aide d’un tournevis cruciforme, retirez les quatre vis fixant le capot frontal à la base.

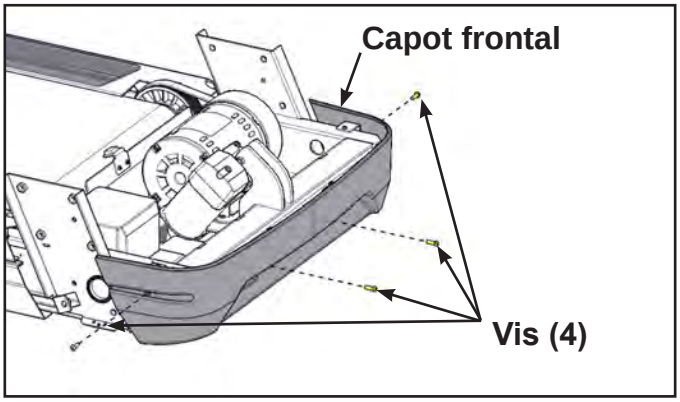

2. Retirez le capot frontal.
3. À l’aide d’un tournevis cruciforme, retirez les deux vis fixant le capuchon de l’angle gauche.

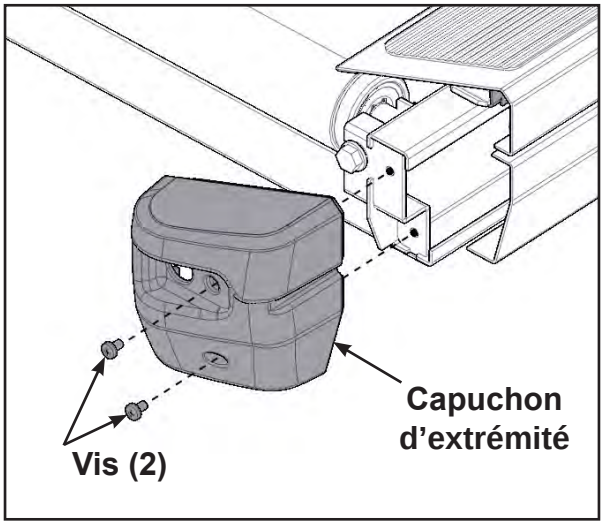

4. Retirez la marche supérieure droite en insérant une rallonge de prise d’entraînement 9,5 mm (3/8 po.) et en tirant vers vous.

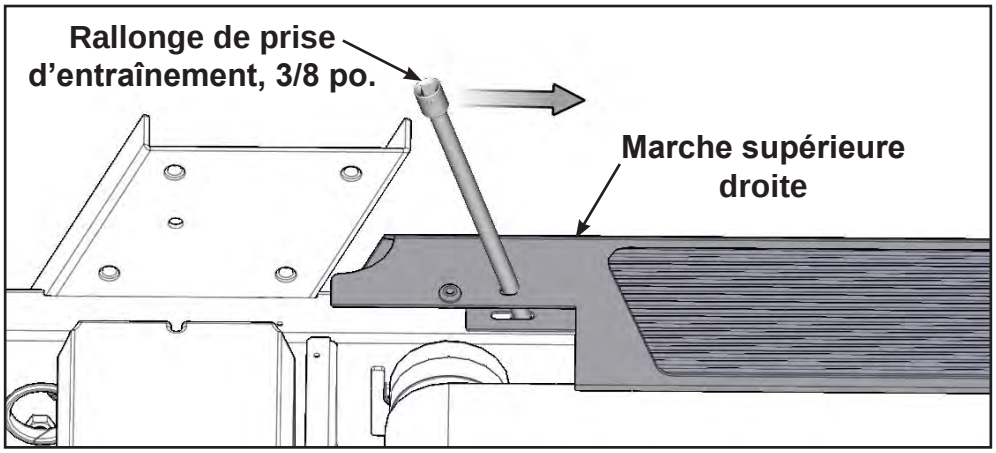

5. Retirez la marche supérieure droite.

6. Acheminez le cordon d’alimentation dans l’orifice du support du montant et derrière le capot inférieur.

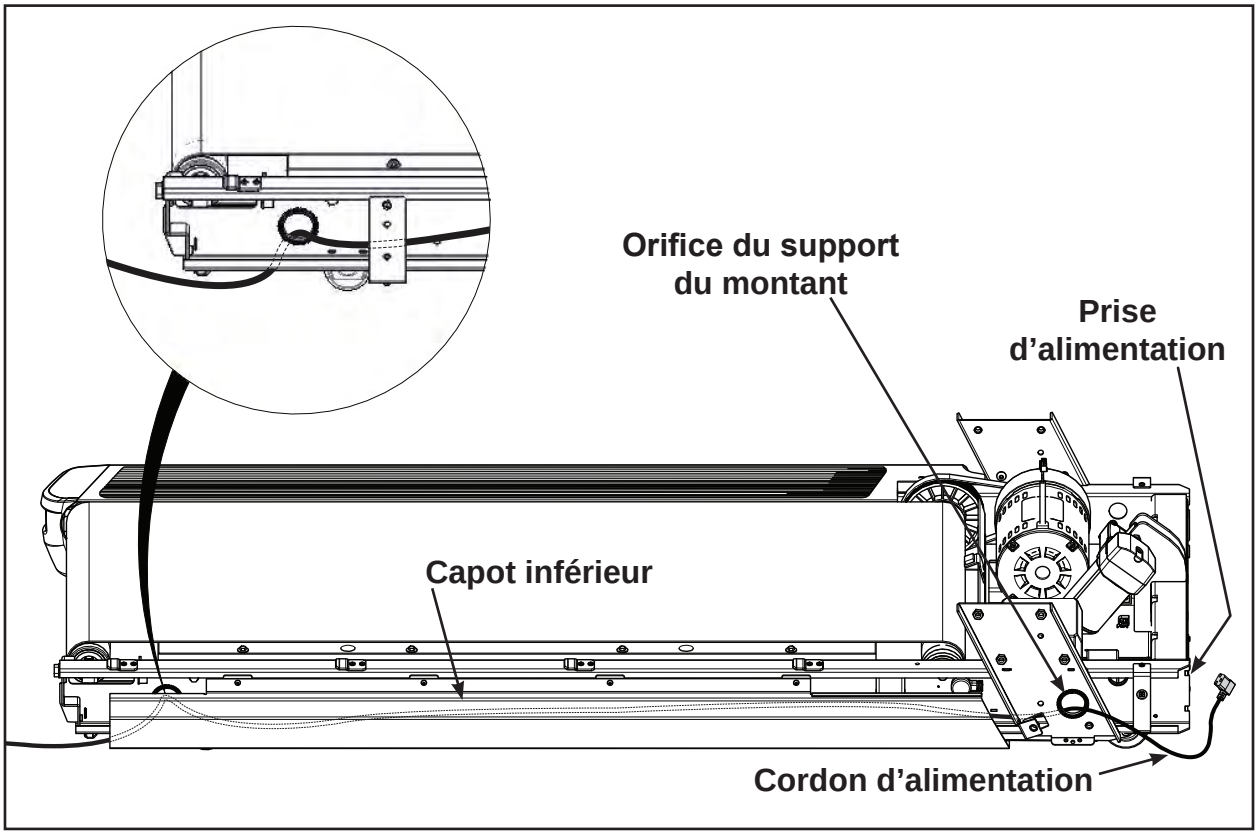

7. Réglez la longueur du cordon d’alimentation qui entre dans le cadre pour permettre au cordon d’alimentation d’être branché dans la prise. Pour le moment, ne branchez pas le cordon d’alimentation.

8. Réglez la longueur du cordon d’alimentation qui sort à l’arrière du cadre. Entreposez le cordon d’alimentation supplémentaire derrière le capot inférieur.

9. Installez la marche supérieure droite en positionnant et insérant une rallonge de prise d’entraînement 9,5 mm (3/8 po.) dans la marche supérieure droite.

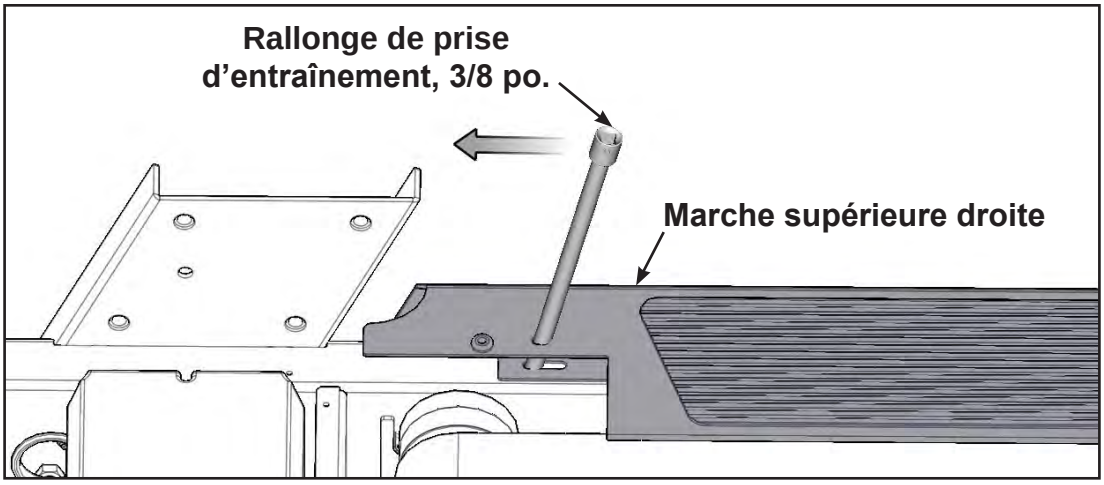

10. Poussez la rallonge de prise d’entraînement 9,5 mm (3/8 po.) vers l’intérieur pour fixer la marche supérieure droite.

11. À l’aide d’un tournevis cruciforme, vissez les deux vis fixant le capuchon de l’angle gauche.

Installez les montants.

1. Localisez les deux rallonges - courte et longue.

2. À l’aide d’une clef à fourche 3/4 po., fixez les rallonges courtes et longues sur le côté droit de la base.

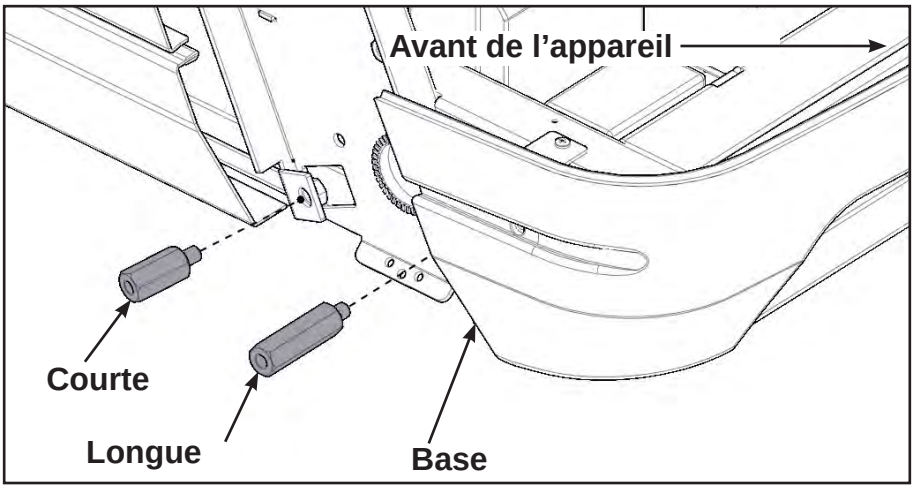

3. Localisez le montant droit et deux boulons.

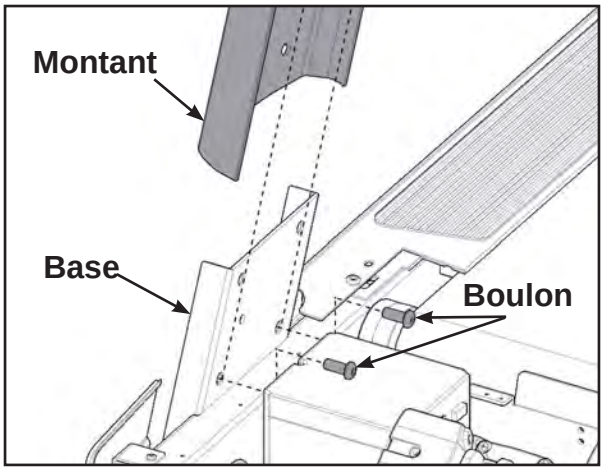

4. Vissez à la mains deux boulons dans la base. Ne serrez pas complètement les boulons dans la console.

5. Positionnez soigneusement le montant droit sur la base et les boulons installés pendant l’étape précédente.

6. Vissez à la mains deux boulons dans le montant droit.

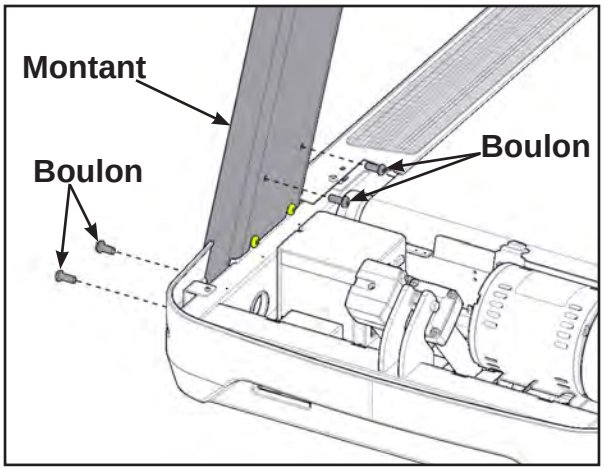

7. Répétez les étapes pour le montant droit.

Fixer la console aux montants.

1. Repérez la console et deux boulons.

Si l’appareil est équipé de câbles A/V ou CSAFE en option, suivez la même procédure du câble d’affichage.

2. Vissez à la main un boulon dans l’orifice supérieur arrière pour chacun des côtés de la console. Ne vissez pas complètement les boulons dans la console.

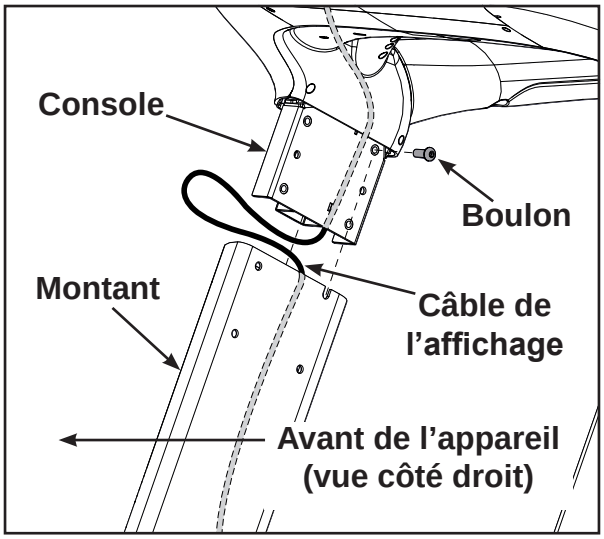

3. Localisez le câble d’affichage qui sort en bas et à droite de la console.

Veillez à ne pas pincer/endommager le câble de l’affichage lors de l’installation de la console.

Deux personnes sont nécessaires pour effectuer les étapes suivantes.

4. Insérez le câble de l’affichage dans la partie supérieure du montant gauche jusqu’à ce qu’il sorte de la base du montant droit.

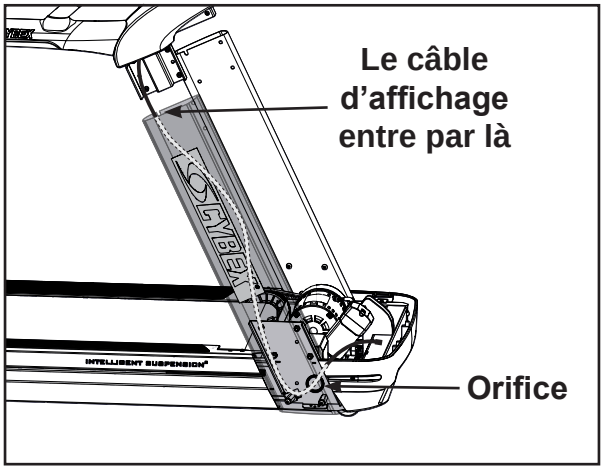

5. Positionnez la console sur les boulons installés pendant l’étape 3 dans le montant de gauche et de droite.

6. Vissez à la main six boulons dans les orifices restants du montant droit et du montant gauche.

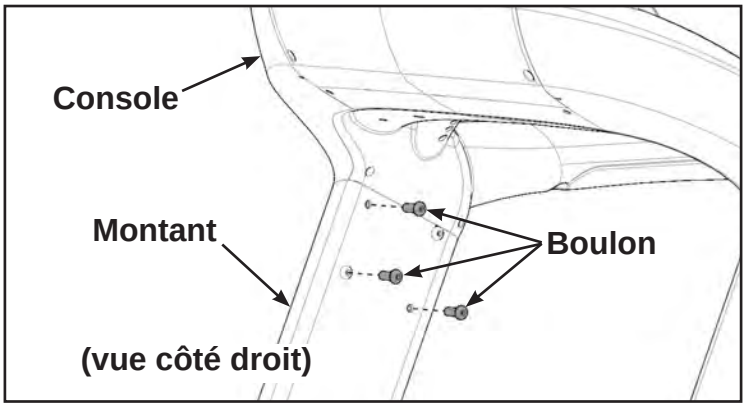

7. À l’aide de la clef Allen 7/32 po., vissez fermement tous les boulons.

Branchez le câble de l’affichage.

Le câble d’affichage et le câble CSAFE possèdent les mêmes connecteurs. Le câble d’affichage est noir ; le câble CSAFE est rouge.

Le câble d’affichage et le câble CSAFE possèdent les mêmes connecteurs. Le câble d’affichage est noir ; le câble CSAFE est rouge.

1. Branchez le câble de l’affichage (situé au bas du montant) dans le port de communication du contrôleur.

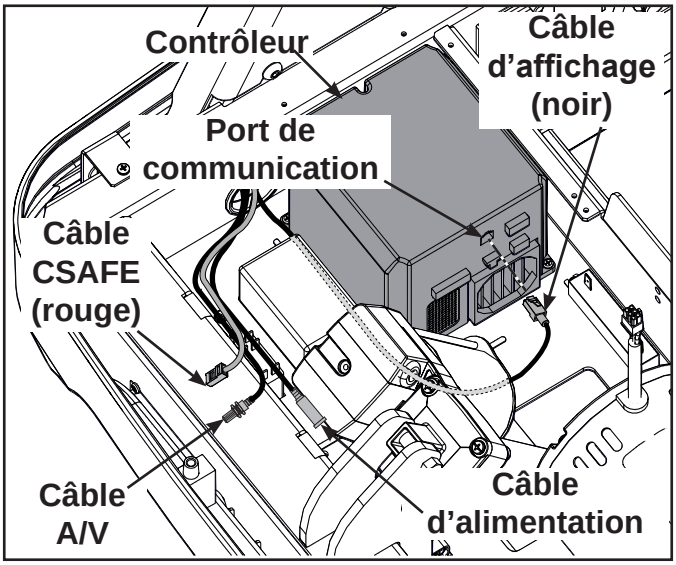

Installer le cordon d’alimentation.

1. Identifiez le cordon d’alimentation (# 8), la pince (#9) et la vis (#10).

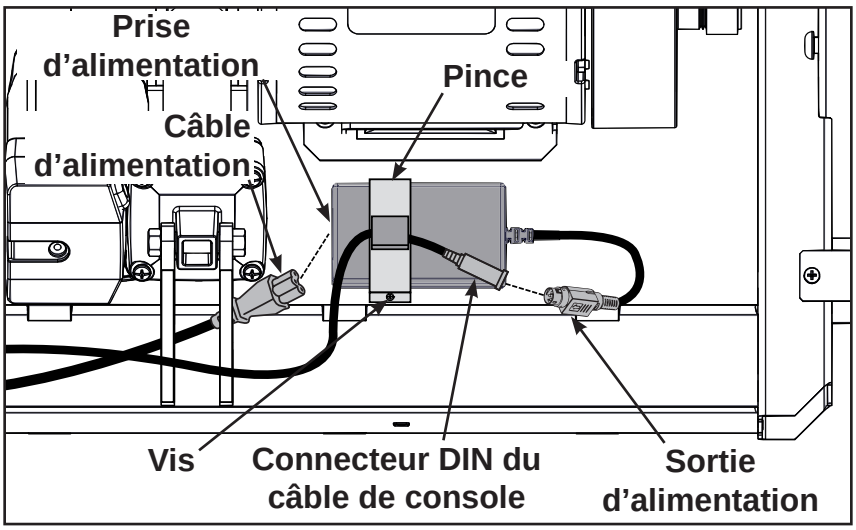

2. Fixez le cordon d’alimentation à la base à l’aide d’une pince et d’une vis.
3. Branchez le cordon d’alimentation dans la prise d’alimentation.
4. Branchez le connecteur DIN du câble de la console à la sortie d’alimentation. Assurez-vous que les deux connecteurs s’emboîtent fermement et ne peuvent pas être séparés sans tirer sur le manchon.

Installer les câbles A/V ou CSAFE en option.

Le modèle 770T-CT peut être équipé de câbles A/V ou CSAFE, selon sa configuration.

1. Localisez le câble A/V en option.
2. Dévissez le boulon situé à l’extrémité du câble A/V.

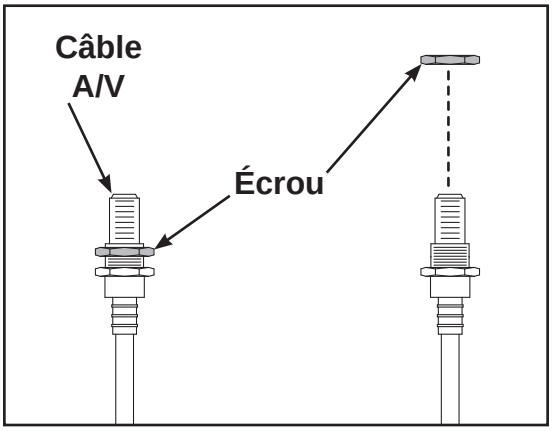

3. Insérez le câble A/V dans l’orifice en forme de D de la plaque de montage, à l’avant de l’appareil.

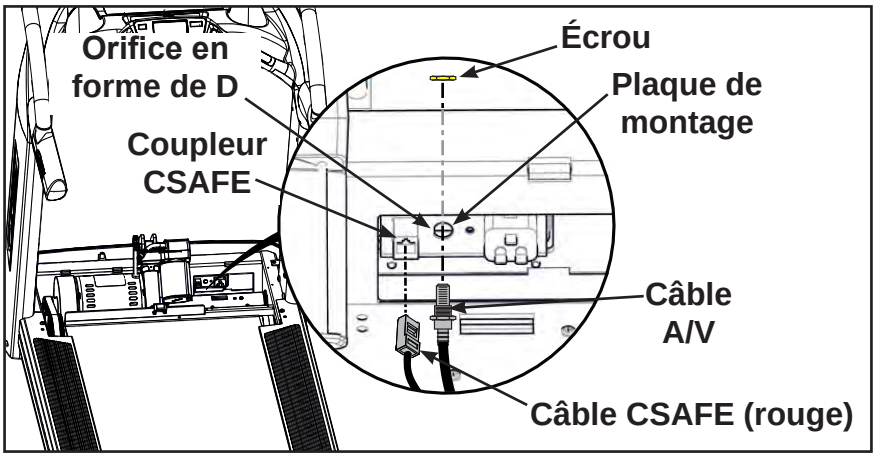

4. Vissez à la main l’écrou (qui avait été retiré pendant l’étape 2) sur le câble A/V.

5. À l’aide d’une clef à fourche 14 mm, fixez le câble A/V à la plaque de montage, à l’avant de l’appareil.

6. Localisez le câble CSAFE et le coupleur CSAFE en option. Le câble CSAFE est rouge.

7. Insérez le coupleur CSAFE dans la plaque de montage, en accrochant la languette inférieure dans la plaque de montage et en l’enclenchant dans la languette supérieure.

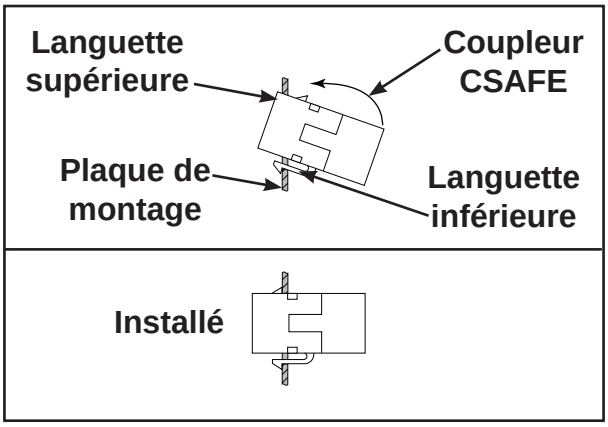

8. Branchez le câble CSAFE dans le coupleur CSAFE à l’avant de l’appareil.

Installer la protection.

1. À l’aide d’un tournevis cruciforme, installez les sept vis fixant la protection à la base.

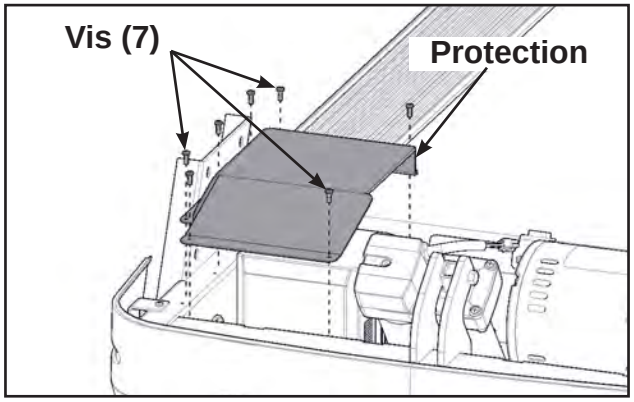

Fixez les capots frontaux.

Effectuez les étapes 1 et 2 si vous avez retiré le capot frontal. Sinon, passez à l’étape 3.

1. Localisez le capot frontal et les quatre vis retirés pendant l’étape 25.

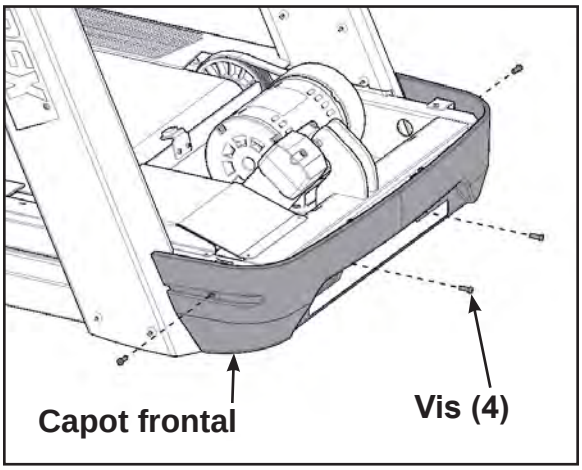

2. À l’aide d’un tournevis cruciforme, vissez (mais pas complètement) les quatre vis fixant le capot frontal à la base.
3. Localisez le capot du moteur.

4. Placez le couvercle du moteur (#5) en position verticale en alignant les deux pattes et les quatre connecteurs en plastique. Deux connecteurs en plastique sont montés dans le capot frontal et deux sont montés dans le capot du moteur.

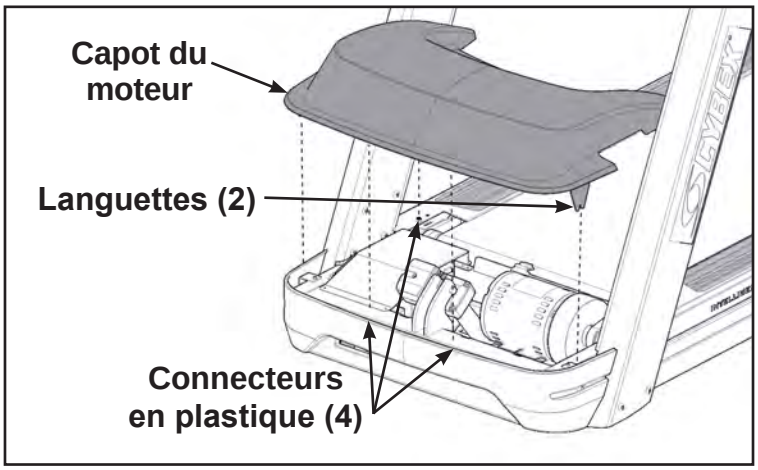

Si le capot de moteur supérieur ne s’ajuste pas correctement, desserrez les vis latérales du capot frontal selon le besoin.

5. A l’aide d’un tournevis cruciforme, vissez fermement les quatre vis du capot frontal. Assurez-vous que les vis fixent bien les languettes du capot de moteur.

Installez le cordon d’alimentation.

1. Localisez le cordon d’alimentation, le support de montage et la vis de montage.

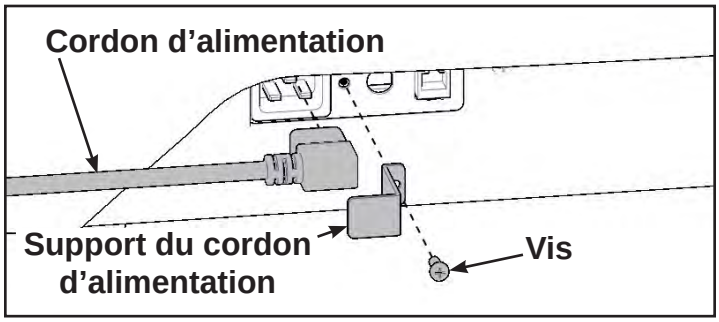

2. À l’aide d’un tournevis cruciforme, fixez le cordon d’alimentation au support et à la vis de montage.

Nivelez le tapis de course.

1. Assurez-vous que le tapis de course est installé sur une surface bien horizontale.

Accrochez la clé d’arrêt d’urgence.

1. Assurez-vous que la clé d’arrêt d’urgence est à sa place, au bas de la poignée de la console. Le tapis de course ne fonctionne pas si la clé n’est pas en place.

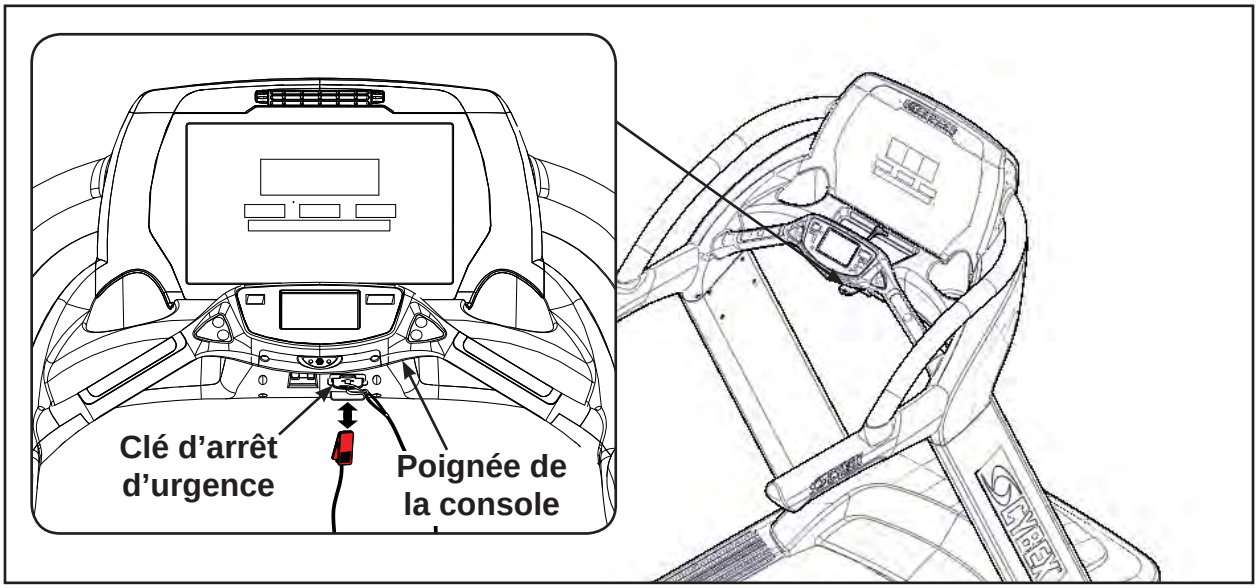

Lorsque vous ne l’utilisez pas, rangez la pince e-stop sur la petite tablette située sous la poignée de la console.

Inspectez visuellement le tapis de course.

1. Examinez attentivement le tapis de course afin de vous assurer que l’assemblage est adéquat et terminé.

Installation

Suivez ces consignes pour configurer les paramètres de l’appareil.

MISE EN GARDE : Pendant le déroulement de la procédure, NE PAS MONTER SUR LE TAPIS EN MARCHE ! Posez vos pieds sur les deux marches.

Cybex recommande de débrancher le tapis de course ou de le mettre hors tension en plaçant l’interrupteur d’alimentation en position (O) lorsque vous ne l’utilisez pas.

1. En veillant à ce que personne ne se tienne sur le tapis, brancher le cordon d’alimentation dans une prise de courant d’un circuit dédié et mis à la terre, comme l’indique la section Configuration électrique de ce chapitre.

Assurez-vous que le cordon d’alimentation n’est pas pincé sous l’avant du tapis de course.

2. Repérez l’interrupteur d’alimentation (I/O) situé sous l’extrémité avant du tapis de course. Placez-le à la position de mise sous tension (I).

3. Le tableau de commande s’allume et passe en « mode dormant ».

Configuration initiale

La configuration initiale s'effectue uniquement pendant l'installation de l'appareil. Une fois terminée, consultez les Options de configuration ci-dessous.

1. À l'écran d'acceuil, appuyez sur l'icône du logo de Cybex pour afficher la Boîte à outils d'accès et les options de Verrouillage d'écran.
2. Appuyez sur l'icône Boîte à outils d'accès pour afficher l'écran de connexion Accéder à la boîte à outils.
3. Tapez dans l'ordre suivant : 7 7 0 .
4. Appuyez sur l'icône Installation pour afficher le menu d'installation.
5. Tapez sur l'icône Durée pour passer à l'écran Régler durée.
6. Réglez la durée le cas échéant, puis tapez sur l'icône **ENTRÉE**. .
7. Tapez sur l'icône Date pour passer à l'écran Régler date.
8. Réglez la date le cas échéant, puis tapez sur l'cône ENTRÉE. .
9. Tapez sur l'icône Unités et alimentation pour sélectionner l'écran Régler préférences unitaires.
10. Sélectionnez les préférences unitaires à partir des options suivantes :

Inscrivez ici votre véritable tension composée. La fréquence secteur est généralement spécifique à votre pays/région.

Unités de distance	Unité de poids	Fréquence de ligne	Tension composée
Miles	Livres	50 Hz	110v
Km	Kg	60 Hz	115v
	Stone		208v
			220v
			230v
			240v

Une fois que la configuration des paramètre est terminée, appuyez sur l'icône ENTRER pour accepter les changements.

Options de configuration

Entrez vos options de configuration.

1. À l'écran d'acceuil, appuyez sur l'icône du logo de Cybex pour afficher la Boîte à outils d'accès et les options de Verrouillage d'écran.
2. Appuyez sur l'icône Boîte à outils d'accès pour afficher l'écran de connexion Accéder à la boîte à outils.
3. Tapez dans l'ordre suivant : 7 7 0 .

4. Appuyez sur l'icône Configuration pour accéder aux options de configuration.

Les options de configuration sont :

Heure et date	*Voir configuration initiale ci-dessus*
Unités et puissance	*Voir configuration initiale ci-dessus*
Durée(s) de l'exercice	Réglez la durée par défaut et la durée maximum.
Limites	Régler la vitesse minimum, maximum et l'inclinaison maximum.
Langue	Sélectionner la langue à utiliser pour le texte de CardioTouch

Quitter le Mode de configuration.

1. Quittez le Mode installation en tapant sur l'icône Boîte à outils , puis tapez sur l'icône Accueil . L'écran se réactulisera.

Le tapis de course est maintenant prêt à l'utilisation. Passez au Test de fonctionnement du tapis de course. Suivez les instructions du chapitre Utilisation pour apprendre à utiliser le tapis de course. Vous devriez commencer par marcher sur le tapis afin de vous assurer que tout fonctionne correctement.

AVERTISSEMENT : Avant de commencer, assurez-vous que toutes les exigences relatives à la configuration électrique indiquées dans les spécifications figurant en début de manuel et de ce chapitre sont respectées.

Test de fonctionnement du tapis de course

Suivez les instructions suivantes pour tester toutes les plages de vitesses et d'inclinaisons du tapis de course et pour vérifier son fonctionnement.

MISE EN GARDE : Pendant le déroulement de la procédure, NE PAS MONTER SUR LE TAPIS EN MARCHE ! Posez vos pieds sur les deux marches.

Cybex recommande de débrancher le tapis de course ou de le mettre hors tension en plaçant l'interrupteur d'alimentation en position (O) lorsque vous ne l'utilisez pas.

1. En veillant à ce que personne ne se tienne sur le tapis, brancher le cordon d'alimentation dans une prise de courant d'un circuit dédié et mis à la terre, comme l'indique la section Configuration électrique de ce chapitre.

Assurez-vous que le cordon d'alimentation n'est pas pincé sous l'avant du tapis de course.

2. Repérez l'interrupteur d'alimentation (I/O) situé dans le capot frontal du moteur de l'appareil. Placez-le en position de mise sous tension (I).

3. Le tableau de commande s'allume et passe en écran d'accueil.

4. Appuyez sur la touche Départ rapide. Le tapis de course commence un compte à rebours « 3...2...1 » et émet une tonalité à chaque chiffre. Lorsqu’il atteint un (1), le tapis de course émet une tonalité plus longue et met le tapis en marche en accélérant jusqu’à 0,8 km/h (0,5 mph).
5. L’affichage inférieur gauche indique l’inclinaison et l’affichage inférieur droit indique la vitesse réelle.
6. Maintenez la touche Vitesse + appuyée jusqu’à ce que le tapis atteigne 6,4 km/h (4 mph), comme l’indique l’affichage.
7. Observez la courroie du tapis pour déterminer si elle fonctionne correctement ; elle doit rester au centre de la plate-forme. En cas de problème, reportez-vous à la section Ajustements du tapis de course du chapitreMaintenance préventive.
8. Faites rouler le tapis à sa vitesse maximum. Appuyez tout d’abord sur la touche de vitesse Vitesse + jusqu’à ce que le tapis atteigne sa vitesse maximum. Appuyez ensuite sur la touche Vitesse - jusqu’à ce que le tapis redescende à 0,8 km/h (0,5 mph).
9. En appuyant sur les touches d’inclinaison ▲▼ ou de vitesse + -, les affichages respectifs indiqueront l’inclinaison ou la vitesse actuelle.
10. Lorsque le tapis de course atteint l’inclinaison et la vitesse définies, les affichages restent allumés pour indiquer que les réglages souhaités ont été obtenus.
11. Faites fonctionner le tapis dans toute sa plage d’inclinaison en pourcentage. Appuyez sur la touche Inclinaison ▲ jusqu’à ce que le tapis atteigne l’inclinaison maximum (15 %). Appuyez ensuite sur la touche Inclinaison ▼ jusqu’à ce que le tapis revienne à 0 % de pente.
12. Appuyez une fois sur la touche Stop pour arrêter le tapis et entrer en Mode de revue. Appuyez à nouveau sur la touche Stop pour sortir du Mode de revue et retourner à l’affichage de l’écran d’accueil.

Utilisation

Vous devez avoir lu et compris toutes les instructions et tous les avertissements avant d’utiliser le tapis de course. Reportez-vous aux informations relatives à la sécurité au chapitre 1. 🕮

Termes utilisés

Cette section dresse la liste de certains termes et symboles couramment utilisés dans ce chapitre. D’autres termes et symboles sont indiqués dans ce chapitre, selon le cas. Pour les options de configuration, consultez « Configuration » au chapitre 2.

Mode dormant — Ce mode s’active lorsque le tapis de course est sous tension mais non utilisé. Les paramètres du Mode dormant se règlent sous Configuration.

Mode éveil — Ce mode s’active lorsqu’un mouvement est détecté ou si une touche est enclenchée. Une tonalité se fait entendre.

Écran CardioTouch — L’écran CardioTouch est l’écran tactile situé dans la zone du combiné.

Groupe de programmes — Ce mode démarre après avoir appuyé sur l’icône Programmes. Sélectionnez Programmes, Programmes avancés, Guidez-moi ou Programmes personnalisés.

Mode actif — Ce mode indique que le tapis est en mouvement. Avant que le Mode actif soit lancé, un compte à rebours de trois secondes et « 3... 2... 1... » s’affichent. Le Mode actif continue jusqu’à ce que la durée préréglée soit écoulée, la clé e-stop retirée ou la touche STOP enclenchée.

Départ rapide — Ce mode est lancé dès que l’icône Départ rapide est sélectionnée. Le départ rapide enclenche le Mode actif à la vitesse minimum et l’inclinaison 0 % et le chronomètre démarre à 0:00.

Mode manuel — Avec ce mode actif, l’utilisateur fixe un objectif de durée, de distance ou de calorie. L’utilisateur indique le Poids avant d’entrer en Mode actif. L’utilisateur contrôle la vitesse et l’inclinaison. Le Mode manuel continue tant que l’objectif n’est pas atteint.

Passage en revue exercice — Ce mode s’active en appuyant une fois sur la touche Stop, ou bien à la fin d’un programme, ou encore si l’appareil détecte que vous êtes absent (reportez-vous à la rubrique Safety Sentry™ de ce chapitre). Les donnée d’exercice, tous les résultats de test et l’enregistrement de l’exercice sur Nike+ s’afficheront pendant la durée de revue pré-réglée.

Récupération — Ce mode s’enclenche à la fin d’un exercice programmé. Le compteur à rebours est réglé à deux minutes, l’élévation redescend à 0 % et la vitesse est réduite à 50 % du niveau MET ou à 4 km/H (2,5 mph) (la valeur inférieure prévalant).

Au cours des deux dernières minutes d’un programme de la série P1 – P9, l’inclinaison sera réduite à 0 % et la vitesse à 50 % du niveau de MET pour chacune des deux minutes restantes. Le mode récupération sera également actif lorsque les exercices manuels ou de départ rapide finissent en raison de la durée réglée ou de la durée maximale.

L’utilisateur contrôle les symboles utilisés

Commande	Nom de commande	Description
	AUGMENTER INCLINAISON	Augmenter **l’inclinaison**.
	RÉDUIRE INCLINAISON	Réduire **l’inclinaison**.
	ACCÉLÉRER	Régler **l’accélération**.
	RALENTIR	Régler la **décélération**.
	AUGMENTER VOLUME	Augmenter le **volume**.
	RÉDUIRE VOLUME	Réduire le **volume**.
	COMMANDE CHAÎNE/ PISTE	iPod - piste **SUIVANTE** A/V - Chaîne **SUIVANTE**
	COMMANDE CHAÎNE/ PISTE	iPod - piste **PRÉCÉDENTE** A/V - Chaîne **PRÉCÉDENTE**
STOP	**STOP**	Appuyez une fois sur **Stop** pour terminer votre séance d’exercice et commencer le passage en revue exercice. Appuyez de nouveau sur la touche **Stop** pour quitter le Mode dormant.
	VENTILATEUR	Le paramètre de vitesse par défaut est **DÉSACTIVÉ** en mode actif. Appuyez sur la touche **VENTILATEUR** pour contrôler la vitesse du ventilateur. Les options sont : DÉSACTIVER, BAS et HAUT.

Symboles CardioTouch utilisés

Icône	Nom de l’icône	Description
	MANUEL	Avec ce mode actif, l’utilisateur fixe un objectif de durée, de distance ou de calorie. L’utilisateur peut indiquer le *Poids* avant d’entrer en *Mode actif*. L’utilisateur contrôle la vitesse et l’inclinaison. Le *Mode manuel* continue tant que l’objectif n’est pas atteint.
	DÉPART RAPIDE	*Départ rapide* enclenche le *Mode actif* à la vitesse minimum et l’inclinaison 0 % et le chronomètre démarre à 0:00.
	PROGRAMMES	Appuyez sur l’icône *Programmes* pour saisir une sélection de groupe de programmes.
	iPOD	Appuyez sur l’icône *iPod* pour entrer dans le menu de contrôle de l’iPod. Si l’iPod n’est pas branché, l’icône apparaîtra en gris.
	ACCUEIL	Revenir à l’écran d’accueil.
	DÉPART	Entrez en *Mode actif.*
	REDÉMARRER	Redémarrer le tapis lorsqu’il est en mode Pause.
	RETOUR	Revenir à l’écran précédent ou d’accueil.
	NIVEAU SUPÉRIEUR	Passer au niveau supérieur ou revenir à l’écran de l’iPod.
	PAUSE	Entrer en mode Pause. Le tapis s’arrête après le compte à rebours.

Symboles CardioTouch utilisés (suite)

Icône	Nom de l’icône	Description
	DÉPLACER À GAUCHE	Déplacer l’écran vers la gauche pour afficher plus d’options.
	DÉPLACER À DROITE	Déplacer l’écran vers la droite pour afficher plus d’options.
1 2 3 4 5 6 7 8 9 0	**CLAVIER**	Clavier numérique pour saisir les données.
	ENTRER	Sélectionner après avoir saisi les informations pour valider la valeur.
	EFFACER	Effacer les valeurs sélectionnées.
	INFO	Sélectionner pour obtenir plus d’informations et de détails.
10 1	**ÉCHELLE**	Afficher valeur actuelle et amplitude haute/ basse.
CYBEX	**LOGO CYBEX**	Appuyez sur le logo Cybex pour accéder à *Verrou écran* et *Boîte out*. Consultez la section Entretien préventif.

Console de visualisation

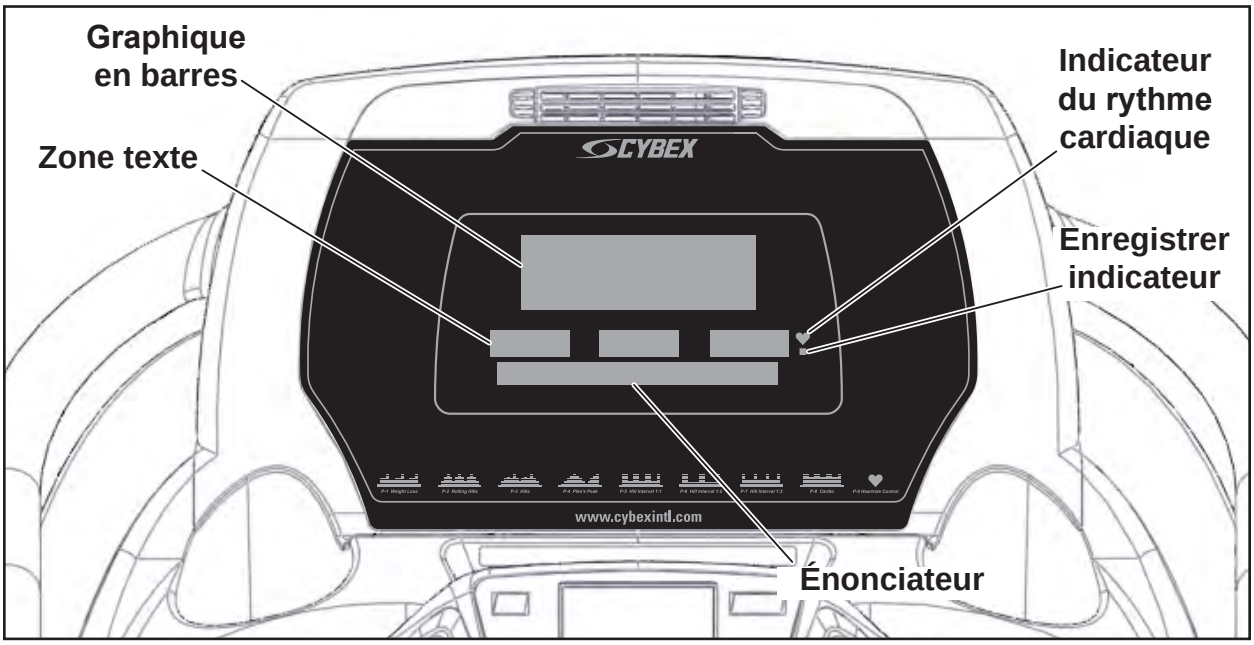

Écran et commandes de l’utilisateur CardioTouch

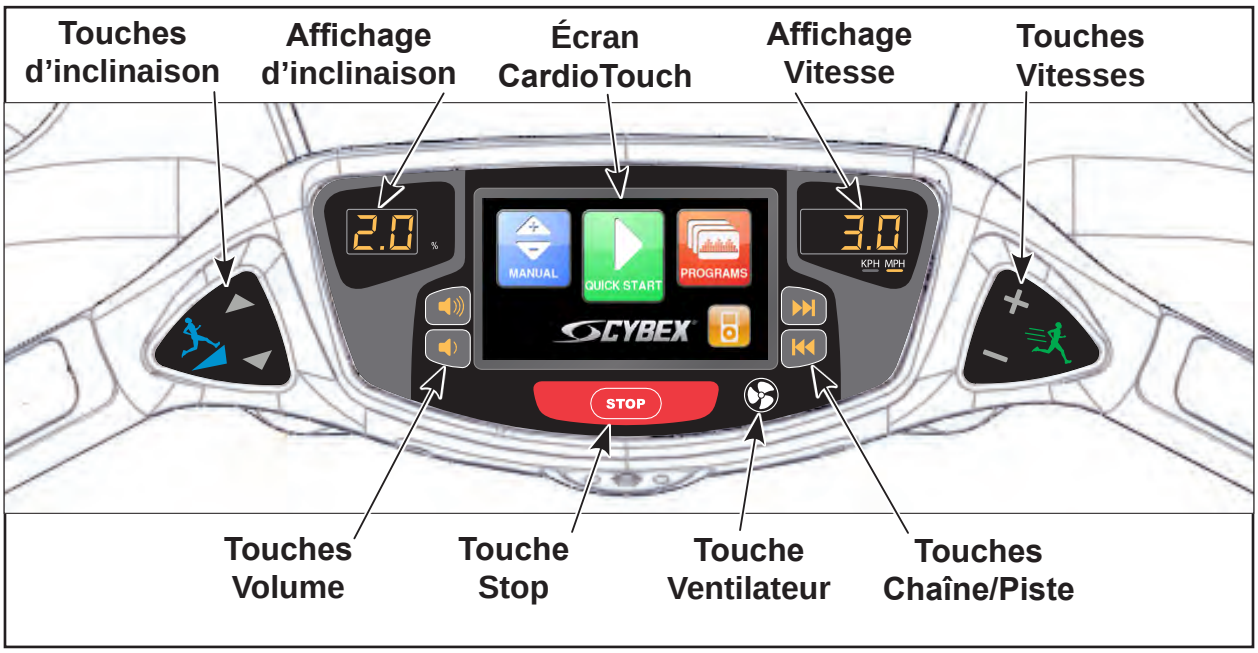

1. **Affichages —** L’inclinaison et la vitesse sont affichées sur les affichages DEL.
2. **Touches —** Commandes de l’utilisateur pour l’inclinaison, la vitesse, le volume, l’arrêt, le ventilateur et les chaînes/ pistes.
3. **Écran CardioTouch —** Il y a deux manières de contrôler l’écran CardioTouch : « Appuyer » et « Effleurer ».

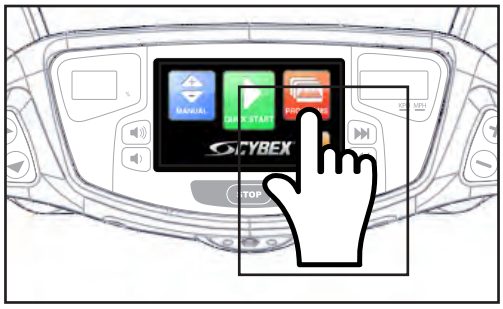

Guide d’utilisation rapide

Poids maximum de l’utilisateur : 180 kg (400 lbs).

Un aperçu rapide du fonctionnement du tapis de course est présenté ci-après. Pour de plus amples renseignements, reportez-vous au Guide d’utilisation détaillé figurant dans ce chapitre.

1. Placez les pieds sur les deux marches supérieures situées de chaque côté du tapis de course.

AVERTISSEMENT : Ne vous tenez pas sur le tapis lors de sa mise en marche. Placez toujours les pieds sur les deux marches supérieures lorsque vous commencez un exercice.

2. Attachez la pince e-stop à vos vêtements et testez-la d’après les instructions de la section Arrêt d’urgence du chapitre Sécurité.
3. Appuyez sur **DÉPART RAPIDE** sur l’écran CardioTouch.

4. Le tapis de course démarre un compte à rebours « 3...2...1 », puis accélère jusqu’à 0,8 km/h (0,5 mph) et passe en *Mode actif*.

5. Tenez les poignées lorsque vous montez sur le tapis en mouvement et que vous commencez à marcher.
6. Appuyez sur les touches de **Vitesse + –** pour modifier la vitesse du tapis à tout moment. L’afficheur de droite indique la vitesse actuelle.
7. Appuyez sur les touches **Inclinaison ▲▼** pour modifier l’inclinaison à tout moment. L’afficheur gauche indique l’inclinaison.
8. Appuyez sur la touche **Stop** à tout moment pour arrêter le tapis. « Le passage en revue de l’exercice » est affiché et l’inclinaison redescend à 0 %.

Guide d’utilisation détaillé

Poids maximum de l’utilisateur : 181 kg (400 lb).

1. Branchez le cordon d’alimentation du tapis de course dans un circuit mis à la terre, monophasé, spécialisé et étudié pour l’une des options suivantes :

- 100 V c.a., 50/60 Hz, 20 A
- 115 V c.a., 60 Hz, 20 A
- 208 V c.a., 60 Hz, 15 A
- 220 V c.a., 60 Hz, 15 A
- 230 V c.a., 50 Hz, 13 A, R.U.
- 240 V c.a., 50 Hz, 15 A

2. Placez l’interrupteur On/Off (marche/arrêt) en position On.

AVERTISSEMENT : Ne vous tenez pas sur le tapis lors de sa mise en marche. Placez toujours les pieds sur les deux marches supérieures lorsque vous commencez un exercice.

3. Placez les pieds sur les deux marches supérieures situées de chaque côté du tapis de course.
4. Accrochez la pince de la touche e-stop à votre vêtement et testez la touche afin de vous assurer qu’elle s’activera en cas d’urgence. Reportez-vous à la rubrique Touche d’arrêt d’urgence (e-stop) au chapitre 1 pour correctement tester la touche e-stop. Pour de plus amples renseignements sur la clé e-stop, reportez-vous également à la section Arrêt du tapis de course de ce chapitre. Assurez-vous que le cordon ne comporte pas de noeud et a assez de mou pour vous permettre de courir à votre aise tandis que la clé e-stop est en place.
5. 5. Sur l’écran d’accueil, sélectionnez Manuel, Départ rapide ou Programmes.

Si le Mode manuel est sélectionné, choisissez un objectif de durée, de distance ou de calorie. Saisissez la valeur de votre objectif en appuyant sur le clavier, puis sur l’icône Entrer. L’amplitude des valeurs est affichée sur l’Échelle.

Pour sélectionner une catégorie de programme, appuyez sur l’icône d’une des catégories sur l’écran des options de programme.

Pour sélectionner un programme, appuyez sur l’icône du programme sur l’écran des programmes.

Au lancement du programme, l’afficheur vous aidera à régler les paramètres appropriés. Cette phase s’appelle Mode de programmation. Si vous appuyez sur la touche **Départ** à ce moment-là, tous les paramètres par défaut sont acceptés pour ce programme. Après 10 secondes, si aucune touche n’a été pressée, le premier paramètre par défaut est accepté. Après 10 secondes supplémentaires, le deuxième paramètre par défaut est accepté et ainsi de suite jusqu’au dernier. Le programme ne passe pas en Mode actif tant que vous n’avez pas appuyé sur la touche **Départ**. Si aucune touche n’a été pressée dans les 60 secondes suivant l’affichage du dernier paramètre par défaut, le tapis de course revient automatiquement au mode Dormant.

Pour obtenir le nombre de calories le plus précis possible, entrez votre poids exact (vêtements compris) avant de commencer.

Lorsque vous sélectionnez un programme, vous devez appuyer sur l’icône **Entrer** après chaque réglage de durée, niveau ou poids.

6. Appuyez sur la touche **Départ**.
7. Le tapis de course commence un compte à rebours « 3...2...1 » et émet une tonalité à chaque chiffre. Lorsqu’il atteint le chiffre un (1), le tapis de course émet une tonalité plus longue et commence à accélérer le mouvement du tapis. En *Mode manuel*, le tapis accélère jusqu’à 0,8 km/h (0,5 mph) mais l’inclinaison reste à zéro pour cent. Au cours d’un programme, le tapis commence à accélérer et l’inclinaison change en fonction de la vitesse et de l’inclinaison associées au programme et au niveau sélectionné.

8. Tenez les poignées lorsque vous montez sur le tapis en mouvement et que vous commencez à marcher.
9. Observez le panneau de commande. Le graphique en barres central du haut illustre votre exercice, et si vous exécutez un programme, il montre les changements d’intensité respectifs à venir. La zone de texte commence à afficher les données de votre exercice : distance, calories, rythme cardiaque (le cas échéant), MET et rythme (minutes par km ou par mille).

Les affichages de données commenceront à se modifier automatiquement toutes les cinq secondes.

Le rythme cardiaque s'affiche à la place des MET si la sangle thoracique sans fil (non comprise) fournit un rythme cardiaque valide ou si vous tenez les poignées de détection de rythme cardiaque par contact.

Lorsque vous réglez l'inclinaison en cours de programme, seul le segment actuel change. La vérification du programme reprendra avec le prochain segment. Pour augmenter ou baisser l'intensité globale, modifiez la vitesse et/ou le niveau du programme.

10. Appuyez sur les touches de **Vitesse + –** pour modifier la vitesse du tapis à tout moment. L'afficheur de droite indique la vitesse définie.

11. Appuyez sur les touches **d'Inclinaison ▲▼** pour changer l'inclinaison à tout moment. L'affichage de gauche indique l'inclinaison actuelle uniquement lorsque les touches d'inclinaison sont utilisées, puis revient à la durée.

12. Appuyez sur la touche **Stop** à tout moment pour interrompre l'exercice. Le « Passage en revue exercice » est affiché et l'inclinaison redescend à 0 %.

13. Si la clé e-stop est retirée pendant un exercice, l'alimentation du moteur est immédiatement coupée et le tapis s'arrête. La « touche Arrêt d'urgence » est affichée. La réinsertion de la clé e-stop lance le *Passage en revue exercice.*

14. Lorsqu'un programme est terminé, le tapis commence un compte à rebours « 3...2...1... » et émet une tonalité à chaque chiffre. Le tapis ralentit jusqu'à l'arrêt complet, l'inclinaison redescend à 0 % et le passage en revue de l'exercice s'affiche pendant la durée prédéterminée ou jusqu'à ce que vous appuyiez sur la touche **Accueil**.

15. Le tapis de course retourne en *Mode dormant*.

Arrêt du tapis de course

Appuyez une fois sur **Stop** pour terminer votre séance d'exercice et commencer le passage en revue de l'exercice. L'appareil exécutera un arrêt contrôlé du tapis et ramènera l'inclinaison à 0 %. La zone de texte affiche les données cumulées ou les résultats du test de forme physique pour la durée définie lors de la Configuration de la durée de revue. Appuyez de nouveau sur la touche **Stop** pour quitter le mode Dormant.

Description de la méthode d'immobilisation : L'immobilisation vise à empêcher les personnes non autorisées d'utiliser le tapis de course. Pour ce faire, vous devez retirer la clé e-stop de l'appareil, la détacher du cordon et la placer dans un endroit non accessible Vous pouvez aussi immobiliser l'appareil en utilisant le code de VERROUILLAGE. Pour une immobilisation temporaire, il vous suffit d'appuyer sur VERROUILLAGE pendant la revue et d'entrer le NIP approprié ; pour une

immobilisation permanente, activez la fonction de verrouillage en mode Configuration. Reportez-vous à la section Configuration au Chapitre 2.

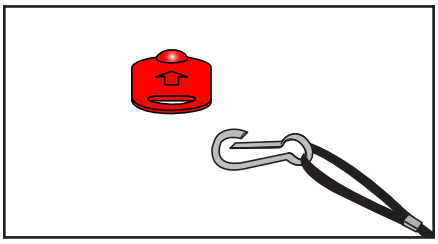

Descente d’urgence : Suivez les étapes ci-dessous en cas de douleurs, d’étourdissements ou si vous devez arrêter le tapis d’urgence :

1. Tenez les poignées pour vous soutenir.
2. Posez les pieds sur les marches supérieures.
3. Tirez la clé e-stop hors de la console.

Description de l’arrêt d’urgence : La clé e-stop sert à effectuer un arrêt d’urgence. En cas d’urgence, retirez la clé e-stop de la console pour arrêter le tapis de course.

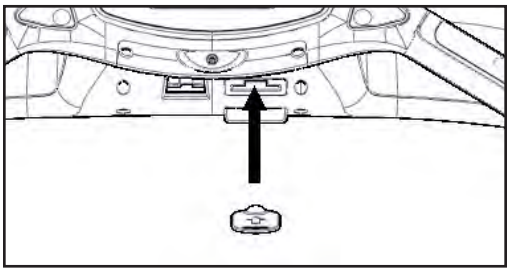

Fonction Safety Sentry

Si vous descendez du tapis pendant un exercice, l’appareil est conçu pour détecter votre absence et arrêtera le tapis. Avant d’agir, l’affichage émettra un signal sonore deux fois et affichera « Touchez l’écran pour continuer » dans la zone de texte, l’affichage supérieur affichera « marche ? ». Si aucune réponse n’est donnée dans les 20 secondes, l’appareil sortira du Mode actif, puis Passage en revue.

Avant de demander si vous êtes présent et d’arrêter le tapis, l’appareil utilise tous les détecteurs disponibles pour déterminer si vous êtes sur le tapis. Si l’utilisateur pèse moins de 45 kg (100 lb), le moteur pourrait être dans l’incapacité de déterminer si l’utilisateur est sur le tapis. Dans ce cas, le tapis de course ne peut utiliser que le détecteur de mouvements, les saisies de touches ou le rythme cardiaque pour déterminer une présence. Il est conseillé aux utilisateurs plus légers de se tenir à proximité du détecteur de mouvements (pas plus loin que l’extrémité des poignées) ou d’utiliser la fonction de détection du rythme cardiaque sans fil afin d’éviter de déclencher la fonction de sécurité.

Commande pendant l'utilisation

Les touches de commande peuvent être utilisées pendant le fonctionnement et enclenchées à tout moment pour modifier la vitesse, l'élévation ou l'affichage des données. Les touches de **Vitesse** et **d'Inclinaison** se trouvent près des poignées, ce qui permet de faire des réglages avec le pouce sans avoir à lâcher les poignées.

Modification de la vitesse — Appuyez sur les touches **Vitesse + –** pour modifier la vitesse par palier de 0,1 mph ou de 0,1 km/h. La plage de la vitesse minimum à maximum est de 0,8 à 20,0 km/h (0,5 à 11,0 mph).

Modification d'inclinaison — Appuyer sur les touches **Inclinaison ▲▼** pour changer l'élévation par palier de 1 %. La plage d'élévations va de 0 à 15 %. Appuyez plusieurs fois pour modifier le paramètre d'inclinaison. L'élévation est définie comme le rapport de la montée ou de la descente par rapport à la longueur de la plate-forme du tapis de course..

Affichage des données

Pendant l'exercice, le tapis de course effectue le suivi des données suivantes :

Distance — Distance totale accumulée, en kilomètres ou en milles pendant votre exercice. Selon les valeurs par défaut sélectionnées, cette mesure s'affiche en mesures anglaises ou métriques.

Calories — Nombre total de calories brûlées pendant l'exercice. Vous devez saisir correctement votre poids avant de commencer l'exercice pour que cette valeur soit la plus précise possible.

Calories/heure — Calcul de l'énergie dépensée pendant l'exercice actuel en calories/heure.

BATT. MIN. — Votre rythme cardiaque actuel (battements par minute). Le rythme cardiaque apparaît lorsqu'un signal est introduit. Utilisez les poignées de détection du rythme cardiaque par contact ou portez une sangle thoracique de détection de rythme cardiaque compatible Polar®.

Durée — Indique la durée totale de votre exercice ou le temps restant Afficher la durée en heures:minutes

Rythme — A votre vitesse actuelle, le temps qu'il vous faudrait pour parcourir un km (ou un mille), affiché en minutes:secondes.

Watts — Énergie consommée pendant l'exercice.

Équivalent métabolique (MET) — Se rapporte à la consommation d'énergie de l'utilisateur. Un MET (équivalent métabolique) est une unité de mesure permettant de comparer le travail relatif entre des individus et entre des activités. 'Un MET' représente la quantité d'oxygène consommée au repos. Par exemple, deux MET correspondent à deux fois cette quantité. Si une personne fournit un effort de quatre MET, elle consomme quatre fois plus d'oxygène qu'au repos. Les MET peuvent servir à comparer la marche en montée à la course ou même au vélo et autres activités.

Pour examiner les données cumulées après un programme : L'afficheur montre automatiquement les données cumulées de l'exercice pendant le Passage en revue exercice, et ce pour la durée définie. Voir la section Configuration au chapitre 2.

Affichage du rythme cardiaque

Pour que le Cybex 770T-CT puisse afficher votre rythme cardiaque, tenez les poignées de détection du rythme cardiaque par contact ou portez une sangle thoracique de détection de rythme cardiaque Polar® compatible.

Détection du rythme cardiaque par contact — Tenez les poignées situées sur la poignée de la console jusqu'à l'affichage du rythme cardiaque, en général pendant moins de trente secondes. Pour obtenir les meilleurs résultats, serrez légèrement les poignées et assurez-vous que vos mains sont en contact avec les capteurs avant et arrière de chaque poignée. Gardez les mains aussi immobiles que possible. Tout mouvement pourrait créer des interférences sur les contacts.

Parmi les facteurs qui peuvent gêner le signal de rythme cardiaque, citons :

- les mouvements excessifs
- la composition corporelle
- l'hydratation
- les mains pas assez serrées sur les poignées
- les mains trop serrées sur les poignées
- le fait de courir
- l'excès de saleté, de poudre ou d'huile
- le fait de s'appuyer ou de se reposer sur les poignées

Cybex ne recommande pas de tenir continuellement les poignées de détection du rythme cardiaque pendant l'exercice.

Des agents contaminants que pourraient contenir les lotions pour les mains, les huiles ou les poudres corporelles risquent de se déposer sur les poignées à détection de rythme cardiaque par contact. Ces contaminants risquent de réduire la capacité de détection des poignées et perturber le signal du rythme cardiaque. Il est donc recommandé à l'utilisateur d'avoir les mains propres lorsqu'il utilise le système de détection du rythme cardiaque par contact.

Zone du rythme cardiaque

Le rythme cardiaque équivaut au nombre de fois que le coeur bat en une minute. Au repos, un adulte moyen aura un rythme cardiaque d'environ 72 battements par minute (BPM). Lorsque l'utilisateur commence l'exercice, son rythme cardiaque augmente et continue d'augmenter avec l'intensité ou la difficulté de l'exercice.

La surveillance du rythme cardiaque est une manière efficace de contrôler l'intensité de votre exercice et des résultats qu'il produira. Que vous soyez débutant ou que vous ayez une grande expérience, vous pouvez perdre le poids que vous souhaitez et atteindre vos autres objectifs par le contrôle de l'intensité de votre exercice.

L'American College of Sports Medicine recommande que les adultes en bonne santé fassent des exercices se situant dans une plage d'intensité de 55 à 85 % de leur rythme cardiaque max. Ce dernier est calculé en soustrayant l'âge de 220. Multipliez ce rythme cardiaque estimé par 0,55 pour calculer la valeur inférieure de votre zone d'entraînement du rythme cardiaque. Multipliez ensuite le rythme cardiaque max. par 0,85 pour obtenir la valeur supérieure de la zone d'entraînement. La zone

d'entraînement du rythme cardiaque vous fournit une plage d'intensités selon lesquelles vous devriez effectuer vos exercices.

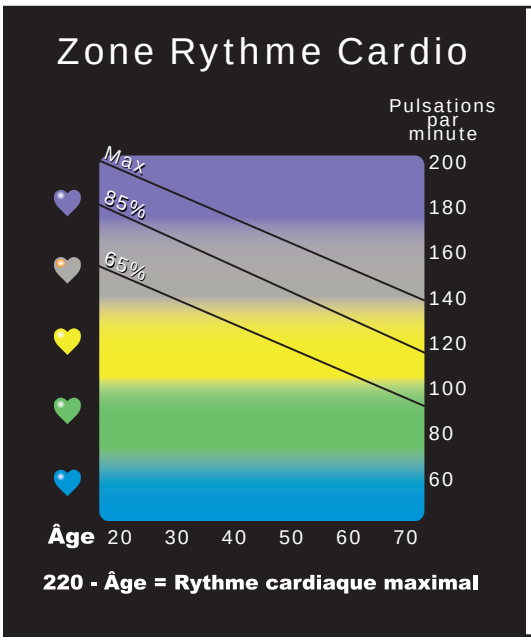

Ce diagramme indique le rythme cardiaque en fonction du pourcentage et de l'âge.

Signification du pourcentage de pente

Une pente de 1 % diffère d'une inclinaison de 1 degré. Le pourcentage de pente représente la relation entre la mesure de l'élévation par rapport à la longueur du parcours (appelé également « pente »). Par exemple, une élévation d'un (1) pied (ou mètre) en hauteur sur une longueur de 100 pieds (ou mètres) équivaut à une pente de 1 %. La formule mathématique de calcul de la pente se présente comme suit : 1 pi (m)/100 pi (m) = 0,01 = 1 %.

Concernant les tapis de course, le pourcentage de pente est plus ou moins égal à l'augmentation de la hauteur (élévation) du tapis roulant divisé par la longueur du tapis roulant.

Le degré d'inclinaison peut être traduit en pourcentage de pente en calculant la tangente de la pente. Par exemple, une pente de 15 % est égale à 8,53 degrés (tangente de l'arc (0,15) = 8,53 º). L'opération inverse permet de déterminer le pourcentage de pente à partir du degré d'inclinaison (tangente [8,53 º] = 0,15).

Exercices préprogrammés

AVERTISSEMENT : Passez une visite médicale avant de commencer un programme d'exercice physique. Commencez confortablement à un niveau bas et passez aux niveaux supérieurs une fois que vous vous sentez à l'aise.

Avec le 770T-CT, vous pouvez choisir entre les Modes manuel / départ rapide, neuf programmes différents, huit tests de forme physique et des programmes personnalisés entrés via USB.

Choix de fonctions manuelles :

- **Départ rapide** Appuyez sur **Départ rapide**. Contrôler la vitesse et l'inclinaison.
- **Mode manuel** Fixer un objectif de durée, de distance ou de calorie. Saisissez le poids. Contrôler la vitesse et l'inclinaison.

Choix de programmes :

N°	Nom	Niveaux	Entrées/Sélections des donnés
P-1	**Amincissement**	10 niveaux.	Fixez un objectif, saisissez le niveau et le poids.
P-2	**Terrain ondulé**	10 niveaux	Fixez un objectif, saisissez le niveau et le poids.
P-3	**Côtes**	10 niveaux.	Fixez un objectif, saisissez le niveau et le poids.
P-4	**Pics de performance**	10 niveaux.	Fixez un objectif, saisissez le niveau et le poids.
P-5	**Intervalle de côte 1:1**	10 niveaux.	Fixez un objectif, saisissez le niveau et le poids.
P-6	**Intervalle de côte 1:2**	10 niveaux.	Fixez un objectif, saisissez le niveau et le poids.
P-7	**Intervalle de côte 1:3**	10 niveaux.	Fixez un objectif, saisissez le niveau et le poids.
P-8	**Cardio**	10 niveaux.	Fixez un objectif, saisissez le niveau et le poids.
P-9	**Contrôle du rythme cardiaque**	S/O	Fixez un objectif, saisissez le poids, l'age et le rythme cardiaque cible.

Choix de programmes avancés :

Nom	Type	Entrée des données	Résultats
Protocole Gerkin	Marcher/courir	Âge, poids et sexe.	VO2 max.
A PFT	Course de 3,2 k / 2 milles	Âge, poids, sexe et vitesse de départ.	Points.
AF PFT	Course de 2,4 k / 1,5 milles	Âge, poids, sexe et vitesse de départ.	Points.
PRT Marine	Course de 2,4 k / 1,5 milles au-dessous de 1 500 m (5 000 pieds)	Âge, poids, sexe et vitesse de départ.	Points.
PRT Marine	Course de 2,4 k / 1,5 milles au-dessus de 1 500 m (5 000 pieds)	Âge, poids, sexe et vitesse de départ.	Points.
PRT Marines	Course de 4,8 km / 3 milles niveau de la mer	Âge, poids, sexe et vitesse de départ.	Points.
PRT Marines	Course de 4,8 km / 3 milles 4 500 pieds	Âge, poids, sexe et vitesse de départ.	Points.
Test d'un mille	Marche de 1,6 km / 1 mille	Âge, poids, sexe et vitesse de départ.	VO2 max.
PEB	Course de 2,4 km / 1,5 mille	Régler vitesse.	Points

PFT est un test de forme physique, PRT est un test de d'aptitude physique et PEB est un test d'efficacité physique.

Fonctions iPod

Connecter un iPod — Connecter un iPod au 770T-CT permet à l’appareil de contrôler l’iPod via l’écran de CardioTouch.

1. Connectez l’iPod (non fourni) dans le connecteur à 30 broches sortant de la console.
2. Placez l’iPod (non fourni) dans la zone d’entreposage, sous les commandes situées à la base de la console.

Sélections de l’iPod — Sélectionnez l’icône de l’iPod pour faire apparaître l’écran de navigation.

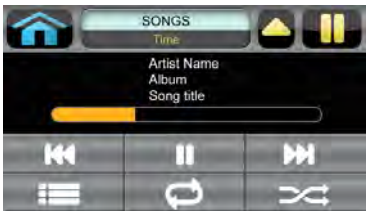

- Si l’iPod est déjà en marche, utilisez ses commandes normales.
- Si l’iPod est en mode *Dormant*, faites votre sélection à partir du menu iPod.

- Une fois votre sélection effectuée dans le menu iPod, continuez vos sélections jusqu’à ce que le média voulu soit trouvé.

Maintenance préventive

Avertissements

Les avertissements répertoriés dans ce chapitre sont les suivants :

AVERTISSEMENT: ***Toutes les activités d'entretien doivent être effectuées par un technicien qualifié. Le non-respect de cette consigne peut entraîner de graves blessures.***

AVERTISSEMENT: ***Pour éviter tout choc électrique, avant d'effectuer les procédures de nettoyage ou de maintenance, assurez-vous que l'alimentation soit coupée et que le tapis de course soit débranché.***

AVERTISSEMENT: ***Tenez les articles mouillés à l'écart des pièces internes du tapis de course. Des chocs électriques peuvent se produire même si le tapis de course est débranché. Ne touchez pas les composants du circuit imprimé inférieur. Une charge peut encore être présente après que le cordon d'alimentation ait été débranché et le tapis de course éteint.***

Activités de maintenance régulières

AVERTISSEMENT: ***Toutes les activités d'entretien doivent être effectuées par un technicien qualifié. Le non-respect de cette consigne peut entraîner de graves blessures.***

Des activités de maintenance préventive doivent être exécutées pour assurer en permanence le bon fonctionnement du tapis de course. Il est recommandé de tenir un journal de toutes les interventions de maintenance afin de s'assurer que toutes les activités de maintenance préventive sont effectuées. Reportez-vous au calendrier d'entretien figurant à la fin de ce chapitre.

Les composants usés ou endommagés doivent être remplacés immédiatement ou le tapis de course doit être mis hors service jusqu'à ce que la réparation soit effectuée.

Cybex n'est pas responsable de l'exécution des inspections et des interventions de maintenance routinières de votre tapis de course. Formez tout le personnel à l'inspection et à l'entretien de l'équipement ainsi qu'à la déclaration et au rapport d'accident. Contactez le service à la clientèle de Cybex au 888 462 9239 ou au +1 508 533 4300, en cas de questions sur l'entretien préventif ou autre.

Nettoyage du tapis de course

Nettoyer le tapis de course en vaporisant un décapant doux, par exemple de l'eau additionnée de produit vaisselle, sur un chiffon propre et en essuyant ensuite l'équipement avec le chiffon humide. Ne pas vaporiser de solution décapante directement sur le tapis de course. Une vaporisation directe peut endommager les composants électroniques et annuler la garantie.

AVERTISSEMENT: Pour éviter tout choc électrique, avant d'effectuer les procédures de nettoyage ou de maintenance, assurez-vous que l'alimentation soit coupée et que le tapis de course soit débranché.

Après chaque utilisation — Essuyez immédiatement tous les renversements de liquide. Après chaque exercice, essuyez avec un chiffon la transpiration qui aurait pu se déposer sur le guidon et sur les surfaces peintes.

Veillez à ne rien renverser entre les bords du tableau d'affichage et la console ou à ne pas trop mouiller endroit, au risque de générer des dangers électriques ou d'endommager les composants électroniques.

Selon les besoins — Passez l'aspirateur pour enlever toutes les poussières ou saletés qui peuvent s'accumuler sous le tapis de course ou à proximité. Les moteurs sont particulièrement sensibles à la poussière et à la saleté et une circulation d'air restreinte pourrait gêner le refroidissement et réduire la durabilité du moteur. Nettoyez cette zone aussi souvent que le prescrit le Calendrier d'entretien.

AVERTISSEMENT: Tenez les articles mouillés à l'écart des pièces internes du tapis de course. Des chocs électriques peuvent se produire même si le tapis de course est débranché. Ne touchez pas les composants du circuit imprimé inférieur. Une charge peut demeurer après le débranchement du cordon d'alimentation.

Pour nettoyer les composants du moteur, retirez les quatre vis cruciformes maintenant le capot moteur en place. Soulevez le capot tout droit ; les vis resteront en place. Avec un accessoire d'aspirateur ou un aspirateur portatif, nettoyez l'assemblage d'élévation, le moteur d'entraînement et les composants électroniques inférieurs exposés ainsi que les zones environnantes.

Ventilateur et dissipateur thermique — Passez l'aspirateur sur la ventilateur et le dissipateur thermique du contrôleur du moteur.

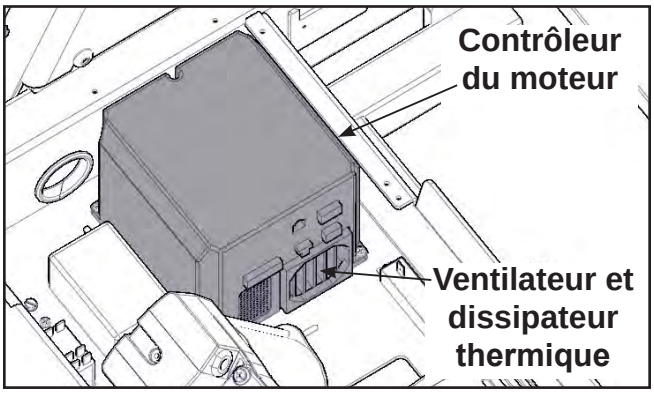

Utilisez également un chiffon sec dans les zones que l’aspirateur ne peut pas atteindre. Si le tapis de course n’a pas été utilisé pendant un certain temps ou s’il est particulièrement sale, nettoyez toutes les zones exposées à l’aide d’un chiffon sec.

Élevez avec précaution l’arrière de l’appareil et reculez-le en le faisant rouler pour passer l’aspirateur à son emplacement habituel. Lorsque vous avez terminé, remettez le tapis de course à sa place habituelle.

Poignées de détection du rythme cardiaque par contact — Des agents contaminants tels que les lotions pour les mains, les huiles ou poudres corporelles, peuvent se déposer sur les poignées de détection de rythme cardiaque par contact. Ces contaminants risquent de réduire la capacité de détection des poignées et perturber le signal du rythme cardiaque. Il est donc recommandé à l’utilisateur d’avoir les mains propres lorsqu’il utilise le système de détection du rythme cardiaque par contact. Nettoyez les poignées à l’aide d’un chiffon imbibé de solution nettoyante à base d’alcool à friction.

Écran CardioTouch — En Mode dormant appuyez sur l’icône du logo **Cybex** pour accéder aux options *Verrou et boîte out*. Appuyez sur l’icône **Verrouiller écran pour nettoyage** pour verrouiller l’écran pendant 10 secondes. L’écran CardioTouch restera verrouillé pendant 10 secondes pour empêcher l’activation des touches. Nettoyez l’écran CardioTouch à l’aide d’un chiffon imbibé de solution nettoyante à base d’alcool à friction.

Entretien du tapis

Tapis et plate-forme — Nettoyez la surface du tapis et la zone de la plate-forme avec une serviette propre et sèche afin de minimiser les traces de friction entre la plate-forme et le tapis. Cette opération doit être exécutée fréquemment pour éviter toute usure de la plate-forme, du tapis et du système du moteur d'entraînement. Reportezvous au Calendrier d'entretien figurant en fin de ce chapitre.

Le tapis peut se relâcher et glisser sur le rouleau d'entraînement chaque fois qu'on y pose les pieds dessus. Si c'est le cas, suivez la procédure Tension et centrage du tapis ci-après. Pour connaître la fréquence minimum de vérification de la tension du tapis, reportez-vous au Calendrier d'entretien figurant dans ce chapitre.

Tension et centrage du tapis — Si le tapis se dérobe sous vos pas, procédez comme suit :

Outils requis

- Clé à douille 3/4 po.

Tension du tapis.

1. A l'aide d'une clé à douille de 3/4 po., tournez chaque boulon d'un demi-tour dans le sens horaire. Assurez-vous de régler tous les boulons uniformément de chaque côté.

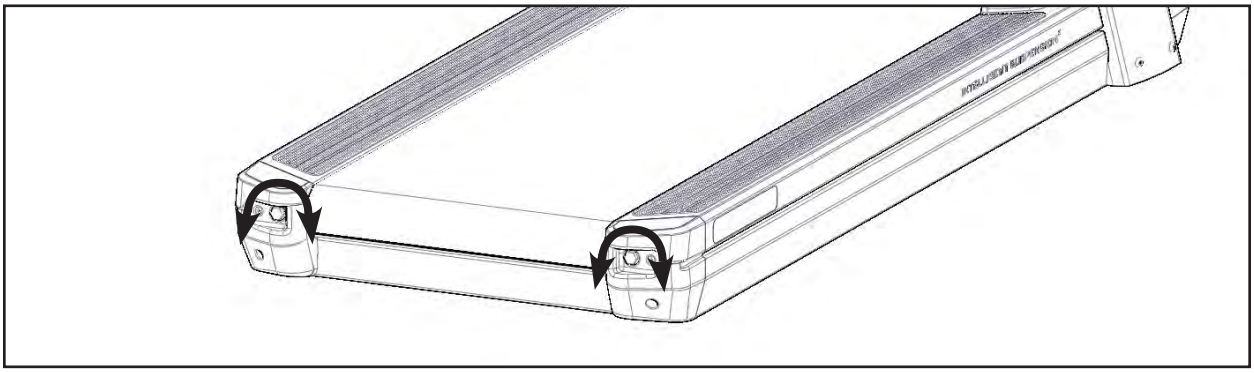

2. Appuyez sur l'icône **Départ rapide**.
3. Appuyez sur la touche **Vitesse +** pour augmenter la vitesse à 5,6 - 6,4 km/h (3,5 - 4 mph). Mettez le tapis en marche pendant une minute.
4. Observez le tapis pour vous assurer qu'il demeure centré. Si ce n'est pas le cas, passez à l'étape 2.
5. Marchez sur le tapis afin de déterminer s'il glisse. Si le tapis se dérobe, recommencez la procédure de l'étape 1 A. Après avoir effectué cette procédure trois fois, si le tapis continue de se dérober, contactez le service clientèle Cybex. Exécutez l'étape suivante afin de vous assurer que le tapis est centré

Veillez à ne pas serrer la courroie excessivement, Sinon, elle pourrait s'étirer et devoir être remplacée.

Centrage du tapis.

La position latérale du tapis est correcte lorsque le logo Cybex logo est centré entre les bords intérieurs des deux fentes de localisation de la courroie. Si le logo Cybex n'est pas centré entre les fentes de localisation de la courroie, centrez le tapis en suivant la procédure ci-dessous.

1. Pendant que le tapis de course roule à 8 km/h (5 mph), observez la position du logo Cybex logo par rapport aux fentes de localisation de la courroie.

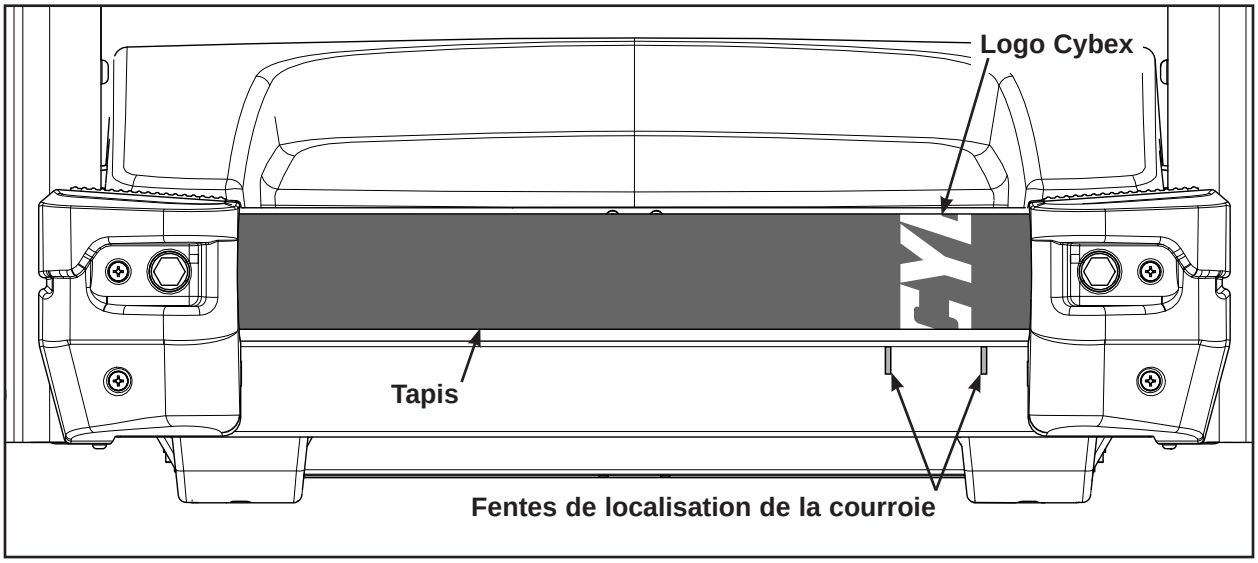

Lors du centrage du tapis, choisissez un seul boulon à régler. N'ajustez pas les deux boulons.

2. A l'aide d'une clé à douille de 3/4 po., resserrez le boulon du rouleau arrière sur l'extrémité de l'appareil vers laquelle le tapis avance. Par exemple : Si le tapis vire à droite des fentes de localisation de la courroie, resserrez le boulon droit du châssis d'environ un 1/2 tour (dans le sens horaire) et patientez 30 secondes. Si le tapis ne revient pas au centre des fentes de localisation, ajustez à nouveau le ***même boulon***. Après avoir ajusté le tapis plus au centre des fentes de localisation, tournez le boulon d'environ 1/4 de tour jusqu'à ce que le tapis soit stable.

3. Après avoir centré le tapis, vérifiez de nouveau sa tension. Assurez-vous que le tapis soit suffisamment tendu pour ne pas se dérober ou s'arrêter lorsque l'utilisateur monte dessus. Marchez sur le tapis à une vitesse de 5,5 - 6,5 km/h (3,5 - 4 mph) et tous les 4ème et 5ème pas, appuyez bien votre poids pour déterminer si le tapis se dérobe. Si vous sentez un glissement, assurez-vous qu'il provient bien du tapis et non de la courroie d'entraînement. Retirez le capot et observez le mouvement de la courroie d'entraînement et du rouleau avant.

4. Si la courroie d'entraînement patine, remplacez-la. Contactez le service à la clientèle de Cybex.

5. Si le tapis ne se dérobe pas, à l'aide d'une clé, serrez uniformément les ***deux*** boulons de réglage du rouleau arrière d'un 1/2 tour (sens horaire). Réglez le tapis jusqu'à ce qu'il ne se dérobe plus.

Vérification des surfaces du tapis et de la plate-forme — Le tapis et la plate-forme doivent être inspectés régulièrement afin de détecter une usure excessive. Pour veiller à ce que le tapis fonctionne correctement, inspectez fréquemment le tapis visuellement afin de vous assurer que le matériau n'est pas déchiré ou effiloché. Le tapis doit être remplacé tous les 24 140 km (15 000 miles). La plate-forme doit être retournée tous les 24 140 km (15 000 miles) et remplacée tous les 48

280 km (30 000 miles). Un message signalant qu’une activité d’entretien est requise s’affiche à cette fréquence et les pièces doivent alors être remplacées.

Inspecter les bords du tapis selon la description ci-dessous.

Outils requis

- Tournevis cruciforme

Coupez la source d’alimentation externe.

1. Mettez l’interrupteur d’alimentation principale situé sous l’extrémité avant de l’appareil en position ARRÊT (O).
2. Débranchez le tapis de course de la prise de courant.

Vérifier l’état du tapis.

1. À l’aide d’un tournevis Phillips, retirez les deux vis fixant le capuchon de l’angle droit.

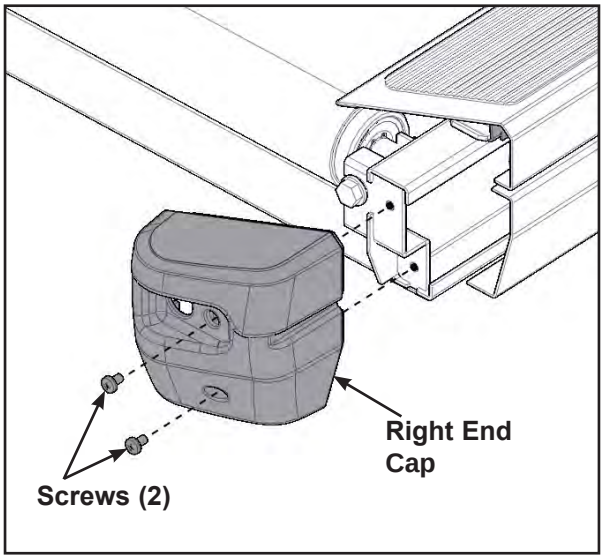

2. Répétez l’étape 2A pour le capuchon de l’angle gauche.
3. Observez la surface, la couture et les bords du tapis pendant que vous le roulez à la main. Si le tapis comporte des entailles ou paraît extrêmement usé, vous devez le remplacer.

Si le tapis et la plate-forme doivent être remplacés, faites appel à un technicien qualifié.

4. À l’aide d’un tournevis Phillips, posez les vis fixant les capuchons retirés aux étapes 2A et 2B.

Autre maintenance préventive

Les autres activités d'entretien préventifs doivent être effectuée par un technicien qualifié aussi souvent que le prescrit le Calendrier d'entretien figurant à la fin de ce chapitre, notamment :

- Retournement ou remplacement de la plate-forme
- Le remplacement du tapis

Graissage du moteur d'élévation — À la longue, les points de pivotement du moteur d'élévation ou l'écrou du tube peuvent produire des grincements. Lubrifiez les boulons supérieurs et inférieurs ainsi que les entretoises avec une petite quantité de graisse au lithium. Vous pouvez acheter de la graisse au lithium dans un magasin de pièces automobile.

Electricité statique — Selon la région, l'air sec peut générer de l'électricité statique, tout particulièrement en hiver. Vous avez peut-être remarqué que le fait de marcher sur de la moquette puis de toucher un objet métallique suffit à créer de l'électricité statique. Ceci peut également se produire avec le tapis de course. Vous pourriez subir un choc électrique en raison de l'accumulation d'électricité statique sur votre corps et de la trajectoire de la décharge du tapis de course. Si cela se produit, vous devriez augmenter le niveau d'humidité jusqu'à un niveau adéquat à l'aide d'un humidificateur.

Calendrier d'entretien

Toutes les activités d'entretien doivent être effectuées par un technicien qualifié. Le non-respect de cette consigne peut entraîner de graves blessures.

Il s'agit de l'entretien minimum recommandé.

1. Déterminer distance.

1. À l'écran d'acceuil, appuyez sur l'icône du logo de Cybex pour afficher la Boîte à outils d'accès et les options de Verrouillage d'écran.
2. Appuyez sur l'icône Boîte à outils d'accès pour afficher l'écran de connexion Accéder à la boîte à outils.
3. Tapez dans l'ordre suivant : 7 7 0 .
4. Appuyez sur l'icône Statistiques pour accéder à l'écran Statistiques enregistrées.
5. Localisez et appuyez sur l'icône Totaux tapis de course.
6. Enregistrer distance.
7. Appuyez sur la flèche orientée vers le haut pour revenir à l'écran Statistiques enregistrées.
8. Localisez et appuyez sur l'icône Tapis ou Plate-forme.
9. Enregistrer distance. Si vous devez remplacer le tapis, la plate-forme et retourner la plate-forme, tapotez sur l'icône Tapis ou Plate-forme selon le besoin.

10. Quittez le Mode installation en tapant sur l’icône Boîte à outils , puis tapez sur l’icône Accueil . L’écran se réactulisera.

Premiers 800 km (500 milles)

- Vérifiez la tension et la trajectoire du tapis.

Tous les 8 000 km (5 000 milles).

- Vérifiez la tension et la trajectoire du tapis.
- Déplacez le tapis de course et passez l’aspirateur à l’endroit qu’il occupe habituellement.
- Augmentez l’élévation à 15 %. Déroulez avec précaution le tapis de course vers l’arrière pour nettoyer en-dessous avec un chiffon sec, puis passez l’aspirateur.

Tous les 24 140 km (15 000 milles).

- Remplacez le tapis et retournez la plate-forme.
- Vérifiez l’élévation et remplacez les pièces usées.
- Graissez les points de pivotement de l’élévation.

Tous les 48 280 km (30 000 milles).

- Remplacez le tapis et la plate-forme.

Service à la clientèle

Contact

L'assistance téléphonique est assurée du lundi au vendredi de 8 h 30 à 18 h 00, heure de New York.

Les clients de Cybex vivant aux États-Unis peuvent contacter le Service à la clientèle de Cybex en composant le 888 462 9239.

Pour les clients Cybex résidant hors des États Unis, contacter le service à la clientèle Cybex au + 1 (508) 533-4300 ou par fax au +1 (508) 533-5183.

Numéros de série et tension

Le numéro de série de la base se trouvent à l'arrière du tapis de course. La tension de la base se trouve à l'avant de votre tapis de course. Le numéro de série de la console se trouve en bas de votre console. Inscrivez le numéro de série et la tension ci-dessous de façon à pouvoir vous y reporter facilement si vous contactez le Service à la clientèle de Cybex.

Numéro de série de la base _____ Tension _____

Numéro de série de la console _____

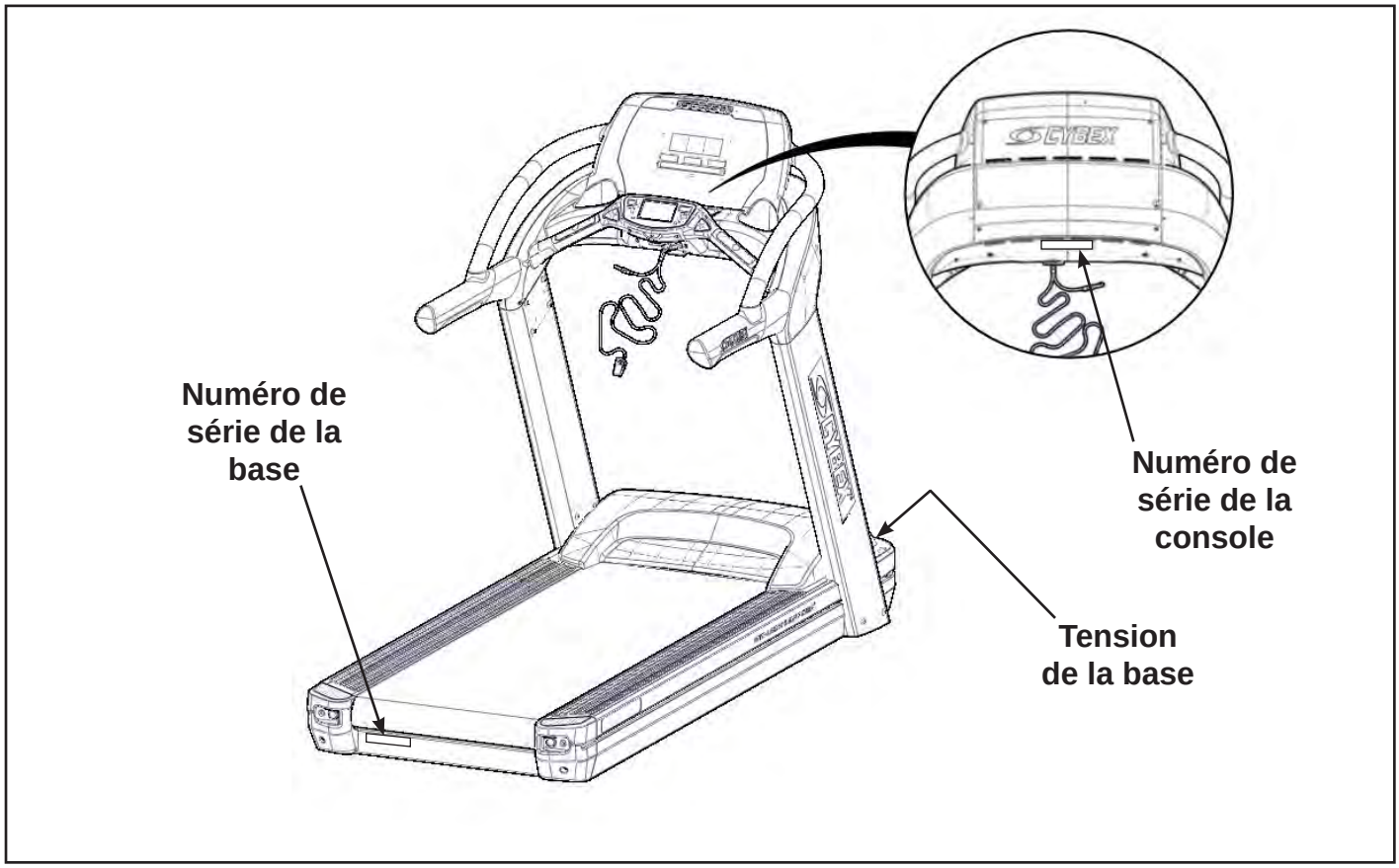

Autorisation de retour de matériel (ARM)

Le système d'autorisation de retour de matériel décrit les procédures à suivre pour renvoyer du matériel aux fins de remplacement, de réparation ou d'obtention d'un avoir. Ce système permet de s'assurer que le matériel renvoyé est correctement traité et analysé. Suivez rigoureusement les procédures suivantes.

Pour toutes questions concernant la garantie, contactez votre distributeur Cybex autorisé. Votre dépositaire local Cybex demandera à Cybex une autorisation de retour de matériel, selon le cas. En aucun cas les pièces ou l'équipement défectueux ne seront acceptés par Cybex sans l'ARM appropriée et une étiquette de Service de retour automatisé (SRA).

1. Appelez le Service à la clientèle pour retourner toute pièce défectueuse.
2. Donner au technicien une description détaillée du problème rencontré ou du défaut de l'article à retourner.
3. Fournir le numéro de modèle et le numéro de série du tapis de course. Se reporter à Numéro de série et tension.
4. Selon le choix de Cybex, le technicien peut vous demander de renvoyer les pièces défectueuses à Cybex pour leur évaluation et réparation / remplacement. Le technicien attribuera un numéro d'autorisation de retour de matériel et enverra une étiquette de service de retour automatisé. L'étiquette SRA et le numéro ARM doivent figurer sur l'emballage du paquet contenant les articles renvoyés. Dans le paquet contenant les pièces, incluez la description du problème, le numéro de série du tapis de course ainsi que le nom et l'adresse du propriétaire.
5. Envoyez le colis à Cybex via UPS.
   Attn: Repair Department
   RMA # _____
   Cybex International, Inc.
   10 Trotter Drive
   Medway, MA 02053 États-Unis

Les marchandises renvoyées sans numéro ARM (RMA) sur l'emballage ou les colis envoyés contre remboursement ne seront pas acceptés par le Service de la réception de Cybex.

Pièces endommagées

Le matériel endommagé pendant le transport ne devrait pas être renvoyé aux fins d'obtention d'un avoir. Les dommages encourus pendant l'expédition relèvent de la responsabilité du transporteur (UPS, Federal Express, transporteurs routiers, etc.).

Dommage visible — A la livraison, inspectez rigoureusement tous les cartons. Tous les dommages décelés lors d'une inspection visuelle doivent être notés sur la facture de fret et signés par le préposé du transporteur. La nonobservation de cette consigne entraînera le refus du transporteur d'honorer toute demande de dommages-intérêts. Le transporteur doit vous fournir tous les formulaires à remplir pour ce type de réclamation.

Dommage dissimulé — Les dommages qui n'ont pas été constatés lors de l'inspection visuelle à la livraison mais remarqués ultérieurement doivent être rapportés au transporteur dès que possible. Dès que les dommages sont constatés, une demande d'inspection des articles doit être adressée au transporteur, par écrit ou par téléphone, dans les dix jours qui suivent la date de livraison. Gardez tous les cartons d'expédition et le matériel d'emballage : ils sont requis en vertu du processus d'inspection. Le transporteur fournira un rapport d'inspection et les formulaires requis pour présenter une demande d'indemnisation pour dommage non apparent. Les dommages non apparents relèvent de la responsabilité du transporteur.

Commande de pièces

En ligne	www.cybexintl.com
Par fax	+1 508-533-5183
Par e-mail	parts@cybexintl.com
Par téléphone	888-462-9239 (pour les clients résidant aux USA)
	+1 508-533-4300 (pour les clients résidant hors des USA)

ATTENTION

Utilisez seulement des pièces détachées Cybex. L'inobservation peut provoquer des blessures.

Les inspections et réparations doivent être effectuées uniquement par des techniciens qualifiés.

Cybex annulera la garantie si des pièces de rechange non-Cybex sont utilisées.

This page intentionally left blank

Annexe A – Spécifications techniques

Spécifications

Longueur :	213 cm (84 po.)
Largeur :	90,5 cm (35,6 po.)
Surface utilisable :	56 cm x 152 cm (22 po. x 60 po.).
Poids du produit :	186 kg (410 lb.).
Poids à l'expédition	200 kg (440 lb.).
Plage de vitesses :	0,8 à 20,0 km/h (0,5 à 12,4 mph) par palier de 0,1 km/h ou 0,1 mph.
Plage d'inclinaisons :	Pente de 0 à 15 %.
Mode manuel :	Oui.
Programmes :	Départ rapide, Manuel et 9 programmes standards qui s'orientent sur les objectifs de l'utilisateur (durée, distance ou calories). Les programmes avancés comprennent le Protocole Gerkin, ainsi que tous les protocoles militaires américains, y compris le PEB.
Caractéristiques standard :	Safety Sentry™, détecteur de rythme cardiaque par contact, détecteur de rythme cardiaque sans fil Polar® (sangle thoracique non inclue), CSAFE (Communications Specification for Fitness Equipment) ; choix de couleurs du châssis : texturé blanc, texturé noir, or métallisé, chromé noir et platine luisant.
Fonctions facultatives :	Choix illimité de couleurs personnalisées.
Configuration électrique :	Mise à la terre, courant monophasé, ligne spécialisée (courant discret et retour pour chaque circuit) et l'une des options suivantes: • 100 V c.a, 50/60 Hz, 20 A • 115 V a.c., 60 Hz, 20 A • 208 V a.c. 60 Hz, 15 A • 220 V a.c., 60 Hz, 15 A • 230 V a.c. 50 Hz, 13 A, R.U. • 240 V a.c., 50 Hz, 15 A
Moteur :	3 HP continu, 5 HP de pointe, c.a., sans balai.
Arrêt d'urgence :	Tirez la clé d'arrêt d'urgence (e-stop).
Poids maximum de l'utilisateur :	181 kg (400 lb.).
Options :	Commandes des chaînes audio-vidéo et du volume intégrées et support de montage pour la vidéo.

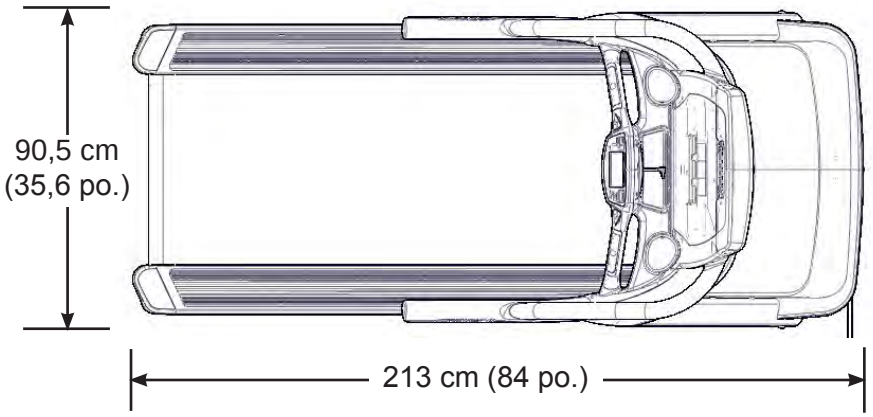

Cette page est intentionnellement laissée vierge.