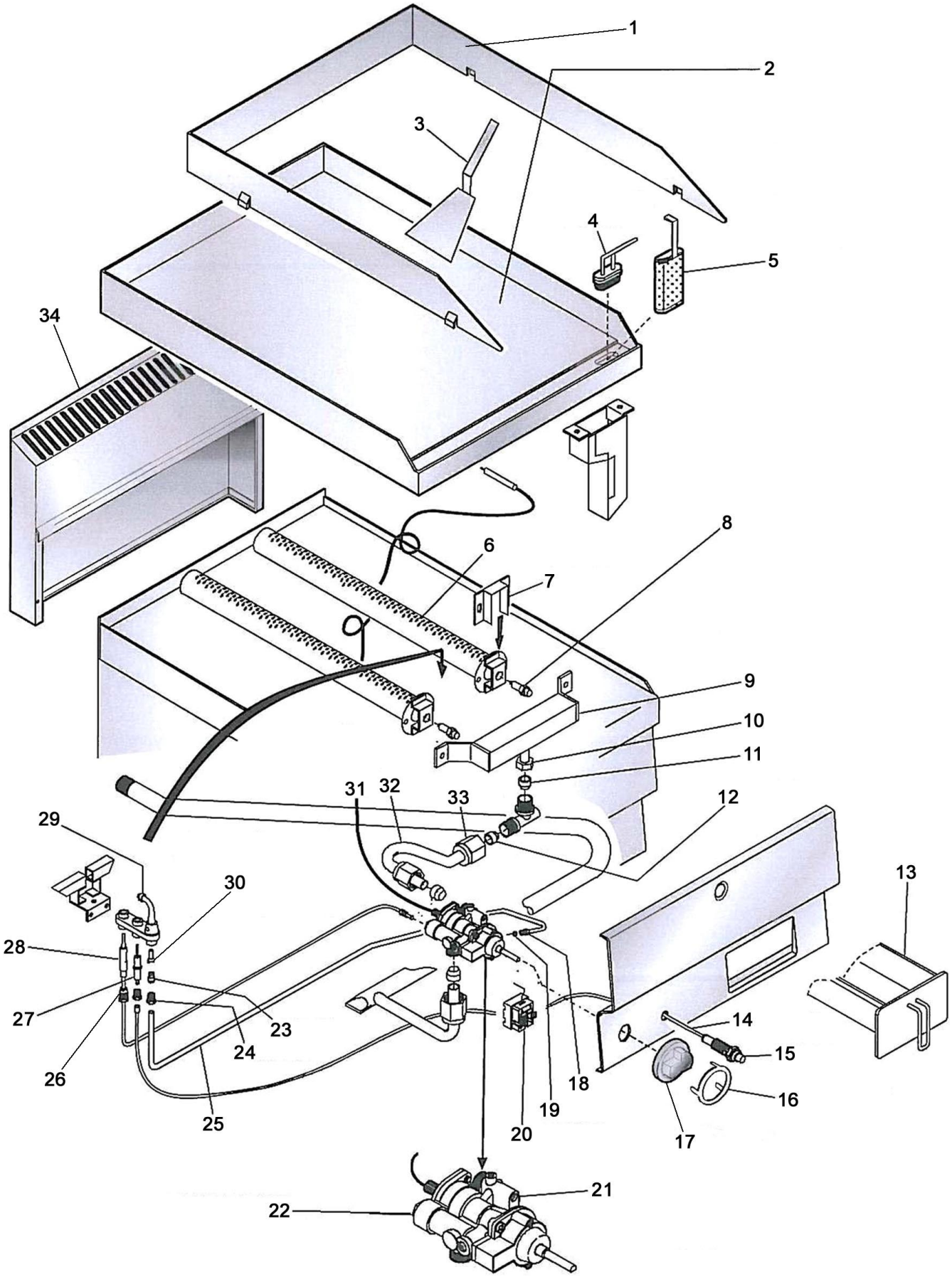

Bartscher	Gas-Griddleplatte Artikel-Nr.: 115.0163/ 115.2073/115.2083	Explosionszeichnung 02.03.2010	Seite 1/2

Pos.	Artikelbeschreibung	Description of item	Artikel Nr./Item No.
1	Spritzschutz zu 115.0163	splash guard for 115.0163	0MA1044314900
	Spritzschutz zu 115.2073/.2083	splash guard for 115.2073/.2083	0MA1044315000
2	Grillplatte zu 115.0163	grill plate for 115.0163	Auf Anfr./On req.
	Grillplatte zu 115.2073	grill plate for 115.2073	01041723313
	Grillplatte zu 115.2083	grill plate for 115.2083	Auf Anfr./On req.
3	Spatel	spattle	01030000600
4	Stopfen oval für Fettablauf	plug drain for fat drain	097313000
5	Ablauffilter	drain filter	01041110100
6	Brenner	burner	01031501000
7	Luftschieber	air pusher	Auf Anfr./On req.
8	Düse 70	nozzle 70	01909600
	Düse 80	nozzle 80	01695100
	Düse 120	nozzle 120	01522300
	Düse 135	nozzle 135	02715400
	Düse 230	nozzle 230	Auf Anfr./On req.
	Düse 290	nozzle 290	02715200
9	Düsenhalter	nozzle holder	01031105314
10	Verschraubung 16 x 1,5 A19	screw connection 16 x 1,5 A19	01326500
11+12	Schneidring	olive	Auf Anfr./On req.
13	Fettschublade	fat collecting drawer	Auf Anfr./On req.
14	Zündkabel	ignition wire	0011MA0952
15	Piezo-Zünder	piezo ignitor	01936100
16	Blendring für Gasventil	blind ring for gas valve	01039121600
17	Knebel	knob	01841800
18	Mutter, Ø 4 mm	nut, Ø 4 mm	024540
19	Doppelkegelring, Ø 4 mm	double bevel ring	024541
20	Sicherheitsthermostat	safety thermostat	01942900
21	By-Pass zum Hahn	by-pass for cock	01882400
	Kleinstellschraube	screw	01889100
22	Thermostatarmatur zu 0163/2083	thermostat couple for 0163/2083	01031503900
	Gashahn zu 115.2073	gas cook for 115.2073	01031504000
23	Zündflammenbrenner	pilot burner	=> Pos. 29
24	Zündflammenbrenner	pilot burner	=> Pos. 29
25	Zündgasleitung	ignition gas pipe	Auf Anfr./On req.
26	Zündflammenbrenner	pilot burner	=> Pos. 29
27	Zündkerze	ignition plug	0011MA1627
28	Thermoelement	thermocouple	01206400
29	Zündflammenbrenner	pilot burner	0509900
30	Zündgasdüse Erdgas	ignition nozzle natural gas	0933100
	Zündgasdüse G30/29	ignition nozzle G30/29	Auf Anfr./On req.
	Zündgasdüse Propan	ignition nozzle propane	0932900
	Zündgasdüse 110/8, 120/8, 140/8	ignition nozzle 110/8, 120/8, 140/8	Auf Anfr./On req.
31	Hauptgasleitung	main gas pipe	Auf Anfr./On req.
32			Auf Anfr./On req.
33	Verschraubung 16 x 1,5 A19	screw connection 16 x 1,5 A19	01326500
34	Rückwand mit Kamin 400 mm	back board with chimney 400 mm	01041115100
	Rückwand mit Kamin 600 mm	back board with chimney 600 mm	01041115200