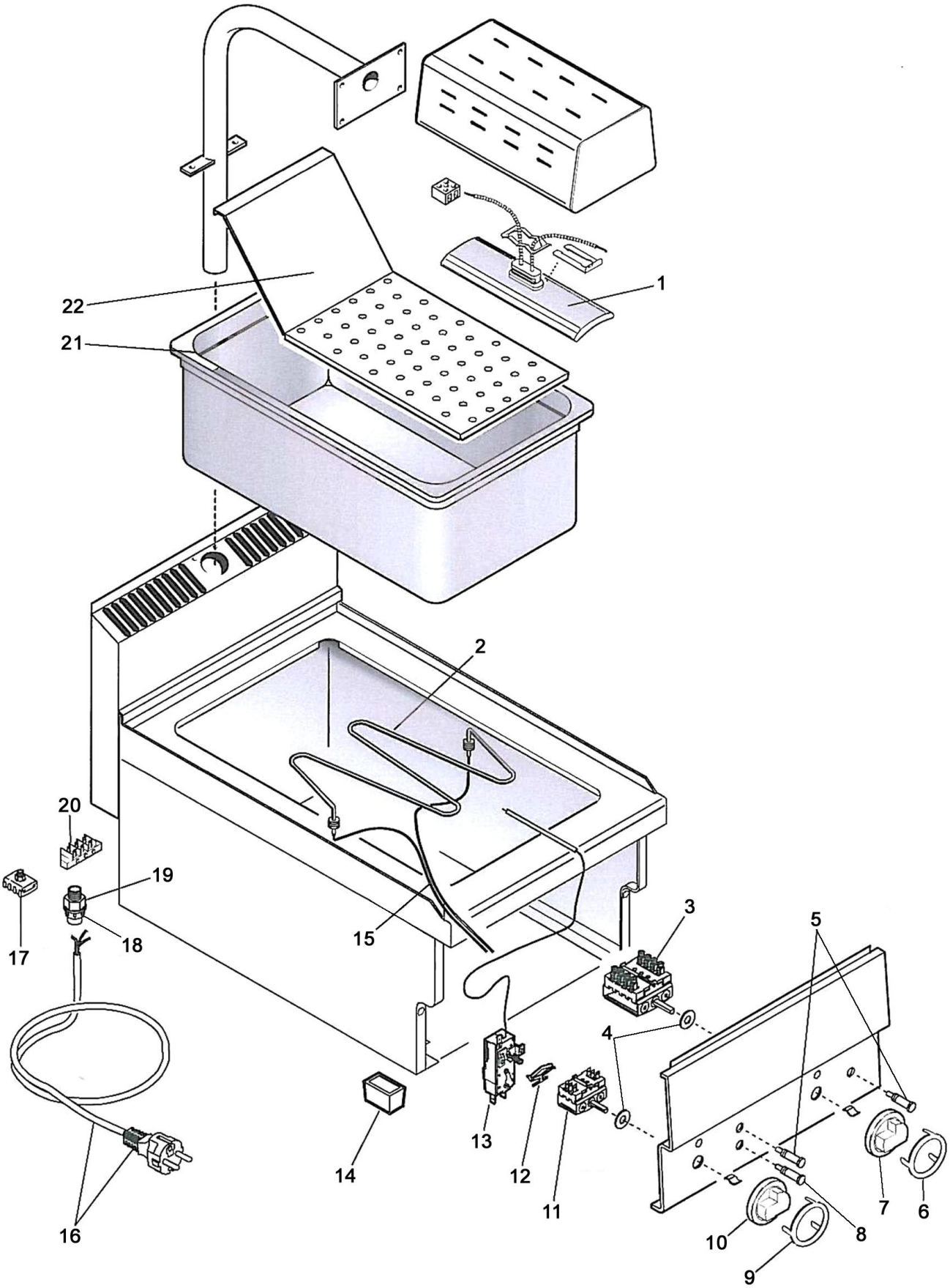

Bartscher	Elekro-Warmhaltegerät für Pommes Frites Artikel-Nr.: 115.015	Explosionszeichnung 25.02.2010	Seite 1/2

Pos.	Artikelbeschreibung	Description of item	Artikel Nr./Item No.
1	Heizwiderstand Keramik 1000W	heating resistance 1000W	08218000
2	Heizelement, 230 V, 1,0 kW	heating element, 230 V, 1,0 kW	01037039513
3	Schalter	switch	01230100
4	Dichtring zur Schaltuhr	gasket ring for timer	02993700
5	Kontrolllampe grün	indicator light green	01037300810
6	Blendring 0-1	cover ring 0-1	01036713200
7	Knebel	knob	01036700900
8	Kontrolllampe orange	indicator light orange	01037300910
9	Blendring 30° - 90° C	cover ring 30° - 90° C	01218500
10	Knebel	knob	=> Pos. 7
11	Hauptschalter 2-polig	master switch 2-pole	018116
12	Halteklammern zum Thermostat	retaining bracket for thermostat	018276
13	Thermostat	thermostat	01037117700
14	Fuß	foot	01036021613
15	Verkabelung	cabling	Auf Anfr./On req.
16	Anschlusskabel mit Stecker	connecting cable with plug	Auf Anfr./On req.
17	Potentialausgleichsklemme	equipotential bonding clamp	01878400
18	Zugentlastung	strain relief	Auf Anfr./On req.
19			
20	Anschlussklemme	connection clamp	Auf Anfr./On req.
21	Becken	basin	Auf Anfr./On req.
22	Einlageblech	insertion sheet	01044094400