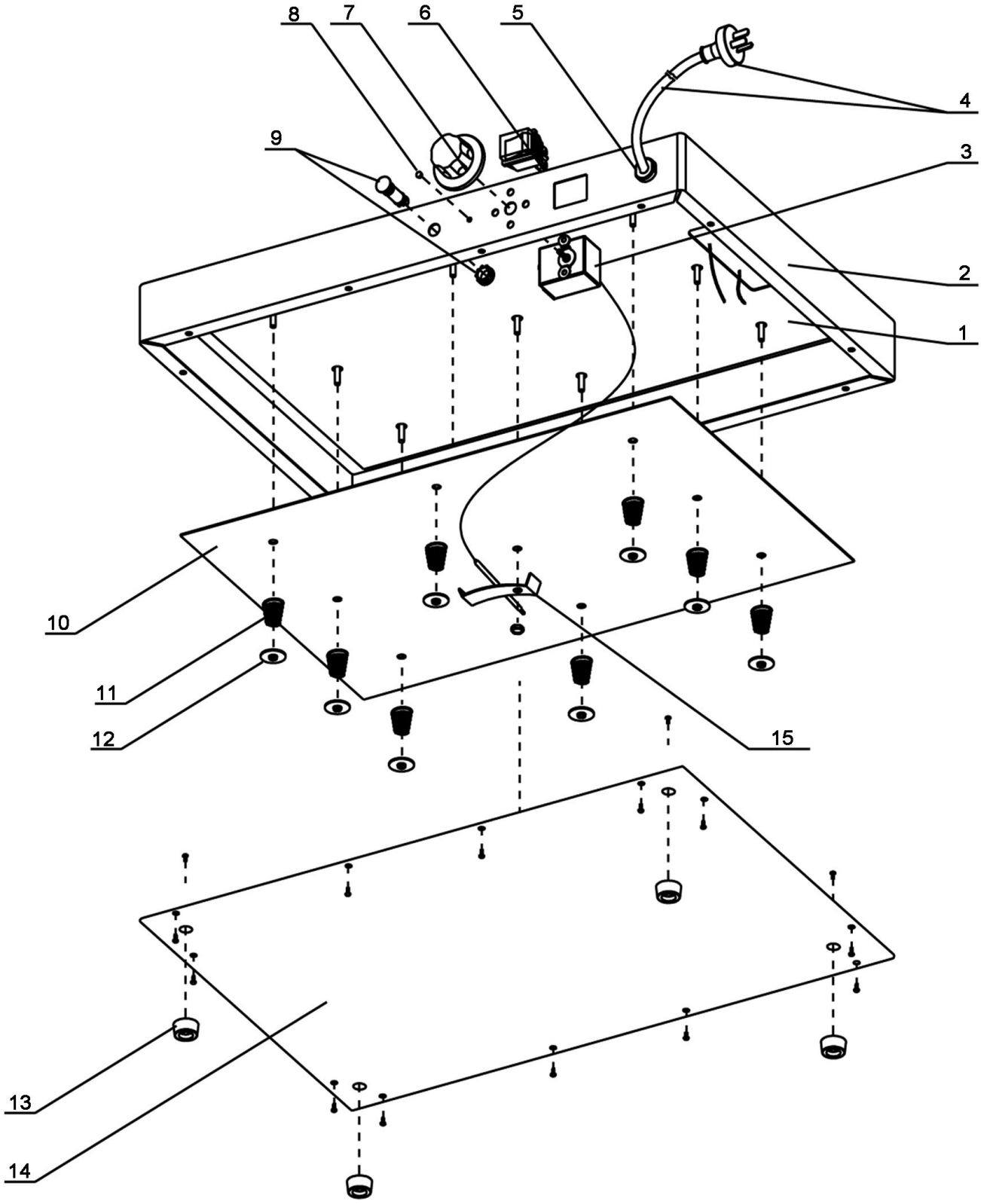


| | | | |
|---|---|---|---|
| Bartscher | Warmhalteplatte<br>Artikel-Nr.: 114.360/<br>114.361/114.362 | Explosionszeichnung<br>27.11.2009 | Seite 1/2 |

| Pos. | Artikelbeschreibung | Description of item | Artikel Nr./Item No. |
|---|---|---|---|
| 1 | Heizelement für 114.360 | heating element for 114.360 | 01143601 |
| | Heizelement für 114.361 | heating element for 114.361 | 01143611 |
| | Heizelement für 114.362 | heating element for 114.362 | 01143621 |
| 2 | Rahmen | frame | Auf Anfr./On req. |
| 3 | Thermostat | thermostat | 01143603 |
| 4 | Anschlusskabel mit Stecker | power cord with plug | Auf Anfr./On req. |
| 5 | Zugentlastung | power cord jacket | 01143605 |
| 6 | Hauptschalter | main switch | 01143606 |
| 7 | Knebel | knob | 01143607 |
| 8 | Markierung | indicator mark | Auf Anfr./On req. |
| 9 | Kontrolllampe | indicator light | 01143609 |
| 10 | Platte | plate | Auf Anfr./On req. |
| 11 | Feder | spring | Auf Anfr./On req. |
| 12 | Dichtung | washer | Auf Anfr./On req. |
| 13 | Fuß D = 28 mm | foot | 011436013 |
| 14 | Bodenplatte | bottom plate | Auf Anfr./On req. |
| 15 | Klemme | fix slip | Auf Anfr./On req. |