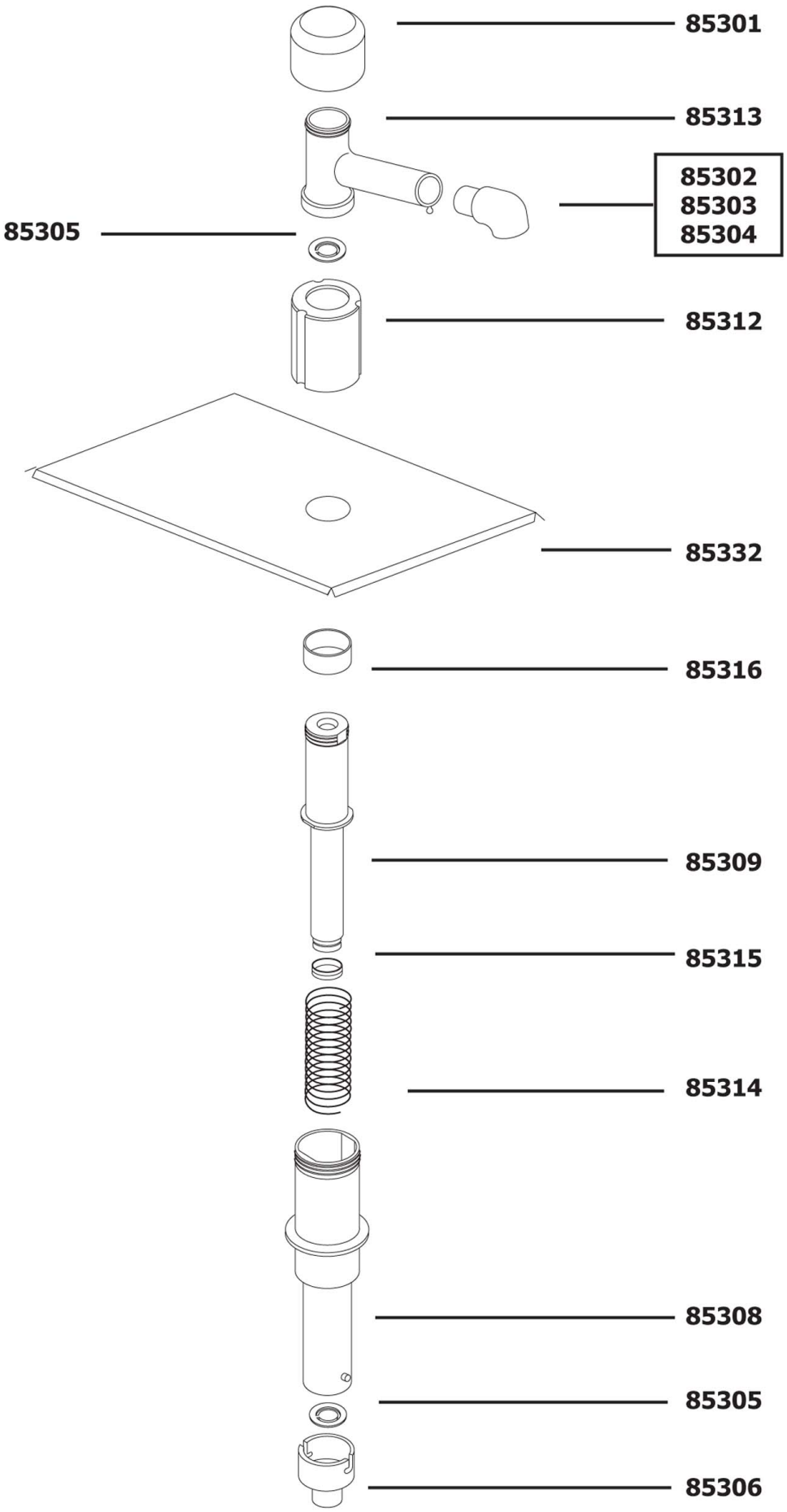

Bartscher	Pumpstation für 1/3 GN - Behälter mit Aufsatzdeckel Artikel-Nr.: 100.332	Explosionszeichnung 02.07.2009	Seite 1/2

Pos.	Artikelbeschreibung	Description of item	Artikel Nr./Item No.
85301	Druckknopf/Pumpknopf	pushbutton	085301
85302	Auslaufrohraufsatz 6,5 mm	discharge pipe support 6,5 mm	085302
85303	Auslaufrohraufsatz 3,9 mm	discharge pipe support 3,9 mm	085303
85304	Auslaufrohraufsatz 10 mm	discharge pipe support 10 mm	085304
85305	Kugelventil	ball valve	085305
85306	Verbindungsstück	connector	085306
85308	Zylinder	cylinder	085308
85309	Kolben	piston	085309
85312	Verschlussring	lock ring	085312
85313	Auslaufrohr	discharge pipe	085313
85314	Feder	spring	085314
85315	Dichtungsring	gasket	085315
85316	Abstreifer	deflector	085316
85332	Deckel	lid	Auf Anfr./On req.