FIESTA GAS GRILLS

PORTABLE GAS GRILL Model D19011
BARBECUE À GAZ PORTATIF Modèle D19011
ASADOR PORTÁTIL DE GAS Modelo D19011

CERTIFIED

Assembly Instructions

Instructions d'assemblage

Instrucciones de Ensambladura

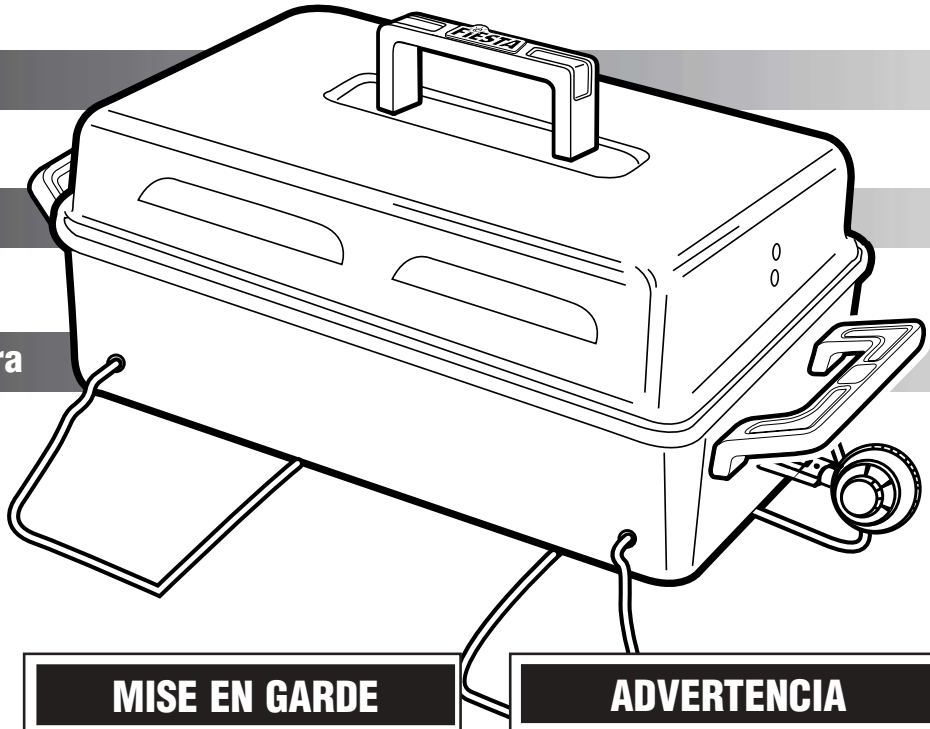

WARNING

Hazardous Fire or Explosion may result if these instructions are ignored.

For outdoor use only.
Do Not place on combustible surface.
Keep Children away from hot grill.

MISE EN GARDE

Afin d'éviter tout risque de feu ou d'explosion, il est essentiel de bien suivre ces instructions.

Utilisez cet appareil seulement à l'extérieur. Ne le posez pas sur une surface inflammable. Tenez-le hors de portée des enfants lorsqu'Il est chaud.

ADVERTENCIA

Pueden crearse Explosiones o Incendios Peligrosos si se ignoran estas instrucciones.

Para uso al aire libre únicamente. No coloque el asador en superficies inflamables. Mantenga el asador fuera del alcance de los niños si está caliente.

FOR YOUR SAFETY

IF YOU SMELL GAS:

1. Shut off gas supply to appliance.
2. Extinguish any open flame.
3. Open lid.
4. If odor continues, immediately call your gas supplier or your fire department.

- Do not store or use gasoline or other flammable vapors and liquids in the vicinity of this or any other appliance.
- An LP cylinder not connected for use shall not be stored in the vicinity of this or any other appliance.

POUR VOTRE SÉCURITÉ

SI VOUS SENTEZ UNE ODEUR DE GAZ:

1. Fermez l'alimentation en gaz.
2. Si vous voyez une flamme, éteignez-la.
3. Ouvrez le couvercle.
4. Si l'odeur persiste, prévenez immédiatement votre fournisseur de gaz ou les pompiers.

- Évitez d'entreposer ou d'utiliser de l'essence ou n'importe quel liquide ou vapeur inflammable à proximité de cet appareil ou de tout autre appareil ménager.
- Évitez d'entreposer tout réservoir de gaz propane liquide (même s'il est débranché) à proximité de cet appareil ou de tout autre appareil ménager.

POR SEGURIDAD PROPIA

SI HUELE A GAS

1. Cierre el suministro de gas al artefacto.
2. Extinga cualquier llama.
3. Abra la tapa.
4. Si el olor continúa, llamar inmediatamente al distribuidor de gas o al departamento de bomberos.

- No guarde ni use gasolina u otros vapores y líquidos inflamables cerca de este u otro artefacto.
- Las botellas de gas propano que no estén conectadas para usarse no deben almacenarse cerca de este u otro artefacto.

Fiesta Barbeques™ 2 Walker Dr. Brampton, Ontario, Canada L6T 5E1 **1-800-387-8643**
Fiesta Barbeques™ 1 Fiesta Dr., Dickson, Tennessee, U.S.A. 37055 **1-800-396-3838**

THIS APPLIANCE IS FOR OUTDOOR USE ONLY CET APPAREIL DOIT ÊTRE UTILISÉ À L'EXTÉRIEUR SEULEMENT ESTE ARTEFACTO ES SÓLO PARA USO AL AIRE LIBRE

SP358B-37

OPERATING CLEARANCES:

Keep combustible materials at least 12 inches (30 cm) away from sides, front and rear of the grill. Do not operate this appliance under overhead unprotected combustible surfaces. Disconnect the gas cylinder when this appliance is not in use. Keep area surrounding the grill clear and free from combustible materials, gasoline and other flammable vapors and liquids. Do not obstruct the flow of combustion and ventilation air.

PROPANE GAS CYLINDERS:

- Your grill is designed to operate with one 16.4 oz. capacity disposable cylinder (DOT 39 Cylinder) that is 7 3/8" high (not included). **DO NOT ATTEMPT TO REFILL ANY 16.4 OZ. DISPOSABLE FUEL CYLINDER.**
- The cylinder must be installed, transported and stored in an upright position and should not be dropped or handled roughly.
- When the appliance is to be stored indoors, the Propane Gas cylinder must be disconnected from the appliance.
- When the Propane Gas cylinder is not disconnected from the appliance, the appliance and cylinder must be stored outdoors in a well ventilated space.
- The cylinder should never be transported or stored where temperature can reach 125°F.

INSTALLING THE FUEL CYLINDER:

1. Obtain a disposable fuel cylinder (as above) from your local dealer. Make sure top outlet on cylinder is free of dirt.
2. Lubricate threads on regulator valve with a small amount of petroleum jelly.
3. Thread fuel cylinder into regulator valve and hand tighten firmly.
4. Leak check the connection. Refer to leak testing section.

WARNING

Combustion by-products produced when using this product contain chemicals known to the state of California to cause cancer, birth defects, or other reproductive harm.

SURFACE À DÉGAGER AUTOUR DE L'APPAREIL:

Tenez toute matière inflammable à au moins 30 centimètres (12 pouces) des côtés, du devant et de l'arrière du barbecue. N'utilisez pas l'appareil au-dessous d'une surface inflammable non protégée. Lorsque vous n'utilisez pas l'appareil, débranchez la bonbonne à gaz. Maintenez la surface entourant le barbecue dégagée et libre de tout combustible ou de matière inflammable, qu'ils soient sous forme de solide, de liquide ou de vapeur. Assurez-vous qu'il y a suffisamment d'aération et d'espace pour que la combustion se fasse librement.

LES BONBONNES DE GAZ PROPANE:

- Votre barbecue est alimenté par une bonbonne jetable de 16,4 onces, d'une hauteur de 7 3/8" (modèle CCT/DOT 39) (bonbonne non-comprise). **N'ESSAYEZ PAS DE REMPLIR DE NOUVEAU UNE BONBONNE JETABLE DE 16,4 ONCES.**
- La bonbonne doit être installée, transportée et entrposée à la verticale. Elle doit être maniée avec soin et l'on doit éviter de la laisser tomber.
- Si vous entreposez votre barbecue à l'intérieur , la bonbonne doit être débranchée de l'appareil.
- Si vous laissez la bonbonne branchée au barbecue, vous devez les entreposer à l'extérieur, à un endoit bien aéré.
- Ne laissez jamais la bonbonne à un endroit où la température pourralt atteindre 125 degrés F.

INSTALLATION DE LA BONBONNE:

1. Procurez-vous une bonbonne jetable chez votre détaillant. Assurez-vous que la sortie du haut est propre.
2. Lubrifiez le bout de raccord du régulateur au moyen d'un peu de gelée de pétrole.
3. Vissez la bonbonne au régulateur et serrez bien.
4. Vérifiez l'étanchéité (voir la section qui suit).

MISE EN GARDE

Certains sous-produits de la combustion libérés lors de l'utilisation de ce produit contiennent des produits chimiques identifiés par l'etat de la Californie comme pouvant causer le cancer, des malformations ou d'autres problèmes de reproduction.

DISTANCIA DE OPERACIÓN:

Mantenga alejada la botella de gas por lo menos a 12 pulgadas (30 cm) de los lados, el frente y la parte postrerior del asador. No opere este artefacto sobre una superficie inflamable. Desconecte la botella de gas cuando no se use el artefacto. Mantenga los productos inflamables, gasolina u otros líquidos y vapores inflamables lejos del asador. No obstruya la circulación de la combustión ni del aire.

BOTELLA DE GAS PROPANO:

- Su asador está diseñado para funcionar con una botella desechable con capacidad de 16.04 oz. (Botella DOT 39) de 7 3/8" de altura (no se incluye). **NO TRATE DE VOLVER A LLENAR UNA BOTELLA DESECHABLE DE GAS DE 16.4 OZ.**
- La botella debe instalarse, transportarse y almacenarse en posición vertical y no se debe dejar caer o maltratarse.
- Cuando el artefacto se almacene en interiores, la botella de Gas Propano debe desconectarse.
- Cuando la botella de Gas Propano no se desconecte del artefacto, la botella y el artefacto se deben almacenar al aire libre en un lugar bien ventilado.
- La botella nunca debe transportarse o almacenarse en un lugar donde la temperatura alcance los 50°C.

INSTALACIÓN DE LA BOTELLA DE GAS:

1. Obtenga una botella desechable de gas (como se indica antes) de su proveedor local. Asegúrese de que la salida superior de gas no esté sucia.
2. Lubrique la fibras en la válvula reguladora con una pequeña cantidad de vaselina.
3. Enrosque la botella de gas en la válvula reguladora y apriétela con firmeza con la mano.
4. Asegúrese de que existan fugas en la conexión. Consulte la sección de chequeo de fugas.

ADVERTENCIA

Los subproductos de la combustión producida al usar este asador con conocidos en el estado de California por causar cáncer, defectos de nacimiento u otras lesiones reproductivas.

LEAK TESTING

TEST FOR LEAKS EACH TIME A FUEL CYLINDER IS CONNECTED TO THE REGULATOR.

NEVER USE A FLAME TO LEAK TEST.

Perform the leak test outdoors in a well ventilated area, away from any open flame, heat, or ignition sources.

Ensure the regulator is in the “OFF” position.

Make a soap solution with equal part liquid soap and water. Apply solution to the connection at top of fuel cylinder. If bubbles are formed there is a leak that must be eliminated before you proceed.

PRESSURE REGULATOR:

A pressure regulator must be used with the Propane Gas cylinder. Do not attempt to disassemble or adjust regulator. If you suspect a leak, test with soap and water (as above).

LIGHTING INSTRUCTIONS:

1. **IMPORTANT!** Remove or raise lid to open position. Attempting to light burner with the lid closed may cause an explosion.
2. Hold lighted match up through lighter/ventilation hole **located in center of bottom shell**, while turning regulator valve knob to light position.
3. After lighting, observe burner flame. Be sure all burner ports are lighted. If burner does not light on first try, turn off gas. Wait 5 minutes for gas to clear before trying again.

VÉRIFICATION DE L’ÉTANCHÉITÉ

IL FAUT VÉRIFIER L’ÉTANCHÉITÉ CHAQUE FOIS QUE VOUS RACCORDEZ UNE BONBONNE AU RÉGULATEUR.

N’ESSAYEZ JAMAIS DE DÉCELER LES FUITES EN UTILISANT UNE FLAMME.

La vérification de l’étanchéité doit être faite à un endroit aéré, à l’abri de toute flamme ou étincelle.

Assurez-vous que le régulateur est fermé (en position “OFF”).

Appliquez une solution savonneuse (moitié savon liquide et moitié eau) sur le branchement au sommet de la bonbonne. Si des bulles surgissent, c’est qu’il y a une fuite et il faut l’éliminer avant d’aller plus loin.

RÉGULATEUR DE PRESSION:

Un régulateur doit être raccordé à la bonbonne. N’essayez pas de le démonter ou de le régler. Si vous soupçonnez une fuite, vérifiez l’étanchéité au moyen d’eau savonneuse.

INSTRUCTIONS D’ALLUMAGE:

1. **IMPORTANT!** Assurez-vous d’ouvrir le couvercle avant d’allumer. Si vous essayez d’allumer le brûleur lorsque le couvercle est fermé, vous pourriez provoquer une explosion.
2. Tenez une allumette enflammée dans le trou d’allumage **(situé au centre de la coquille inférieure)**, tout en tournant la manette du régulateur vers la position d’allumage.
3. Une fois l’appareil allumé, observez la flamme du brûleur. Assurez-vous que tous les témoins sont allumés. Si le brûleur ne s’allume pas du premier coup, fermez le gaz. Attendez cinq minutes pour permettre au gaz de se dissiper et essayez de nouveau.

CHEQUEO DE FUGAS

VERIFIQUE SI HAY FUGAS CADA VEZ QUE CONECTE UNA BOTELLA DE GAS AL REGULADOR.

NUNCA UTILICE UNA LLAMA PARA VERIFICAR SI HAY FUGAS.

Haga la preuba de fugas al aire libre en un área bien ventilada, lejos de una llama, calor, o fuentes de encendido.

Asegúrese de que el regulador esté en la posición "OFF". Prepare una solución de partes iguales de jabón y agua. Aplique la solución a la conexión en la parte superior de la botella. Si se forman burbujas, esto indica que hay una fuga que debe elimiunarse antes de proceder.

REGULADOR DE PRESIÓN:

Un regulador de presión debe usarse con una botella de Gas Propano. No intente ajustar o desarmar el regulador. Si sospecha que hay una fuga, verifíquela con agua y jabón (como se indica antes).

INSTRUCCIONES DE ENDENDIDO:

1. ¡**IMPORTANTE!**Quite o levante la tapa. Cualquier intento de encender el quemador con la tapa puesta puede causar una explosión.
2. Ponga un cerillo encendido en la perforación de ventilación/de encendido **que se encuentra en el centro de la base** mientras gira la perilla de la válvula reguladora a la posición de encendido.
3. Después del encendido observe la llama del quemador. Asegúrese de que todos los orificios estén encendidos. Si el quemador no se enciende al primer intento, cierre el gas, espere 5 minutos a que desaparezca el gas y haga otro intento.

OPERATING INSTRUCTIONS

Preheat grill for 5 minutes on high before use with lid closed, then turn control to desired level for cooking. Observe burner flames while adjusting and cooking. Windy conditions can blow out the burner if it is set too low.

⚠ WARNING

If burner flame goes out when the unit is in use, immediately turn gas control to "OFF". Open lid and wait 5 minutes for gas to clear before relighting burner.

- Do not expose any part of your body directly above cooking area when lighting.
- Before cooking for the first time, operate the grill 15 minutes on high with top closed. This will dissipate odor from the paint finish.
- Your grill will cook for approximately 2 hours with the burner set on high, using one 16.4 oz. disposable cylinder.

TO SHUT OFF GRILL:

Turn regulator knob to off. Allow unit to cool before storing.

STORING / CARRYING GRILL:

Ensure unit has cooled. Remove propane cylinder, install protective cap over outlet threads. Remove regulator from grill. To help keep dirt out of the propane bottle probe, storage in heavy plastic bag is recommended. Place inside grill, fold legs up over lid in closed position.

CLEANING INSTRUCTIONS:

Allow the unit to cool before cleaning. Remove internal parts and scrape off cooking residue. Use hot, soapy water and rinse afterwards. Clean the cooking grid with a brass wire brush.

MODE D'EMPLOI

Une fois l'appareil allumé, fermez le couvercle et laissez le barbecue se réchauffer cinq minutes avant de l'utiliser. Réglez ensuite la commande au niveau voulu pour la cuisson. Observez les flammes du brûleur en faisant le réglage. Par temps venteux, le brûleur risque de s'éteindre si son réglage est trop bas.

⚠ AVERTISSEMENT

Si la flamme du brûleur s'éteint pendant la cuisson, assurez-vous de bien fermer le gaz (en position "OFF"). Ouvrez le couvercle et attendez cinq minutes pour permettre au gaz non brulé de se dissiper avant de rallumer le brûleur.

- Lorsque vous allumez l'appareil, n'exposez aucune partie du corps au-dessus de la surface de cuisson.
- La toute première fois que vous utilisez votre appareil, faites-le chauffer au maximum, le couvercle fermé, pendant quinze minutes, avant d'entreprendre la cuisson. Vous chasserez ainsi l'odeur de peinture du barbecue.
- Une bonbonne jetable de 16,4 onces permettra à votre barbecue de chauffer à réglage élevé pendant deux heures.

POUR ÉTEINDRE LE BARBECUE:

Mettez la manette du régulateur en position de fermeture ("OFF"). Laissez refroidir le barbecue avant de ranger.

POUR ENTREPOSER OU TRANSPORTER LE BARBECUE:

Vérifier que le barbecue est complètement refroidi. Õter la bonbonne de propane, installer le couvercle de protection sur l'orifice ce sortie. Enlever le régulateur du barbecue. Pour prévenir l'accumulation de saleté dans la sonde de la bonbonne de propane, il est recommandé de la placer dans un sac de plastique résistant, à l'interieur du barbecue. Lever les pieds du barbecue, les replier sur la partie supérieure du couvercle en position fermée.

NETTOYAGE:

Laissez l'appareil refoidir avant de le nettoyer. Retirez les pièces intérieures et grattez le fond pour enlever les résidus. Utilisez de l'eau chaude savonneuse et rincez ensuite. Nettoyez la grille de cuisson à l'aide d'une brosse métallique.

INSTRUCCIONES DE EMPLEO

Precaliente el asador al máximo durante 5 minutos con la tapa cerrada. Después ajuste el control a la temperatura deseada para cocinar. El viento puede apagar quemador si la llama está demasiado baja.

⚠ ¡ADVERTENCIA!

Si la llama del quemador se apaga mientras está en uso gire de inmediato el control a la posición "OFF" Abra la tapa y espere 5 minutos a que desaparezca el gas antes de volver a encender el quemador.

- No exponga ninguna parte del cuerpo por encima del área de cocción cuando esteé encendida.
- Antes de cocinar por primera vez, haga funcionar el asador al máximo durante 15 minutos con la tapa cerrada. Este proceso disipará el olor a pintura del acabado.
- Su asador cocinará durante 2 horas con el quemador al máximo con una botella desechable de 16.4 oz.

PARA APAGAR EL ASADOR:

Gire la perilla del regulador a la posición de "OFF". Deje que se enfríe el artifacto antes de almacenarlo.

ALMACENAJE/TRANSPORTACIÓN DEL ASADOR:

Asegúrese de que el asador se haya enfriado. Quite la botella de gas propano y ponga la tapa protectora en la rosca del orificio de salida. Quite el regulador del asador. Para prevenir que se acumule la mugre en la sonda de la botella de gas propano, se recomienda que la almacene en una bolsa de plástico resistente. Colóquela dentro del asador. Levante las patas del asador hacia la parte superior de la tapa hasta ponerlas en una posición cerrada.

INSTRUCCIONES PARA LA LIMPIEZA:

Deje que se enfríe la unidad antes de limpiarla. Quite las partes internas y raspe los residuos de cocción. Utilice agua caliente y jabonosa y después enjuague el asador. Límpie la parrilla de cocción con un cepillo de alambre de latón.

WARRANTY... Fiesta Barbeques Ltd.

warrants its gas barbeque, subject to the terms set forth below, to be free from defects in materials and workmanship during the period of One (1) year from date of manufacture*. This warranty covers replacement parts only. All other costs including labor, transportation, postage and other incidental service costs are your responsibility. All warranty service and/or replacement parts must be performed by the Customer Service Department of **Fiesta Barbeques Limited.** All Warranty replacement or repair shall be subject to terms and conditions of this warranty for the remainder of the original period of coverage. Transportation charges for the shipment of the replacement parts or the shipment of the gas barbeque is your responsibility. This warranty does not apply to any failures, or operating difficulties due to accidental damage, abuse, misuse, alteration, misapplication, careless handling, improper installation or improper maintenance or service. The provisions of this additional written warranty are in addition to and not a modification of, nor subtraction from any other statutory warranties or other rights and remedies provided by any provincial law.

***NOTE:** Warranty will be extended to date of purchase on condition a copy of the original receipt is provided.

GARANTIE... Fiesta Barbeques Ltd.

offre une garantie, sous réserve des conditions décrites ci-dessous, contre tout défaut de fabrication ou des matériaux de ses barbecues à gaz, et ce pendant un (1) an après la date de fabrication.* Cette garantie ne couvre que les pièces de rechange. L'acheteur devra assumer tous les autres frais, y compris la main-d'oeuvre, le transport, la poste et tout autre coût imprévu. Les services de garantie et de remplacement des pièces doivent être effectués par le service à la clientèle de **Fiesta Barbeques Limited**. Les conditions de cette garantie s'appliqueront à tout remplacement ou à toute réparation, et ce pour le reste de la période de couverture initiale. L'acheteur devra assumer les frais de transport pour l'expédition de pièces de rechanges ou du barbecue à gaz. Cette garantie ne s'applique pas aux dommages ou aux défectuosités causés par les accidents, les abus, une mauvaise utilisation, des modifications apportées à l'appareil, une manipulation négligente, une installation, un entretien ou un service inappropriés. Les dispositions de cette garantie par écrit viennent s'ajouter sans toutefois modifier ou déroger aux lois provinciales.

***NOTE:** la garantie sera prolongée jusqu'à la date d'achat, à condition qu'une copie du reçu original soit fournie.

GARANTÍA... Fiesta Barbeques Ltd.

garantiza, sujeto a las condiciones que se exponen más adelante, que el asador de gas estará libre de defectos en los materiales y la fabricación durante un período de un (1) año a partir de la fecha de fabricación*. Esta garantía sólo cubre los repuestos. Cualquier otro costo incluso la mano de obra, transportación, gastos de correo y otros costos de servicios circunstanciales son su responsabilidad. Todo servicio y repuestos garantizados deben realizarse por el Departamento de Servicios al Consumidor de **Fiesta Barbeques Limited**. Toda garantía de reemplazo o reparación debe estar sujeta a las condiciones de esta garantía por lo que resta del período de cobertura orignal. Los cargos de transportación por el embarque de repuestos o el embarque del asador de gas son su responsabilidad. Esta garantía no se aplica a ninguna falla o dificultad de operación a causa de daños accidentales, abuso, mal uso, alteraciones, mala aplicación, manejo descuidado, instalación inadecuada, o mantenimiento o servicios inadecuados. Las provisiones de esta garantía adicional escrita son una añadidura y no una modificación, ni una sustracción de cualquier otra garantía obligatoria u otros derechos o remedios provistos por cualquier ley provincial.

***NOTA:** La garantía se extendará a la fecha de compra con la condición de que se provea la factura original.

TROUBLE SHOOTING GUIDE

NOTE: if you are experiencing difficulty after following this guide, please call customer service, Toll Free, at **1-800-387-8643 (Canada Only), or 1-800-396-3838 (U.S.A. Only).**

WHAT HAPPENS:	WHAT TO LOOK FOR:
1. Burners will not light	• Out of propane • Regulator assembly not fully tightened to cylinder valve • Inspect burner for obstructions
2. Flame burns out on "LOW"	• Has grill been sufficiently preheated before turning to"LOW" • Too windy - change location • Propane running out • Inspect burner for obstructions
3. Too much heat	• Excessive grease build-up ("Grease fire") • Damaged or missing orifice • Faulty regulator
4. Incomplete burner flame	• Plugged, leaking or rusted burner.

GUIDE DE DÉPANNAGE

NOTE: Si vous éprouvez encore des difficultés après avoir suivi les instructions, appelez notre service à la clientèle en composant le **1-800-387-8643 (au Canada), ou le 1-800-396-3838 (aux Éstats-Unis).**

PROBLÈME:	VÉRIFIER:
1. Les brûleurs ne s'allument pas	• Il n'y a plus de gaz • Le régulateur n'est pas fixé assez solidement à la soupape de la bonbonne • Véfifier si le brûleur est obstrué
2. La flamme s'éteint à feu doux "LOW"	• L'appareil a-t-il été suffisamment réchauffé avant de le mettre à "LOW" • Il y a trop de vent; il faut déplacer le barbecue • Il ne reste que peu de propane • Vérifier si le brûleur est obstrué
3. Il y a trop de chaleur	• La graisse s'est accumulée et a pris feu • L'orifice est endommagé ou a disparu • Le dispositif de réglage est défectueux
4. La flamme du brûleur est incomplète	• Le brûleur est bouché, a une fuite ou est rouillé

GUÍA DE INVESTIGACIÓN DE AVERÍAS

NOTA: Si tiene dificultades después de seguir esta guía, favor de llamar al Departamento de Servicios al Consumidor, gratuitamente, al **1-800-387-8643 (Solamente en Canadá), o 1-800-396-3838 (Solamente en EE.UU.).**

LO QUÉ PASA ES QUE:	LO QUE HAY QUE BUSCAR:
1. Los quemadores no se encienden	• Se acabó el gas propano • El montaje del regulador no está suficientemente apretado en la válvula de la botella • Inspeccione el quemador para ver si hay obstrucciones
2. La llama se apaga en la posición "LOW"	• ¿Se ha precalentado la parrilla lo suficiente antes de ponerse en "LOW"? • Hace mucho viento - cámbiese a otro lugar • Nivel de gas bajo • Inspeccione el quemador para ver si hay obstrucciones
3. Demasiado calor	• Acumulación de grasa en exceso ("Fuego de grasa") • Orificio dañado o falta de orificio • Regulador defectuoso
4. Llama del quemador incompleta	• Quemador tapado, con fuga, u oxidado

1

Insert narrow burner end through hole in base, push bottom stud through center hole. Install nut.

Insérer l'extrémité étroite du brûleur dans le trou de la base, pousser le goujon du bas dans le trou central. Installer l'écrou.

Insertar la punta angosta del quemador en el hoyo de la base, empujar el perno en el hoyo del centro. Poner la tuerca.

Square Nut (1)
Écrou (1)
Tuerca (1)

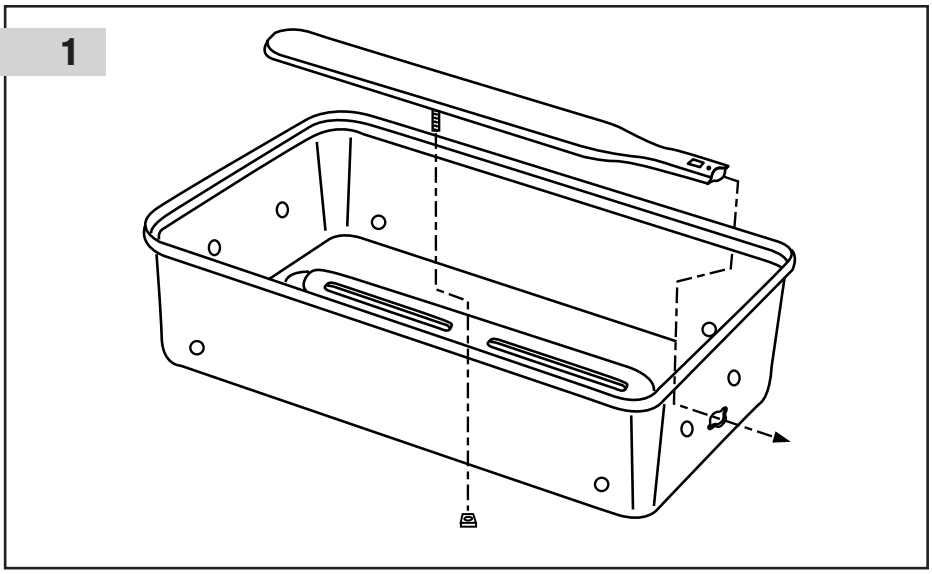

2

Install legs as shown through holes in base

Mettre les pieds, tel qu' indiqué, en utillsant les trous dans la base.

Instalar las patas, como se indica, por los hoyos de la base.

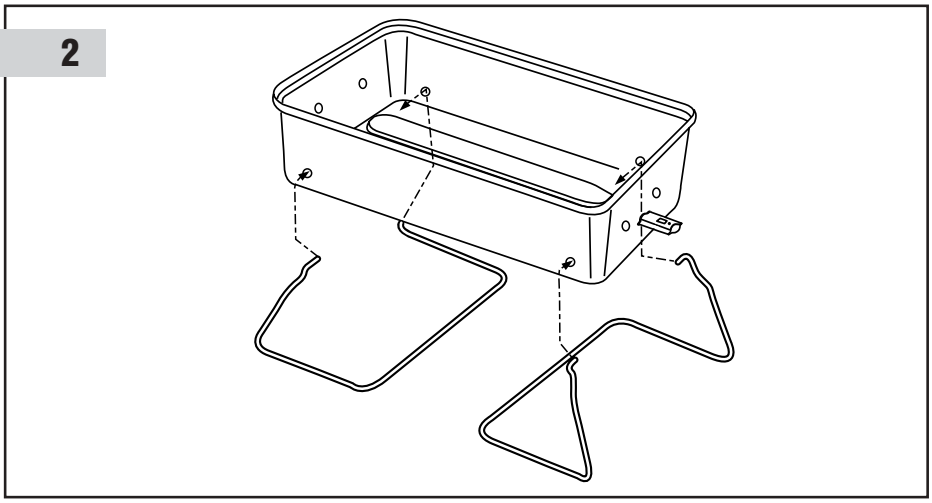

3

LOOSELY install handle brackets (note direction), with #10-24 screws and nuts. Position heat plate over screws so nuts are on inside of plate flanges. Tighten screws. Assemble handles with screws.

Installer les supports de poignée sans trop serrer (vérifier la direction), avec des vis et des écrous n° 10-24. Placer la plaque chauffante par-dessus les vis de sorte que les écrous soient à l'intérieur des rebords de la plaque. Serrer les vis et visser les poignées.

Instalar las piezas de fijación de las manijas (observe la dirección) con los tornillos y tuercas #10-24. Colocar la placa térmica sobre los tornillos de manera que las tuercas queden en el interior de la pestaña de la placa. Apriete los tonillos. Atornillar las manijas.

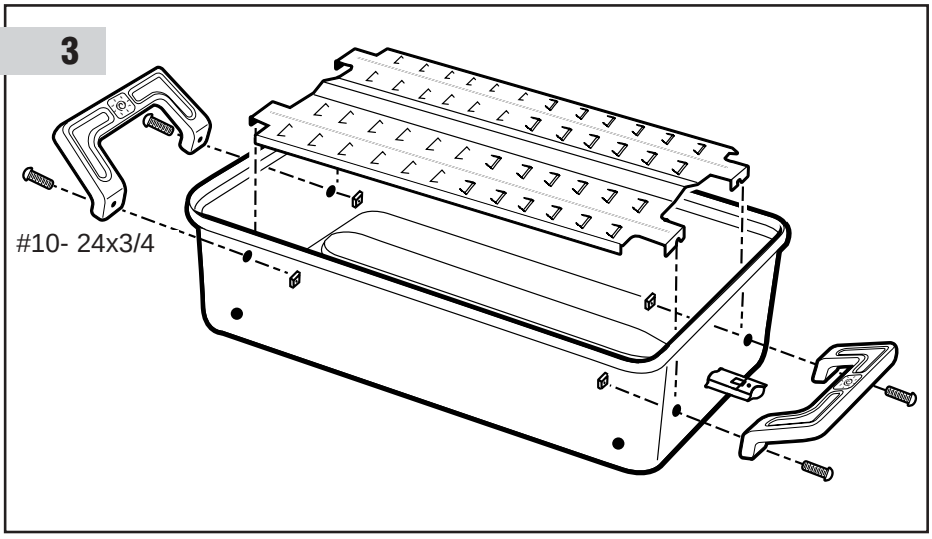

#10 - 24 x 3/4" Screw (4)
Vis #10 - 24 x 3/4 PO (4)
#10 - 24 x 3/4" Tornillo (4)

#10 - 24 Square Nut (4)
#10 - 24 Écrou (4)
#10 - 24 Tuerca (4)

4

Install resin handle in lid with #8 x 1" screws from inside lid.
Install 2 hinge brackets with #8 bolts and nuts inside lid. Ensure slots in brackets face same direction.

Fixez la poignée en résine sur le couvercle à l'aide de vis no 8 x 1 po. Installez 2 ferrures d'articulation à l'intérieur du couvercle, à l'aide de boulons et d'écrous no 8. Voyez à ce que les fentes des ferrures soient dans la même direction.

Instalar el asa de resina en la tapa sujetándola por dentro con los tornillos No. 8 de 1".
Instalar los 2 soportes que sirven de bisagra, sujetándolos con pernos No. 8 y tuerca por dentro de la tapa. Cerciorarse que las ranuras en ambos soportes queden mirando hacia el mismo lado.

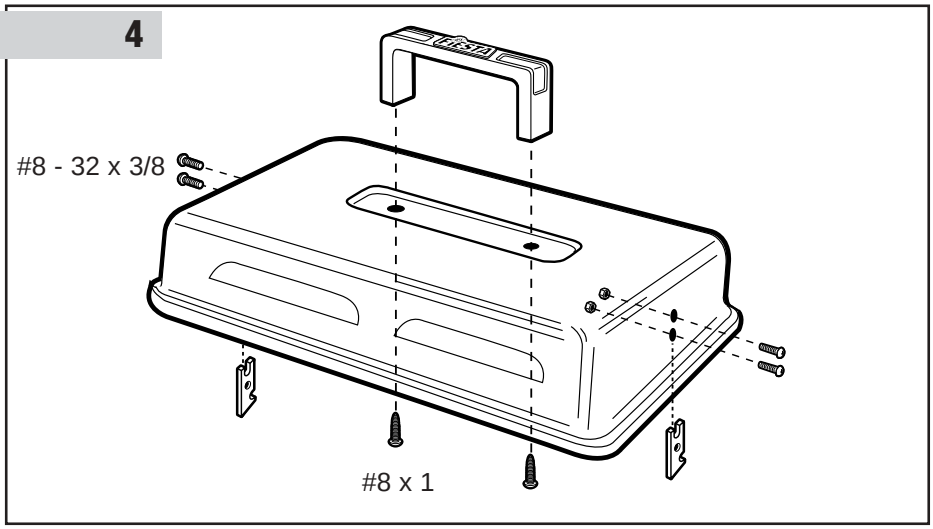

#8 - 32 x 3/8" Bolt (4)
#8 - 32 x 3/8" Boulon (4)
#8 - 32 x 3/8" Tornillo (4)

#8 - 32 Nut (4)
#8 - 32 Écrou (4)
#8 - 32 Tuerca (4)

#8 x 1" Screw (2)
Vis #8 x 1 PO (2)
#8 x 1" Tornillo (2)

5

Assemble regulator to burner: with knob pointing down, align slot in end of regulator with dimple in burner, push in and turn to lock in regulator.

Installer le régulateur du brûleur. Une fois le bouton pointé vers le bas, aligner la rainure de l'extrémité du régulateur avec la petite fente sur le brûleur, puis pousser et tourner pour fermer le régulateur.

Instalar el regulador al quemador: una vez que el botón apunte hacia abajo, alinear la ranura en la punta del regulador con la hendidura del quemador, después empujar y girar para cerrar el regulador.

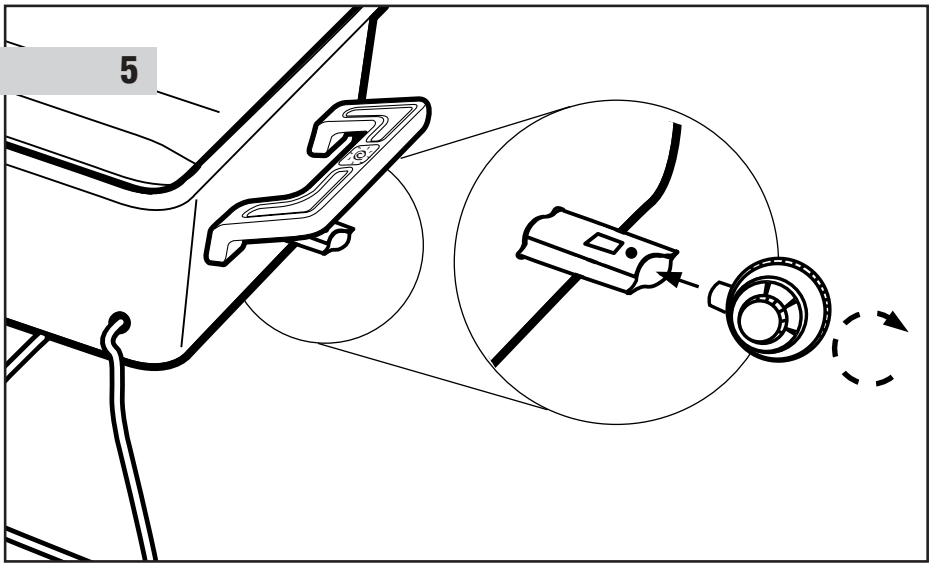

PLEASE NOTE:

THIS PORTABLE GRILL HAS BEEN DESIGNED TO WORK EFFECTIVELY WITHOUT THE USE OF LAVA ROCKS.
THE REFLECTIVE HEAT PLATE EFFICIENTLY VAPOURIZES THE FOOD JUICES TO ADD THAT GREAT BARBECUE TASTE TO YOUR FOOD. THE PLATE ALSO STAYS IN PLACE DURING TRANSPORTATION, TO ELIMINATE THE MESSY "SET UP" REQUIRED WITH LAVA ROCKS EACH TIME YOU USE YOUR GRILL.

AVIS:

CE BARBECUE PORTABLE A ÉTÉ CONÇU POUR FONCTIONNER EFFICACEMENT SANS PIERRES DE LAVE. CETTE PLAQUE CHAUFFANTE RÉFLÉCHISSANTE VAPORISE LES SUCS DES ALIMENT ET AMÉLIORE LEUR GOÛT. LA PLAQUE RESTE AUSSI EN PLACE PENDANT LE TRANSPORT, CE QUI ÉLIMINE LES TRAVAUX D'INSTALLATION REQUIES DANS LE CAS DES PIERRES DE LAVE.

POR FAVOR TOMAR NOTA:

ESTA BARBACOA PORTÁTIL ESTÁ DISEÑADA PARA QUE FUNCIONE EN FORMA EFECTIVA SIN USAR PIEDRAS DE LAVA. LA PLACA REFLECTORA DE CALOR VAPORIZA EFICIENTEMENTE LOS JUGOS DE LOS ALIMENTOS PARA DARLES UN GRAN SABOR A BARBACOA. LA PLACA TAMBIÉN SE MANTIENE EN POSICIÓN DURANTE EL TRANSPORTE, EVITANDO ASÍ LA SUCIA TAREA QUE REQUIEREN LAS PIEDRAS DE LAVA PARA ARREGLARLAS CADA VEZ QUE SE VA A USAR LA BARBACOA.

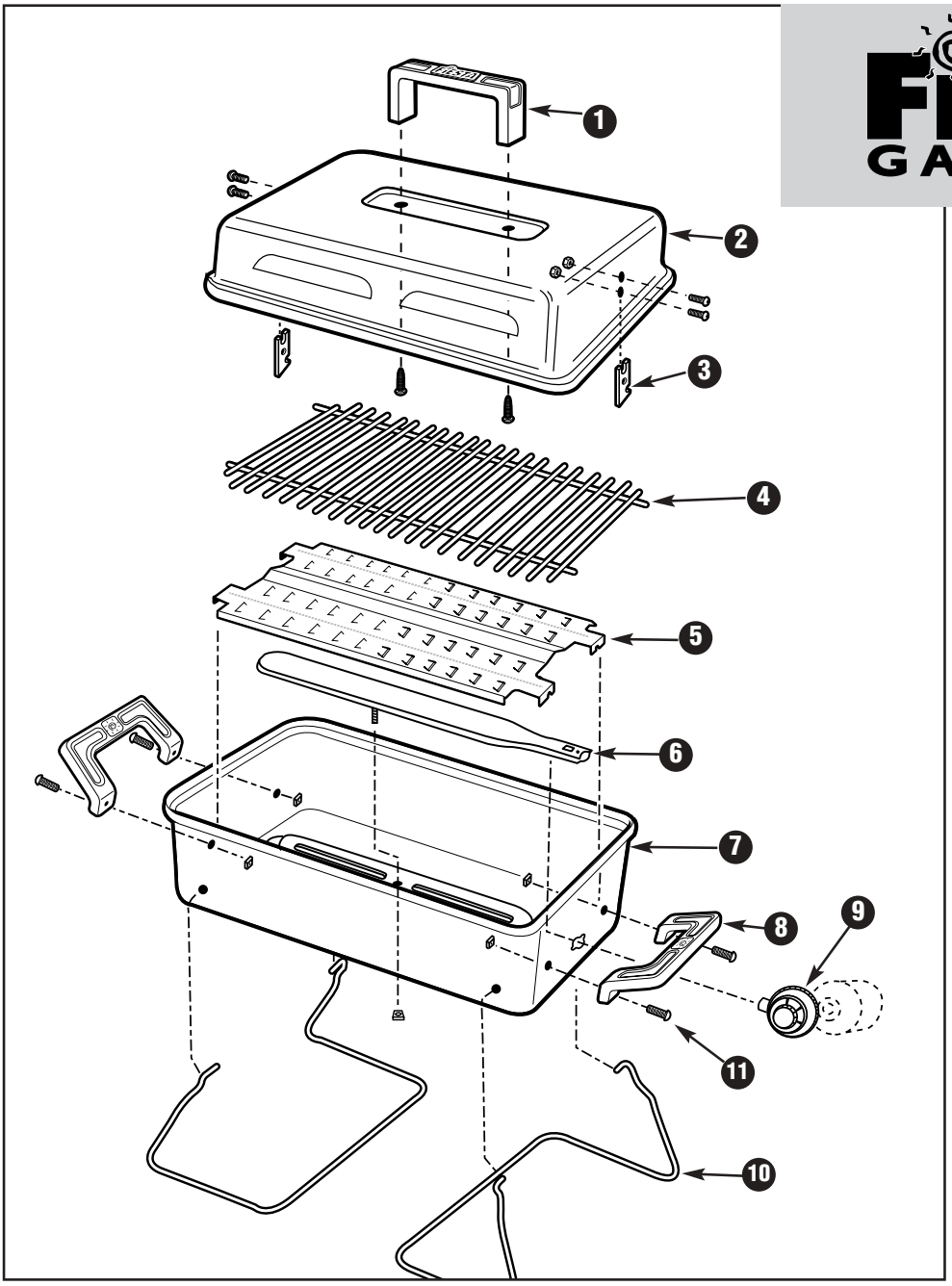

FIESTA GAS GRILLS

PORTABLE GAS GRILL

How to Order Spare Parts: When ordering, always give the following information:
1. The Part Number
2. The Model Description
3. The Part Colour
4. The Part Description

BARBECUE À GAZ DE TABLE

En commandant les pièces, donnez les renseignements suivants:
1. Le numéro de la pièce
2. La description du modèle
3. La couleur de la pièce
4. La description de la pièce

ASADOR PORTÁTIL DE GAS

Para Ordenar Repuestos: Al ordenar, siempre dar la siguiente información:
1. El número de la pieza
2. La descripción del modelo
3. El color de la pieza
4. La descripción de la pieza

ITEM NO. Nº DE L'ARTICLE ART. NO.	PART NO. Nº DE L'PIÈCE PIEZA NO.	DESCRIPTION	DESCRIPTION	DESCRIPCIÓN	QUANTITY QUANTITÉ CANTIDAD
1	SP16-19	HANDLE	POIGNÉE	MANIJA	1
2	SM28-1	LID	COUVERCLE	TAPA	2
3	SM43-6	HINGE BRACKET	SUPPORT DE CHARNIÈRE	BISAGRA	2
4	SP59-3	COOKING GRATE	GRILLE	PARRILLA	1
5	SM22-9	HEAT PLATE	PLAQUE CHAUFFANTE	PLACA TÉRMICA	1
6	SM64A-12	BURNER	BRÛLEUR	QUEMADOR	1
7	SM11-2	BASE	BASE	BASE	1
8	SP17-19	HANDLE	POIGNÉE	MANIJA	2
9	SP41A-11	REGULATOR	RÉGULATEUR	REGULADOR	1
10	SM58-3B	LEG	PIED	PATA	2
11	SP50-24	HARDWARE BAG	TROUSSE DE PIÈCES	BOLSA DE PARTES	1