SONY

4-431-810-**02** (1)

3D Sync Transmitter

3Dシンクロトランスミッター

取扱説明書

Operating Instructions **Manual de instrucciones**
Mode d'emploi **Istruzioni per l'uso**
Bedienungsanleitung 使用説明书

お買い上げいただきありがとうございます。

⚠警告 安全のための注意事項を守らないと、火災や人身事故になることがあります。

この取扱説明書には、事故を防ぐための重要な注意事項と製品の取り扱いかたを示してあります。**この取扱説明書をよくお読みのうえ**、製品を安全にお使いください。お読みになったあとは、いつでも見られるところに必ず保管してください。

TMR-PJ2

© 2012 Sony Corporation Printed in Japan

4431810020

よくあるお問い合わせ、窓口受付時間などはホームページをご活用ください。 **http://www.sony.jp/support/**

使い方相談窓口
フリーダイヤル……0120-333-020
携帯電話・PHS・一部のIP電話…0466-31-2511

修理相談窓口
フリーダイヤル……0120-222-330
携帯電話・PHS・一部のIP電話…0466-31-2531
※取扱説明書・リモコン等の購入相談はこちらへお問い合わせください。

FAX（共通） 0120-333-389

左記番号へ接続後、最初のガイダンスが流れている間に「999」+「#」を押してください。直接、担当窓口へおつなぎします。

ソニー株式会社 〒108-0075 東京都港区港南1-7-1

http://www.sony.net/

この説明書は、再生紙を使用しています。
Printed on recycled paper.

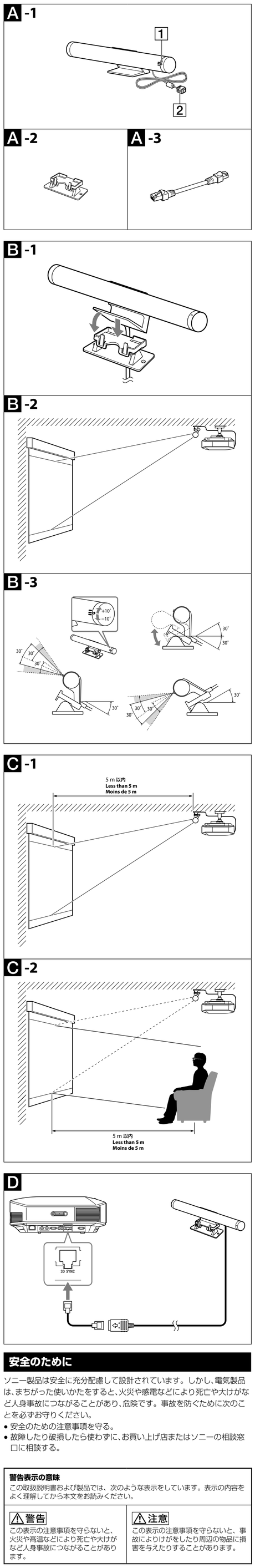

安全のために

ソニー製品は安全に充分配慮して設計されています。しかし、電気製品は、まちがった使いかたをすると、火災や感電などにより死亡や大けがなど人身事故につながることがあり、危険です。事故を防ぐために次のことを必ずお守りください。

- 安全のための注意事項を守る。
- 故障したり破損したら使わずに、お買い上げ店またはソニーの相談窓口に相談する。

警告表示の意味

この取扱説明書および製品では、次のような表示をしています。表示の内容をよく理解してから本文をお読みください。

⚠警告	⚠注意
この表示の注意事項を守らないと、火災や高温などにより死亡や大けがなど人身事故につながることがあります。	この表示の注意事項を守らないと、事故によりけがをしたり周辺の物品に損害を与えたりすることがあります。

日本語

安全上のご注意

⚠注意

- 本機は、本機が対応しているソニーのプロジェクターで3D映像を視聴する場合にのみご使用ください。
  本機を使用中に、眼の疲労、疲れ、気分が悪くなるなどの不快な症状が出ることがあります。
  3D映像を視聴したり、3Dテレビゲームをプレイするときは、定期的に休憩をとることをおすすめします。必要な休憩の長さや頻度は個人によって異なりますので、ご自身でご判断ください。
  不快な症状が出たときは、本機の使用を中止し、回復するまで3D映像の視聴をやめ、必要に応じて医師にご相談ください。
  お使いのプロジェクター、プロジェクターに接続する機器やソフトウェアの取扱説明書もあわせてご覧ください。最新情報については、ホームページ（http://www.sony.jp/support/projector）をご覧ください。
  なお、お子様（特に6歳未満の子）の視覚は発達段階にあります。お子様が3D映像を視聴したり、3Dテレビゲームをプレイする前に、小児科や眼科などの医師にご相談ください。
  大人のかたは、お子さまが上記注意点を守るよう監督してください。
- 本機を落としたり改造したりしないでください。

使用上のご注意

- 3Dメガネは3Dシンクロトランスミッターからの赤外線を受光して動きます。他に赤外線通信機器や照明器具、家庭用暖房機器などが近くにあると動作に影響を与える場合があります。
- 3D映像を視聴するときは、規定の受信範囲内で視聴してください。（「3Dシンクロトランスミッターと3Dメガネの交信範囲」のイラストを参照してください。）
  – 規定範囲外で視聴したときは、3D映像を見ることができない場合があります。
- 3Dシンクロトランスミッターの信号は、赤外線リモコンの動作に影響を与える場合があります。その場合は3Dシンクロトランスミッターの方向を変えてください。

はじめに

本機をプロジェクターにつないで3D映像を楽しむことができます。
専用の3Dメガネが必要です。
3D映像の楽しみ方、設定はプロジェクターの取扱説明書をご覧ください。

各部の名前

（文の番号と図の番号を照らし合わせてご覧ください。）

3Dシンクロトランスミッター（1）（図A-1）

1 角度調整ダイヤル
赤外線を3Dメガネに送る角度を調節できます。（上下に±10°）

2 3D Syncケーブル
付属の接続ケーブルを使用して、プロジェクターに接続してください。

スタンド（1）（図A-2）

接続ケーブル（1）（図A-3）

3Dシンクロトランスミッターの設定

3Dシンクロトランスミッターにスタンドを取り付ける。（図B-1）

3Dシンクロトランスミッターをスクリーンに向けて、プロジェクターの側にテープで固定する。（図B-2）

設置する場所に合わせて、スタンドの角度（上下に±30°）を調整してください。（図B-3）

3Dシンクロトランスミッターと3Dメガネの交信範囲

3Dシンクロトランスミッター - スクリーン、スクリーン - 3Dメガネの間には障害物がないように、取り付けてください。（図C-1、C-2）
3Dシンクロトランスミッターの信号はスクリーン面で反射し、3Dメガネが受光します。

接続する

プロジェクターの電源を切り、付属の接続ケーブルを使って3Dシンクロトランスミッターを3D SYNC端子につなぐ。（図D）

ご注意

- 3Dシンクロトランスミッターの接続は、プロジェクター1台につき1つだけです。分配器等による複数接続はしないでください。
- 付属の接続ケーブルは本機専用です。異なる用途では使用しないでください。

プロジェクターの電源を入れ、「3D設定」が機能設定メニューに表示されたことを確認してください。
3Dシンクロトランスミッターの接続後に電源を入れないと、プロジェクターは3Dシンクロトランスミッターを認識できません。
3Dシンクロトランスミッターを使って3D映像を楽しむ方法についてはプロジェクターの取扱説明書をご覧ください。

困ったときは

問題がある場合は、プロジェクター本体の取扱説明書を参照してください。

主な仕様

質量	68 g
電源	DC 12V, 45mA（プロジェクター出力）
外形寸法（幅×高さ×奥行き）	154 × 26 × 28 mm
動作温度	0℃～40℃
動作湿度	20% ～ 80%
付属品	スタンド（1） 接続ケーブル（1） （LAN(M)SH-LAN(M)SH-L40/SONY）（12cm） 両面テープ（1） 取扱説明書（1）

仕様および外観は、改良のため予告なく変更することがありますが、ご了承ください。

この装置は、クラスB情報技術装置です。この装置は、家庭環境で使用することを目的としていますが、この装置がラジオやテレビジョン受信機に近接して使用されると、受信障害を引き起こすことがあります。
取扱説明書に従って正しい取り扱いをしてください。
VCCI-B

English

Before operating the unit, please read this manual thoroughly and retain it for future reference.

For the customers in the U.S.A.

This equipment has been tested and found to comply with the limits for a Class B digital device, pursuant to Part 15 of the FCC Rules. These limits are designed to provide reasonable protection against harmful interference in a residential installation. This equipment generates, uses, and can radiate radio frequency energy and, if not installed and used in accordance with the instructions, may cause harmful interference to radio communications. However, there is no guarantee that interference will not occur in a particular installation. If this equipment does cause harmful interference to radio or television reception, which can be determined by turning the equipment off and on, the user is encouraged to try to correct the interference by one or more of the following measures:
– Reorient or relocate the receiving antenna.
– Increase the separation between the equipment and receiver.
– Connect the equipment into an outlet on a circuit different from that to which the receiver is connected.
– Consult the dealer or an experienced radio/TV technician for help.

You are cautioned that any changes or modifications not expressly approved in this manual could void your authority to operate this equipment.

All interface cables used to connect peripherals must be shielded in order to comply with the limits for a digital device pursuant to Subpart B of Part 15 of FCC Rules.

This device complies with Part 15 of the FCC Rules. Operation is subject to the following two conditions: (1) this device may not cause harmful interference, and (2) this device must accept any interference received, including interference that may cause undesired operation.

For the customers in Canada

This Class B digital apparatus complies with Canadian ICES-003.

For the customers in Europe

The manufacturer of this product is Sony Corporation, 1-7-1 Konan, Minato-ku, Tokyo, 108-0075 Japan.
The Authorized Representative for EMC and product safety is Sony Deutschland GmbH, Hedelfinger Strasse 61, 70327 Stuttgart, Germany.

Caution

Please read these safety instructions to ensure your personal safety and prevent property damage.

Precautions for use

- The 3D Glasses receive infrared rays from the 3D Sync Transmitter. If there are other infrared communication devices or lighting equipment, residential heating equipment, etc. nearby, this may affect their performance.
- When watching 3D video images, ensure that you are viewing the video within the specified receiving range. (refer to the illustration "3D Sync Transmitter and 3D Glasses Communication Range.")
  - If you use the 3D Glasses out side of the specified range, you may not be able to watch 3D video images.
- The 3D Sync Transmitter signal may interfere with Infrared remote control operation. In such a case, reorient the 3D Sync Transmitter.

Safety Precautions

- You should only use this product for watching 3D video images on a compatible Sony projector.
- Some people may experience discomfort (such as eye strain, fatigue, or nausea) when using this product. Sony recommends that all viewers take regular breaks while watching 3D video images or playing stereoscopic 3D games. The length and frequency of necessary breaks will vary from person to person. You must decide what works best. If you experience any discomfort, you should stop using this product and watching the 3D video images until the discomfort ends; consult a doctor if you believe necessary. You should also review (i) the instruction manual of your projector, as well as any other device or media used with your projector and (ii) Sony website for the latest information. The vision of young children (especially those under six years old) is still under development. Consult your doctor (such as a pediatrician or eye doctor) before allowing young children to watch 3D video images or play stereoscopic 3D games. Adults should supervise young children to ensure they follow the recommendations listed above.
- Do not drop or modify this product.

Product Overview

Connect this product to your projector to enjoy video programs in 3D. Glasses designed for 3D viewing are required.
For details on how to enjoy 3D viewing or to make settings, refer to the projector's instruction manual.

Parts and Components

(The numbers refer to the corresponding numbers in the figure.)

3D Sync Transmitter (1) (Fig. A-1)

1 Angle adjustment dial
Adjust the angle to send infrared rays to the 3D Glasses. (Vertical adjustment ±10°)

2 3D Sync Cable
Connect to the projector using the connecting cable (supplied).

Stand (1) (Fig. A-2)

Connecting cable (1) (Fig. A-3)

Setting up the 3D Sync Transmitter

Attach the stand to the 3D Sync Transmitter. (Fig. B-1)

Using the supplied double-sided tape, attach the 3D Sync Transmitter near the projector facing the screen. (Fig. B-2)

Adjust the angle of the stand according to the installation. (Vertical adjustment ±30°) (Fig. B-3)

3D Sync Transmitter and 3D Glasses Communication Range

Install the 3D Sync Transmitter, ensuring that there are no obstacles between the 3D Sync Transmitter and screen / screen and 3D Glasses. (Fig. C-1, C-2)
The 3D Sync Transmitter signal is reflected off the surface of the screen, then received by the 3D Glasses.

Connections

Turn off the projector and connect the 3D Sync Transmitter to the 3D SYNC terminal on the projector using the supplied connecting cable. (Fig. D)

Notes

- Only one 3D Sync Transmitter can be connected to a projector. Never connect multiple units using a splitter.
- The supplied connecting cable is for use only with this product. Do not use it for any other purpose.

Turn on the projector and confirm that "3D Settings" appears on the Function menu.
Be sure to connect the 3D Sync Transmitter before turning on the projector in order for the projector to recognize the 3D Sync Transmitter.
Refer to projector's instruction manual for details on how to enjoy 3D viewing.

Troubleshooting

In the event of a problem, refer to the projector's instruction manual.

Specifications

Mass	68 g (2.4 oz.) (including cable)
Power Supply	DC 12V, 45mA (Projector OUT)
Dimensions (w × h × d)	Approx. 154 × 26 × 28 mm (6 1/8 × 1 1/16 × 1 1/8 inches)
Operating temperature	0 °C to 40 °C (32 °F to 104 °F)
Operating humidity	20% to 80%
Supplied items	Stand (1) Connecting cable (1) (LAN (M) SH-LAN (M) SH-L40/SONY) (12cm) Double-sided tape (1) Operating Instructions (1)

Design and specifications are subject to change without notice.

Français

Avant d'utiliser l'appareil, veuillez lire attentivement ce manuel et le conserver pour future référence.

Pour les clients au Canada

Cet appareil numérique de la classe B est conforme à la norme NMB-003 du Canada.

Pour les clients en Europe

Le fabricant de ce produit est Sony Corporation, 1-7-1 Konan, Minato-ku, Tokyo, 108-0075 Japon.
Le représentant autorisé pour EMC et la sécurité des produits est Sony Deutschland GmbH, Hedelfinger Strasse 61, 70327 Stuttgart, Allemagne.

Avertissement

Commencez par lire ces consignes de sécurité afin de préserver votre sécurité personnelle et d'éviter les dégâts aux biens.

Précautions d'utilisation

- Les Lunettes 3D reçoivent des rayons infrarouges de l'émetteur de synchronisation 3D. Leurs performances peuvent être altérées par la présence, à proximité, d'autres appareils de communication à infrarouge ou de luminaires, appareils de chauffage, etc.
- Lorsque vous regardez une vidéo 3D, veillez à vous trouver dans la plage de réception spécifiée. (Reportez-vous à l'illustration « Plage de communication de l'émetteur de synchronisation 3D et des Lunettes 3D ».)
  - Si vous utilisez les lunettes 3D hors de la plage prévue, vous risquez de ne pas voir les images vidéo 3D.
- Le signal de l'émetteur de synchronisation 3D peut interférer avec le fonctionnement d'une télécommande à infrarouge. Si c'est le cas, réorientez l'émetteur de synchronisation 3D.

Consignes de sécurité

- Vous ne devez utiliser ce produit que pour regarder des images vidéo 3D sur un projecteur Sony compatible.
- Certaines personnes peuvent ressentir une gêne (mal aux yeux, fatigue ou nausée, par exemple) lorsqu'elles utilisent ce produit. Sony recommande à tous les téléspectateurs de faire des pauses régulières lorsqu'ils regardent une vidéo en 3D ou lorsqu'ils jouent à des jeux 3D stéréoscopiques. La durée et la fréquence de ces pauses indispensables varient selon les individus. Vous devez déterminer ce qui vous convient le mieux. Si vous éprouvez la moindre gêne, vous devez cesser d'utiliser ce produit et arrêter de regarder des images vidéo 3D jusqu'à ce qu'elle ait disparu. Consultez un médecin si vous le jugez nécessaire. Vous devez aussi consulter (i) le mode d'emploi de votre projecteur et de tout autre appareil ou support utilisé avec celui-ci, ainsi que (ii) notre site Web Sony pour obtenir les informations les plus récentes à ce sujet. La vision des jeunes enfants (tout particulièrement de ceux de moins de six ans) est toujours en cours de développement. Consultez votre docteur (comme un pédiatre ou un ophtalmologue) avant d'autoriser les jeunes enfants à regarder une vidéo en 3D ou à jouer à des jeux 3D stéréoscopiques. Les adultes doivent surveiller les jeunes enfants pour s'assurer qu'ils respectent les recommandations ci-dessus.
- Ne laissez pas tomber ou ne modifiez pas ce produit.

Aperçu du produit

Raccordez ce produit à votre projecteur pour regarder des programmes vidéo en 3D.
Des lunettes conçues pour la visualisation en 3D sont nécessaires.
Pour plus d'informations sur le visionnage en 3D ou la définition des réglages, reportez-vous au mode d'emploi du projecteur.

Pièces et composants

(Les numéros correspondent à ceux des illustrations.)

Emetteur de synchronisation 3D (1) (Fig. A-1)

1 Molette de réglage de l'angle
Réglez l'angle d'émission des rayons infrarouges vers les lunettes 3D. (Réglage vertical ±10°)

2 Câble de synchronisation 3D
Connectez-le au projecteur à l'aide d'un câble de raccordement (fourni).

Pied (1) (Fig. A-2)

Câble de raccordement (1) (Fig. A-3)

Mise en place de l'émetteur de synchronisation 3D

Fixez le pied à l'émetteur de synchronisation 3D. (Fig. B-1)

A l'aide de la bande adhésive double face fournie, fixez l'émetteur de synchronisation 3D à proximité du projecteur, face à l'écran. (Fig. B-2)

Réglez l'angle du pied selon l'installation. (Réglage vertical ±30°) (Fig. B-3)

Plage de communication de l'émetteur de synchronisation 3D et des Lunettes 3D

Installez l'émetteur de synchronisation 3D en vous assurant qu'il n'y a aucun obstacle entre lui et l'écran / l'écran et les lunettes 3D. (Fig. C-1, C-2)
Le signal de l'émetteur de synchronisation 3D est renvoyé par la surface de l'écran avant d'être capté par les lunettes 3D.

Raccordements

Mettez le projecteur hors tension et connectez l'émetteur de synchronisation 3D à la borne 3D SYNC du projecteur à l'aide du câble de raccordement fourni. (Fig. D)

Remarques

- Seul un émetteur de synchronisation 3D peut être raccordé à un projecteur. Ne raccordez jamais plusieurs appareils avec un séparateur.
- Le câble de raccordement fourni est conçu pour être utilisé exclusivement avec ce produit. Ne l'utilisez pas à d'autres fins.

Mettez le projecteur sous tension et vérifiez que « Paramètres 3D » apparaît dans le menu Fonction.
Veillez à raccorder l'émetteur de synchronisation 3D avant de mettre le projecteur sous tension, afin que ce dernier reconnaisse l'émetteur de synchronisation 3D.
Reportez-vous au mode d'emploi du projecteur pour plus d'informations sur le visionnage en 3D.

Dépannage

En cas de problème, reportez-vous au mode d'emploi du projecteur.

Spécifications

Poids	68 g (2,4 oz.) (câble compris)
Alimentation	12 V CC, 45mA (SORTIE du projecteur)
Dimensions (l × h × p)	Approx. 154 × 26 × 28 mm (6 1/8 × 1 1/16 × 1 1/8 pouces)
Température de fonctionnement	0 °C à 40 °C (32 °F à 104 °F)
Humidité de fonctionnement	20% à 80%
Eléments fournis	Pied (1) Câble de raccordement (1) (LAN (M) SH-LAN (M) SH-L40/SONY) (12 cm) Bande adhésive double face (1) Mode d'emploi (1)

La conception et les spécifications sont sujettes à modification sans préavis.

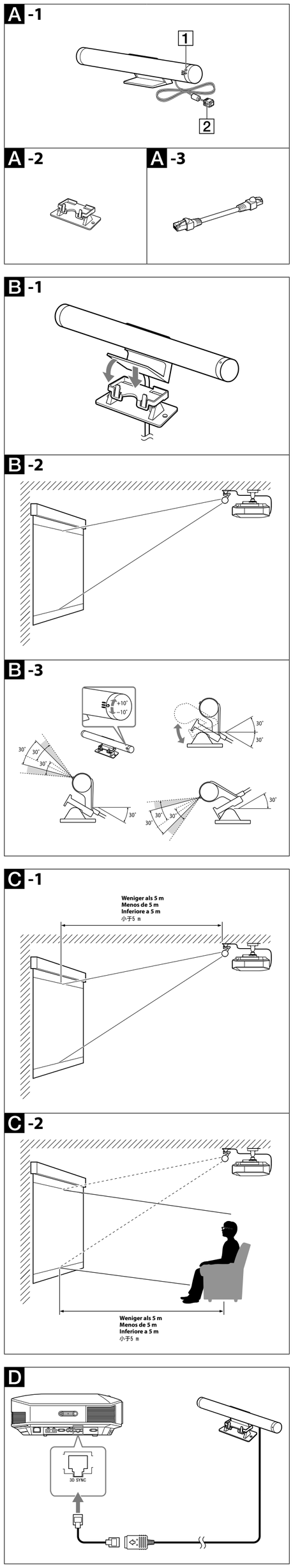

Deutsch

Bitte lesen Sie dieses Handbuch vor der Benutzung des Geräts sorgfältig durch und bewahren Sie es zum späteren Nachschlagen auf.

Für Kunden in Europa

Der Hersteller dieses Produkts ist Sony Corporation, 1-7-1 Konan, Minato-ku, Tokyo, 108-0075 Japan.
Der autorisierte Repräsentant für EMV und Produktsicherheit ist Sony Deutschland GmbH, Hedelfinger Strasse 61, 70327 Stuttgart, Deutschland.

Vorsicht

Bitte beachten Sie die folgenden Sicherheitshinweise, um Verletzungen oder Sachschäden zu vermeiden.

Sicherheitsmaßnahmen

- Die 3D Brille empfängt Infrarotstrahlen vom 3D Synchronsender. Wenn in der Nähe andere Infrarot-Kommunikationsgeräte oder Beleuchtungsanlagen, Beheizungsanlagen usw. verwendet werden, kann ihre Funktionsfähigkeit beeinträchtigt werden.
- Achten Sie bei der Wiedergabe von 3D-Videobildern darauf, das Video innerhalb der angegebenen Reichweite zu schauen (siehe die Abbildung „Kommunikationsreichweite von 3D Synchronsender und 3D Brille“).
  - Wenn Sie die 3D Brille außerhalb der angegebenen Reichweite verwenden, können Sie möglicherweise keine 3D-Videobilder sehen.
- Das Signal vom 3D Synchronsender kann die Funktion von Infrarotfernbedienungen stören. Richten Sie in einem solchen Fall den 3D Synchronsender neu aus.

Sicherheitshinweise

- Sie sollten dieses Produkt nur zur Wiedergabe von 3D-Videobildern auf einem kompatiblen Sony-Projektor verwenden.
- Beim Verwenden dieses Produkts verspüren manche Menschen Unwohlsein (Überlastung der Augen, Müdigkeit oder Übelkeit). Sony empfiehlt, dass alle Zuschauer beim Betrachten von 3D-Videobildern bzw. beim Spielen von räumlichen 3D-Spielen regelmäßig Pausen einlegen. Wie lange und oft eine Pause nötig ist, ist von Person zu Person verschieden. Entscheiden Sie selbst, was das Beste ist. Sollten irgendwelche Beschwerden auftreten, dürfen Sie dieses Produkt nicht weiterverwenden und keine 3D-Videobilder mehr schauen, bis das Unwohlsein vorüber ist. Konsultieren Sie gegebenenfalls einen Arzt. Schlagen Sie auch (i) in der Bedienungsanleitung zum Projektor oder einem anderen Gerät oder Medium nach, das Sie zusammen mit dem Projektor verwenden, und rufen Sie (ii) die Website von Sony auf, wo Sie die neuesten Informationen finden. Das Sehvermögen von Kindern (vor allem kleinerer Kinder, die noch keine sechs Jahre alt sind) befindet sich noch in der Entwicklung. Wenden Sie sich an einen Arzt (wie z. B. einen Kinder- oder Augenarzt), bevor Sie kleinen Kindern erlauben, 3D-Videobilder anzusehen oder räumliche 3D-Spiele zu spielen. Erwachsene sollten kleine Kinder beaufsichtigen und darauf achten, dass sie die oben aufgeführten Empfehlungen befolgen.
- Lassen Sie dieses Produkt nicht fallen und nehmen Sie keine Veränderungen daran vor.

Produktübersicht

Schließen Sie dieses Produkt an Ihren Projektor an, um Videoaufnahmen in 3D zu genießen.
Es wird eine zum Betrachten von 3D-Bildern geeignete Brille benötigt.
Weitere Informationen zur 3D-Wiedergabe und zum Vornehmen von Einstellungen finden Sie in der Bedienungsanleitung zum Projektor.

Teile und Komponenten

(Die Nummern entsprechen den jeweiligen Nummern in der Abbildung.)

3D Synchronsender (1) (Abb. A-1)
1 Winkeleinstellregler
Damit stellen Sie den Winkel ein, um Infrarotstrahlen an die 3D Brille zu senden. (Vertikale Einstellung ±10°)
2 3D Synchronkabel
Schließen Sie den Projektor mit dem Verbindungskabel an (mitgeliefert).

Ständer (1) (Abb. A-2)

Verbindungskabel (1) (Abb. A-3)

Einrichten des 3D Synchronsenders

Bringen Sie den Ständer am 3D Synchronsender an. (Abb. B-1)

Bringen Sie den 3D Synchronsender mithilfe des mitgelieferten doppelseitigen Klebebands in der Nähe des dem Bildschirm zugewandten Projektors an. (Abb. B-2)

Stellen Sie je nach Aufstellung bzw. Montage den Winkel des Ständers ein. (Vertikale Einstellung ±30°) (Abb. B-3)

Kommunikationsreichweite von 3D Synchronsender und 3D Brille

Installieren Sie den 3D Synchronsender und stellen Sie sicher, dass sich keine Hindernisse zwischen dem 3D Synchronsender und dem Bildschirm bzw. zwischen dem Bildschirm und der 3D Brille befinden. (Abb. C-1, C-2)
Das Signal des 3D Synchronsenders wird von der Oberfläche des Bildschirms reflektiert und trifft auf die 3D Brille.

Anschlüsse

Schalten Sie den Projektor aus und schließen Sie den 3D Synchronsender mithilfe des mitgelieferten Verbindungskabels am Anschluss 3D SYNC des Projektors an. (Abb. D)

Hinweise

- Es kann nur ein 3D Synchronsender an einen Projektor angeschlossen werden. Schließen Sie niemals mehrere Geräte mit einem Splitter an.
- Das mitgelieferte Verbindungskabel ist nur zur Verwendung mit diesem Produkt vorgesehen. Verwenden Sie es zu keinem anderen Zweck.

Schalten Sie den Projektor ein und prüfen Sie, ob „3D-Einstellungen“ im Menü Funktion erscheint.
Schließen Sie auf jeden Fall den 3D Synchronsender an, bevor Sie den Projektor einschalten, damit dieser den 3D Synchronsender erkennen kann.
In der Bedienungsanleitung des Projektors finden Sie weitere Informationen zur 3D-Wiedergabe.

Störungsbehebung

Sollte ein Problem auftreten, schlagen Sie bitte in der Bedienungsanleitung zum Projektor nach.

Technische Daten

Gewicht	68 g (einschließlich Kabel)
Betriebsspannung	12 V Gleichstrom, 45mA (Projektor OUT)
Abmessungen (B × H × T)	ca. 154 × 26 × 28 mm
Betriebstemperatur	0 °C bis 40 °C
Betriebsluftfeuchtigkeit	20% bis 80%
Mitgelieferte Elemente	Ständer (1) Verbindungskabel (1) (LAN (M) SH-LAN (M) SH-L40/SONY) (12 cm) Doppelseitiges Klebeband (1) Bedienungsanleitung (1)

Änderungen, die dem technischen Fortschritt dienen, bleiben vorbehalten.

Español

Antes de poner en funcionamiento la unidad, lea detenidamente este manual y consérvelo para referencias futuras.

Para los clientes de Europa

El fabricante de este producto es Sony Corporation, con dirección en 1-7-1 Konan, Minato-ku, Tokio, 108-0075 Japón.
El Representante autorizado para EMC y seguridad del producto es Sony Deutschland GmbH, Hedelfinger Strasse 61, 70327 Stuttgart, Alemania.

Precaución

Lea estas instrucciones de seguridad para garantizar su seguridad personal y evitar daños materiales.

Precauciones de utilización

- Las Gafas 3D reciben rayos infrarrojos desde el Transmisor síncrono 3D. Si el transmisor y las gafas tuvieran cerca otros dispositivos de comunicaciones por infrarrojos o equipos de iluminación, equipos de calefacción residencial o similares, los primeros podrían ver afectado su rendimiento.
- Cuando vea imágenes de vídeo en 3D, asegúrese de visualizar el vídeo dentro del rango de recepción especificado (consulte la ilustración “Rango de comunicaciones del Transmisor síncrono 3D y las Gafas 3D”).
  - Si utiliza las Gafas 3D fuera del rango especificado, es posible que no pueda ver imágenes de vídeo en 3D.
- Es posible que la señal del Transmisor síncrono 3D interfiera con el funcionamiento del mando a distancia por infrarrojos. En tal caso, cambie la orientación del Transmisor síncrono 3D.

Precauciones de seguridad

- Utilice solo este producto para ver imágenes de vídeo en 3D en un proyector Sony compatible.
- Es posible que algunas personas sufran molestias (como vista cansada, fatiga o náuseas) al utilizar este producto. Sony recomienda a todos los usuarios realizar pausas a menudo cuando visualicen imágenes de vídeo en 3D o jueguen a juegos estereoscópicos en 3D. La duración y la frecuencia de los descansos necesarios varían en función de la persona. Decidir qué es mejor le corresponde a usted. Si nota cualquier molestia, debería dejar de utilizar este producto y de visualizar las imágenes de vídeo en 3D hasta que desaparezcan dichas molestias; consulte con un médico si lo considera necesario. Consulte (i) el manual de instrucciones del proyector, y de cualquier otro dispositivo o soporte utilizado con el proyector, y (ii) el sitio web de Sony para acceder a la información más reciente. La visión de los niños pequeños (sobre todo los menores de seis años) aún se está desarrollando. Consulte con un médico (un pediatra o un oculista) antes de dejar que los niños vean imágenes de vídeo en 3D o jueguen a juegos estereoscópicos en 3D. Los adultos deberían supervisar a los niños pequeños para asegurarse de que siguen las recomendaciones mencionadas anteriormente.
- No modifique este producto ni deje que se caiga.

Descripción general del producto

Conecte este producto al proyector para disfrutar de programas de vídeo en 3D.
Es necesario el uso de gafas diseñadas para la visualización en 3D.
Para obtener más información sobre cómo disfrutar de una visualización en 3D o realizar ajustes, consulte el manual de instrucciones del proyector.

Piezas y componentes

(Los numeros se refieren a los correspondientes numeros en la figura.)

Transmisor síncrono 3D (1) (Fig. A-1)
1 Dial de ajuste del ángulo
Ajuste el ángulo para enviar los rayos infrarrojos a las Gafas 3D. (Ajuste vertical ±10°)
2 Cable síncrono 3D
Conéctelo al proyector con el cable de conexión (suministrado).

Base (1) (Fig. A-2)

Cable de conexión (1) (Fig. A-3)

Configuración del Transmisor síncrono 3D

Fije la base al Transmisor síncrono 3D. (Fig. B-1)

Con la cinta adhesiva de doble cara suministrada, fije el Transmisor síncrono 3D cerca del proyector, mirando a la pantalla. (Fig. B-2)

Ajuste el ángulo de la base en función de la instalación. (Ajuste vertical ±30°) (Fig. B-3)

Rango de comunicaciones del Transmisor síncrono 3D y las Gafas 3D

Instale el Transmisor síncrono 3D y asegúrese de que no haya ningún obstáculo entre el Transmisor síncrono 3D y la pantalla y entre la pantalla y las Gafas 3D. (Fig. C-1, C-2)
La señal del Transmisor síncrono 3D rebota en la superficie de la pantalla y se transmite a las Gafas 3D.

Conexiones

Apague el proyector y conecte el Transmisor síncrono 3D al terminal 3D SYNC del proyector mediante el cable de conexión suministrado. (Fig. D)

Notas

- Solo puede conectarse un Transmisor síncrono 3D a un proyector. Nunca conecte varias unidades con un divisor.
- El cable de conexión suministrado está pensado solo para este producto. No lo utilice para otras finalidades.

Encienda el proyector y compruebe que aparece “Ajustes 3D” en el menú Función.
Asegúrese de conectar el Transmisor síncrono 3D antes de encender el proyector, para que el proyector pueda reconocer el Transmisor síncrono 3D.
Consulte el manual de instrucciones del proyector para obtener más información acerca de cómo puede disfrutar de la visualización en 3D.

Solución de problemas

En caso de problemas, consulte el manual de instrucciones del proyector.

Especificaciones

Peso	68 g (2,4 oz.) (incluido el cable)
Fuente de alimentación	cc de 12 V, 45mA (Salida proyector)
Dimensiones (an × al × prf)	Aprox. 154 × 26 × 28 mm (6 1/8 × 1 1/16 × 1 1/8 pulgadas)
Temperatura de funcionamiento	0 °C a 40 °C (32 °F a 104 °F)
Humedad de funcionamiento	20% a 80%
Elementos suministrados	Base (1) Cable de conexión (1) (LAN (M) SH-LAN (M) SH-L40/SONY) (12 cm) Cinta adhesiva de doble cara (1) Manual de instrucciones (1)

Diseño y especificaciones sujetos a cambios sin previo aviso.

Italiano

Leggere attentamente questo manuale prima di utilizzare l’unità, e conservarlo per riferimenti futuri.

Per i clienti in Europa

Il fabbricante di questo prodotto è la Sony Corporation, 1-7-1 Konan, Minato-ku, Tokyo, 108-0075, Giappone.
La rappresentanza autorizzata per EMC e la sicurezza dei prodotti è la Sony Deutschland GmbH, Hedelfinger Strasse 61, 70327 Stoccarda, Germania.

Attenzione

Leggere le presenti istruzioni per la sicurezza per garantire la sicurezza delle persone ed evitare danni ai beni.

Precauzioni per l’uso

- Gli Occhiali 3D ricevono raggi infrarossi dal Trasmettitore Sincronizzato 3D. Se nelle vicinanze sono presenti altri dispositivi di comunicazione a infrarossi o apparecchi per l’illuminazione, apparecchi per il riscaldamento residenziale, ecc., questi potrebbero influenzare le prestazioni degli occhiali 3D.
- Durante la visione di immagini video 3D, accertarsi di essere posizionati all’interno dell’intervallo di ricezione specificato (fare riferimento alla figura “Intervallo di comunicazione del Trasmettitore Sincronizzato 3D e degli Occhiali 3D”).
  - Se gli Occhiali 3D vengono utilizzati all’esterno dell’intervallo specificato, potrebbe non essere possibile vedere immagini video 3D.
- Il segnale del Trasmettitore Sincronizzato 3D potrebbe interferire con il funzionamento del telecomando a infrarossi. In questo caso, riorientare il trasmettitore sincronizzato 3D.

Precauzioni per la sicurezza

- Il prodotto deve essere utilizzato esclusivamente per la visione di immagini video 3D su un proiettore Sony compatibile.
- L’uso del prodotto può causare disturbi (sforzo visivo eccessivo, affaticamento o nausea) in alcune persone. Sony consiglia a tutti gli utilizzatori di effettuare pause regolari durante la visione di immagini 3D o durante l’utilizzo di videogiochi stereoscopici in 3D. La durata e la frequenza delle pause da prendere dipende da ogni singola persona. Ogni utente deve cercare di individuare la durata e la frequenza ottimali delle pause da prendere. Se si avverte un qualsiasi disturbo, l’uso del presente prodotto e la visione di immagini video 3D vanno interrotti fino alla scomparsa del disturbo stesso; se lo si ritiene opportuno, consultare un medico. Consultare inoltre (i) il manuale di istruzioni del proiettore e di qualsiasi altro dispositivo o supporto utilizzato insieme al proiettore e (ii) il sito Web Sony per le ultime informazioni. La visione da parte dei bambini piccoli (in particolare, quelli sotto i sei anni di età) è ancora in fase di studio. Consultare un medico (un pediatra o un oculista) prima di consentire ai bambini piccoli la visione di immagini video 3D o l’utilizzo di videogiochi stereoscopici in 3D. Gli adulti sono tenuti a verificare che i bambini piccoli seguano le indicazioni elencate sopra.
- Non lasciar cadere o modificare questo prodotto.

Panoramica del prodotto

Collegare questo prodotto al proiettore per ottenere la visione di programmi video in 3D.
Sono necessari occhiali progettati per la visualizzazione 3D.
Per dettagli sulle modalità visione 3D o per definire le impostazioni, consultare il manuale di istruzioni del proiettore.

Parti e componenti

(I numeri indicano i numeri corrispondenti nella figura.)

Trasmettitore Sincronizzato 3D (1) (Fig. A-1)
1 Selettore di regolazione dell’angolo
Regolare l’angolo in modo da inviare i raggi infrarossi agli Occhiali 3D. (Regolazione verticale ±10°)
2 Cavo di sincronizzazione 3D
Collegare il proiettore utilizzando il cavo di collegamento (fornito).

Base (1) (Fig. A-2)

Cavo di collegamento (1) (Fig. A-3)

Configurazione del Trasmettitore Sincronizzato 3D

Fissare la base al Trasmettitore Sincronizzato 3D. (Fig. B-1)

Utilizzando il nastro biadesivo fornito , fissare il Trasmettitore Sincronizzato 3D in prossimità del proiettore e rivolto verso lo schermo. (Fig. B-2)

Regolare l’angolo della base in funzione dell’installazione. (Regolazione verticale ±30°) (Fig. B-3)

Intervallo di comunicazione del Trasmettitore Sincronizzato 3D e degli Occhiali 3D

Installare il Trasmettitore Sincronizzato 3D assicurandosi che non vi siano ostacoli fra di esso e lo schermo e fra lo schermo e gli Occhiali 3D. (Fig. C-1, C-2)
Il segnale del Trasmettitore Sincronizzato 3D viene riflesso dalla superficie dello schermo quindi ricevuto dagli Occhiali 3D.

Collegamenti

Spegnere il proiettore e collegare il Trasmettitore Sincronizzato 3D al terminale 3D SYNC del proiettore utilizzando il cavo di collegamento fornito. (Fig. D)

Note

- È possibile collegare un solo Trasmettitore Sincronizzato 3D per proiettore. Non collegare più unità utilizzando un ripartitore.
- Il cavo di collegamento fornito deve essere utilizzato solo con questo prodotto. Non utilizzare per altri scopi.

Accendere il proiettore e controllare che venga visualizzato “Impostazioni 3D” nel menu Funzione.
Si raccomanda di collegare il Trasmettitore Sincronizzato 3D prima di accendere il proiettore per consentire il riconoscimento del Trasmettitore Sincronizzato 3D dal parte del proiettore.
Fare riferimento al manuale di istruzioni del proiettore per ulteriori informazioni sulla visione 3D.

Risoluzione dei problemi

Se si verifica un problema, consultare il manuale di istruzioni del proiettore.

Caratteristiche tecniche

Peso	68 g (cavo incluso)
Alimentazione	12 V CC, 45mA (USCITA proiettore)
Dimensioni (l × a × p)	Circa 154 × 26 × 28 mm
Temperatura di funzionamento	da 0 °C a 40 °C
Umidità di funzionamento	da 20% a 80%
Articoli forniti	Base (1) Cavo di collegamento (1) (LAN (M) SH-LAN (M) SH-L40/SONY) (12 cm) Nastro biadesivo (1) Istruzioni per l’uso (1)

Le caratteristiche e specifiche sono soggette a modifiche senza preavviso.

中文

机型名称：3D Sync传输器
使用产品前请仔细阅读本使用说明书，并请妥善保管。

注意

请阅读这些安全说明以确保人身安全和防止财产损失。

使用注意事项

- 3D 眼镜接收来自 3D Sync 传输器的红外线。如果附近有其他红外通讯设备或照明设备、住宅加热设备等，则可能会影响它们的性能。
- 观看 3D 视频影像时，请确保在指定的接收范围内观看视频。（请参阅“3D Sync 传输器和 3D 眼镜通讯范围”的说明。）
  – 如果在指定范围外使用 3D 眼镜，则可能无法观看 3D 视频影像。
- 3D Sync 传输器信号可能会干扰红外遥控器的操作。在此情况下，请重新调整 3D Sync 传输器的方向。

关于旧产品的处理

请不要将旧的产品与一般的生活垃圾一同弃置。
正确弃置旧的产品有助于避免对环境和人类健康造成潜在的负面影响。
具体处理方法请遵循当地的规章制度。

安全注意事项

- 本产品只能用于观看兼容Sony投影仪上的3D视频影像。
- 有些人使用本产品可能会感到不适（例如，眼睛疲劳、乏力或恶心）。Sony 建议所有观赏者在观看 3D 视频影像或玩 3D 视频游戏时要定时休息。所需休息的长度和频率因人而异。由您判断最适合您的情况。如果您感到不适，应停止使用本产品和观看 3D 视频影像，直到不适症状消失；如您认为有必要，请就医。您也应该查看（i）投影仪以及与投影仪配合使用的任何其它设备或媒体的使用说明书和（ii）Sony网站以获得最新信息。儿童（尤其是六岁以下的儿童）视力尚在发育。请先咨询医生（如儿科或眼科医师），再允许儿童观看 3D 视频影像或玩 3D 视频游戏。成人应监督儿童确保遵守上述建议。
- 请勿掉落或改装本产品。

产品简介

将本产品连接到投影仪以欣赏3D视频节目。
需要用于观看3D的眼镜。
有关如何欣赏3D画面或进行设定的详细说明，请参阅投影仪的使用说明书。

零部件

（以下数字与图中数字相对应）

3D Sync 传输器（1）（图A-1）
1 角度调节拨盘
调节向3D眼镜发送红外线的角度。（垂直调节±10°）
2 3D Sync 电缆
使用连接电缆（附带）连接投影仪。

底座（1）（图A-2）

连接电缆（1）（图A-3）

设定 3D Sync 传输器

将底座安装至3D Sync传输器。（图B-1）

使用附带的双面胶将3D Sync传输器固定在投影仪附近并面向屏幕。（图B-2）

根据安装情况调节底座的角度。（垂直调节±30°）（图B-3）

3D Sync 传输器和 3D 眼镜通讯范围

安装3D Sync传输器时，确保3D Sync传输器和屏幕/屏幕和3D眼镜之间没有障碍物。（图C-1、C-2）
3D Sync传输器的信号从屏幕表面反射，然后被3D眼镜接收。

连接

关闭投影仪，使用附带的连接电缆将3D Sync传输器连接到投影仪上的3D SYNC端子。（图D）

注意

- 投影仪只能连接一个3D Sync传输器。切勿使用分离器连接多个装置。
- 附带的连接电缆仅适用于本产品。切勿将其用于其它用途。

打开投影仪，确认“3D设定”出现在功能设定菜单上。
为了使投影仪识别出3D Sync传输器，务必在打开投影仪之前连接3D Sync传输器。
有关如何欣赏3D画面的详细说明，请参阅投影仪的使用说明书。

故障排除

如果出现问题，请参阅投影仪的使用说明书。

规格

质量	68 g（包括电缆）
电源	DC 12V，45mA（投影仪输出）
尺寸（宽 × 高 × 深）	约 154 × 26 × 28 mm
工作温度	0℃至 40℃
工作湿度	20% 至 80%
附带物品	底座（1） 连接电缆（1） (LAN (M) SH-LAN (M) SH-L40/SONY)(12cm) 双面胶（1） 使用说明书（1）

设计和规格若有变更，恕不另行通知。

产品中有毒有害物质或元素的名称及含量

使用环境条件：
参考使用说明书中的工作条件

部件名称	有毒有害物质或元素					
	铅（Pb）	汞（Hg）	镉（Cd）	六价铬（Cr^{6+}）	多溴联苯（PBB）	多溴二苯醚（PBDE）
本体	×	○	○	○	○	○
附属品	×	○	○	○	○	○

○ 表示该有毒有害物质在该部件所有均质材料中的含量均在 SJ/T11363-2006 标准规定的限量要求以下。
× 表示该有毒有害物质至少在该部件的某一均质材料中的含量超出 SJ/T11363-2006 标准规定的限量要求。

制造商：索尼公司
原产地：中国
总经销商：索尼（中国）有限公司
地址：北京市朝阳区太阳宫中路 12 号楼冠城大厦 701
出版日期：2012 年 7 月