812018 100

alfatec

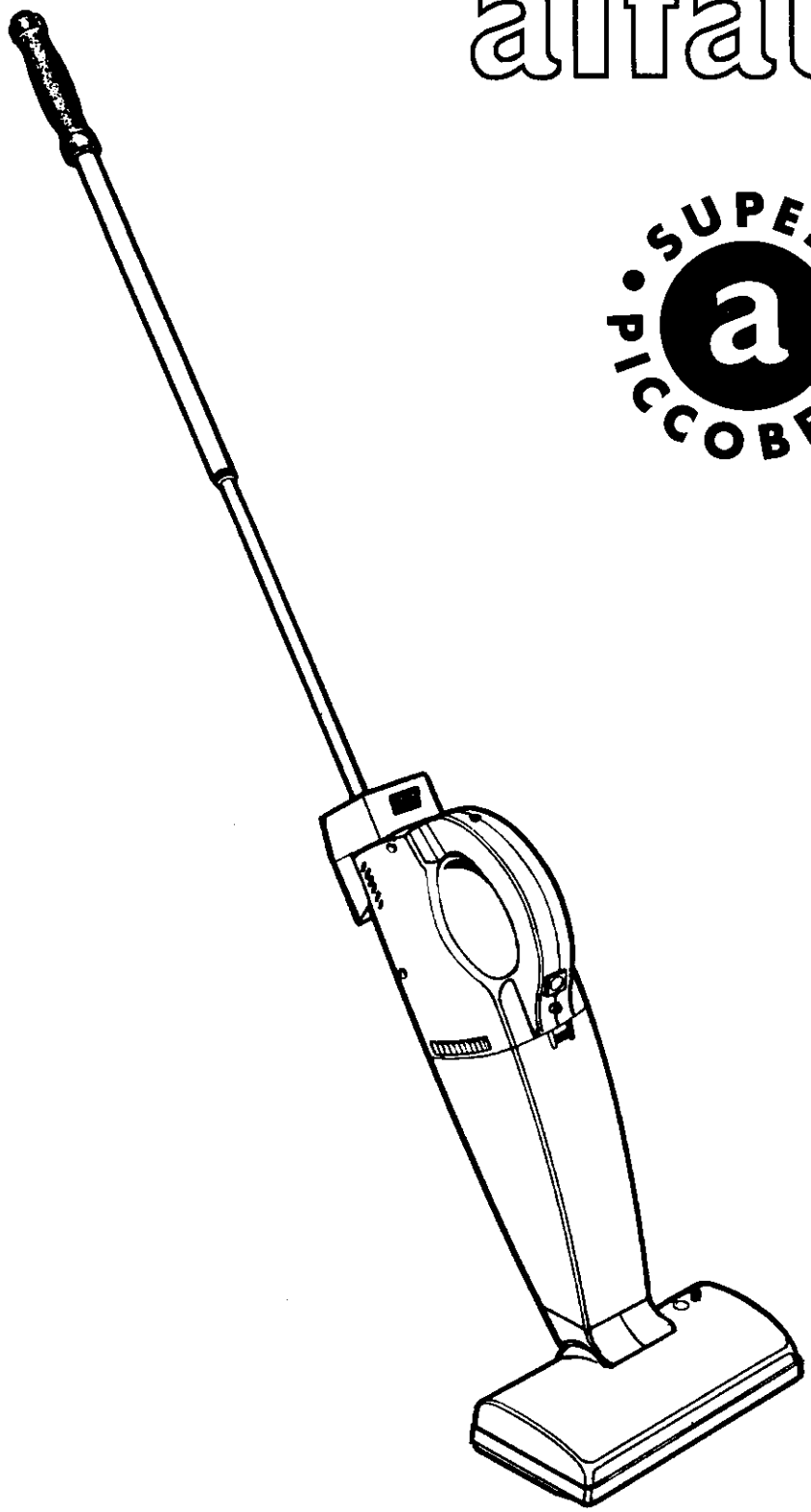

SUPER PICCOBELLO

PAGE

(IT) Istruzioni per l'uso 4
(DE) Gebrauchsanweisung 5
(FR) Mode d'emploi 6
(GB) Instructions for use 7

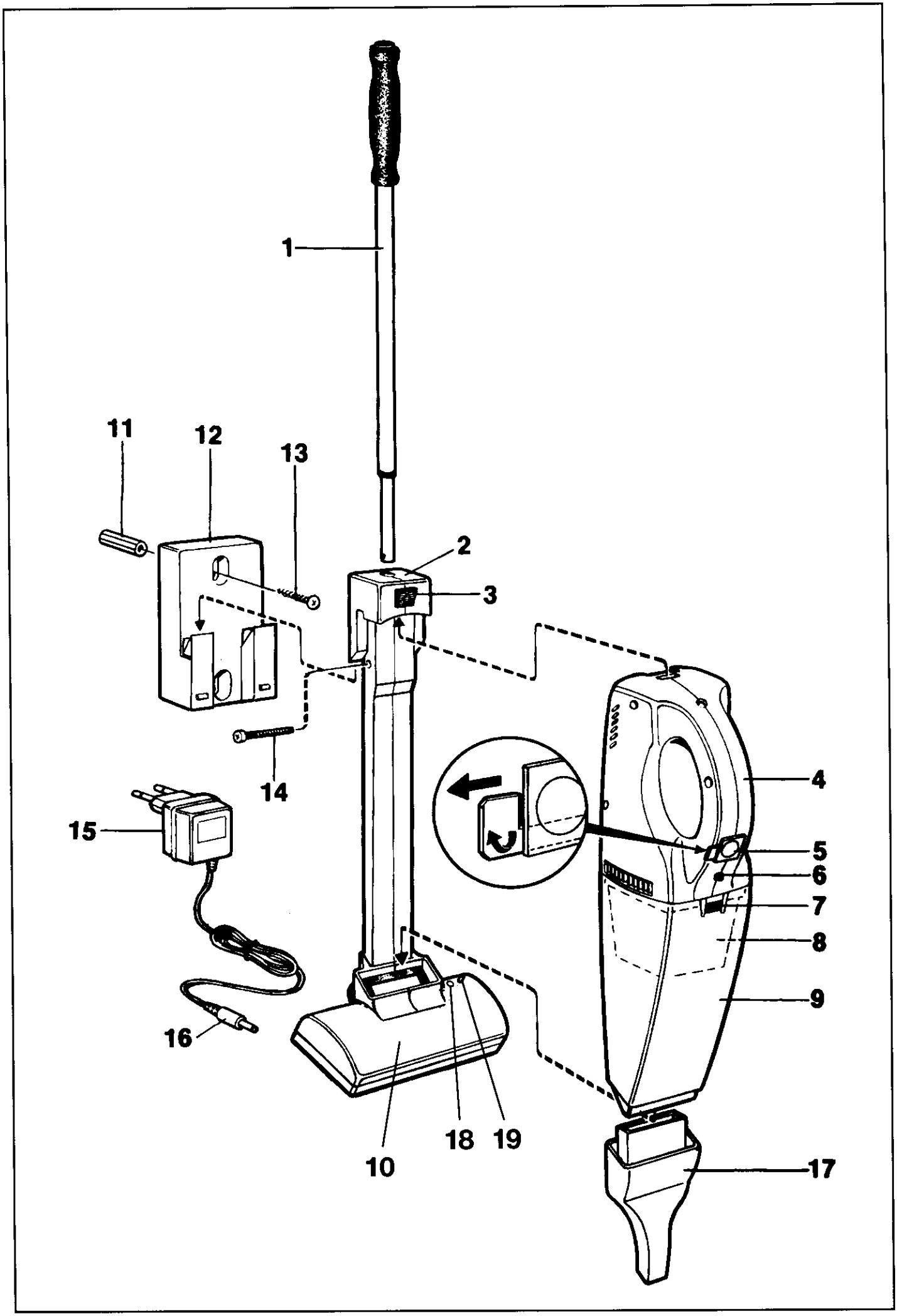
1
2
3
4
5
6
7
8
9
10
11
12
13
14
15
16
17
18
19

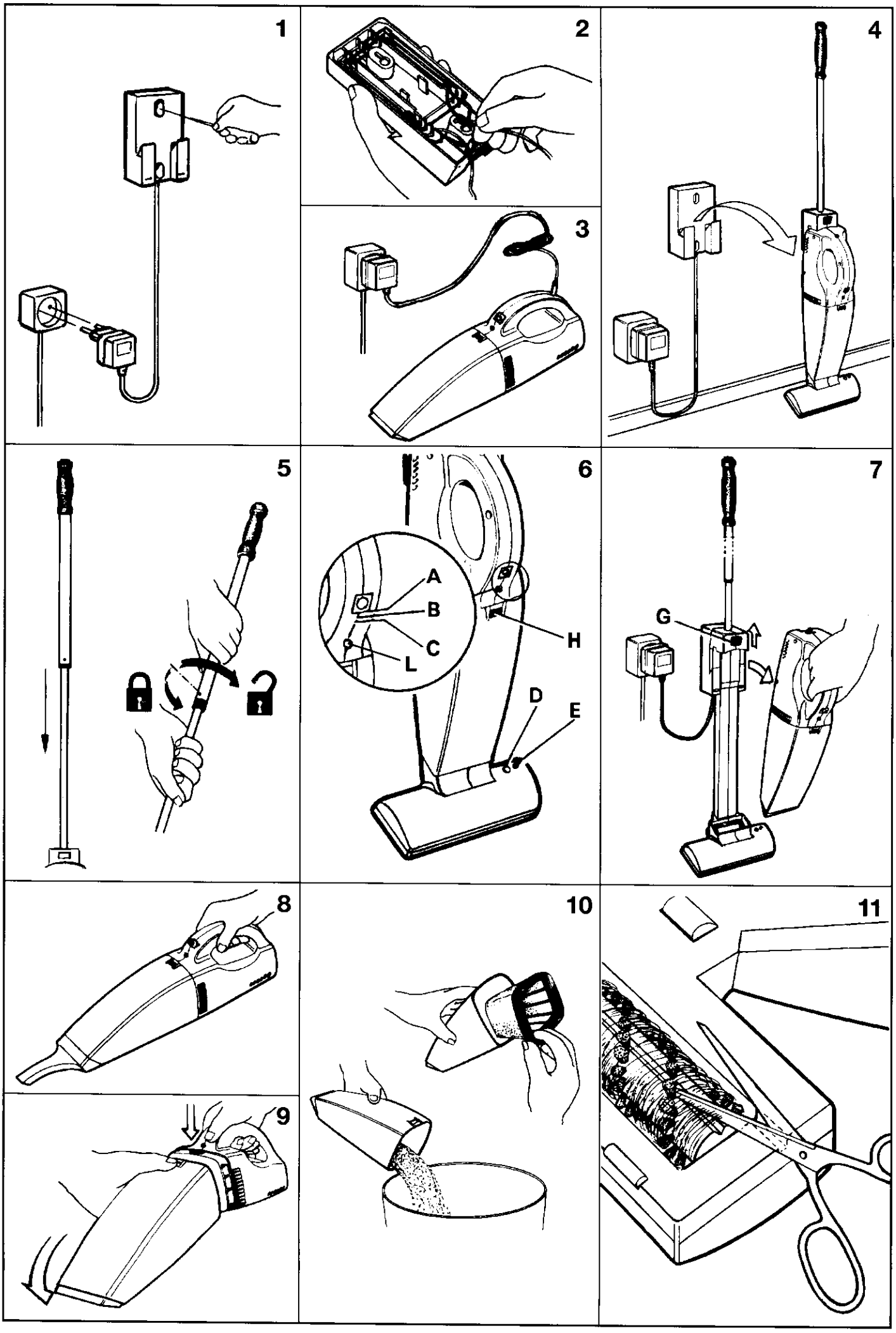
1
2
3
4
5
6
A
B
C
L
H
D
E
7
G
8
9
10
11

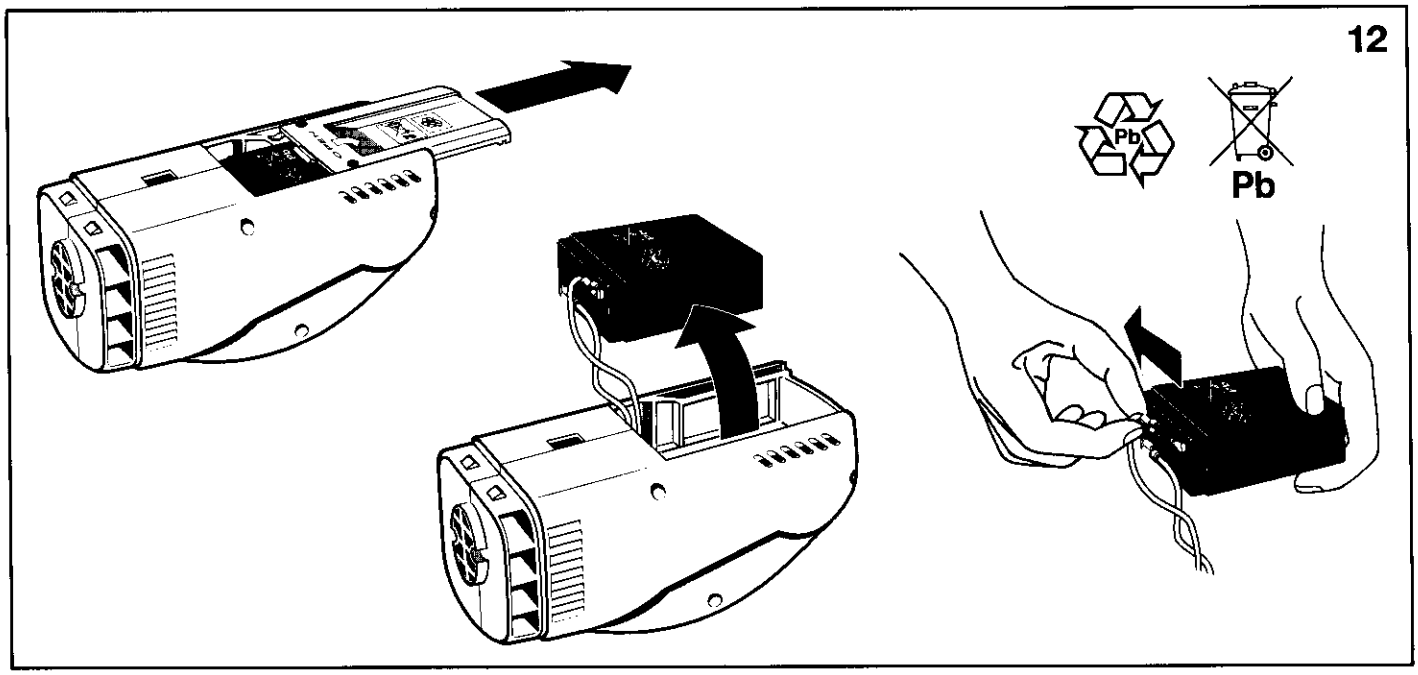
12
Pb
Pb

Italiano

1. Tube telescopico
2. Unità per pavimento
3. Pulsante per separare l'unità a mano
4. Unità a mano
5. Interruttore Avviamento/Spegnimento
6. Spia di caricamento
7. Pulsante per separare il contenitore della polvere
8. Filtro
9. Contenitore della polvere
10. Spazzola
11. Tassello
12. Supporto di ricarica
13. Vite per il supporto di ricarica
14. Vite per il tubo telescopico
15. Carica batteria
16. Spina per il caricamento
17. Lancia per fessure
18. Spia di funzionamento (spazzola)
19. Pulsante di ripristino (spazzola)

Deutsch

1. Teleskoprohr
2. Bodengerät
3. Auslöseknopf für Handgerät
4. Handgerät
5. Start/Stop-Schalter
6. Aufladeanzeiger
7. Auslöseknopf für Staubbehälter
8. Filter
9. Staubbehälter
10. Düse
11. Stecker
12. Aufladehalterung
13. Schraube für Aufladehalterung
14. Schraube für Teleskoprohr
15. Ladegerät
16. Ladestecker
17. Düsenvorsatz
18. Funktionslampe (Bürste)
19. Rückstellknopf (Bürste)

Français

1. Tube télescopique
2. Unité balai
3. Bouton de blocage pour l'aspirateur à main
4. Aspirateur à main
5. Bouton de Marche/Arret
6. Voyant de recharge
7. Bouton de blocage pour le réservoir à poussières
8. Filtre
9. Réservoir à poussières
10. Embout suceur
11. Prise
12. Socle de recharge
13. Vis pour socle de recharge
14. Vis pour tube télescopique
15. Chargeur
16. Prise de recharge
17. Suceur long
18. Voyant de fonctionnement (brosse)
19. Bouton de réinitialisation (brosse)

English

1. Telescopic tube
2. Floor unit
3. Release button for hand unit
4. Hand unit
5. Start/Stop button
6. Charging indicator
7. Release button for dust container
8. Filter
9. Dust container
10. Nozzle
11. Plug
12. Recharging holder
13. Screw for recharging holder
14. Screw for telescopic tube
15. Charger
16. Charging plug
17. Nozzle attachment
18. Operation lamp (brush)
19. Reset button (brush)

(FR) Mode d'emploi

Déballage

Retirez toutes les pièces du carton. Remarquez que certains éléments peuvent être emballés dans les insertions blanches de l'emballage.

Montage

Montez la poignée téléscopique sur l'aspirateur puis verrouillez-la à l'aide de la vis fournie. Retirez la pièce en plastique près du bouton de marche/arrêt qui sert de verrou de transport. Sélectionnez un endroit près d'une prise de courant pour le montage du socle. Vérifiez que l'aspirateur ne touche pas le sol et qu'il est possible de l'extraire du socle. Maintenez le socle contre le mur et marquez la position des vis de fixation, voir la **fig. 1**.

Montage à l'aide de chevilles en plastique: A l'aide d'un foret de 7 mm de diamètre, percez les trous pour les vis, introduisez les chevilles en plastique dans le mur, puis serrez les vis jusqu'à ce que seulement 15 mm dépassent de l'ouverture.

Enroulez l'excédent de fil autour de l'arrière du socle, voir la **fig. 2**. Laissez le fil sortir par les deux rainures du fond du socle. Arrochez ensuite le socle sur les vis, et serrez celles-ci à fond. Ne montez jamais le socle à l'extérieur ou dans un environnement humide.

Pour raccorder au secteur: vérifiez que votre alimentation secteur correspond à celle indiquée sur la plaque signalétique du chargeur. Raccordez le contact rond au fond du socle puis insérez le chargeur dans la prise murale.

Procédure de charge

- Eteignez l'aspirateur avant de procéder à la charge.
- N'utilisez que le chargeur original pour charger.

Suspendez le chargeur au socle. Le voyant de charge **L** s'allume, indiquant que l'aspirateur est en cours de charge. Le voyant de charge reste allumé tant que l'aspirateur est raccordé au chargeur.

Si nécessaire, il est possible de charger l'aspirateur (unité manuelle) séparément, en raccordant le contact de charge directement à l'aspirateur, voir la **fig. 3**.

Conservez toujours l'aspirateur dans le socle de charge lorsque vous ne vous en serves pas. De cette manière, la batterie reçoit une charge de compensation permettant de conserver une capacité de nettoyage maximum.

Lorsque l'aspirateur est complètement déchargé, il lui faut environ 8 à 10 heures de charge pour atteindre la capacité maximum. Une batterie complètement chargée permet d'effectuer environ 19 à 25 minutes de nettoyage, selon l'utilisation plus ou moins intense de la brosse rotative.

- L'unité de charge s'échauffera pendant la charge, cela est parfaitement normal.
- L'aspirateur ne doit pas être chargé lorsque la température ambiante est inférieure à 0°C ou lorsqu'elle dépasse + 40°C.

Si vous n'utilisez pas l'aspirateur pendant de longues périodes, rangez-le dans un endroit frais en le rechargeant tous les 6 mois.

Utilisation

Avant d'utiliser l'aspirateur pour la première fois, chargez-le pendant approximativement 10 heures.

Nettoyage du sol et des tapis

Soulevez l'aspirateur du socle de charge, voir la **fig. 4**. Réglez le tube télescopique à une longueur convenable, voir la **fig. 5**. A présent, l'aspirateur est prêt pour le ménage au sol.

Utilisation de la brosse rotative

La brosse rotative s'utilise pour nettoyer le sol et les tapis à poils courts.

Placez le bouton de démarrage sur la position **C**, voir la **fig. 6**. Le voyant lumineux **D** sur le suceur s'allume.

L'aspirateur est équipé d'une protection de moteur automatique qui se déclenche si la brosse rotative est bloquée. Le voyant lumineux **D** sur le suceur s'éteint pour confirmer ceci. Remédiez à la défaillance en éteignant l'aspirateur complètement

- Placez le bouton de démarrage à la position **A**, voir la **fig. 6**.
- Otez ce qui bloque la brosse rotative.
- Appuyez ensuite sur le bouton de réinitialisation **E** situé sur le suceur.

Il est maintenant possible d'utiliser l'aspirateur à nouveau.

Utilisation sans la brosse rotative

Pour l'aspiration de tapis aux longs poils.

Placez le bouton de démarrage à la position **B**, voir la **fig. 6**.

Nettoyage p.ex. de meubles, de tables, de sièges de voiture etc

Détachez l'unité manuelle du manche en poussant le verrou **G** vers le haut, voir la **fig. 7**, puis détachez l'unité manuelle du manche.

Pour nettoyer dans les endroits d'accès difficile, utilisez le suceur long, voir la **fig. 8**.

Nettoyage de l'aspirateur/réservoir à poussière

- Eteignez toujours l'aspirateur avant le nettoyage.

Videz le réservoir à poussière et nettoyez le filtre à poussières après l'utilisation, voir les **figures 9** et **10**.

Détachez le filtre à poussière du réservoir en appuyant d'abord sur le bouton **H**, puis tournez le réservoir vers le bas pour l'enlever.

- Soulevez le filtre à poussières du réservoir.
- Videz le réservoir.
- Enlevez la poussière et autres impuretés du filtre à l'aide d'une brosse.
  Conseil: vous pouvez utiliser votre aspirateur ordinaire pour nettoyer le filtre.

Remontez le filtre en l'emboîtant sur le réservoir à poussière.

Nettoyage de la brosse

- Eteignez toujours l'aspirateur avant de procéder au nettoyage.

La brosse rotative est équipée d'une rainure de nettoyage (voir la **figure 11**) afin que vous puissiez enlever les fils et autres impuretés coincés autour du rouleau de brosse à l'aide d'un couteau ou d'une paire de ciseaux.

Information importante

- Ne passez pas l'aspirateur sur des surfaces ayant été exposées à des diluants inflammables, avant que celles-ci soient entièrement sèches.
- Ne passez pas l'aspirateur sur des particules incandescentes susceptibles de provoquer un incendie.
- Ne laissez pas l'aspirateur exposé aux rayons du soleil.
- Si l'aspirateur était endommagé et que la batterie au plomb devienne visible, évitez d'exposer celle-ci de puissantes sources de chaleur.
- N'ouvrez jamais ni ne court-circuitez la batterie.

Dans le souci d'une amélioration constante de nos produits, nous nous réservons le droit d'apporter à leurs caractéristiques

NOTA

Votre aspirateur sens fit fonctionne grâce à une batterie au plomb permettent de nombreuses recharges et confèrant à votre appareil une longue durée de vie à une puissance optimale. Si toutefoie vous pensiez que votre aspirateur sens fil doit être remplacé, songez à protéger votre environnet:

1. Mettez votre aspirateur en marche et laizzez-le fonctionner jusqu'à ce que la batterie soit complètement déchargée et que l'aspirateur s'arrête.
2. Détachez l'aspirateur à main de votre appareil et enlevez le compartiment à poussières.
3. Déconnectez les câbles de la batterie (schéma 12). Assurez-vous que la batterie n'est pas court-circuitée.
4. Le batterie ainsi démontée doit être retournée à un point de collecte spécialement habilité à traiter les batteries usagées, ou à un centre de service après-vente agréé.

Technical specifications

Operating time (fully charged)	Ca 19–25	min
Built-in battery capacity	4	Ah
Operating current/with built-in battery	4–6.6	A
220–240V charging conditions:		
Charging time	8–10	hours
Energy consumption (10 hours charging)	75	Wh
Trickle-charging energy consumption	96 24	Wh/ hours
AC adapter input voltage range	220–240	V
Weight/floor unit	2.7	kg
Weight/hand unit	1.6	kg

CE

Denna apparat uppfyller kraven i EG-direktivet 89/336/EEG.

Dette apparatet oppfyller kravene i EU-direktiv 89/336/EEC.

Dette apparat opfylder kravene i EF-direktiv 89/336 EØF.

Tämä laite täyttää EU:n asettamat määräykset 89/336/EU.

This appliance conforms with EC-Directive 89/336/EEC.

Dieses Gerät entspricht den EG-Richtlinien Nr. 89/336/EWG.

Este aparelho está em conformidade com as diretivas EC 89/336/EEC.

Dit apparaat voldoet aan de EG-richtlijn 89/336/EEG.

Cet appareil est conforme à la directive CEE 89/336.

Questa apparecchiatura è conforme alla direttiva comunitaria CEE 89/336.

Este aparato cumple con la directiva de la CCE 89/336.

alfatec

ELECTROLUX S.D.A. s.p.a.
CENTRO DIREZIONALE COLLEONI
PALAZZO ORIONE INGR. 2, VIALE B. COLLEONI, 15
20041 AGRATE BRIANZA (MI)
TEL 039-6899510
FAX 039-6899515

PRINTED ON RECYCLED PAPER

818 01 81-00