Husqvarna

GB

Operator's manual

Please read the operator's manual carefully and make sure you understand the instructions before using the machine.

ES

Manual de instrucciones

Lea detenidamente el manual de instrucciones y asegúrese de entender su contenido antes de utilizar la máquina.

DE

Bedienungsanweisung

Lesen Sie die Bedienungsanweisung sorgfältig durch und machen Sie sich mit dem Inhalt vertraut, bevor Sie das Gerät benutzen.

FR

Manuel d'utilisation

Lire attentivement et bien assimiler le manuel d'utilisation avant d'utiliser la machine.

DS50 AT/ATS DS70 AT

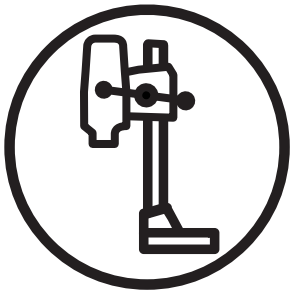

GB ES DE FR

HUSQVARNA CONSTRUCTION PRODUCTS

EXPLICATION DES SYMBOLES

Symboles sur la machine:

AVERTISSEMENT! La machine utilisée de manière imprudente ou inadéquate peut devenir un outil dangereux, pouvant causer des blessures graves voire mortelles à l'utilisateur et aux autres personnes présentes.

Lire attentivement et bien assimiler le manuel d'utilisation avant d'utiliser la machine.

Toujours utiliser:

- Casque de protection homologué
- Protecteurs d'oreilles homologués
- Lunettes protectrices ou visière
- Masque respiratoire

Ce produit est conforme aux directives CE en vigueur.

En cas de forage au plafond, s'assurer que l'eau ne risque pas de couler dans la machine. Utiliser un récipient adéquat pour recueillir l'eau et recouvrir la machine de plastique en laissant libres l'admission et l'échappement d'air.

Il convient d'adapter la foreuse à la mèche. Le diamètre maximum est indiqué sur le support.

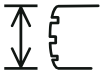

La foreuse doit être conforme aux directives en vigueurs, aux normes UE et aux normes nationales.

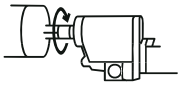

Les autres symboles/autocollants présents sur la machine concernent des exigences de certification spécifiques à certains marchés.

Symboles dans le manuel:

Les contrôles et/ou les entretiens doivent être effectués avec le moteur à l'arrêt et la prise électrique débranchée.

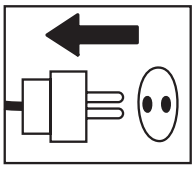

Toujours porter des gants de protection homologués.

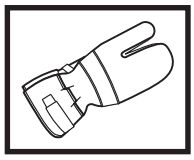

Un nettoyage régulier est indispensable.

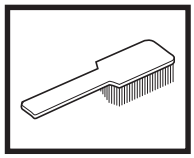

Examen visuel.

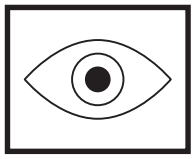

Porter des lunettes protectrices ou une visière.

Sommaire

EXPLICATION DES SYMBOLES
Symboles sur la machine: 41
Symboles dans le manuel: 41
SOMMAIRE
Sommaire 42
QUELS SONT LES COMPOSANTS?
Quels sont les composants du support? 43
INSTRUCTIONS DE SÉCURITÉ
Mesures avant utilisation d'un nouveau support 44
Équipement de protection personnelle 44
Instructions générales de sécurité 45
Méthodes de travail 45
PRÉSENTATION
Supports DS50 et DS70 46
MONTAGE
Montage du support 48
Montage du moteur de forage 48
Avant le forage. 49
ENTRETIEN
Entretien du support 50
CARACTÉRISTIQUES TECHNIQUES
Dimensions 51
Angle du pilier de forage 52
Poids 52
Assurance de conformité UE 53

QUELS SONT LES COMPOSANTS?

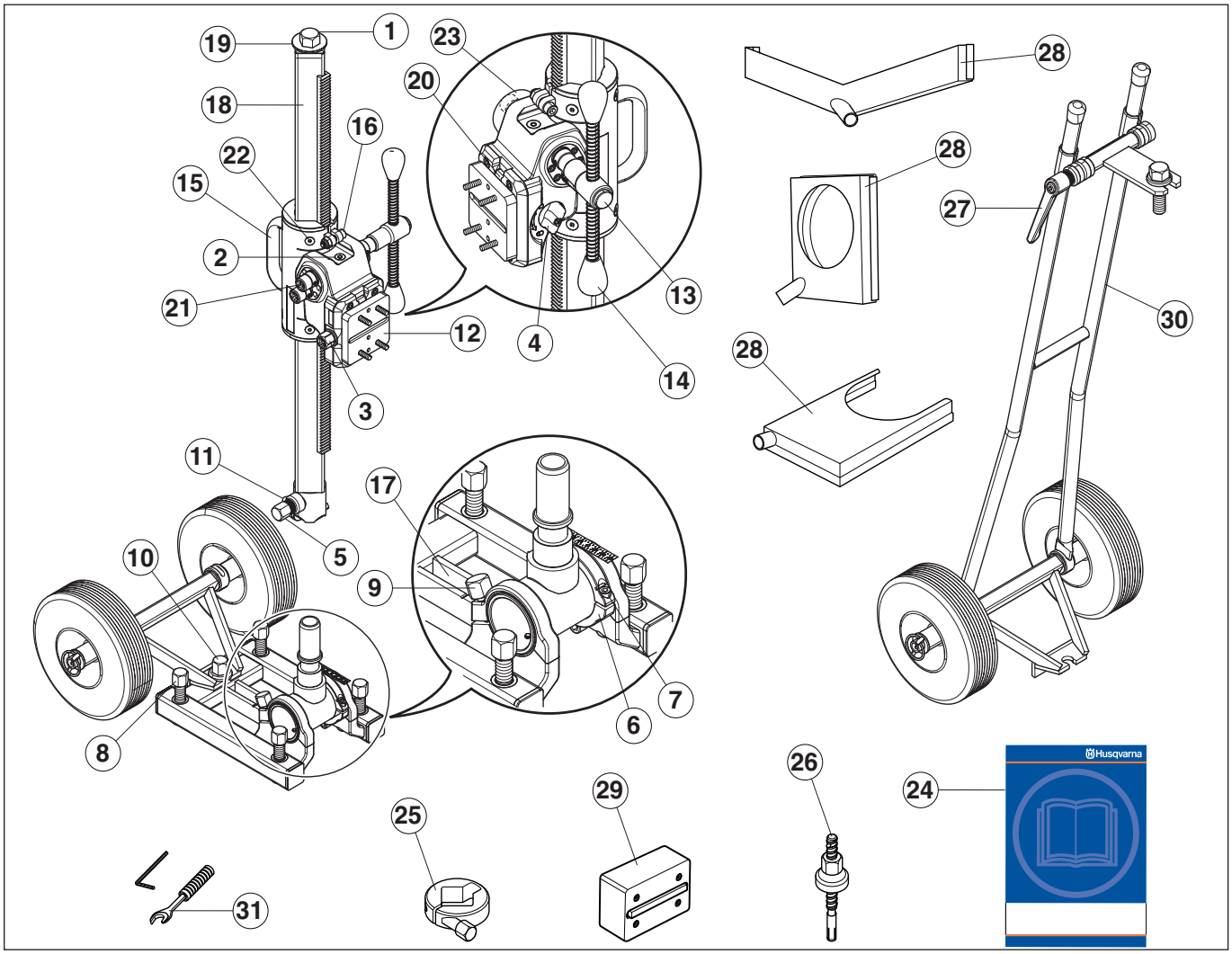

Quels sont les composants du support?

1 Vis de blocage
2 Niveau
3 Vis de fixation, attache
4 Verrouillage carter d'alimentation
5 Vis de fixation pilier de forage
6 Anneau de positionnement
7 Vis de fixation, anneau de positionnement
8 Vis de réglage
9 Vis de fixation, orientation du pilier de forage
10 Vis de fixation, roues
11 Vis de fixation, rotation du pilier de forage
12 Fixation rapide
13 Bouton de verrouillage, levier d'alimentation
14 Levier d'alimentation
15 Poignée
16 Vis d'ajustage carter d'alimentation sur pilier de forage
17 Fixation d’expansion
18 Pilier de forage
19 Rondelle d'arrêt
20 Attache pour fixation rapide
21 Fixation pour levier d'alimentation
22 Vis de fixation pour plaques de frottement
23 Fixation rapide pour l'unité d'alimentation automatique (les deux côtés du carter d'alimentation) (Accessoires)
24 Manuel d’utilisation
25 Bague d'arrêt (Accessoires)
26 Expansion (Accessoires)
27 Manette de verrouillage
28 Collecteur d’eau (Accessoires)
29 Distance (Accessoires)
30 Stabilisateur (Accessoires)
31 Kit d’outils

Mesures avant utilisation d'un nouveau support

- Lire attentivement et bien assimiler le manuel d'utilisation avant d'utiliser la machine.
- Cette machine est conçue pour le perçage du béton, des briques et de différents types de pierres. Toute autre utilisation est incorrecte.
- La machine est conçue pour des applications industrielles et destinée à des opérateurs expérimentés.
- Assurez-vous que le poste de travail est bien rangé. Le désordre augmente les risques d'accident.
- Veuillez également parcourir le mode d'emploi fourni avec le moteur de forage et vérifier que les performances de ce dernier sont compatibles avec le support.

Utilisez toujours votre bon sens

Il est impossible de mentionner toutes les situations auxquelles vous pouvez être confronté. Soyez toujours vigilant et utilisez l'appareil avec bon sens. Évitez toutes les situations pour lesquelles vous ne vous estimez pas suffisamment qualifié. Si, après avoir lu ces instructions, vous ne vous sentez toujours pas à l'aise quant à la manière de procéder, il convient de consulter un expert avant de poursuivre. N'hésitez pas à prendre contact avec votre revendeur ou avec nous si vous avez des questions relatives à l'utilisation de la machine. Nous nous tenons volontiers à votre disposition pour vous conseiller sur une utilisation plus appropriée et plus sûre de votre machine.

Faites régulièrement contrôler la machine par votre revendeur Husqvarna afin qu'il procède aux installations et réparations adéquates.

Toutes les informations et toutes les données indiquées dans ce manuel d'utilisation étaient valables à la date à laquelle ce manuel a été porté à l'impression.

AVERTISSEMENT! Ne jamais modifier sous aucun prétexte la machine sans l'autorisation du fabricant. N'utiliser que des accessoires et des pièces d'origine. Des modifications non-autorisées et l'emploi d'accessoires non-homologués peuvent provoquer des accidents graves et même mortels, à l'utilisateur ou d'autres personnes.

Équipement de protection personnelle

AVERTISSEMENT! Un équipement de protection personnelle homologué doit impérativement être utilisé lors de tout travail avec la machine. L'équipement de protection personnelle n'élimine pas les risques mais réduit la gravité des blessures en cas d'accident. Demander conseil au concessionnaire afin de choisir un équipement adéquat.

- Casque de protection
- Protecteur d'oreilles
- Lunettes protectrices ou visière

- Masque respiratoire

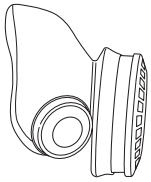

- Gants solides permettant une prise sûre.

- Vêtements confortables, robustes et serrés qui permettent une liberté totale de mouvement.

- Bottes avec coquille en acier et semelle antidérapante.

- Une trousse de premiers secours doit toujours être disponible.

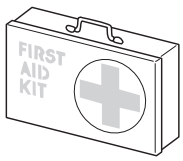

Instructions générales de sécurité

- Lire attentivement et bien assimiler le manuel d'utilisation avant d'utiliser la machine.

AVERTISSEMENT! Le risque de coincement est toujours présent lors de travail avec des produits comportant des éléments mobiles. Utiliser des gants de protection pour éviter les blessures personnelles.

- Éviter d'utiliser la machine en cas de fatigue, d'absorption d'alcool ou de prise de médicaments susceptibles d'affecter l'acuité visuelle, le jugement ou la maîtrise du corps.
- Utiliser les équipements de protection personnelle. Voir au chapitre Équipement de protection personnelle.
- Ne jamais utiliser une machine qui n'est pas en parfait état de marche. Suivre dans ce manuel d'utilisation les instructions de maintenance, de contrôle et d'entretien. Certaines mesures de maintenance et d'entretien doivent être confiées à un spécialiste dûment formé et qualifié. Voir au chapitre Entretien.
- Ne jamais laisser d'autres personnes utiliser la machine sans s'être assuré au préalable que ces personnes ont bien compris le contenu du mode d'emploi.
- Des personnes ou des animaux peuvent détourner l'attention de l'opérateur et l'amener à perdre le contrôle de la machine. C'est pourquoi l'opérateur doit toujours être attentif et concentré sur son travail.
- Attention! Les habits, les cheveux longs et les bijoux peuvent se coincer dans les parties en mouvement.

Transport et rangement

Pour protéger votre support de toute détérioration, il convient de démonter le moteur de forage pour le stockage et le transport.

Stockez l'équipement dans un endroit verrouillé afin de le maintenir hors de portée des enfants et de toute personne incompétente.

Stockez la perceuse et le support dans un endroit sec et à l'abri du gel.

Méthodes de travail

Règles élémentaires de sécurité

- Ne pas travailler par mauvais temps: par exemple en cas de brouillard épais, de pluie, de vent violent, de froid intense, etc. Travailler par mauvais temps est fatiguant et peut créer des conditions de travail dangereuses telles que le verglas.
- Ne jamais commencer à travailler avec la machine sans avoir le champ libre et les pieds bien d'aplomb. Identifier les obstacles éventuels dans le cas de déplacement inattendu. S'assurer qu'aucun matériau ne risque de tomber et de provoquer des blessures ou des dommages lors de travail avec la machine.
- S'assurer que l'éclairage de la zone de travail est suffisant pour que l'environnement de travail soit de toute sécurité.
- Vérifiez qu' aucun tuyau ni câble électrique ne traverse la zone de travail.
- Contrôlez toujours la partie arrière de la surface traversée par le trépan. Délimitez la zone de travail et vérifiez que personne ne peut être blessé ni aucun matériau endommagé.
- Ne travaillez jamais seul, mais toujours avec une personne à proximité. Cette personne peut aider à monter la machine, mais aussi intervenir en cas d'accident.
- Assurez-vous que toutes les pièces sont en état de fonctionnement et que tous les éléments de fixation sont correctement serrés.

Supports DS50 et DS70

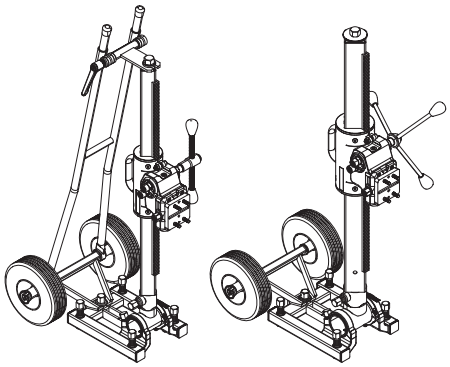

Nous espérons que cette machine vous donnera toute satisfaction et qu'elle vous accompagnera pendant de longues années. N'oubliez pas que ce manuel d'utilisation est important. En suivant les instructions qu'il contient (utilisation, révision, entretien, etc.), il est possible d'allonger considérablement la durée de vie de la machine et d'augmenter sa valeur sur le marché de l'occasion. En cas de vente de la machine, ne pas oublier de remettre le manuel d'utilisation au nouveau propriétaire.

L'achat de l'un des nos produits garantit une assistance professionnelle pour l'entretien et les réparations en cas de besoin. Si la machine n'a pas été achetée chez l'un de nos revendeurs autorisés, demandez l'adresse de l'atelier d'entretien le plus proche.

Husqvarna Construction Products travaille constamment à améliorer la construction de ses produits. Husqvarna se réserve donc le droit de procéder à des modifications de construction sans avis préalable et sans autres engagements.

- Le support est un système modulaire.

- Attacher le support à l'aide de vis d'expansion.
- Le pilier de forage se dissocie du piétement d'ébarbage. Cela facilite le montage.

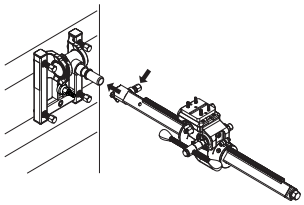

- Le rapport de fonctionnement du carter d'alimentation est ajustable. Le rapport maximum est de 2,5:1 et le rapport minimum, 1:1. Le levier d'alimentation peut être fixé des deux côtés du carter d'alimentation.

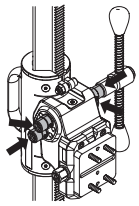

- Le carter d'alimentation est équipé d'une fixation rapide pour plusieurs foreuses.

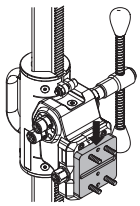

- La fonction de frottement du carter d'alimentation sur le pilier de forage se règle à l'aide de 2 vis d'ajustage.

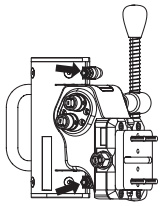

- Le levier d'alimentation est équipé d'un bouton de verrouillage pour la dépose.

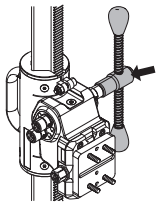

- Le support permet l'ébarbage et la rotation.
- Seules une clé à ouverture fixe (24 mm) et une clé hexagonale (6 mm) sont nécessaires pour modifier les réglages.

- Le pilier de forage pivote sur 360°.
- Le carter d'alimentation est équipé d'une fixation rapide pour une unité d'alimentation automatique qui se fixe des deux côtés.

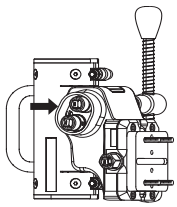

- Les roues de transport sont démontables.

Accessoires

- Collecteur d’eau
- Fixation rapide pour l'unité d'alimentation automatique (les deux côtés du carter d'alimentation)
- Bague d'arrêt
- Expansion
- Distance
- Stabilisateur Pour un meilleur appui.

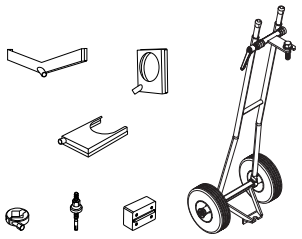

Montage du support

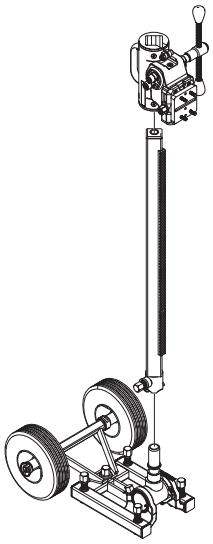

1 Percez un trou (15 mm) dans le mur et enfoncez les boulons d’expansion.

2 Vissez le piétement d'ébarbage. Contrôlez soigneusement que la vis d’expansion est bien ancrée.

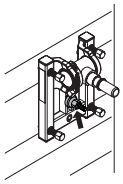

- Le pilier de forage se monte sur la fixation angulaire du piétement. Serrez la vis de fixation à l'aide d'une clé de 24 mm.

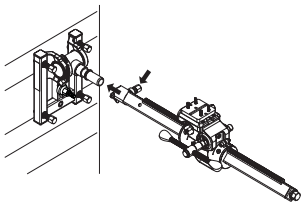

Le pilier de forage pivote sur 360°. A l'aide de la vis de fixation de la fonction de rotation, le pilier de forage peut être réglé dans quatre posit

3 Le pilier de forage peut être orienté en desserrant les vis de fixation à l'aide d'une clé de 24 mm.

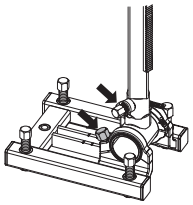

- Pour orienter le pilier de forage parallèlement au piétement d'ébarbage, desserrez la vis sur l'anneau de positionnement.

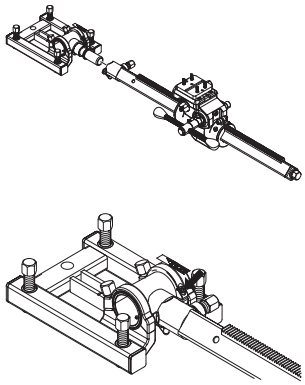

Montage du moteur de forage

1 Verrouillez le carter d'alimentation du pilier de forage à l'aide de la poignée de verrouillage.

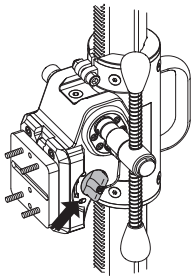

2 Desserrez la vis de fixation au niveau de l'attache.

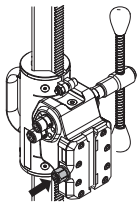

3 Retirez toujours le trépan avant de monter ou de déposer le moteur.

4 Montez la foreuse convenablement sur la fixation rapide. Montez la fixation rapide et la foreuse dans le sillon de l'attache.

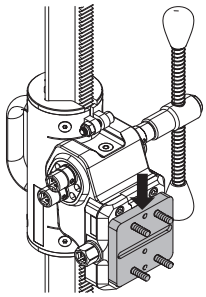

5 Serrez l'attache à l'aide de la vis de fixation.

6 Positionnez le levier d'alimentation sur un rapport adéquat.

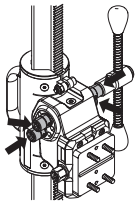

7 Déverrouillez le carter d'alimentation.

8 Commencez le forage. Veuillez consulter le mode d'emploi de la foreuse utilisée.

La fonction de frottement du carter d'alimentation est réglée en usine. Pour l'ajustement de la fonction de frottement, voir Entretien.

Avant le forage.

AVERTISSEMENT! Contrôlez, avant de commencer à percer, que toutes les vis de fixation sont bien serrées. Des accidents graves risquent de se produire si le bloc en béton reste sur le foret quand il est retiré du sol, du mur ou du plafond.

AVERTISSEMENT! Si la plaque de sous-pression est utilisée, vérifiez que la base n'est pas poreuse et ne risque pas de se détacher du sol ou du mur. Vérifiez que la pompe à vide possède la capacité nécessitée par la plaque de sous-pression.

N'utilisez jamais la plaque de sous-pression pour un perçage au plafond. Une utilisation imprudente ou incorrecte peut résulter en des blessures graves voire mortelles.

IMPORTANT! En cas de forage au plafond, s'assurer que l'eau ne risque pas de couler dans la machine. Utiliser un récipient adéquat pour recueillir l'eau et recouvrir la machine de plastique en laissant libres l'admission et l'échappement d'air.

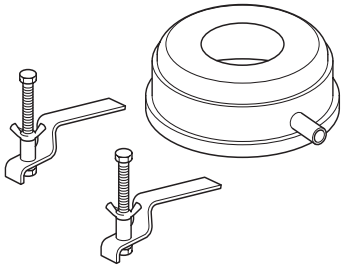

Entretien du support

Une utilisation, un entretien et une maintenance corrects de la machine permettent de prolonger considérablement sa durée de vie.

IMPORTANT! Toutes les réparations doivent être effectuées par des réparateurs agréés. Ceci permet d'éviter que les opérateurs ne soient exposés à des risques importants.

Nettoyage et graissage

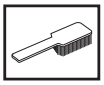

IMPORTANT! Retirez le moteur de forage.

- Pour qu'il continue à fonctionner correctement, il est essentiel que le support de forage soit toujours propre.
- Le support doit être nettoyé avec de l'air comprimé, puis séché.
- Graissez les éléments mobiles du support. Utilisez une graisse standard afin d'éliminer tout risque de corrosion sur les surfaces de contact.

Entretien quotidien

1 S'assurer que toutes les vis et tous les écrous sont bien serrés.

2 Nettoyer l'extérieur de la machine.

3 Vérifiez la fonction de frottement des plaques de frottement. Remplacez les plaques de frottement si vous constatez un jeu entre les plaques de frottement et le pilier de forage.

Remplacement des plaques de frottement

1 Retirez le moteur de forage.

2 Séparez le carter d'alimentation du pilier de forage.

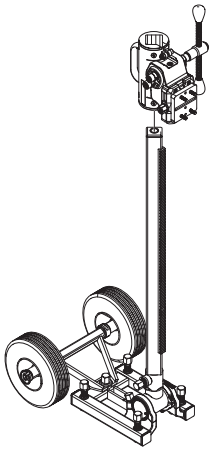

3 Desserrez les vis de réglage.

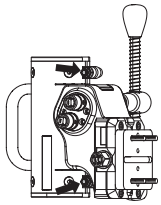

4 Desserrez les 2x4 vis de fixation des plaques de frottement.

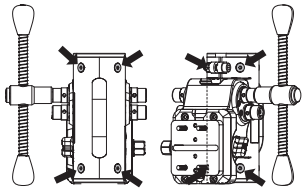

5 Ôtez les plaques de frottement.

6 Retirez le support de forage.

7 Installez une nouvelle plaque de frottement inférieure sur le pilier de forage. Montez le carter d'alimentation sur le pilier de forage et fixez la plaque de frottement inférieure sur le carter d'alimentation. Installez une nouvelle plaque de frottement supérieure sur le pilier de forage. Fixez la plaque de frottement supérieure sur le carter d'alimentation.

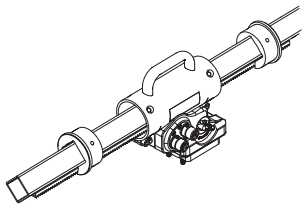

IMPORTANT! Les plaques de frottement doivent être parallèles.

8 Serrez les vis de fixation arrières (4). Serrez ensuite les vis de fixation avant (4).

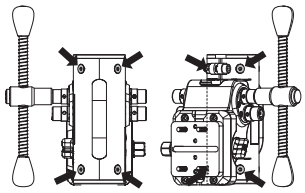

9 Ajustez le jeu entre le pilier de forage et le carter d'alimentation à l'aide des vis d'ajustage.

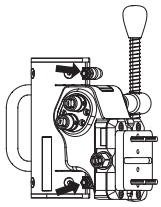

Dimensions

DS50 DS70

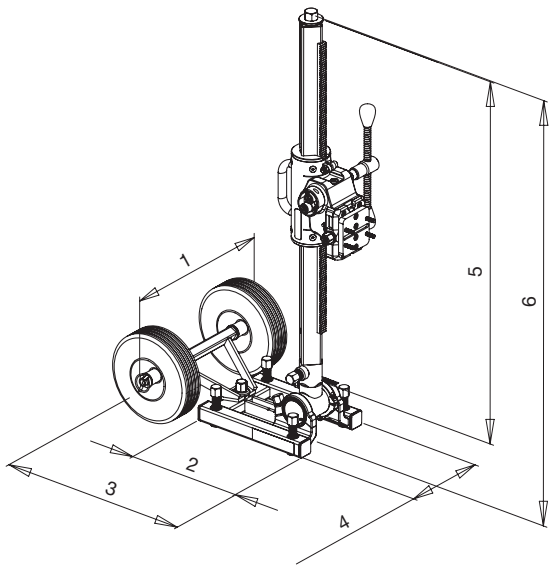

DS50 ATS

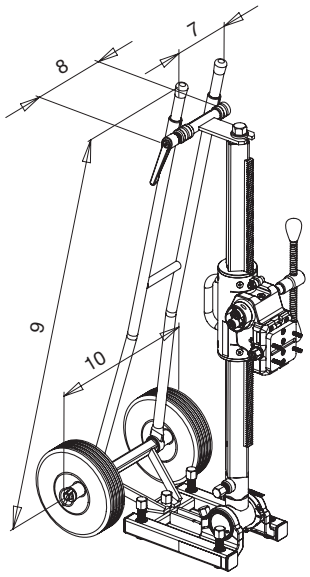

	DS50, mm/inch	DS70, mm/inch
1	438/17,2	438/17,2
2	320/12,6	340/13,4
3	526/20,7	546/21,5
4	235/9,3	265/10,4
5	971/38,2	1026/40,4
6	1140/44,9	1205/47,4
7	177/7,0	-
8	231/9,1	-
9	1158/45,6	-
10	450/17,7	-

Course , mm/inch

DS50 DS70

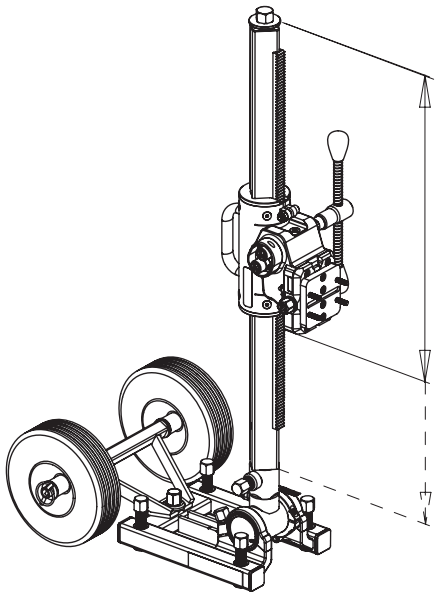

DS50 0-676/0-26,6

DS70 0-757/0-29,8

Expansion

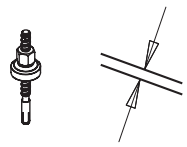

Largeur de fente, mm/ pouce

DS50/DS70 20

Diamètre max. de forage, mm/pouce

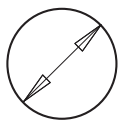

DS50 350

DS70 600

Angle du pilier de forage

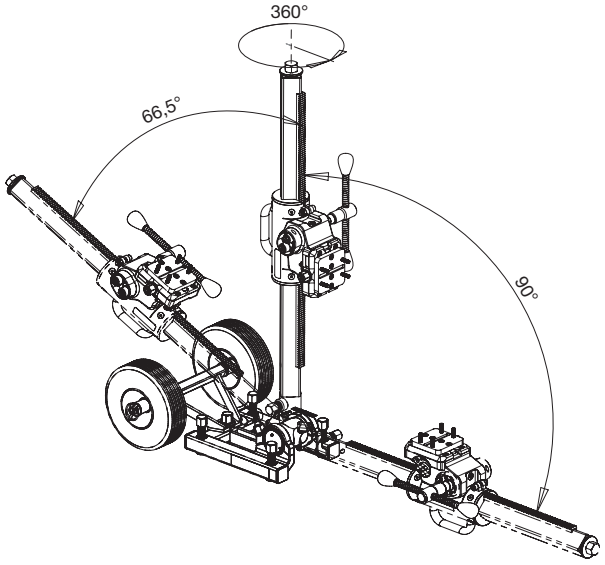

Poids

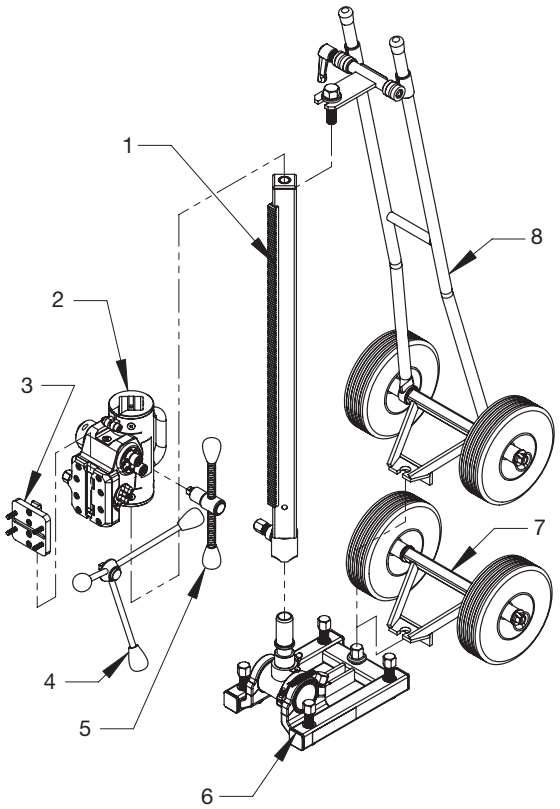

		DS50, kg/livres	DS70, kg/livres
1	Pilier de forage	6,7/14,7	9,1/20,0
2	Carter d'alimentation	7,8/17,2	9,7/21,3
3	Fixation rapide	0,6/1,3	0,6/1,3
4	Levier d'alimentation	-	0,8/1,8
5	Levier d'alimentation	0,8/1,8	-
6	Piétement d'ébarbage	9,2/20,2	12,0/26,4
7	Roues de transport	4,1/9,0	4,1/9,0
	Poids total sans stabilisateur	**29,2/64,2**	**36,3/79,9**
8	Stabilisateur	9,1/20,0	-

Assurance de conformité UE

(Concerne seulement l’Europe)

Husqvarna Construction Products, SE-433 81 Partille, Suède, tél. : +46-31-949000, déclare sous sa seule responsabilité que le support de forage **Husqvarna DS50AT et DS70AT** à partir des numéros de série de l’année de fabrication 2007 et ultérieurement (l'année est indiquée en clair sur la plaque d’identification, suivie d'un numéro de série) sont conformes aux dispositions de la DIRECTIVE DU CONSEIL :

- du 22 juin 1998 ”directive machines” **98**/**37**/**CE**, annexe IIA.

Les normes harmonisées suivantes ont été appliquées:

SE-EN12348

Le support fourni correspond à l’exemplaire soumis au contrôle de conformité communautaire. Le support doit être conforme aux directives en vigueurs, aux normes UE et aux normes nationales.

Göteborg, le 5 mai 2006

Martin Larsson, directeur R&D

Husqvarna

www.husqvarnacp.com

1150979-20

2007-09-26