Canon

imageRUNNER 2320/2318

Guide de l'utilisateur

Veuillez d'abord lire ce guide.
Lire ce guide avant d'utiliser ce produit.
Après avoir pris connaissance de son contenu, le garder à portée de main à titre de référence.

FRANÇAIS

imageRUNNER 2320/2318
Guide de l’utilisateur

Guides de la machine

Les guides de cette machine sont les suivants. Consultez-les pour obtenir des informations détaillées. Selon la configuration système et le produit acheté, il est possible que certains ne s'appliquent pas à cette machine.

Les guides signalés par ce symbole sont disponibles en version imprimée.

Les guides identifiés par ce symbole sont fournis au format PDF sur le CD-ROM qui accompagne la machine.

• **Aide-mémoire des opérations de base**	**Guide simplifié**	CD-ROM
• **Instructions de configuration** • **Opérations de base**	**Guide de l'utilisateur (le présent document)**	
• **Opérations de base** • **Dépannage**	**Guide de référence**	CD-ROM
• **Instructions relatives à la fonction copie**	**Guide de la fonction copie**	CD-ROM
• **Utilisation de l'interface utilisateur distante**	**Guide du logiciel d'administration***	CD-ROM
• **Connexion et configuration du réseau**	**Guide de mise en réseau***	CD-ROM
• **Instructions relatives à Color Network ScanGear**	**Guide de Network ScanGear***	CD-ROM
• **Instructions relatives à l'imprimante UFRII LT**	**Guide de l'impression UFR II**	CD-ROM
• **Instructions relatives au pilote d'imprimante UFRII LT**	**Guide du pilote d'imprimante Windows**	CD-ROM

* Ce manuel n'est nécessaire que si le kit Réseau en option est installé sur la machine.

Pour visualiser le manuel au format PDF, Adobe Reader/Adobe Acrobat Reader est nécessaire. Si Adobe Reader/Adobe Acrobat Reader n'est pas installé sur le système, il est possible de le télécharger depuis le site Web d'Adobe Systems Incorporated.

CD-ROM Guide de l'utilisateur

Le CD-ROM Guide de l'utilisateur contient un logiciel permettant de sélectionner et consulter les manuels au format PDF via l'écran de votre ordinateur. Suivez les instructions d'utilisation du CD-ROM Guide de l'utilisateur ci-dessous.

NOTE

Selon la configuration système et le produit acheté, il est possible que certains guides ne s'appliquent pas à cette machine.

Configuration système requise

Le CD-ROM Guide de l'utilisateur peut être utilisé dans les environnements système suivants.

	Windows	Macintosh
SE	Windows 2000 (Service Pack 4 ou ultérieur) Windows XP (Service Pack 1a ou ultérieur) Windows Vista (Service Pack 2 ou ultérieur) Windows 7 Windows Server 2003	Mac OS X 10.4.x ou ultérieur
Mémoire	Mémoire nécessaire pour exécuter les systèmes d'exploitation ci-dessus	
Ordinateur	Ordinateur compatible avec les systèmes d'exploitation ci-dessus	
Affichage	Résolution de 1024 × 768 pixels ou supérieure	

REMARQUE

Certaines fonctionnalités peuvent ne pas fonctionner correctement, selon la configuration de votre ordinateur. Si le manuel PDF ne s'ouvre pas à partir du menu du CD-ROM, ouvrez le fichier PDF directement à partir du dossier [FRANÇAIS] sur le CD-ROM Guide de l'utilisateur.

Utilisation du menu du CD-ROM

Cette section présente le menu du CD-ROM. Lorsque vous insérez le CD-ROM Guide de l'utilisateur fourni dans le lecteur de CD-ROM, la fenêtre de sélection de la langue s'affiche. Sélectionnez une langue dans cette fenêtre pour afficher le menu suivant (la fenêtre présentée ci-dessous est valable pour les utilisateurs Windows).

NOTE

Les utilisateurs Macintosh doivent double-cliquer sur l'icône [DÉMARRER] pour lancer le menu du CD-ROM.
La fenêtre de sélection de la langue s'affiche.

① **PARCOURIR GUIDE**

Vous pouvez lire un guide de la liste en cliquant dessus. Après avoir cliqué sur le guide souhaité, l'application Adobe Reader/ Adobe Acrobat Reader s'exécute et le manuel PDF s'affiche.

② **INSTALLER**

Vous pouvez installer les manuels PDF de la liste sur votre ordinateur. Après avoir cliqué sur [Installer], choisissez l'emplacement où les fichiers doivent être stockés.

③ **RETOUR**

Cliquez sur ce bouton pour revenir au menu de sélection de la langue.

④ **SORTIE**

Cliquez sur ce bouton pour quitter le menu du CD-ROM.

La fenêtre présentée ci-dessus peut-être différente de l'affichage réel, selon le système d'exploitation utilisé.

Plan du présent guide

Chapitre 1 Avant de commencer à utiliser la machine

Chapitre 2 Opérations de base

Chapitre 3 Maintenance périodique

Chapitre 4 Dépannage

Chapitre 5 Annexe

Inclut la description des opérations multifonctionnelles, le papier disponible et l'index.

Des efforts considérables ont été mis en œuvre pour s'assurer que les guides relatifs à la machine ne contiennent ni imprécision, ni omission. Néanmoins, dans la mesure où nous améliorons constamment nos produits, n'hésitez pas à contacter Canon pour obtenir des spécifications techniques précises.

Table des matières

CD-ROM Guide de l'utilisateur iii
Configuration système requise iii
Utilisation du menu du CD-ROM iii
Préface ix
Présentation du guide ix
Conventions adoptées ix
Touches utilisées dans ce guide ix
Illustrations utilisées dans ce guide x
Abréviations utilisées dans ce guide x
Fonctionnement de la machine et termes utilisés dans ce guide xi
Mentions légales xiii
Nom du produit xiii
Directive CEM xiii
Faisceau laser xiii
Informations complémentaires xiv
Programme international Energy Star xv
IPv6 Ready Logo xv
Directive DEEE xvi
Marques xvii
Copyright xvii
Logiciel tiers xviii
Limites de responsabilité xx
Restrictions légales relatives à l'utilisation de votre produit et des images . . . xxi
Consignes de sécurité xxii
Installation xxii
Alimentation électrique xxiii
Manipulation xxiv
Maintenance et inspection xxvii
Consommables xxix
Autres points importants xxix

Chapitre 1 Avant de commencer à utiliser la machine

Emplacement d'installation et manipulation 1-2
Précautions d'installation 1-2
Évitez les conditions suivantes. 1-2
Branchement électrique sûr. 1-4
Surface suffisante 1-5
Avant de déplacer la machine. 1-6
Précautions d'emploi 1-7
Nomenclature. 1-9
Vue externe 1-9
Vue interne. 1-11
Panneau de commande. 1-12
Équipement en option 1-14
Interrupteur principal et interrupteur du panneau de commande 1-15
Mise sous tension de l'alimentation principale. 1-15
Interrupteur du panneau de commande 1-17
Configuration de la connexion. 1-18
Schéma de configuration 1-18
Connexion à une interface USB. 1-19
Connexion à un réseau 1-20
Utilisation d'Ethernet 1-20
Avant d'utiliser la machine comme imprimante 1-22
Installation du pilote d'imprimante 1-22
Configuration système requise 1-22
CD-ROM des logiciels utilisateur de l'UFRII LT 1-23
Installation 1-23
Définition de la configuration de l'imprimante 1-24
Avant d'utiliser la fonction de lecture à distance 1-26
Installation du pilote de numérisation 1-26
Configuration système 1-27
Installation 1-28
Paramètres requis pour la lecture à distance 1-28

Chapitre 2 Opérations de base

Fonctions de la machine 2-2
Mise en place des originaux 2-6
Orientation 2-6
Vitre d'exposition 2-8
Chargeur (CRV-P2) (en option) 2-10
Copie de base. 2-12
Impression de base 2-17
Lecture à distance standard 2-19
Annulation d'une tâche 2-22
Utilisation de la touche Arrêt 2-22
Utilisation de l'écran Moniteur système 2-23

Chapitre 3 Maintenance périodique

Cassettes 3-2
Chargement de papier 3-2
Modification du format papier d'une cassette. 3-6
Remplacement du toner 3-10

Chapitre 4 Dépannage

Élimination des bourrages papier 4-2
Élimination des bourrages papier à l'aide des instructions à l'écran 4-2
Bourrages papier fréquents 4-3
Liste des messages d'erreur 4-4
Écran d'autodiagnostic. 4-4
Message d'entretien 4-11
Contacter le revendeur Canon agréé local. 4-11

Chapitre 5 Annexe

Opérations multifonctionnelles 5-2
Types de papier disponibles. 5-3
Index 5-5

Préface

Nous vous remercions d'avoir porté votre choix sur la machine Canon imageRUNNER 2320/2318. Nous vous invitons à lire attentivement ce guide avant toute manipulation, afin de tirer le meilleur parti des nombreuses fonctionnalités offertes par la machine. Nous vous prions également de le conserver avec soin pour pouvoir le consulter en cas de besoin.

Présentation du guide

Conventions adoptées

Des symboles sont utilisés dans ce guide pour attirer l'attention sur les procédures, restrictions, précautions d'emploi et consignes de sécurité à observer.

AVERTISSEMENT	Point pouvant présenter un danger pour l'utilisateur si les instructions ne sont pas respectées. Ces recommandations doivent être suivies rigoureusement.
ATTENTION	Point important pour la sécurité de l'utilisateur ou qui doit être respecté pour éviter les dommages matériels. Ces recommandations doivent être suivies rigoureusement.
REMARQUE	Point important concernant le fonctionnement. À lire attentivement pour utiliser la machine correctement et éviter de l'endommager.
NOTE	Informations complémentaires concernant le fonctionnement ou les procédures. Il est conseillé de lire ces informations.

Touches utilisées dans ce guide

Les symboles et noms de touches suivants illustrent la manière dont les touches de l'afficheur tactile sont désignées dans ce guide :

Touches du panneau de commande	Exemple
[Icône de la touche]	[▼]
Icône de la touche + (Nom de la touche)	(Mode utilisateur)
[Nom de la touche]	[OK]

Illustrations utilisées dans ce guide

Les illustrations utilisées dans ce guide représentent la machine imageRUNNER 2318 équipée des périphériques en option suivants : chargeur (CRV-P2), Module de Finition interne-U2, Réceptacle supplémentaire de Finition interne-C1, Module Une Cassette-J1 et Module Une Cassette-K1.

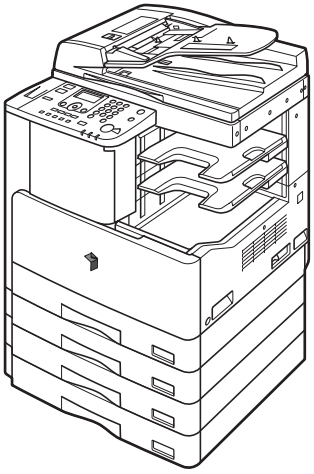

Abréviations utilisées dans ce guide

Dans ce manuel, les noms de produits et de modèles sont abrégés comme suit :

Microsoft Windows 2000 :	Windows 2000
Microsoft Windows XP :	Windows XP
Système d'exploitation Microsoft Windows Vista :	Windows Vista
Système d'exploitation Windows 7 :	Windows 7
Microsoft Windows Server 2003 :	Windows Server 2003
Microsoft Windows Server 2008 :	Windows Server 2008
Système d'exploitation Microsoft Windows :	Windows

Fonctionnement de la machine et termes utilisés dans ce guide

Cette machine optimise l'utilisation de la mémoire afin d'effectuer efficacement les opérations d'impression. Par exemple, dès qu'elle a lu l'original à copier, elle est en mesure de lire immédiatement l'original de l'utilisateur suivant. Il est également possible d'effectuer des impressions à l'aide d'une autre fonction que la copie. Sur cette machine, le déroulement de ces opérations est assez complexe et, par conséquent, il est possible que les copies ou différents types d'impression doivent attendre leur tour avant de pouvoir être effectués.

Pour éviter toute confusion lors de la lecture de ce guide, les expressions « lecture », « impression » et « copie » sont définies ci-dessous. Pour les opérations de copie, les processus de lecture des originaux et d'impression des copies peuvent être décrits comme des fonctions distinctes.

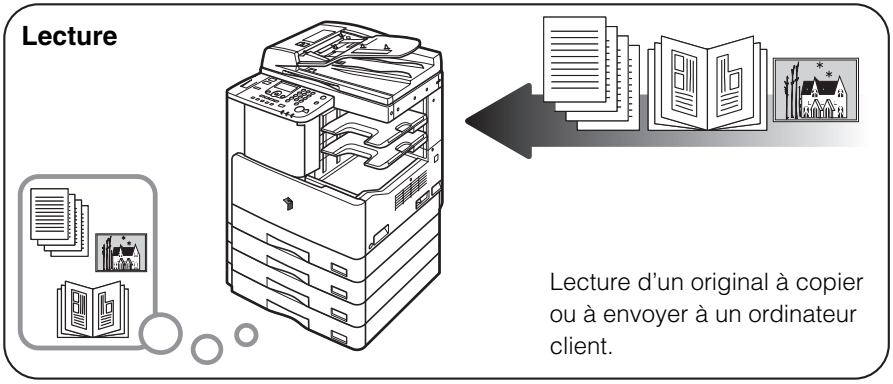

Impression

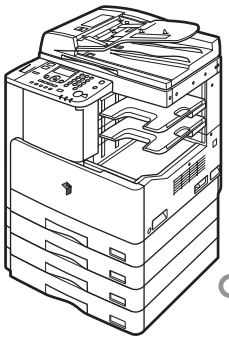

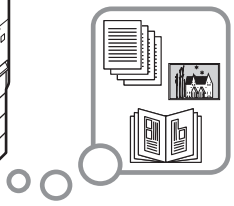

Tirage de documents tels qu'une copie ou des données envoyées à la machine par un ordinateur client.

Copie

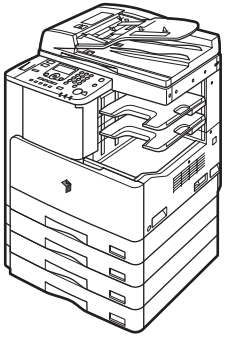

Impression de données lues à partir d'un original, suivie d'options de finition, notamment l'agrafage.

Mentions légales

Nom du produit

Les règlements e sécurité exigent que le nom du produit soit enregistré. Dans certains régions où ce produit est vendu, son enregistrement peut éventuellement s'effectuer à l'aide du (des) nom(s) suivant(s) repris entre ( ).

imageRUNNER 2320/2318 (F190600)

Directive CEM

Cet équipement est conforme aux principales exigences de la directive européenne 2004/108/CE.

Ce produit est conforme aux spécifications CEM de la directive européenne 2004/108/CE pour une alimentation secteur nominale de 230 V, 50 Hz avec une tension nominale de 220-240 V, 50/60 Hz.

L'utilisation de câbles blindés est nécessaire pour satisfaire aux exigences techniques de la directive CEM.

Faisceau laser

Ce produit est un appareil à laser de Classe 1 certifié, conformément aux normes IEC60825-1:2007 et EN60825-1:2007. Ce produit ne génère donc aucun rayonnement laser dangereux.

Le système optique étant conçu de sorte que le rayonnement émis soit confiné par les capots de protection et les capots extérieurs, le faisceau laser ne risque de rayonner hors de la machine à aucun moment du cycle de fonctionnement. Ne retirez pas les capots de protection ou les capots extérieurs, sauf indication expresse du manuel de la machine.

Lors de l'entretien ou du réglage du système optique du produit, veillez à ne placer aucun tournevis ou objet brillant sur le trajet du faisceau laser. En outre, les objets personnels, tels que les montres et les alliances, doivent être enlevés avant d'intervenir sur la machine. Le faisceau réfléchi, visible ou invisible, peut occasionner des lésions oculaires permanentes.

Les étiquettes ci-dessous sont apposées sur l'unité laser à l'intérieur de la machine et à côté de la cartouche de toner, derrière le capot avant.

D'après les normes CEI60825-1:2007 et EN60825-1:2007, ce produit correspond aux catégories suivantes :

CLASS 1 LASER PRODUCT
LASER KLASSE 1
APPAREIL Á LASER DE CLASSE 1
APPARECCHIO LASER DI CLASSE 1
PRODUCTO LÁSER DE CLASE 1
APARELHO A LASER DE CLASSE 1
LUOKAN 1 LASER-TUOTE
LASERPRODUKT KLASS 1

ATTENTION

L'utilisation de commandes, les réglages ou l'exécution de procédures autres que celles spécifiées dans le présent guide peuvent entraîner l'exposition à un rayonnement dangereux.

Programme international Energy Star

En tant que partenaire ENERGY STAR®, Canon Inc. a déterminé que cette machine satisfait les directives du programme ENERGY STAR® en matière de rendement énergétique.

Le programme international ENERGY STAR® pour l'équipement bureautique est destiné à promouvoir les économies d'énergie pour les ordinateurs et autres équipements de bureau. Il encourage le développement et la diffusion de produits équipés de fonctions réduisant la consommation d'énergie de manière efficace. Il s'agit d'un système ouvert auquel les entreprises peuvent participer de leur plein gré. Les produits concernés sont les équipements de bureau, tels que les ordinateurs, les écrans, les imprimantes, les télécopieurs et les copieurs. Les normes et les logos sont les mêmes pour tous les pays.

IPv6 Ready Logo

La pile de protocoles de communication dont dispose cette machine a reçu la certification IPv6 Ready Logo Phase-1 établie par le IPv6 Forum.

Directive DEEE

Union européenne (et EEE) uniquement.

Ce symbole indique que, conformément à la directive DEEE (2002/96/CE) et à la réglementation de votre pays, ce produit ne doit pas être jeté avec les ordures ménagères. Vous devez le déposer dans un lieu de ramassage prévu à cet effet, par exemple, un site de collecte officiel des équipements électriques et électroniques (EEE) en vue de leur recyclage ou un point d'échange de produits autorisé qui est accessible lorsque vous faites l'acquisition d'un nouveau produit du même type que l'ancien. Toute déviation par rapport à ces recommandations d'élimination de ce type de déchet peut avoir des effets négatifs sur l'environnement et la santé publique car ces produits EEE contiennent généralement des substances qui peuvent être dangereuses. Parallèlement, votre entière coopération à la bonne mise au rebut de ce produit favorisera une meilleure utilisation des ressources naturelles. Pour obtenir plus d'informations sur les points de collecte des équipements à recycler, contactez votre mairie, le service de collecte des déchets, le plan DEEE approuvé ou le service d'enlèvement des ordures ménagères. Pour plus d'informations sur le dépôt et le recyclage des produits DEEE, consultez le site www.canon-europe.com/environment.

(EEE : Norvège, Islande et Liechtenstein)

Marques

Macintosh et Mac OS sont des marques d'Apple Inc., déposées aux États-Unis et dans d'autres pays.

Windows, logo Windows, Windows Vista et logo Windows Vista sont des marques ou des marques déposées de Microsoft Corporation aux États-Unis et/ou dans d'autres pays.

Les autres noms de produits ou de sociétés cités dans le présent guide peuvent être des marques de leurs propriétaires respectifs.

Copyright

Copyright 2009 Canon Inc. Tous droits réservés.

Aucune partie de ce document ne peut être reproduite ou transmise sous quelque forme et par quelque moyen que ce soit, électronique ou mécanique, notamment par photocopie ou enregistrement, ou par tout système de stockage ou d'extraction d'informations, sans le consentement écrit préalable de la société Canon Inc.

Logiciel tiers

Logiciel tiers

A. Ce produit inclut des modules logiciels tiers. L'utilisation et la distribution de ces modules logiciels (le « LOGICIEL ») sont soumises aux conditions (1) à (9) suivantes.

(1) Vous vous engagez à respecter toutes les lois, restrictions ou réglementations en vigueur concernant le contrôle des exportations dans les pays impliqués dans le cas où ce produit qui inclut le LOGICIEL est livré, transféré ou exporté dans un autre pays.

(2) C'est aux détenteurs des droits du LOGICIEL qu'appartiennent le titre, le droit de propriété et les droits de propriété intellectuelle liés au LOGICIEL. Sauf expressément stipulé ici, les détenteurs des droits du LOGICIEL ne vous accordent aucune licence ni aucun droit, explicite ou implicite, pour toute propriété intellectuelle leur appartenant.

(3) Vous devez utiliser le LOGICIEL uniquement avec le produit Canon que vous avez acquis (le « PRODUIT »).

(4) Vous ne devez pas assigner, accorder une sous-licence, vendre, distribuer ou transférer le LOGICIEL à des tiers sans autorisation écrite préalable des détenteurs des droits du LOGICIEL.

(5) En dépit de ce qui précède, vous pouvez transférer le LOGICIEL uniquement lorsque (a) vous attribuez tous vos droits au PRODUIT et l'ensemble des droits et obligations sous les présentes conditions au cessionnaire et (b) ce cessionnaire accepte d'être lié à toutes ces conditions.

(6) Vous ne pouvez pas décompiler, faire de l'ingénierie inverse, démonter ou convertir le code du LOGICIEL sous une forme lisible par l'homme.

(7) Vous ne pouvez pas modifier, adapter, traduire, louer ou prêter le LOGICIEL, ni créer des produits dérivés basés sur le LOGICIEL.

(8) Vous n'êtes pas autorisé à supprimer le LOGICIEL ni à en effectuer des copies à partir du PRODUIT.

(9) Aucune licence ne vous est accordée pour la partie lisible par l'homme (le code source) du LOGICIEL.

B. En dépit de ce qui précède, au cas où d'autres conditions accompagnent les modules logiciels tiers, ces derniers sont soumis aux autres conditions.

Logiciel soumis à d'autres conditions

Reportez-vous à la rubrique <Logiciel soumis à d'autres conditions> pour obtenir de plus amples informations et pour obtenir les conditions de licence correspondantes.

Logiciel soumis à d'autres conditions

Ce produit contient un logiciel sous licence soumis aux conditions suivantes.

Copyright (C) 1998-2004 WIDE Project. All rights reserved.

Redistribution and use in source and binary forms, with or without modification, are permitted provided that the following conditions are met:

1. Redistributions of source code must retain the above copyright notice, this list of conditions and the following disclaimer.

2. Redistributions in binary form must reproduce the above copyright notice, this list of conditions and the following disclaimer in the documentation and/or other materials provided with the distribution.

3. Neither the name of the project nor the names of its contributors may be used to endorse or promote products derived from this software without specific prior written permission.

THIS SOFTWARE IS PROVIDED BY THE PROJECT AND CONTRIBUTORS "AS IS" AND ANY EXPRESS OR IMPLIED WARRANTIES, INCLUDING, BUT NOT LIMITED TO, THE IMPLIED WARRANTIES OF MERCHANTABILITY AND FITNESS FOR A PARTICULAR PURPOSE ARE DISCLAIMED. IN NO EVENT SHALL THE PROJECT OR CONTRIBUTORS BE LIABLE FOR ANY DIRECT, INDIRECT, INCIDENTAL, SPECIAL, EXEMPLARY, OR CONSEQUENTIAL DAMAGES (INCLUDING, BUT NOT LIMITED TO, PROCUREMENT OF SUBSTITUTE GOODS OR SERVICES; LOSS OF USE, DATA, OR PROFITS; OR BUSINESS INTERRUPTION) HOWEVER CAUSED AND ON ANY THEORY OF LIABILITY, WHETHER IN CONTRACT, STRICT LIABILITY, OR TORT (INCLUDING NEGLIGENCE OR OTHERWISE) ARISING IN ANY WAY OUT OF THE USE OF THIS SOFTWARE, EVEN IF ADVISED OF THE POSSIBILITY OF SUCH DAMAGE.

Limites de responsabilité

Les informations contenues dans ce document sont susceptibles d'être modifiées sans préavis.

À L'EXCEPTION DES GARANTIES STIPULÉES ICI, CANON INC. EXCLUT TOUTE GARANTIE, EXPLICITE OU IMPLICITE, RELATIVE AU PRÉSENT MATÉRIEL, NOTAMMENT CELLES AYANT TRAIT À L'APTITUDE À ÊTRE COMMERCIALISÉ, À LA QUALITÉ MARCHANDE, À L'ADAPTATION À UN USAGE PARTICULIER ET À L'ABSENCE DE CONTREFAÇON. CANON INC. NE POURRA EN AUCUN CAS ÊTRE TENU RESPONSABLE DES DOMMAGES DIRECTS, INDIRECTS OU ACCESSOIRES DE QUELQUE NATURE QUE CE SOIT, NI DES PERTES OU DÉPENSES RÉSULTANT DE L'UTILISATION DU PRÉSENT MATÉRIEL.

Restrictions légales relatives à l'utilisation de votre produit et des images

L'utilisation de votre produit pour lire, imprimer ou reproduire de quelque manière que ce soit certains documents, ainsi que l'utilisation des images lues, imprimées ou reproduites par votre produit peuvent être interdites par la loi et peuvent engager votre responsabilité civile et/ou pénale.
Vous trouverez ci-dessous une liste non exhaustive des documents dont la reproduction peut être interdite. Cette liste a uniquement vocation à vous servir de guide. Si vous avez un doute sur la légalité de l'utilisation de votre produit pour lire, imprimer ou reproduire de quelque manière que ce soit un document particulier et/ou sur la légalité de l'utilisation des images ainsi lues, imprimées ou reproduites, nous vous recommandons de prendre préalablement les conseils juridiques nécessaires.

- Billets de banque
- Mandats, ordres de paiement
- Bons de caisse et certificats de dépôt
- Timbres postaux (oblitérés ou non)
- Badges d'identification ou insignes
- Papiers militaires
- Effets de commerce, lettres de change, billets à ordre et chèques
- Titres de propriété et certificats d'immatriculation de véhicules
- Chèques de voyage
- Titres de restauration
- Passeports, pièces d'identité et permis de conduire
- Documents d'immigration
- Timbres fiscaux (annulés ou non)
- Certificats de valeurs mobilières (actions, obligations, etc.) et de parts sociales
- Certificats d'action
- Œuvres d'art/documents faisant l'objet d'un droit de propriété intellectuelle sans l'autorisation de leur titulaire

Consignes de sécurité

Veuillez lire ces « consignes de sécurité » attentivement avant toute manipulation de la machine. Elles sont destinées à éviter les blessures pour l'utilisateur ou toute autre personne et les dommages matériels. De plus, étant donné que cela peut provoquer des accidents ou des blessures imprévisibles, n'effectuer aucune opération qui ne soit pas expressément spécifiée dans le guide. Une mauvaise utilisation de cette machine peut provoquer des blessures et/ou des dommages importants, nécessitant des réparations non couvertes par la garantie limitée.

Installation

AVERTISSEMENT

- **Ne placez pas la machine à proximité d'alcool, de diluant ou de toute autre substance inflammable. Un contact entre de tels produits et les éléments électriques de la machine pourrait provoquer un incendie ou une électrocution.**
- **Ne placez pas sur la machine les objets ci-dessous. En effet, s'ils venaient au contact d'un élément haute tension à l'intérieur de celle-ci, ils risqueraient de provoquer un incendie ou une électrocution. Si l'un de ces objets tombe dans la machine ou si un liquide est renversé dessus, mettez immédiatement l'interrupteur principal sur Arrêt et débranchez la fiche d'alimentation de la prise secteur. Contactez ensuite le revendeur agréé Canon local.**

  - Collier ou autre objet métallique

  - Tasse, vase, pot de fleurs et autre récipient contenant de l'eau ou un liquide

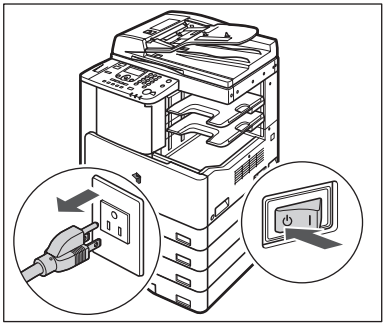

ATTENTION

- **Ne placez pas la machine sur un support instable (estrade par exemple), sur une surface inclinée ou à un endroit soumis à de fortes vibrations, car elle pourrait tomber ou se renverser, avec un risque de blessure pour l'utilisateur.**
- **Ne bloquez jamais les ouvertures d'aération de la machine. Celles-ci permettent de ventiler correctement les composants internes. Si elles sont obstruées, il y a risque de surchauffe. Ne placez jamais la machine sur une surface souple, telle qu'un sofa ou un tapis.**
- **Ne placez pas la machine à un endroit présentant l'une des caractéristiques suivantes :**
  - **Emplacement humide ou poussiéreux**
  - **Proximité avec des robinets ou de l'eau**
  - **Exposition directe à la lumière du soleil**
  - **Emplacement soumis à une température élevée**
  - **Proximité avec des flammes à l'air libre**

Alimentation électrique

AVERTISSEMENT

- **N'endommagez et ne modifiez pas le cordon électrique et ne posez pas d'objet lourd dessus. Ne tirez pas dessus non plus et ne lui imposez pas une courbure excessive, car cela provoquerait un dommage électrique suivi d'un incendie ou d'une électrocution.**
- **Éloignez le cordon de toute source de chaleur, car sa gaine risquerait de fondre, ce qui pourrait provoquer un incendie ou une électrocution.**
- **Ne branchez/débranchez pas le cordon d'alimentation avec les mains humides, car cela pourrait provoquer une électrocution.**
- **Ne branchez pas la machine sur une prise multiple ou sur une rallonge avec prise multiple, car cela pourrait provoquer un incendie ou une électrocution.**
- **Ne repliez et n'attachez pas le cordon électrique en position repliée, car cela pourrait provoquer un incendie ou une électrocution.**
- **Il y a danger d'incendie ou d'électrocution si la fiche du cordon électrique n'est pas introduite à fond dans la prise secteur.**
- **N'utilisez pas de cordon électrique autre que celui fourni avec la machine, car cela pourrait provoquer un incendie ou une électrocution.**
- **En règle générale, n'utilisez pas de rallonge. L'emploi d'une rallonge risque en effet de provoquer un incendie ou une électrocution. Si toutefois cela est inévitable, utilisez une rallonge prévue pour des tensions supérieures ou égales à 220-240 V CA. Enlevez le lien du cordon et insérez complètement la fiche dans la rallonge pour assurer une bonne connexion.**

ATTENTION

- **N'utilisez pas d'alimentation autre que celle spécifiée, car cela entraînerait un risque d'incendie ou d'électrocution.**
- **Tenez toujours la fiche du cordon pour débrancher la machine. Le fait de tirer directement sur le cordon risque d'endommager celui-ci, notamment en exposant les fils internes ou en les arrachant. Un cordon endommagé peut provoquer une fuite de courant, avec risque d'incendie ou d'électrocution.**
- **Laissez un dégagement suffisant autour de la prise secteur afin qu'il soit facile de débrancher la machine. Si la prise est obstruée par des objets, elle ne sera pas accessible en cas d'urgence.**

Manipulation

AVERTISSEMENT

- **N'essayez jamais de démonter ni de modifier la machine. Celle-ci contient des éléments haute tension et d'autres parties dont la température est extrêmement élevée ; il y aurait alors danger d'incendie ou d'électrocution.**
- **En cas de bruit inhabituel, de dégagement de fumée, de chaleur ou d'odeurs suspectes, mettez immédiatement l'interrupteur principal sur Arrêt et débranchez la machine de la prise secteur. Contactez ensuite le revendeur agréé Canon local. Le fait de continuer à utiliser la machine dans ces conditions risquerait en effet de provoquer un incendie ou une électrocution.**
- **N'utilisez pas de produit aérosol au contenu inflammable à proximité de la machine. Si le gaz qu'il contient venait au contact de l'un des composants électriques internes de la machine, il y aurait danger d'incendie ou d'électrocution.**
- **Pour éviter d'endommager le cordon électrique et de provoquer un incendie, mettez toujours l'interrupteur principal sur Arrêt et débranchez le câble d'interface avant de déplacer la machine. Sinon, vous risqueriez d'endommager le cordon ou le câble et de provoquer un incendie ou une électrocution.**
- **Ne laissez pas tomber de trombone, d'agrafe ou autre objet métallique dans la machine. Ne renversez pas non plus à l'intérieur de liquide ou de substance inflammable (alcool, benzine, diluant, etc.). En effet, s'ils venaient au contact d'un élément haute tension à l'intérieur de celle-ci, ils risqueraient de provoquer un incendie ou une électrocution. Si l'un de ces objets tombe dans la machine ou si un liquide est renversé dessus, mettez immédiatement l'interrupteur principal sur Arrêt et débranchez la fiche d'alimentation de la prise secteur. Contactez ensuite le revendeur agréé Canon local.**

ATTENTION

- **Ne placez pas d'objets lourds sur la machine, car ils risquent de se renverser ou de tomber, avec risque de blessure pour l'utilisateur.**
- **Pour éviter de vous blesser, refermez délicatement le chargeur/cache d'exposition en prenant soin de ne pas vous coincer les mains.**

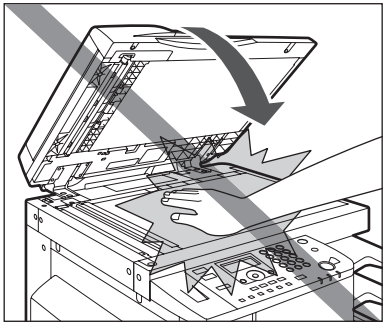

- **N'appuyez pas trop fort sur le chargeur/cache d'exposition lorsque vous utilisez la vitre d'exposition pour faire des copies d'un livre épais. Vous risqueriez d'endommager la vitre d'exposition et de vous blesser.**
- **Ne touchez pas le module de finition lorsque la machine imprime, afin d'éviter tout risque de blessure.**
- **N'approchez pas les mains, les cheveux, les vêtements, etc. de la sortie et des rouleaux du chargeur. Même lorsque la machine n'est pas en fonctionnement, les mains, les cheveux et les vêtements peuvent être agrippés en cas de démarrage soudain, provoquant de possibles blessures et dommages.**
- **Faites attention en retirant ou en alignant le papier imprimé des réceptacles de sortie, car cela pourrait être chaud et provoquer des blessures par brûlure.**
- **Ne placez pas votre main sur la section du réceptacle où s'effectue l'agrafage si un module de finition est installé, car cela pourrait entraîner des blessures.**

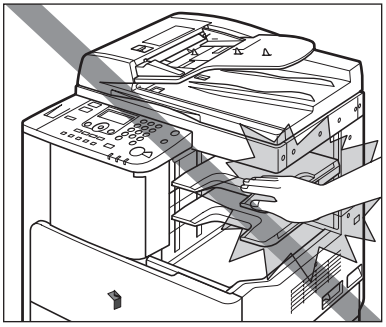

Module de Finition interne-U2

- **Mettez l’interrupteur d’alimentation du panneau de commande sur Arrêt si la machine doit rester inutilisée pendant une période prolongée, la nuit par exemple. De même, mettez toujours l’interrupteur principal sur Arrêt et débranchez la fiche secteur si vous prévoyez de ne pas l’utiliser pendant une durée plus longue (plusieurs jours de congés consécutifs, etc.).**
- **Le rayonnement laser peut être dangereux. Le système optique étant conçu de sorte que le rayonnement émis soit confiné par les capots de protection et les capots extérieurs, le faisceau laser ne risque de rayonner hors de la machine à aucun moment du cycle de fonctionnement. Lisez les remarques et instructions qui suivent concernant la sécurité.**
- **N’ouvrez jamais un capot si ce n’est pas demandé dans ce guide.**
- **Ne retirez pas les étiquettes d’avertissement apposées sur l’unité laser à l’intérieur de la machine et à côté de la cartouche de toner, derrière le capot avant.**

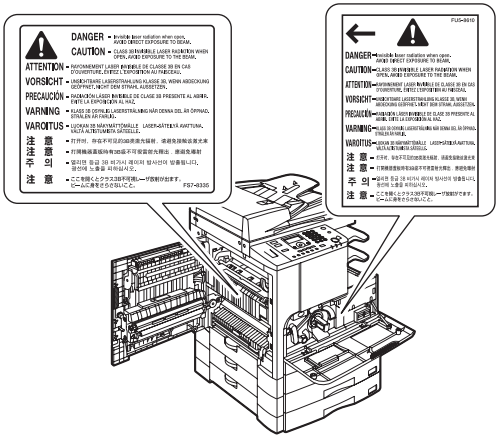

- **Si le laser n’était plus confiné à l’intérieur de la machine, il pourrait provoquer des lésions oculaires graves en cas d’exposition.**

Maintenance et inspection

AVERTISSEMENT

- **Lors du nettoyage de la machine, commencez par mettre l'interrupteur principal sur Arrêt, puis débranchez la fiche d'alimentation de la prise secteur. Dans le cas contraire, il y aurait danger d'incendie ou d'électrocution.**
- **Débranchez régulièrement la fiche de la prise secteur et nettoyez la zone située autour des broches métalliques de la fiche ainsi que la prise secteur avec un chiffon sec pour enlever toute la poussière et la saleté. Si la machine demeure branchée trop longtemps dans un local humide, poussiéreux ou enfumé, la poussière risque de s'accumuler autour de la prise et de prendre l'humidité. Cela peut entraîner un court-circuit et déclencher un incendie.**
- **Pour nettoyer la machine, prenez un chiffon imbibé d'un nettoyant doux mélangé à de l'eau. N'utilisez pas d'alcool, de benzine, de diluant ou d'autre substance inflammable. Vérifiez l'inflammabilité du nettoyant avant son utilisation. Un contact entre de tels produits et les parties haute tension de la machine pourrait provoquer un incendie ou une électrocution.**
- **De hautes tensions sont présentes dans certaines zones à l'intérieur de la machine. Lors de l'élimination d'un bourrage à l'intérieur de la machine ou de toute autre inspection interne, veillez à ce qu'aucun objet métallique (collier, bracelet, etc.) ne soit en contact avec elle pour éviter les risques de brûlure ou d'électrocution.**
- **Ne jetez pas les cartouches de toner usagées au feu, car les résidus de toner pourraient s'enflammer et occasionner des brûlures ou un incendie.**

⚠ ATTENTION

- **L'unité de fixation, l'unité recto verso et les parties environnantes à l'intérieur de la machine peuvent chauffer pendant l'utilisation. Lors de l'élimination d'un bourrage à l'intérieur de la machine ou lors de l'inspection de l'intérieur de la machine, ne touchez pas l'unité de fixage, l'unité recto verso ni les parties environnantes pour éviter les risques de brûlure ou d'électrocution.**

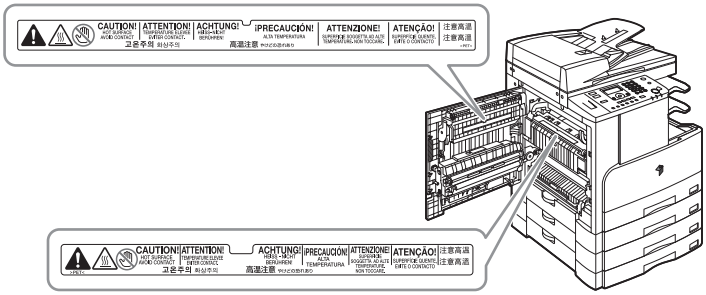

- **Lors de l'élimination d'un bourrage ou du remplacement de la cartouche de toner, veillez à ce que le toner n'entre pas en contact avec les mains ou les vêtements, car il pourrait les salir. En cas de contact, rincez immédiatement à l'eau froide. Un lavage à l'eau chaude aurait pour effet de fixer le toner et de créer une tache indélébile.**
- **Lors de l'élimination d'un bourrage à l'intérieur de la machine, dégagez doucement les feuilles afin d'éviter que du toner ne se détache du papier et ne pénètre dans les yeux ou la bouche. Si cela se produit, rincez immédiatement à l'eau froide et consultez un médecin.**
- **Lors de l'approvisionnement en papier ou de l'élimination d'un bourrage, prenez garde de ne pas vous couper avec le bord de l'original ou d'une feuille de papier.**
- **Lors du retrait d'une cartouche de toner, procédez avec précaution afin d'éviter que du toner ne soit projeté et ne pénètre dans les yeux ou dans la bouche. Si cela se produit, rincez immédiatement à l'eau froide et consultez un médecin.**
- **Ne tentez pas de démonter la cartouche de toner, sous peine de disperser le toner et de le voir pénétrer dans les yeux ou la bouche. Si cela se produit, rincez immédiatement à l'eau froide et consultez un médecin.**
- **Manipulez la cartouche de toner avec précaution. Évitez tout contact avec du toner qui sortirait de la cartouche. Si le toner entre en contact avec votre peau, lavez immédiatement la surface au savon et à l'eau froide. Si votre peau est irritée après l'avoir soigneusement nettoyée, ou en cas d'ingestion de toner, demandez immédiatement un traitement médical.**

Consommables

AVERTISSEMENT

- **Ne jetez pas les cartouches de toner usagées au feu, car les résidus de toner pourraient s'enflammer et occasionner des brûlures ou un incendie.**
- **Ne stockez pas les cartouches de toner ou le papier à des emplacements exposés à des flammes, car ils pourraient alors s'enflammer et occasionner des brûlures ou un incendie.**
- **Lorsque vous remplacez des cartouches de toner, déposez les cartouches usagées dans un sac afin d'éviter que les résidus de toner se détachent et placez-les à l'abri des flammes.**

ATTENTION

- **Conservez le toner et les autres consommables hors de portée des enfants. En cas d'ingestion, consultez immédiatement un médecin.**
- **Ne démontez pas la cartouche de toner, car de la poussière de toner pourrait se déposer sur la peau et les vêtements. En cas de contact entre le toner et les vêtements, brossez-le immédiatement. Ne lavez pas les vêtements à l'eau chaude, car le toner risquerait alors de s'incruster dans le tissus. Si du toner entre en contact avec les yeux ou la bouche, lavez immédiatement ceux-ci à l'eau froide et demandez immédiatement un traitement médical.**
- **Manipulez la cartouche de toner avec précaution. Évitez tout contact avec du toner qui sortirait de la cartouche. Si le toner entre en contact avec votre peau, lavez immédiatement la surface au savon et à l'eau froide. Si la peau est irritée après l'avoir soigneusement nettoyée, ou en cas d'ingestion de toner, demandez immédiatement un traitement médical.**

Autres points importants

AVERTISSEMENT

À l'attention des porteurs de stimulateur cardiaque :
Ce produit émet un flux magnétique de faible intensité. En cas d'anomalie à votre stimulateur cardiaque, éloignez-vous de la machine et consultez votre médecin.

Avant de commencer à utiliser la machine

1

CHAPITRE

Ce chapitre décrit ce qu'il faut savoir avant de commencer à utiliser la machine, notamment la nomenclature et les fonctions de ses différents éléments, la procédure de mise sous tension, etc.

Emplacement d'installation et manipulation 1-2
Précautions d'installation 1-2
Précautions d'emploi 1-7
Nomenclature 1-9
Vue externe 1-9
Vue interne 1-11
Panneau de commande 1-12
Équipement en option 1-14
Interrupteur principal et interrupteur du panneau de commande 1-15
Mise sous tension de l'alimentation principale. 1-15
Interrupteur du panneau de commande 1-17
Configuration de la connexion 1-18
Schéma de configuration 1-18
Connexion à une interface USB 1-19
Connexion à un réseau 1-20
Avant d'utiliser la machine comme imprimante. 1-22
Installation du pilote d'imprimante 1-22
Définition de la configuration de l'imprimante 1-24
Avant d'utiliser la fonction de lecture à distance 1-26
Installation du pilote de numérisation. 1-26
Paramètres requis pour la lecture à distance 1-28

Emplacement d'installation et manipulation

Cette section décrit les précautions dans le choix de l'emplacement d'installation et la manipulation de la machine. Nous vous conseillons de la lire avant d'utiliser cette machine.

Précautions d'installation

Évitez les conditions suivantes.

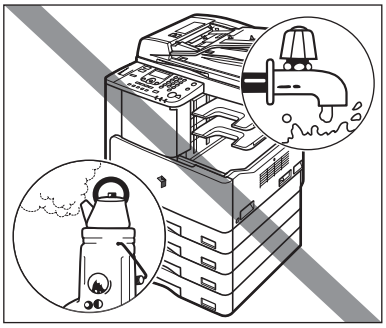

■ **Emplacements soumis à une température et une humidité extrêmes, qu'elles soient faibles ou élevées.**
Évitez par exemple la proximité immédiate avec des robinets, radiateurs, humidificateurs, climatiseurs, sources de chaleur, etc.

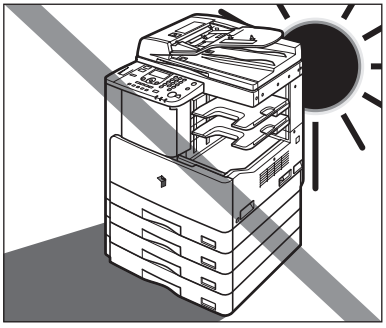

■ **Exposition directe au soleil.**
Si un tel emplacement est inévitable, protégez la machine au moyen de rideaux. Vérifiez que les rideaux ne bloquent pas les ouvertures de ventilation et n'entrent pas en contact avec le cordon d'alimentation et la prise électrique.

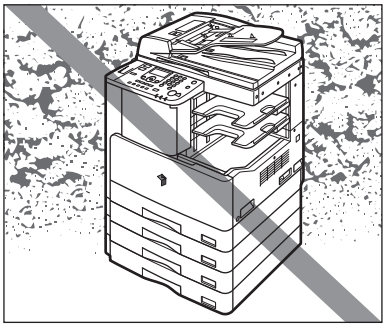

■ **Pièces mal ventilées.**

En cours de fonctionnement, la machine génère de l'ozone en faibles quantités. Bien que la sensibilité à l'ozone varie, la quantité dégagée n'est pas nocive. L'ozone peut gêner en cas d'utilisation prolongée dans une pièce peu aérée ou de réalisation d'un grand nombre de copies. Il est recommandé d'ouvrir régulièrement les portes et les fenêtres du local pour travailler dans des conditions confortables.

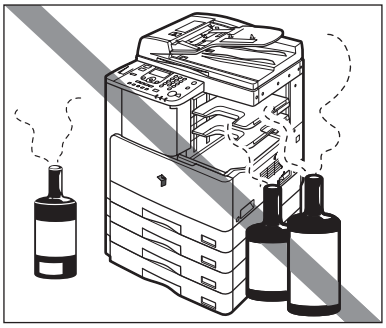

■ **Endroits où des vapeurs d'ammoniac sont dégagées.**

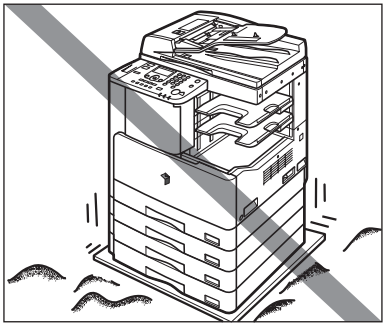

■ **Endroits soumis à des vibrations.**

Par exemple, évitez d'installer la machine sur un sol ou support instable.

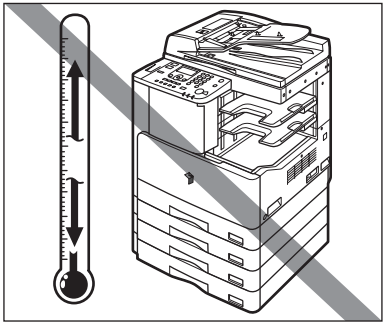

■ **Endroits soumis à de brusques variations de température.**

Des gouttelettes d'eau (condensation) peuvent se former à l'intérieur de la machine si celle-ci se trouve à l'intérieur d'un local froid qui se trouve brusquement réchauffé. Cela peut engendrer une dégradation sensible de la qualité de l'image copiée, l'impossibilité de lire correctement un original, ou encore l'absence d'image imprimée sur les copies.

- **Endroits très poussiéreux.**
- **Proximité avec des substances volatiles ou inflammables, notamment de l'alcool ou du diluant pour peinture.**
- **Proximité immédiate avec un ordinateur ou un autre appareil électronique de précision.**
  Les interférences électriques et les vibrations générées par la machine durant l'impression peuvent nuire au bon fonctionnement de ces appareils.
- **Proximité avec un téléviseur, poste de radio ou autre appareil électronique similaire.**
  La machine risque de générer des interférences gênantes pour la réception des images et du son. Branchez la fiche d'alimentation dans une prise secteur dédiée et prévoyez le plus d'espace possible entre la machine et les autres appareils électroniques.

Branchement électrique sûr

- **Branchez la machine sur une prise trifilaire standard CA mise à la masse de 220-240 V.**
- **Assurez-vous que l'alimentation de la machine est sûre et que la tension est régulière.**
- **La prise secteur doit être exclusivement réservée à l'alimentation de la machine.**
- **Ne branchez pas la machine sur une prise multiple ou sur une rallonge avec prise multiple, car cela pourrait provoquer un incendie ou une électrocution.**

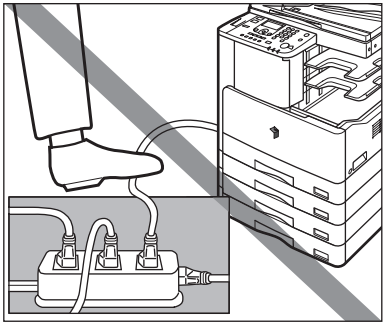

- **Marcher régulièrement sur le cordon d'alimentation ou poser un objet lourd dessus peut l'endommager. Un cordon abîmé ne doit jamais rester en service, car il risque de provoquer un accident, notamment un incendie ou une électrocution.**

Surface suffisante

■ **Prévoyez suffisamment d'espace de chaque côté de la machine afin de garantir son bon fonctionnement.**

Le Module de Finition interne-U2 et la Tablette originaux-J1 en option sont installés.

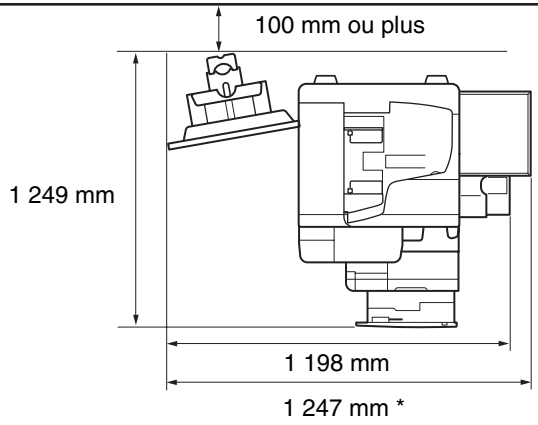

* La largeur est de 1 018 mm sans option ou de 1 247 mm si la Tablette originaux-J1 en option est installée.

Avant de déplacer la machine

- **Si vous envisagez de déplacer la machine, même sans changer d'étage, contactez au préalable votre revendeur Canon agréé local.**

- **La machine est lourde et deux personnes ou plus sont nécessaires pour la soulever. N'essayez donc pas de la déplacer vous-même, vous risqueriez de vous blesser.**

- **Lorsque vous déplacez la machine, veillez à tenir les poignées, comme indiqué ci-dessous. Sinon, vous risquez de faire tomber la machine et de vous blesser.**

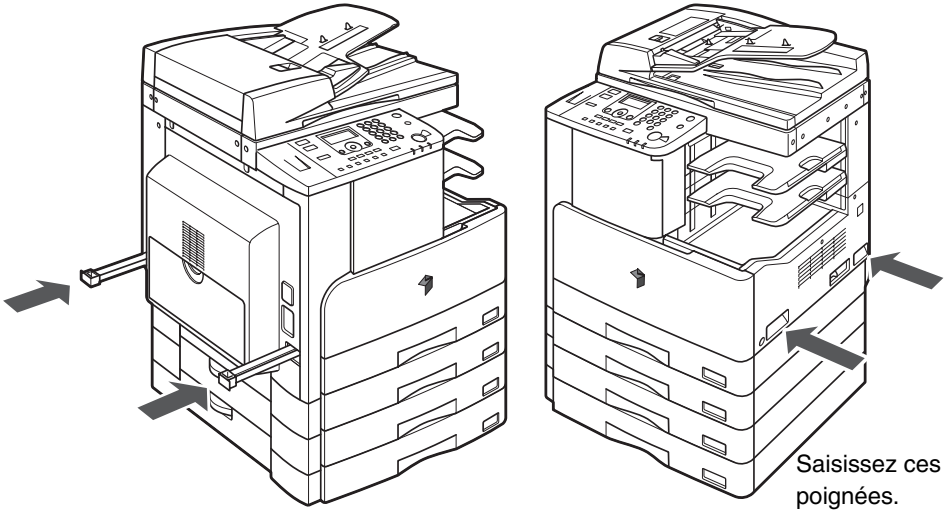

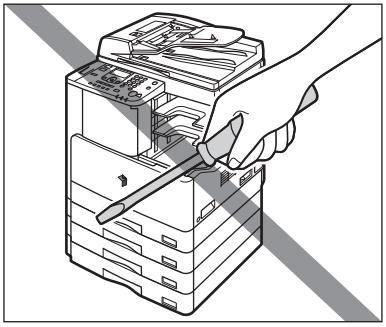

■ **N'essayez jamais de démonter ni de modifier la machine.**

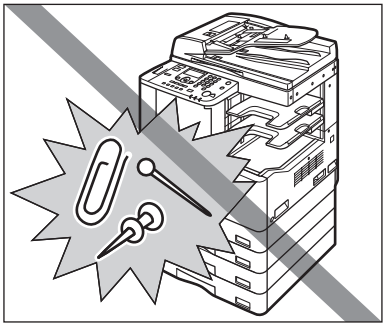

■ **Veillez à ne pas renverser de liquide et à ne pas laisser tomber d'objet (trombone, agrafes, etc.) dans la machine. Il pourrait en résulter des courts-circuits pouvant l'endommager et causer des accidents tels qu'une électrocution ou un incendie.**

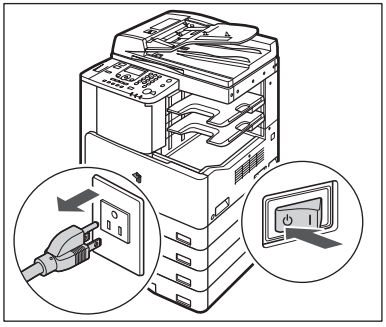

■ **En cas de bruit anormal ou de dégagement de fumée, mettez immédiatement l'interrupteur principal sur Arrêt, débranchez le cordon d'alimentation de la prise secteur et appelez votre revendeur Canon agréé local. L'utilisation de la machine dans cet état risque de provoquer un incendie ou une électrocution. Laissez un espace suffisant autour de la prise secteur pour pouvoir la débrancher en cas de nécessité.**

■ **Quand la machine est en cours de fonctionnement, ne mettez jamais l'interrupteur principal sur Arrêt et n'ouvrez pas les capots avant. Cela pourrait provoquer un bourrage.**

■ **Certains composants de la machine sont soumis à des tensions et des températures élevées. Pour vérifier l'intérieur de la machine, prenez les précautions adéquates. N'effectuez pas d'inspections qui ne sont pas décrites dans ce manuel.**

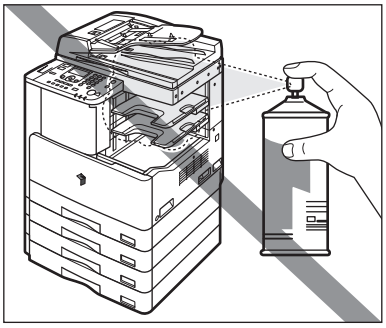

■ **N'utilisez pas de produit aérosol au contenu inflammable, notamment de la colle en aérosol, à proximité de la machine. Le produit risquerait de s'enflammer.**

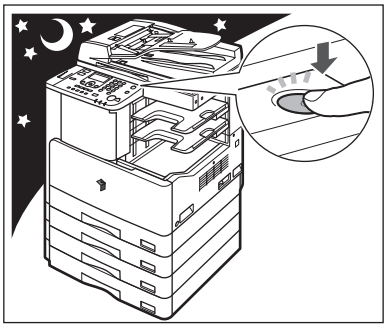

■ **Par souci de sécurité, mettez l'interrupteur du panneau de commande sur Arrêt si la machine doit rester inutilisée pendant une période prolongée, par exemple pendant la nuit. Pour plus de sécurité, lorsque la machine n'est pas utilisée pendant une période prolongée, par exemple pendant les vacances, mettez l'interrupteur principal sur Arrêt et débranchez la prise d'alimentation.**

■ **En cours de fonctionnement, la machine génère de l'ozone en faibles quantités. Bien que la sensibilité à l'ozone varie, la quantité dégagée n'est pas nocive. L'ozone peut gêner en cas d'utilisation prolongée dans une pièce peu aérée ou de réalisation d'un grand nombre de copies. Il est recommandé d'ouvrir régulièrement les portes et les fenêtres du local pour travailler dans des conditions confortables.**

Nomenclature

Cette section décrit les noms et fonctions de tous les éléments externes et internes de la machine et du panneau de commande principal. Des illustrations de la machine équipée de certains périphériques en option sont également présentées. Pour plus d'informations sur l'équipement en option, les éléments et leurs fonctions, voir le Chapitre 5, « Équipement en option », du *Guide de référence*.

Vue externe

Modèle imageRUNNER 2320 sur lequel sont installés le bac Séparateur interne-E2, le Module Une Cassette-J1 et le Module Une Cassette-K1 en option.

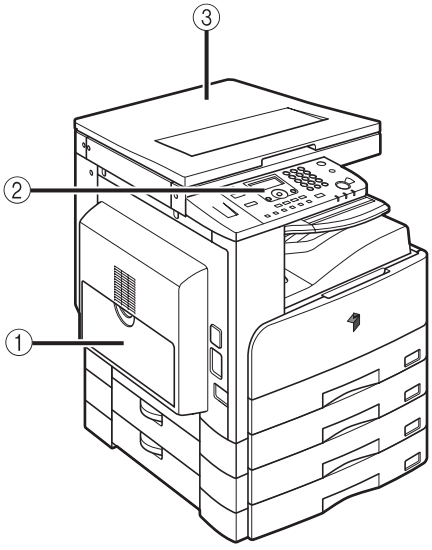

imageRUNNER 2318 avec chargeur (CRV-P2), Module de Finition interne-U2, Réceptacle supplémentaire de Finition interne-C1, Module Une Cassette-J1 et Module Une Cassette-K1 en option installés.

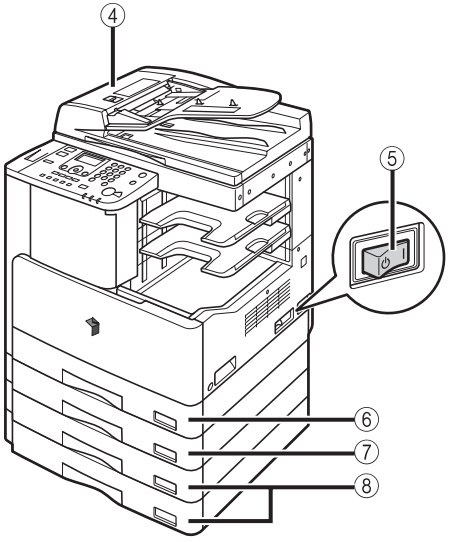

① **Plateau d'alimentation**

Utiliser le plateau d'alimentation pour introduire du papier manuellement ainsi que pour charger un format de papier non standard, par exemple des enveloppes. (Voir le Chapitre 2, « Opérations de base », du *Guide de référence*.)

② **Panneau de commande**

Comprend les touches, l'écran LCD et les indicateurs nécessaires au fonctionnement de la machine. (Voir « Panneau de commande », à la p. 1-12.)

③ **Cache d'exposition J**

Le cache d'exposition protège les originaux placés sur la vitre d'exposition.

④ **Chargeur (CRV-P2) (en option)**

Les originaux placés dans le chargeur sont automatiquement entraînés feuille par feuille vers la zone de lecture. En outre, le chargeur retourne automatiquement les originaux recto verso pour réaliser des copies recto ou recto verso.

⑤ **Interrupteur principal**

Appuyez sur le « I » de l'interrupteur pour mettre la machine sous tension. (Voir « Interrupteur principal et interrupteur du panneau de commande », à la p. 1-15.)

⑥ **Cassette 1**

Peut contenir jusqu'à 250 feuilles de papier (80 g/m^2).

⑦ **Module Une Cassette-J1 (en option)**

Peut contenir jusqu'à 250 feuilles de papier (80 g/m^2).

⑧ **Module Une Cassette-K1 (en option)**

Le Module Une Cassette-K1 offre deux sources de papier supplémentaires pour les tâches d'impression. Chacune peut contenir jusqu'à 250 feuilles de papier (80 g/m^2).

NOTE

Pour plus d'informations sur l'équipement en option qui pêut installé sur la machine, voir le Chapitre 5, « Équipement en option », du *Guide de référence*.

Vue interne

L'imageRUNNER 2318 avec chargeur (CRV-P2), Bac Séparateur interne-E2, Unité recto verso-A1, Module Une Cassette-J1 et Module Une Cassette-K1 en option installés.

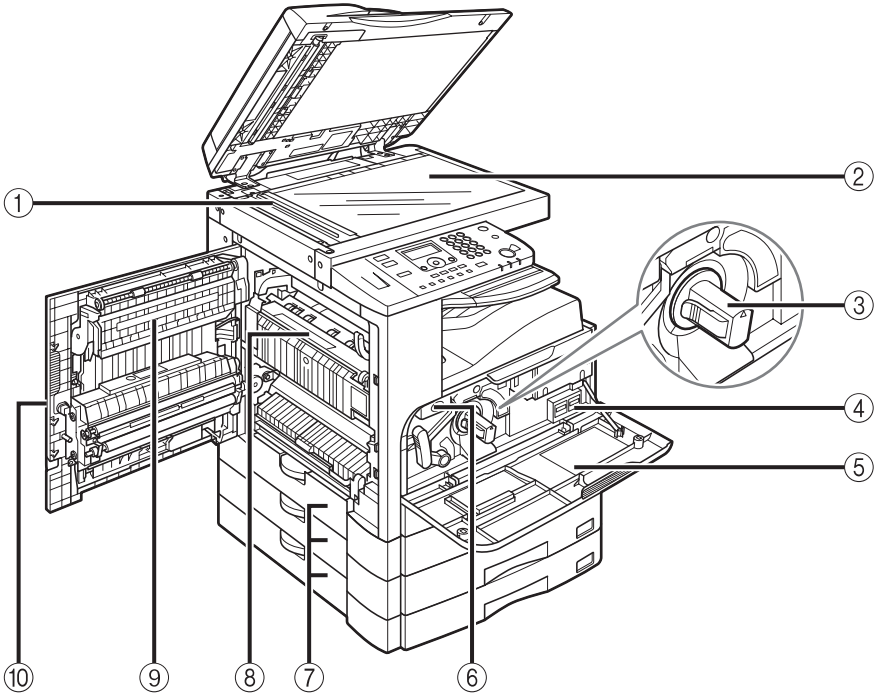

① **Zone de lecture**

Les originaux placés dans le chargeur sont lus ici.

② **Vitre d'exposition**

Placez-y les originaux lorsque vous lisez des livres, des originaux épais ou fins, des transparents, etc.

③ **Cartouche de toner**

Lorsque le toner est épuisé, retirez la cartouche de toner et remplacez-la par une nouvelle. (Voir le Chapitre 6, « Maintenance périodique », du *Guide de référence*.)

④ **Compteur**

Vous pouvez vérifier le nombre de copies ainsi que le nombre de pages imprimées par la machine.

⑤ **Capot avant**

Ouvrez ce capot pour remplacer la cartouche de toner ou l'unité du tambour.

⑥ **Unité du tambour**

Lorsque l'unité du tambour est remplie de toner usagé, remplacez-la par une nouvelle.

⑦ **Capot gauche de la cassette**

Ouvrez ces capots pour éliminer un bourrage dans les cassettes 2, 3 et 4.

⑧ **Unité de fixation**

En cas de bourrage papier dans l'unité de fixation, retirez délicatement le papier. (Voir le Chapitre 7, « Dépannage », du *Guide de référence*.)

⑨ **Unité recto verso-A1 (en option)**

L'unité recto verso permet l'utilisation du mode recto verso pour la copie et l'impression (voir le Chapitre 2, « Opérations avancées », du *Guide de la fonction copie* et le Chapitre 1, « Utilisation de la machine comme imprimante », dans le *Guide de l'impression UFR II*).

⑩ **Capot gauche**

Ouvrez ce capot pour éliminer un bourrage dans la machine.

Panneau de commande

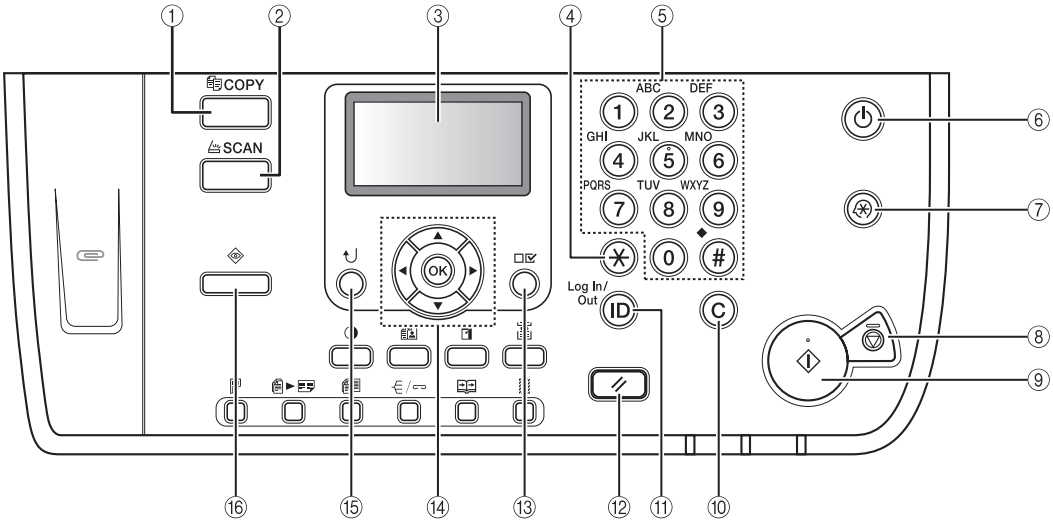

① **Touche COPY (COPIE)**

Appuyez sur cette touche pour passer en mode copie.

② **Touche SCAN (LECTURE)**

Appuyez sur cette touche pour activer la fonction lecture en réseau. (Voir le *Guide de Network ScanGear*.)

③ **Écran LCD**

Affiche des messages, des invites, du texte, des réglages, des chiffres et des graphismes lors de l'utilisation de la machine.

④ **Touche (Tonalité)**

Appuyez sur cette touche pour modifier le mode de saisie des caractères et/ou numéros sur l'écran LCD.

⑤ **Clavier numérique**

Pour saisir des caractères alphanumériques.

⑥ **Interrupteur du panneau de commande (alimentation intermédiaire)**

Appuyez sur cet interrupteur pour activer/désactiver le panneau de commande. Lorsque le panneau de commande est désactivé, la machine est en mode Veille.

⑦ **Touche (Mode utilisateur)**

Appuyez sur cette touche pour accéder au menu Fonctions supplementaire.

⑧ **Touche (Arrêt)**

Pour arrêter la copie ou la lecture.

⑨ **Touche (Début)**

Appuyez sur cette touche pour démarrer une opération.

⑩ **Touche C (Effacer)**

Appuyez sur cette touche pour effacer les valeurs ou caractères introduits.

⑪ **Touche ID (ID)**

Appuyez sur cette touche pour vous connecter/déconnecter lorsque la machine est gérée à l'aide de numéros de service ou d'ID utilisateur.

⑫ **Touche (Restauration)**

Appuyez sur cette touche pour annuler tous les réglages et revenir à l'écran d'attente.

⑬ **Touche (Réglages)**

Appuyez sur cette touche pour confirmer les réglages.

⑭ **Touches ▼, ▲, ◀ et ▶**

Utilisez les touches [▼], [▲], [◀] ou [▶] pour déplacer la position du curseur ou augmenter/réduire les valeurs.

⑮ **Touche (Retour)**

Appuyez sur cette touche pour revenir au éléments précédents dans le menu.

⑯ **Touche (Moniteur système)**

Appuyez sur cette touche pour vérifier le statut de la machine, y compris les tâches de copie et d'impression.

■ Panneau de commande (suite)

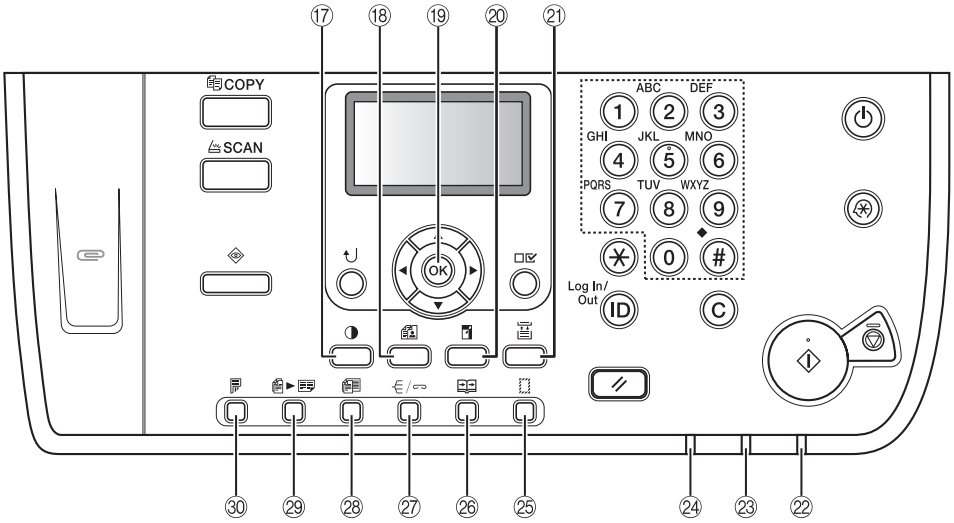

⑰ Touche (Densité)

Appuyez sur cette touche pour assombrir ou éclaircir les documents à copier.

⑱ Touche (Type d'image)

Appuyez sur cette touche pour sélectionner la qualité d'image correspondant le mieux à la qualité des originaux.

⑲ Touche OK

Appuyez sur cette touche pour confirmer et accepter les réglages.

⑳ Touche (Taux de reproduction)

Appuyez sur cette touche pour agrandir ou réduire les copies. Pour plus d'informations, voir le Chapitre 1, « Opérations de base », du *Guide de la fonction copie*.

㉑ Touche (Format papier)

Appuyez sur cette touche pour sélectionner la source de papier de votre choix.

㉒ Témoin d'alimentation principal

S'allume lorsque la machine est mise sous tension.

㉓ Témoin d'erreur

Clignote ou s'allume en rouge en cas d'erreur dans la machine.

㉔ Témoin Traitement/Données

Clignote ou s'allume en vert lorsque la machine effectue des opérations.

㉕ Touche (Effacement)

Appuyez sur cette touche pour spécifier le mode Effacement. Pour plus d'informations, voir le Chapitre 2, « Opérations avancées », du *Guide de la fonction copie*.

㉖ Touche (Page par page)

Appuyez sur cette touche pour spécifier le mode Page par page. Pour plus d'informations, voir le Chapitre 2, « Opérations avancées », du *Guide de la fonction copie*.

㉗ Touche / (Finition)

Appuyez sur cette touche pour spécifier le mode Finition. Pour plus d'informations, voir le Chapitre 2, « Opérations avancées », du *Guide de la fonction copie*.

㉘ Touche (Mélange d'originaux)

Appuyez sur cette touche pour spécifier le mode Mélange d'originaux. Pour plus d'informations, voir le Chapitre 2, « Opérations avancées », du *Guide de la fonction copie*.

㉙ Touche ▶ (Mise en page)

Appuyez sur cette touche pour spécifier le mode Mise en page. Pour plus d'informations, voir le Chapitre 2, « Opérations avancées », du *Guide de la fonction copie*.

㉚ Touche (Recto verso)

Appuyez sur cette touche pour spécifier le mode Recto verso. Pour plus d'informations, voir le Chapitre 2, « Opérations avancées », du *Guide de la fonction copie*.

Équipement en option

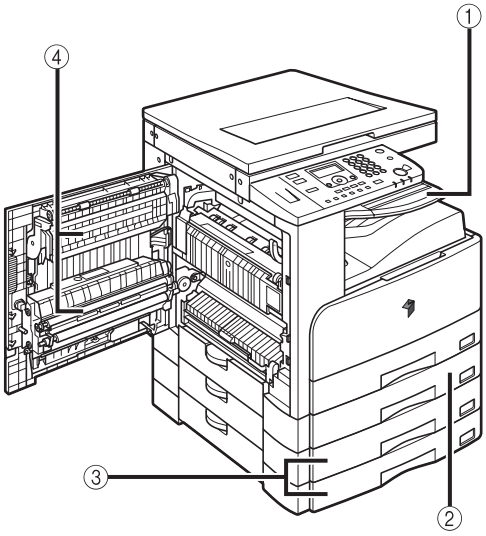

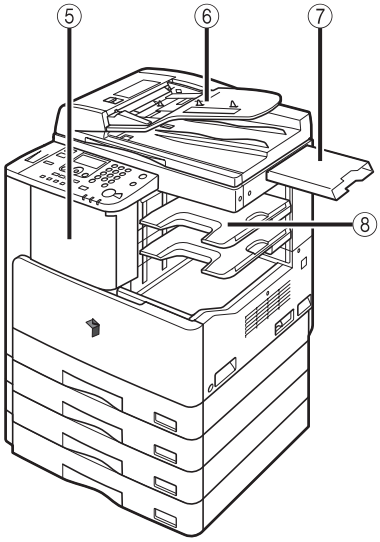

① **Bac Séparateur interne-E2**

② **Module Une Cassette-J1**

③ **Module Une Cassette-K1**

④ **Unité recto verso-A1**

⑤ **Module de Finition interne-U2**

⑥ **Chargeur (CRV-P2)**

⑦ **Tablette originaux-J1**

⑧ **Réceptacle supplémentaire de Finition interne-C1**

Interrupteur principal et interrupteur du panneau de commande

La machine est dotée de deux interrupteurs : un interrupteur principal et un interrupteur du panneau de commande.

Mise sous tension de l'alimentation principale

Cette section explique comment mettre la machine sous tension.

1 Assurez-vous que la fiche du cordon d'alimentation est correctement insérée dans la prise secteur.

AVERTISSEMENT

Ne branchez/débranchez pas le cordon d'alimentation avec les mains humides, car cela pourrait provoquer une électrocution.

2

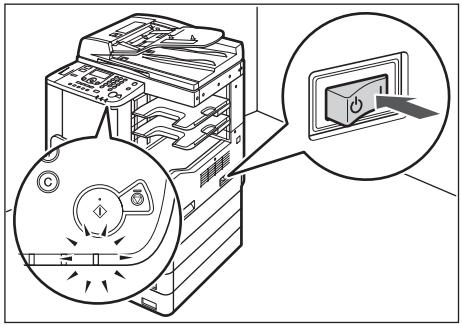

Mettez l'interrupteur principal (situé sur le côté droit de la machine) sur « I ».

L'indicateur témoin d'alimentation principal sur le panneau de commande s'allume lorsque l'alimentation principale est sous tension.

REMARQUE

- S'il ne s'allume pas, assurez-vous que la fiche du cordon d'alimentation est correctement insérée dans la prise secteur.
- Pour mettre l'alimentation principale hors tension, mettez l'interrupteur du panneau de commande sur Arrêt, puis appuyez sur le « ⏻ » de l'interrupteur principal.
- Si l'Unité de chauffage de la cassette-30 est installée, la machine passe en mode Veille lorsque vous mettez l'interrupteur du panneau de commande sur la position Arrêt alors que la machine est sous tension. Pour plus d'informations sur le mode Veille, voir le Chapitre 3, « Réglages et fonctions utiles », du *Guide de référence*. Pour plus d'informations sur la Cassette Heater Unit-34, contactez votre revendeur Canon agréé local.

3

L'écran ci-contre s'affiche jusqu'à ce que la machine soit prête à lire.

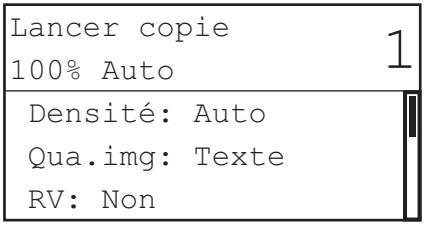

L'écran ci-contre s'affiche lorsque la machine est prête à lire.

REMARQUE

Lorsque l'interrupteur principal est mis sur Arrêt, attendez au moins 10 secondes avant de le remettre sur Marche.

NOTE

- Si le message <Saisie N°serv/passage> s'affiche, entrez votre N° de service (et votre mot de passe). (Voir le Chapitre 2, « Saisie du numéro de service et du mot de passe », du *Guide de référence*.)
- Si le message <Saisir MDP/ID util.> s'affiche, entrez l'ID utilisateur (et le mot de passe). (Voir le Chapitre 2, « Saisie du numéro de service et du mot de passe » du *Guide de référence*.)
- Les réglages de copie par défaut sont les suivants :
  - Taux de reproduction : 1/1 (100%)
  - Sélection du format papier : sélection automatique
  - Densité de copie : réglage automatique de la densité
  - Nombre de copies : 1
  - Type d'image : texte
- Les réglages par défaut de chaque fonction de copie de la machine sont déjà définis en usine, mais vous pouvez les modifier en fonction de vos besoins. (Voir le Chapitre 3, « Personnalisation des réglages », du *Guide de la fonction copie*.)
- Vous pouvez sélectionner les fonctions que vous souhaitez afficher dans l'écran d'attente lorsque vous mettez l'interrupteur principal sur Marche, en fonction du menu Fonctions supp. (Voir le Chapitre 3, « Paramètres et fonctions utiles » du *Guide de référence*.)

Interrupteur du panneau de commande

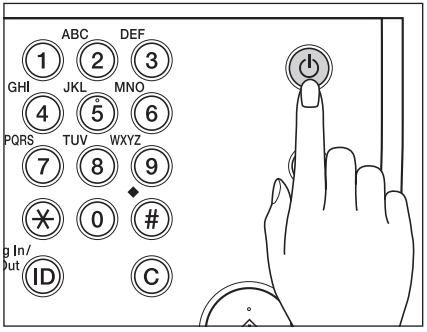

Pour mettre le panneau de commande sur Marche ou sur Arrêt, appuyez sur son interrupteur. Lorsque le panneau de commande est désactivé, la machine est en mode Veille.

Interrupteur du panneau de commande	Statut de la machine
Marche	Mode attente (Prêt à copier ou imprimer immédiatement)
Arrêt	Mode Veille

NOTE

- La machine ne passe pas en mode Veille si elle est en cours de lecture ou d'impression de documents. (Voir le Chapitre 3, « Réglages et fonctions utiles », du *Guide de référence*.)
- La machine peut recevoir et imprimer des documents provenant d'un ordinateur même lorsqu'elle est en mode Veille.

Configuration de la connexion

Cette section vous explique comment connecter la machine à un ordinateur ou un réseau, et vous décrit les types de raccordement disponibles et les câbles à utiliser.

La machine peut être connectée à un ordinateur à l'aide d'un câble USB, ou à un réseau à l'aide d'un câble réseau 10BASE-T/100BASE-TX.

REMARQUE

- Les périphériques USB externes (notamment mémoire, clavier, souris, etc.) ne sont pas pris en charge.
- Le câble USB ou le câble réseau n'est pas fourni dans l'emballage. Vous devez vous procurer un câble adapté à votre ordinateur ou votre réseau.

Schéma de configuration

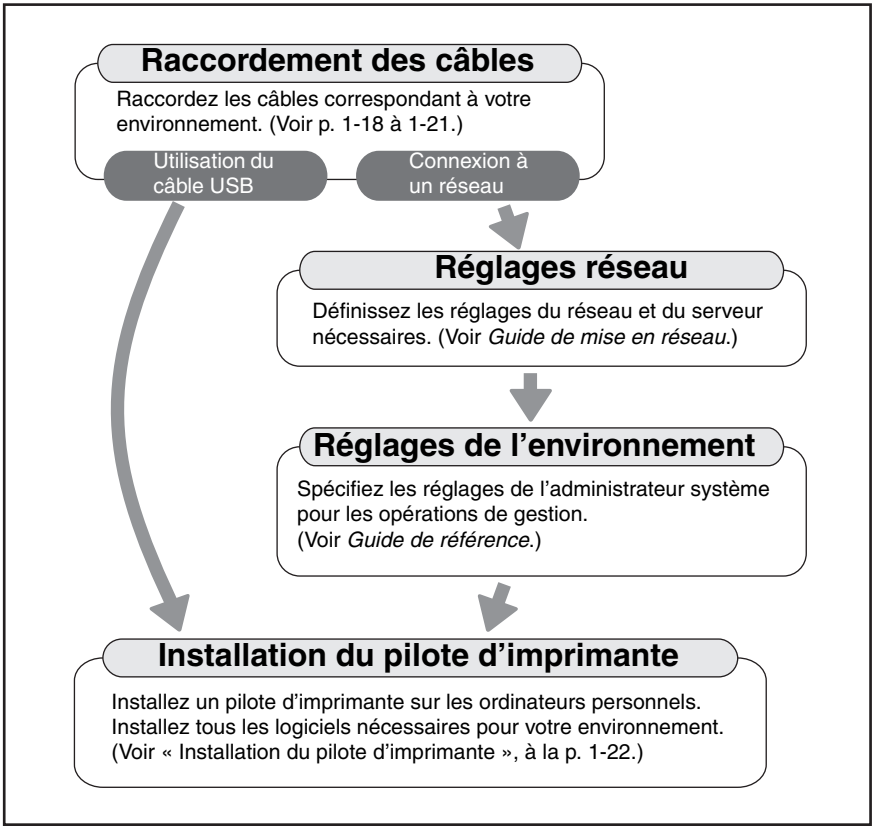

Connexion à une interface USB

À l'aide d'un câble USB, vous pouvez connecter la machine à un ordinateur équipé d'un port USB. La machine est compatible USB 2.0 high-speed*. Les pilotes, le pilote de classe USB et l'utilitaire correspondant à votre système d'exploitation de votre ordinateur doivent être installés. Pour plus d'informations sur l'installation du pilote via la connexion USB, voir Guide d'installation du pilote d'imprimante. Pour plus d'informations sur l'installation de l'utilitaire fourni sur le CD-ROM, voir « CD-ROM des logiciels utilisateur de l'UFRII LT », à la p. 1-23.

* Selon les caractéristiques du système d'exploitatioon de votre ordinateur.

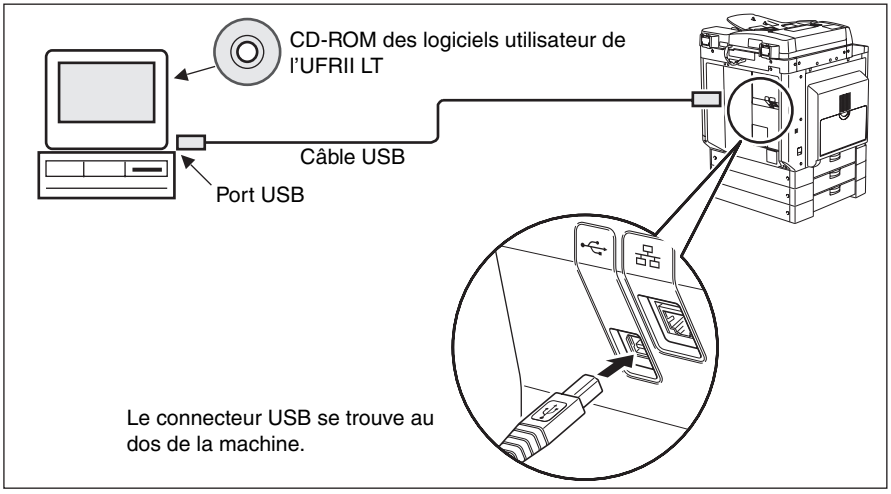

ATTENTION

- **Avant de connecter le câble USB à la machine alors que l'interrupteur principal est en position Marche, vérifiez que la ligne de terre est raccordée. Si la ligne de terre n'est pas raccordée et si vous connectez le câble USB à la machine alors que l'interrupteur principal est en position Marche, vous risquez de vous électrocuter.**
- **Si vous connectez ou déconnectez le câble USB alors que l'interrupteur principal est en position Marche, ne touchez pas les parties métalliques autour du connecteur, sinon vous risquez de vous électrocuter.**

REMARQUE

- Ne connectez pas et ne déconnectez pas le câble USB dans les cas suivants (sinon, votre ordinateur ou votre machine risquent de ne plus fonctionner normalement) :
  - Pendant l'installation du pilote
  - Pendant le démarrage de l'ordinateur
  - Pendant l'impression

- Si vous déconnectez le câble USB alors que l'interrupteur principal de l'ordinateur ou de la machine est en position Marche, attendez toujours au moins 10 secondes avant de rebrancher le câble. Si vous rebranchez le câble sans attendre, votre ordinateur ou votre machine risquent de ne plus fonctionner normalement.
- Si la machine est connectée à un ordinateur par l'intermédiaire du câble USB, vous ne pouvez pas profiter de certains utilitaires.
- Si vous connectez la machine à un ordinateur par l'intermédiaire d'un câble USB, assurez-vous que l'option <Utiliser périph. USB> (de l'écran Réglages système) est réglée sur 'Oui'. (Voir le Chapitre 4, « Réglages de l'administrateur système », du *Guide de référence*.)

NOTE

- Si la machine est connectée à un ordinateur par l'intermédiaire d'un câble USB, vous pouvez imprimer un document à partir de l'ordinateur en utilisant le pilote d'imprimante.
- Une connexion USB ne vous permet pas d'utiliser le logiciel d'administration ni la fonction de lecture en réseau.
- L'interface USB adaptée à Windows 2000/XP/Vista/Server 2003/Server 2008 est USB 2.0 Hi-Speed/USB Full-Speed (équivalent USB 1.1). Pour plus d'informations, consultez votre revendeur agréé Canon local.

Connexion à un réseau

La machine prend en charge le protocole TCP/IP, qui permet d'utiliser la machine sur un ordinateur fonctionnant sous Windows. Elle prend en charge les connexions 10BASE-T et 100BASE-TX pouvant être utilisées dans la plupart des réseaux locaux.

Utilisation d'Ethernet

Raccordez le connecteur RJ-45 de la machine au port d'un concentrateur à l'aide des types de câble suivants, en fonction de votre environnement :

- Lors de la connexion à un ordinateur muni d'un connecteur 100Base-TX : un câble réseau à paire torsadée de catégorie 5 (ou ultérieure)
- Lors de la connexion à un ordinateur muni d'un connecteur 10Base-T : un câble réseau à paire torsadée de catégorie 3 (ou ultérieure)

ATTENTION

Lors de la connexion du câble d'interface ou du câble réseau, respectez les consignes suivantes afin d'éviter toute secousse électrique.

- Éteignez l'interrupteur principal de la machine avant de débrancher le câble d'alimentation de la prise secteur. (Voir le Chapitre 1, « Avant de commencer à utiliser la machine », du *Guide de référence*.)

- Éteignez l'ordinateur, puis débranchez le câble d'alimentation de la prise secteur.

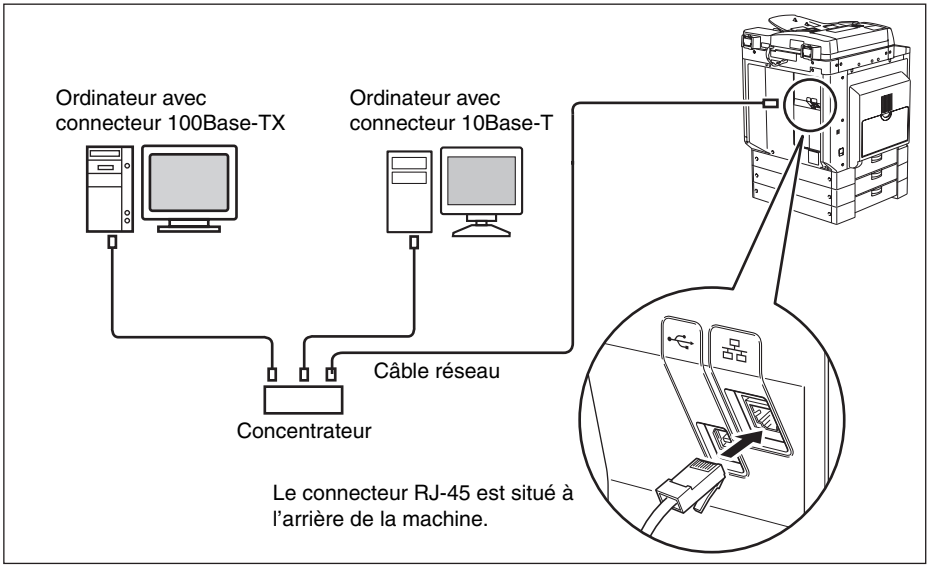

REMARQUE

Vous ne pouvez pas utiliser la machine comme répéteur, pont ou passerelle.

NOTE

- La machine peut détecter automatiquement la vitesse Ethernet (10Base-T ou 100Base-TX).
- Si vous utilisez un environnement mixte (10Base-T/100Base-TX), les périphériques sur le réseau (concentrateurs, routeurs, etc.) doivent prendre en charge cet environnement. Pour plus d'informations, consultez votre représentant Canon agréé le plus proche.
- Après avoir raccordé le câble réseau, effectuez les opérations suivantes. (Pour plus d'informations, reportez-vous aux descriptions correspondantes.)
  - Définissez les réglages d'administration du système. (Voir le Chapitre 4, « Réglages de l'administrateur système », du *Guide de référence*.)
  - Définissez les réglages réseau. (Voir *Guide de mise en réseau*.)
  - Installez le pilote d'imprimante, le cas échéant. (Voir « Avant d'utiliser la machine comme imprimante », à la p. 1-22.)

Avant d'utiliser la machine comme imprimante

Installation du pilote d'imprimante

Le pilote d'imprimante est le logiciel requis pour imprimer à partir des applications, notamment Microsoft Word/Excel/PowerPoint, etc., installées sur votre ordinateur. Le pilote d'imprimante permet aussi de configurer les réglages liés à l'impression.

Configuration système requise

Les environnements système suivants sont requis pour utiliser le pilote d'imprimante.

NOTE
Les systèmes d'exploitation pris en charge peuvent varier, selon la version du pilote d'imprimante utilisée.

■ Logiciel

- Systèmes d'exploitation :
  - Microsoft Windows 2000
  - Microsoft Windows XP
  - Microsoft Windows Vista
  - Windows 7
  - Microsoft Windows Server 2003
  - Microsoft Windows Server 2008

■ Matériel

- Ordinateur :
  - Ordinateur exécutant un des systèmes ci-dessus
- Mémoire :
  - Quantité de mémoire nécessaire pour exécuter correctement les systèmes ci-dessus

CD-ROM des logiciels utilisateur de l'UFRII LT

Le pilote d'imprimante est installé à partir du CD-ROM des logiciels utilisateur de l'UFRII LT.

■ Contenu du CD-ROM :

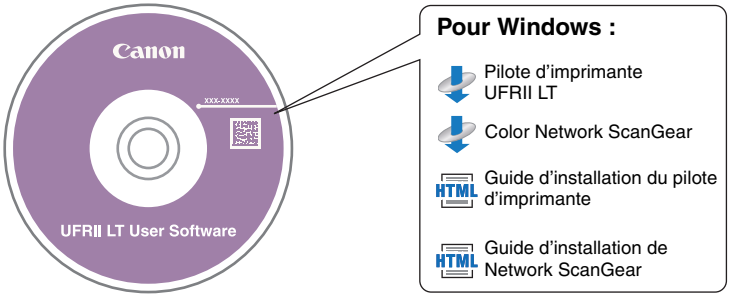

■ Pilote d'imprimante UFRII LT

Quand vous utilisez le pilote d'imprimante UFRII LT, les diverses tâches de traitement des données habituellement exécutées au sein de l'imprimante sont réparties entre l'ordinateur hôte et l'imprimante, ce qui réduit considérablement le temps d'impression. La charge de travail peut être déléguée en fonction des données à imprimer et cette optimisation accélère considérablement la vitesse d'impression.

Installation

Pour des détails sur la procédure d'installation, voir le *Guide d'installation du pilote d'imprimante*.

■ Menu du CD-ROM :

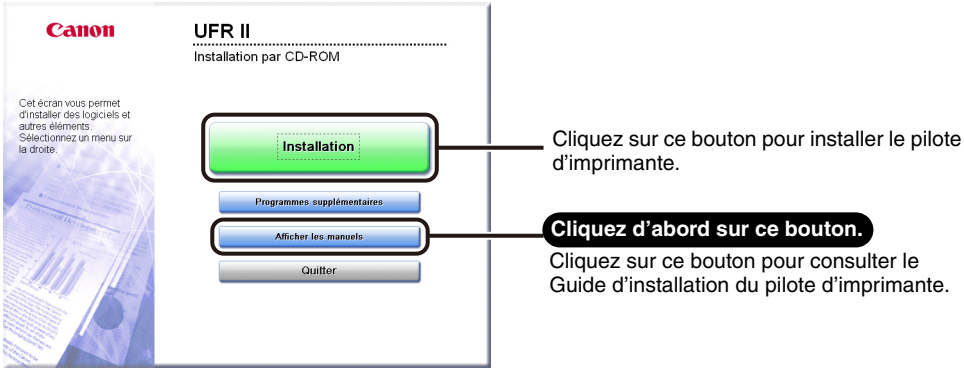

NOTE

Visualisez le *Guide d'installation du pilote d'imprimante* avant de commencer l'installation, car vous ne pourrez pas le faire pendant que l'installation est en cours.

Définition de la configuration de l'imprimante

Pour utiliser correctement les fonctions de ce produit, vous devez définir les réglages de l'imprimante à l'aide du pilote d'imprimante.

Les options de l'imprimante sont définies dans l'onglet [Paramètres du périphérique] du pilote d'imprimante.

L'écran [Paramètres du périphérique] s'affiche quand vous cliquez avec le bouton droit sur l'icône de l'imprimante que vous utilisez dans le dossier [Imprimantes] ou [Imprimantes et télécopieurs], puis que vous sélectionnez [Propriétés] et l'onglet [Paramètres du périphérique].

Pour des détails sur la procédure de configuration, voir le *Guide d'installation du pilote d'imprimante* ou l'aide en ligne.

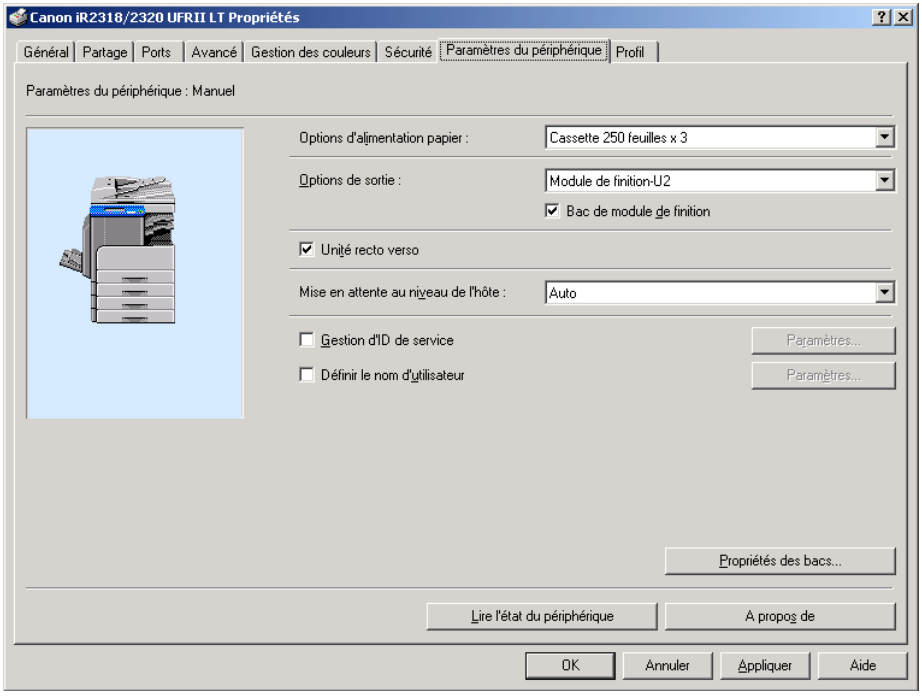

Dans l'écran [Paramètres du périphérique], cliquez sur [Lire l'état du périphérique] pour obtenir des informations sur les options installées et configurées sur le périphérique.

Si vous ne parvenez pas à obtenir l'état du périphérique, définissez manuellement la configuration souhaitée en activant les cases à cocher pertinentes ou en sélectionnant les options appropriées dans les listes.

Si vous partagez l'imprimante avec d'autres utilisateurs réseau et avez installé « Canon Driver Information Assist Service » dans le serveur d'impression, vous pouvez utiliser la fonction [Lire l'état du périphérique]. Pour plus d'informations sur la procédure d'installation de « Canon Driver Information Assist Service », voir le *Guide d'installation du pilote d'imprimante*.

Avant d'utiliser la fonction de lecture à distance

Pour utiliser ce produit comme scanner en réseau, vous devez installer le pilote de numérisation.

Installation du pilote de numérisation

La pilote de numérisation permet d'utiliser des imprimantes numériques multifonctions comme scanners sur un réseau. Les réglages liés à la lecture sont effectués via le pilote de numérisation.

Le pilote de numérisation se trouve dans le même CD-ROM que le pilote d'imprimante (logiciel utilisateur UFRII LT). Ce CD-ROM contient les éléments suivants.

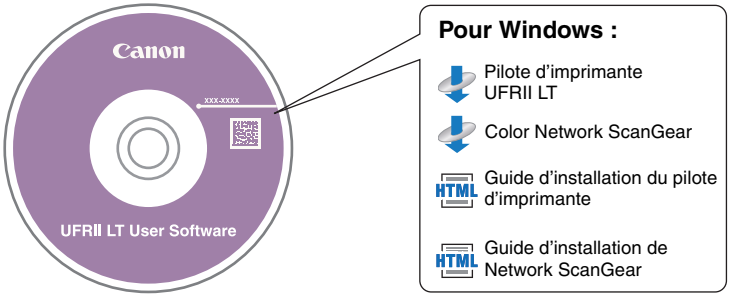

■ Color Network ScanGear

Le pilote Color Network ScanGear est nécessaire pour les applications compatibles TWAIN.

Les originaux sont lus à l'aide de ce pilote.

Exemples d'applications compatibles TWAIN :

- Adobe Photoshop
- Adobe Acrobat
- Microsoft Word/Excel/PowerPoint, etc., dans Office 2000 ou version ultérieure

Configuration système

Voici la configuration système requise pour utiliser le pilote de numérisation.

■ Logiciels:

- Systèmes d'exploitation:
  - Microsoft Windows 2000
  - Microsoft Windows XP (32 bits)
  - Microsoft Windows Vista (32 bits)
  - Windows 7 (32 bits)
  - Microsoft Windows Server 2003 (32 bits)
  - Microsoft Windows Server 2008 (32 bits)
- Applications:
  - Applications compatibles TWAIN (Adobe Photoshop, Adobe Acrobat, Microsoft Word/Excel/PowerPoint, etc., dans Office 2000 ou version ultérieure)

■ Matériel:

- Ordinateur
  - Tout ordinateur pouvant exécuter l'un des systèmes d'exploitation pris en charge
- Espace disque dur
  - Lors de l'installation : 100 Mo ou plus (recommandé)
  - Lors de la lecture : au moins deux fois le volume de données image en cours de lecture
- Mémoire principale
  - Quantité de mémoire nécessaire pour exécuter correctement les systèmes ci-dessus
- Un écran d'une résolution d'au moins 640 × 480 (800 × 600 ou plus recommandé) et capable d'afficher au moins 256 couleurs.
- Un adaptateur hôte prenant en charge le protocole TCP/IP et les communications UDP/IP via Ethernet ou le réseau en anneau à jeton.

NOTE

Lors de la lecture d'un grand nombre d'images ou d'images contenant un grand nombre de données image, il est possible qu'une erreur de mémoire insuffisante ou de perte notable de vitesse de lecture se produise. Le cas échéant, procédez de la façon suivante :

- Augmentez l'espace du disque dur en supprimant ou en traitant de manière adéquate les fichiers inutiles sur le disque dur.
- Recommencez la lecture avec une résolution moins élevée.
- Augmentez la mémoire RAM.
- Augmentez le plus possible la mémoire virtuelle.

Installation

Dans l'écran de menu du CD-ROM, vous pouvez commencer l'installation du pilote de numérisation ou afficher le *Guide d'installation de Network ScanGear*. Pour plus d'informations sur la procédure d'installation, voir le *Guide d'installation de Network ScanGear*.

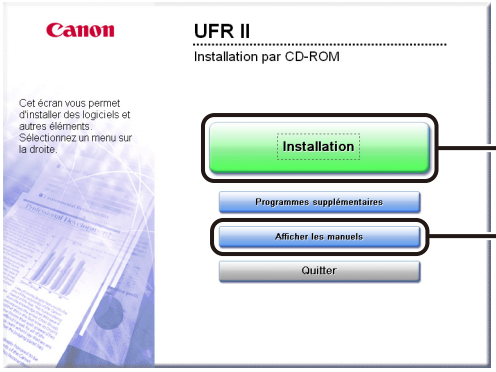

Cliquez sur ce bouton pour installer le Color Network ScanGear.

Cliquez d'abord sur ce bouton.

Cliquez sur ce bouton pour consulter le Guide d'installation de Network ScanGear.

NOTE

Affichez le *Guide d'installation de Network ScanGear* avant de procéder à l'installation. Vous ne pouvez pas afficher le *Guide d'installation de Network ScanGear* lorsque l'installation est en cours.

Paramètres requis pour la lecture à distance

Après avoir installé le pilote de numérisation, vous devez sélectionner Color Network ScanGear comme scanner à utiliser afin de pouvoir procéder à la lecture à distance.

■ Sélection du scanner en réseau que vous souhaitez utiliser

Afin de lire des documents avec Color Network ScanGear, sélectionnez le périphérique sur le réseau que vous souhaitez utiliser comme scanner à l'aide de ScanGear Tool. Étant donné qu'aucun scanner n'est sélectionné immédiatement après l'installation, cette opération doit être effectuée avant l'utilisation.

NOTE

- Pour plus d'informations sur la procédure, voir *Guide de Network ScanGear*.
- ScanGear Tool est un logiciel installé avec Color Network ScanGear.

Opérations de base

2

CHAPITRE

Ce chapitre décrit les fonctions principales et les opérations de base de la machine.

Fonctions de la machine 2-2

Mise en place des originaux 2-6

Orientation 2-6

Vitre d'exposition 2-8

Chargeur (CRV-P2) (en option) 2-10

Copie de base. 2-12

Impression de base 2-17

Lecture à distance standard 2-19

Annulation d'une tâche 2-22

Utilisation de la touche Arrêt 2-22

Utilisation de l'écran Moniteur système 2-23

Fonctions de la machine

Tous les éléments dont vous aurez jamais besoin dans une machine multitâche numérique.

L'imageRUNNER 2320/2318 offre de nombreuses possibilités d'entrée et de sortie qui peuvent considérablement améliorer votre efficacité.

Répondant aux exigences en matière de traitement des documents dans un bureau informatisé, l'imageRUNNER 2320/2318 est une machine numérique multitâche dernier cri.

Copie

Outre les fonctions de copie classiques, cette machine offre de nouvelles fonctions pratiques qui amélioreront votre productivité. Par exemple, la Mise en page permet de réduire automatiquement deux originaux et de les adapter au format de papier sélectionné et le Mélange d'originaux permet de copier des originaux de formats différents en une seule opération.

Pour plus d'informations, voir *Guide de la fonction copie*.

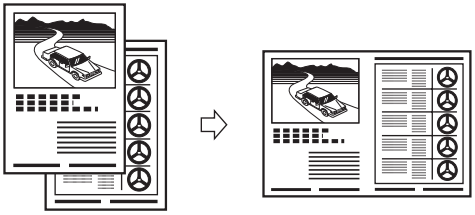

2 sur 1

Impression

Cette machine est dotée de la technologie UFRII LT (Ultra Fast Rendering II LT), qui utilise un nouvel algorithme d'impression pour réduire le traitement du fichier et optimiser le résultat.

Pour des instructions sur la configuration de la machine en tant qu'imprimante, voir le « Avant d'utiliser la machine comme imprimante », à la p. 1-22.

Pour des instructions sur l'utilisation du pilote de l'imprimante, voir *Guide du pilote d'imprimante Windows*.

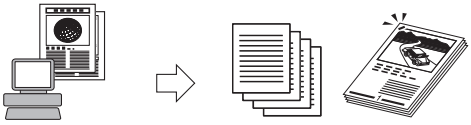

Envoi de données à partir d'un ordinateur

Impression

Interface réseau

Le kit réseau en option permet de connecter la machine imageRUNNER 2320/2318 à un réseau via Ethernet. La connexion à un réseau vous permet d'utiliser l'interface utilisateur distante.

Pour plus d'informations sur la configuration de la connexion réseau, voir *Guide de mise en réseau*.

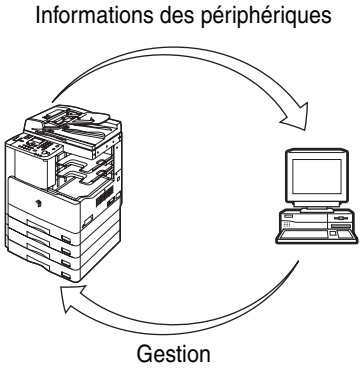

Utilisation de l'interface utilisateur distante

S'il est possible d'établir la connexion réseau, vous pouvez commander certaines fonctions, telles que la vérification de l'état de la machine et l'exécution de tâches, à partir du navigateur Web de votre ordinateur.

Une fois le port de l'interface Ethernet correctement configuré, il est possible de commander et de configurer la machine imageRUNNER 2320/2318 via l'interface utilisateur distante et le réseau. Pour plus d'informations sur la configuration du port Ethernet, voir *Guide de mise en réseau*.

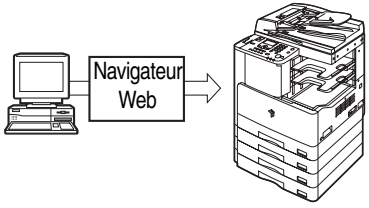

Lecture en réseau

S'il est possible d'établir la connexion réseau, la fonction de lecture en réseau vous permet d'utiliser la machine imageRUNNER 2320/2318 comme scanner ordinaire. Vous pouvez lire un document à l'aide de la machine, puis lire les données dans une application sur votre ordinateur. Pour utiliser cette fonction, la machine doit être connectée à un réseau et le logiciel Color Network ScanGear* doit être installé sur votre ordinateur.

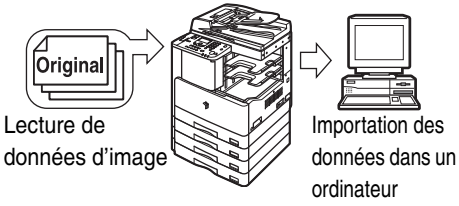

*Le logiciel Color Network ScanGear est fourni sur le CD-ROM qui accompagne la machine. Pour plus d'informations sur l'utilisation de la fonction de lecture en réseau, voir *Guide de Network ScanGear*.

Configurations polyvalentes

Le menu Fonctions supplementaire permet de définir des réglages communs à plusieurs fonctions de la machine et de personnaliser des fonctions spécifiques. (Voir *Guide de référence*.) Vous pouvez accéder à ce menu en appuyant sur la touche (Mode utilisateur).

Pour plus d'informations sur les réglages de copie, d'impression et de lecture en réseau, voir guides suivants :

-Réglages de copie : *Guide de la fonction copie*

-Réglages d'imprimante : *Guide de l'impression UFR II*

-Réglages réseau : *Guide de mise en réseau*

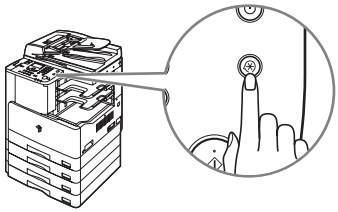

Économie d'énergie

Vous pouvez économiser efficacement de l'énergie en basculant en mode Veille.

Vous pouvez l'activer manuellement par une simple pression sur l'interrupteur du panneau de commande ou le programmer pour qu'il s'active à un moment précis. Pour utiliser à nouveau la machine, appuyez sur l'interrupteur du panneau de commande. Pour plus d'informations sur le mode Veille, voir *Guide de référence*.

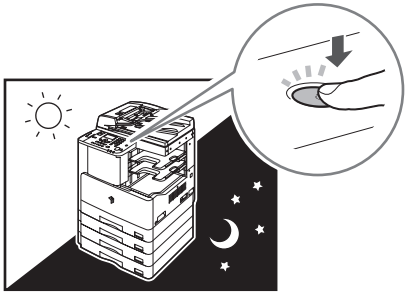

Sécurité

Vous pouvez protéger la machine contre les accès non autorisés en activant la Gestion des numéros de service. Seuls les utilisateurs qui entreront les bons numéro de service et mot de passe pourront alors utiliser la machine. (Voir *Guide de référence*.)

S'il est possible d'établir la connexion réseau, vous pouvez améliorer la sécurité de la machine en sélectionnant la fonction Gestion ID util. La fonction Gestion ID util. vous permet d'éviter tout accès non autorisé à la machine en enregistrant des ID utilisateur et des mots de passe via le logiciel d'administration. (Voir *Guide du logiciel d'administration*.)

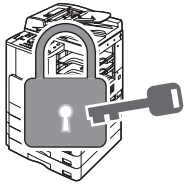

Moniteur système

Le moniteur système permet de vérifier le statut de la machine et d'annuler les tâches de copie et d'impression.

Pour des instructions sur la vérification du statut des tâches de copie et d'impression, voir *Guide de référence*.

Pour des instructions sur l'annulation d'une tâche, voir « Annulation d'une tâche », à la p. 2-22.

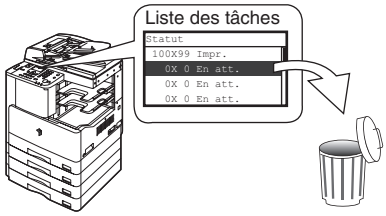

Autres fonctions utiles

Cette machine offre également les fonctions utiles suivantes.

-Sélection automatique du papier (SAP)/ Changement automatique de cassette (CAC)

(voir *Guide de référence*)

-Retour au mode standard (voir *Guide de référence*)

-Orientation automatique (voir *Guide de la fonction copie*)

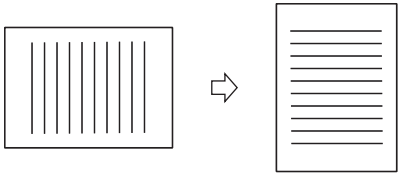

Orientation automatique

Mise en place des originaux

Placez les originaux sur la vitre d'exposition ou dans le chargeur, en fonction du format et du type d'original ainsi que du mode de copie à utiliser.

■ Vitre d'exposition

Placez les originaux sur la vitre d'exposition si vous copiez des originaux reliés (tels que les livres et les magazines), des originaux sur papier épais ou fin, ou encore des transparents.

■ Chargeur (CRV-P2) (en option)

Placez les originaux dans le chargeur lorsque vous souhaitez copier simultanément plusieurs originaux et appuyez sur (Début). La machine charge automatiquement les originaux dans la zone de lecture et les lit. Si vous effectuez des copies en mode Recto verso, les originaux recto verso peuvent aussi être automatiquement retournés et lus en tant que documents recto verso.

Orientation

Les originaux peuvent être placés dans le sens vertical ou horizontal. Alignez toujours le bord supérieur de l'original sur le bord arrière de la vitre d'exposition (près de la flèche dans le coin supérieur gauche) ou sur le bord arrière du chargeur.

Vitre d'exposition (vue du dessus)

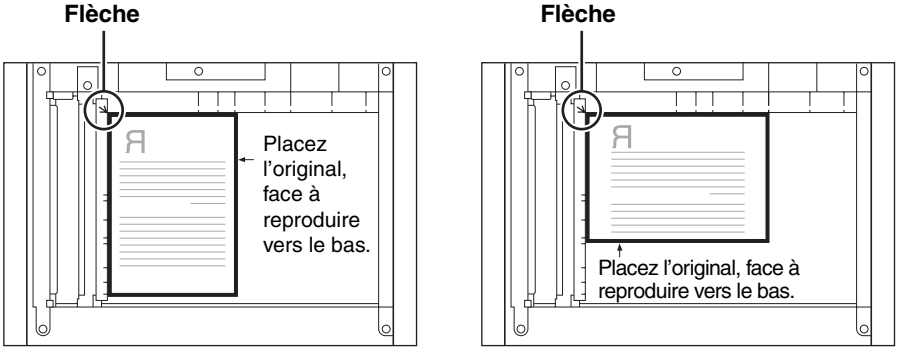

Position verticale **Position horizontale**

Chargeur (vue du dessus)

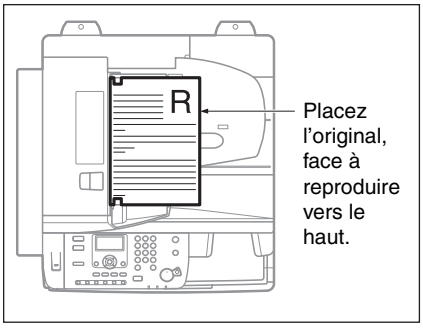

Position verticale

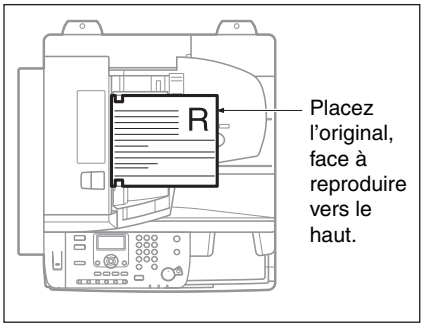

Position horizontale

NOTE

- Si le bord supérieur de l'original n'est pas aligné sur le bord arrière de la vitre d'exposition, l'original risque de ne pas être lu correctement, selon le mode de copie choisi.
- Les originaux aux formats A4 et A5 peuvent être placés verticalement ou horizontalement. Toutefois, on notera que la vitesse de lecture des originaux placés horizontalement est plus lente que celle des originaux placés en position verticale. Placez les originaux en position horizontale lorsque vous imprimez avec un taux de reproduction prédéfini, notamment lorsque vous agrandissez un original A4 ou A5 sur du papier A3. (Voir Chapitre 1, « Opérations de base », dans le *Guide de la fonction copie*.)
- Les originaux A4 et A5 placés dans le sens horizontal sont désignés sous les abréviations respectives A4R et A5R.
- Les originaux au format A3 doivent être placés dans le sens horizontal.
- Pour que l'impression à partir du chargeur en option soit orientée dans le même sens que lorsque l'original est placé sur la vitre d'exposition, placez l'original tête en bas, face à reproduire vers le haut. Cependant, si aucun format de papier approprié n'est chargé pour le mode Agrafage, l'impression subit une rotation automatique.

Vitre d'exposition

Utilisez la vitre d'exposition pour la copie d'originaux reliés (tels que les livres et les magazines), les originaux sur papier épais ou fin et les transparents. (Voir le Chapitre 1, « Opérations de base », du *Guide de la fonction copie*.) Vous devez utiliser la vitre d'exposition pour copier des cartes d'identité avec la fonction Copie carte ID. (Voir le Chapitre 2, « Opérations avancées », du *Guide de la fonction copie*.)

1

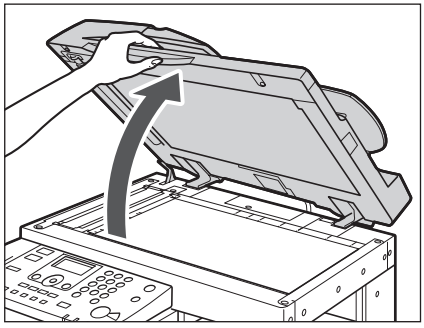

Soulevez le chargeur/cache d'exposition.

2

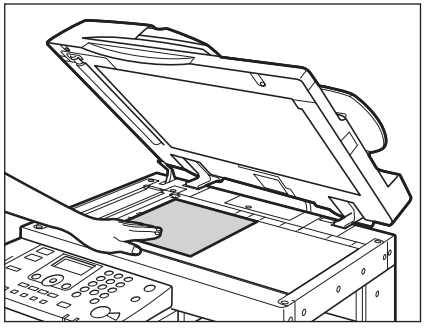

Placez l'original, face à reproduire vers le bas.

L'original à copier doit être orienté vers le bas. Alignez le bord supérieur de l'original sur le bord inférieur de la vitre d'exposition (près de la flèche dans le coin supérieur gauche).

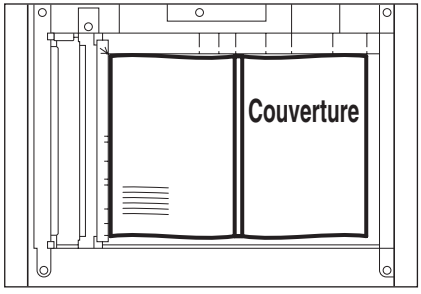

Les livres et autres originaux reliés doivent être placés comme décrit ci-dessus.

NOTE

Quand vous agrandissez un original au format A4 ou A5 en A3 , placez-le dans le sens horizontal sur la vitre d'exposition et alignez-le sur les repères A4R ou A5R, selon le cas.

3

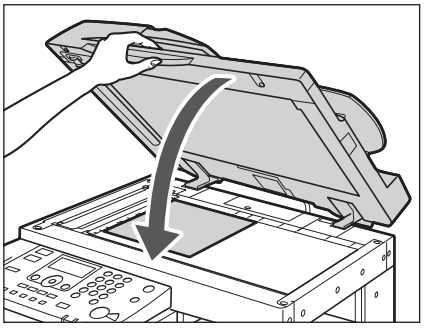

Fermez délicatement le chargeur/ cache d'exposition.

ATTENTION

- **Pour éviter de vous blesser, refermez délicatement le chargeur/cache d'exposition en prenant soin de ne pas vous coincer les mains.**
- **N'appuyez pas trop fort sur le chargeur/cache d'exposition lorsque vous utilisez la vitre d'exposition pour faire des copies d'un livre épais. Vous risqueriez d'endommager la vitre d'exposition et de vous blesser.**

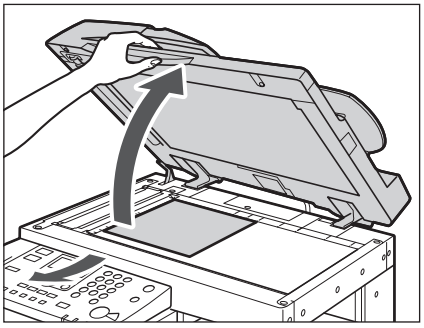

NOTE

Lorsque la lecture est terminée, soulevez le chargeur/cache d'exposition et retirez l'original de la vitre d'exposition.

Chargeur (CRV-P2) (en option)

Vous devez utiliser le chargeur si vous souhaitez copier simultanément plusieurs originaux. Avec le chargeur, la machine charge automatiquement les originaux dans la zone de lecture et les lit. Si vous effectuez des copies en mode Recto verso, les originaux recto verso peuvent aussi être automatiquement retournés et lus en tant que documents recto verso.

Vous pouvez placer les originaux suivants dans le réceptacle d'originaux du chargeur :

- Grammage :
  - 52 g/m² à 105 g/m² (37 g/m² à 52 g/m² et 106 g/m² à 128 g/m² lors de la lecture d'un document d'une seule page)
- Format :
  - A4, A4R, A3, A5 et A5R
- Capacité du réceptacle :
  - A4, A4R, A5 et A5R : 50 feuilles (80 g/m²)
  - A3 : 25 feuilles (80 g/m²)

REMARQUE

- Ne chargez pas d'originaux :
  - déchirés ou perforés ;
  - froissés, recourbés ou cornés ;
  - maintenus par des agrafes ou des trombones ;
  - à dos carboné ou risquant de ne pas être correctement entraînés ;
  - à haut degré de transparence.
- Si le même original est chargé à plusieurs reprises à partir du chargeur, il risque de se plier ou de se froisser et de ne plus pouvoir pénétrer dans la machine. Limitez le nombre de chargements répétés à un maximum de 30 fois (ce nombre peut varier, selon le type et la qualité de l'original).
- Si les rouleaux de transport sont salis par un original écrit au crayon, nettoyez le chargeur. (Voir le Chapitre 6, « Maintenance périodique », du *Guide de référence*.)
- Éliminez toujours les plis des originaux avant de les placer dans le chargeur.
- Placez les originaux un à un s'ils sont très fins (37 g/m² à 52 g/m²) ou très épais (106 g/m² à 128 g/m²).

1

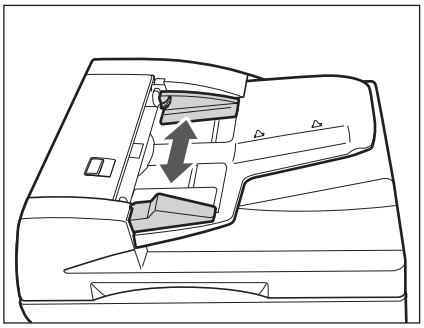

Réglez les guides coulissants en fonction du format des originaux.

2

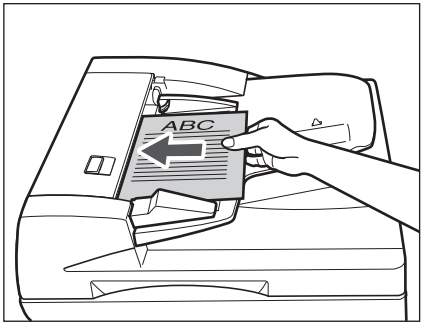

Placez soigneusement les originaux dans le réceptacle d'originaux, face à reproduire vers le haut.

Placez les originaux le plus loin possible dans le chargeur.

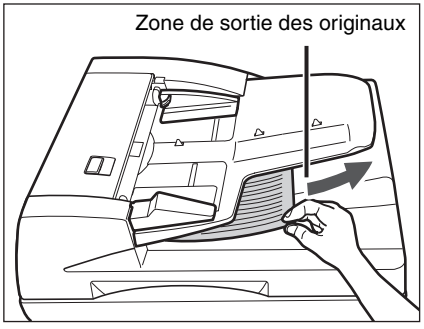

REMARQUE

- N'ajoutez et ne retirez pas d'originaux pendant la lecture.
- Lorsque la lecture est terminée, retirez les originaux déposés dans la zone de sortie des originaux afin d'éviter tout bourrage.

NOTE

- Quand vous agrandissez un original au format A4 ou A5 en A3, placez-le dans le sens horizontal.
- Les originaux lus sont éjectés vers la zone de sortie des originaux dans l'ordre de leur chargement.
- Vous pouvez placer des originaux de différents formats dans le chargeur si vous activez le mode Mélange d'originaux. (Voir le Chapitre 2, « Opérations avancées », du *Guide de la fonction copie*.)

Copie de base

Cette section présente le flux des opérations de copie de base.

NOTE

- Pour des instructions sur la mise sous tension de la machine, Voir « Interrupteur principal et interrupteur du panneau de commande », à la p. 1-15.
- Pour plus d'informations sur l'entretien périodique, voir le Chapitre 6, « Entretien périodique », du *Guide de référence*.
- La qualité d'impression peut être réduite lorsque la vitre d'exposition est sale. Gardez toujours la vitre d'exposition propre.
- Ne touchez pas le chargeur en option ou la cache d'exposition durant la copie. Des secousses au chargeur ou au cache d'exposition peuvent déformer l'image copiée.

1 Appuyez sur les touches correspondant aux messages affichés sur l'écran LCD.

Si aucun message n'est affiché, passez à l'étape 2.

● **Si le message <Saisie N°serv/passage> s'affiche :**

```
Saisie N°serv/passage
Touche ID ap. saisie
App. Code conf. qd fin
 ID service:0000001
 Mot de passe:
```

❑ Saisissez votre numéro de service (jusqu'à sept chiffres) en utilisant les touches ⓪ - ⑨ (clavier numérique).

```
Saisie N°serv/passage
Touche ID ap. saisie
App. Code conf. qd fin
 ID service:0000001
 Mot de passe:*******
```

❑ Utilisez [▼] et [▲] pour sélectionner <Mot de passe :> → saisissez le mot de passe (jusqu'à sept chiffres) en utilisant les touches ⓪ - ⑨ (clavier numérique).

❑ Appuyez sur (ID) (ID).

NOTE

Pour plus d'informations sur l'utilisation de la gestion des numéros de service, voir le Chapitre 4, « Réglages de l'administrateur système » du *Guide de référence*.

● **Si le message <Saisir MDP/ID util.> s'affiche :**

```
Saisir MDP/ID util.
Touche ID ap. saisie
Appuyer ID qd fini
 ID util. :
 Mot passe:
```

❑ Utilisez [▼] ou [▲] pour sélectionner <ID util. :> → appuyez sur [OK].

```
ID utilisateur
 User01_
 Régler
 Mode d'entrée : 12
```

❑ Entrez votre ID utilisateur à l'aide de ① - ⁺(#) (clavier numérique) → utilisez [▼] ou [▲] pour sélectionner <Régler> → appuyez sur [OK].

NOTE
Pour plus d'informations sur la saisie de caractères, voir le Chapitre 2, « Opérations de base » du *Guide de référence*.

```
Saisir MDP/ID util.
Touche ID ap. saisie
Appuyer ID qd fini
 ID util. :User01
 Mot passe:
```

❑ Utilisez [▼] ou [▲] pour sélectionner <Mot passe:> → appuyez sur [OK].

```
Mot de passe
 123456
 Régler
 Mode d'entrée : 12
```

❑ Entrez votre mot de passe utilisateur à l'aide de ① - ⁺(#) (clavier numérique) → utilisez [▼] ou [▲] pour sélectionner <Régler> → appuyez sur [OK].

NOTE
Pour plus d'informations sur la saisie de caractères, voir le Chapitre 2, « Opérations de base » du *Guide de référence*.

```
Saisir MDP/ID util.
Touche ID ap. saisie
Appuyer ID qd fini
 ID util. :User01
 Mot passe:******
```

❑ Appuyez sur (ID) (ID).

NOTE
Pour plus d'informations sur l'utilisation de la fonction Gestion ID util., voir le Chapitre 3, « Personnalisation des réglages », du *Guide du logiciel d'administration*.

2

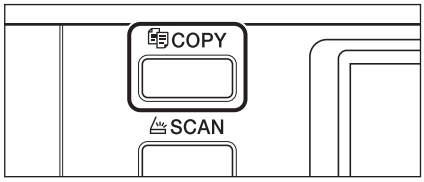

Appuyez sur COPY (COPIE).

```
Lancer copie
100% Auto                1
 Densité: Auto
 Qua.img: Texte
 RV: Non
```

L'écran d'attente correspondant à la fonction copie s'affiche.

3 Placez les originaux.

NOTE

Pour obtenir de l'aide, Voir « Mise en place des originaux », à la p. 2-6.

4

```
Lancer copie
100% Auto                1
 Densité: +1
 Qua.img: Texte
 RV: Non
```

Définissez les réglages de copie souhaités.

NOTE

Pour plus d'informations sur la définition des réglages de copie, voir le Chapitre 1, « Opérations de base », et le Chapitre 2, « Opérations avancées », du *Guide de la fonction copie*.

5

```
Lancer copie
100% Auto                5
 Densité: +1
 Qua.img: Texte
 RV: Non
```

Entrez le nombre de copies souhaité (de 1 à 99) en utilisant les touches ⓪ - ⑨ (clavier numérique).

6 Appuyez sur (Début).

● **Si l'original est placé dans le chargeur en option :**

Le tirage démarre.

❑ Passez à l'étape 7.

REMARQUE

Vous ne pouvez pas modifier les réglages du mode de copie (nombre de copies, format papier, taux de reproduction, etc.) pendant que la machine copie.

NOTE

- Si une tâche est en cours, la machine lit l'original et attend pour l'imprimer. Le tirage démarre lorsque la tâche en cours est terminée.
- Vous pouvez effectuer les réglages de copie et lire des originaux lorsque la machine est en mode d'attente, par exemple après sa mise sous tension, après l'élimination d'un bourrage ou après la fermeture d'un capot de la machine ou d'un périphérique en option. Le tirage démarre automatiquement lorsque la machine est prête.
- Si le message <Mémoire pleine> s'affiche sur l'écran LCD, divisez vos originaux en plusieurs jeux et copiez ceux-ci séparément.

● **Si l'original est placé sur la vitre d'exposition :**

```
Format de l'original
 A4
 A4R
 A3
 A5
```

❑ Appuyez sur [▼] ou [▲] pour sélectionner le format papier de l'original → appuyez sur [OK].

```
Numéris. et impression
 Terminé
 Annuler
 FeuillXCop: 0X 0/ 5
 Taux repro.: 100%
```

Le tirage démarre.

Si vous souhaitez annuler la tâche, utilisez [▼] ou [▲] pour sélectionner <Annuler> → appuyez sur [OK] → utilisez [◀] ou [▶] pour sélectionner <Oui> → appuyez sur [OK].

Il existe différentes manières d'annuler des tâches. Pour plus d'informations, voir « Annulation d'une tâche », à la p. 2-22

REMARQUE

Vous ne pouvez pas modifier les réglages du mode de copie (nombre de copies, format papier, taux de reproduction, etc.) pendant que la machine copie.

NOTE

- Vous n'êtes pas invité à choisir le format de l'original dans les cas suivants.
  - Le format de papier pour une source d'alimentation particulière a été choisi manuellement. (Voir le Chapitre 1, « Opérations de base », du *Guide de la fonction copie*.)
  - La fonction Mise en page est activée. (Voir le Chapitre 2, « Opérations avancées », du *Guide de la fonction copie*.)
  - <Eff. mode original> ou <Eff. mode Livre> est activé. (Voir le Chapitre 2, « Opérations avancées », du *Guide de la fonction copie*.)
- Si une tâche est en cours, la machine lit l'original et attend pour l'imprimer. Le tirage démarre lorsque la tâche en cours est terminée.
- Vous pouvez effectuer les réglages de copie et lire des originaux lorsque la machine est en mode d'attente, par exemple après sa mise sous tension, après l'élimination d'un bourrage ou après la fermeture d'un capot de la machine ou d'un périphérique en option. Le tirage démarre automatiquement lorsque la machine est prête.
- Si le message <Mémoire pleine> s'affiche sur l'écran LCD, divisez vos originaux en plusieurs jeux et copiez ceux-ci séparément.

7 Pour commencer la copie de l'original suivant durant l'impression de la tâche en cours, répétez les étapes 3 à 6.

REMARQUE

Vous ne pouvez pas réserver de tâche de copie s'il y a un bourrage ou que le papier n'est chargé dans aucune des cassettes ni dans le plateau d'alimentation.

NOTE

- Vous pouvez réserver jusqu'à cinq tâches de copie, y compris la tâche en cours.
- Vous pouvez définir différents modes de copie et sources d'alimentation, y compris le plateau d'alimentation, pour chaque tâche réservée. Pour plus d'informations sur l'utilisation du plateau d'alimentation, voir le Chapitre 2, « Opérations de base », du *Guide de référence*.

8 Lorsque la copie est terminée, retirez les originaux.

9 Si vous sélectionnez la fonction Gestion des numéros de service ou Gestion ID util., appuyez sur ⓘ (ID).

NOTE

- Pour plus d'informations sur l'utilisation de la Gestion des numéros de service, voir le Chapitre 4, « Réglages du gestionnaire système », du *Guide de référence*.
- Pour plus d'informations sur l'utilisation de la fonction Gestion ID util., voir le Chapitre 3, « Personnalisation des réglages », du *Guide du logiciel d'administration*.

Impression de base

Cette section présente le flux des opérations d'impression de base.

NOTE

- Pour des instructions sur la mise sous tension de la machine, Voir « Interrupteur principal et interrupteur du panneau de commande », à la p. 1-15.
- Pour imprimer à partir d'un ordinateur, vous devez effectuer des réglages sur la machine et installer le pilote d'imprimante sur l'ordinateur. Pour des instructions sur la définition de la configuration de la machine, voir « Configuration de la connexion », à la p. 1-18 et « Avant d'utiliser la machine comme imprimante », à la p. 1-22. Pour des instructions sur l'installation du pilote de l'imprimante, voir *Guide d'installation du pilote d'imprimante*.
- Le mode Impression recto verso n'est disponible que lorsque l'Unité recto verso-A1 en option est installée.
- Pour lancer une impression recto verso depuis un ordinateur connecté à la machine à l'aide d'un câble USB, vous devez activer l'Unité recto verso-A1 dans le pilote d'imprimante. Pour obtenir de l'aide, voir le Chapitre 1, « Utilisation de la machine comme imprimante », du *Guide de l'impression UFR II*.
- Vous pouvez choisir les réglages par défaut de l'imprimante sur la machine à partir du menu Fonctions supplementaire. Pour plus de détails, voir le Chapitre 1, « Utilisation de la machine comme imprimante », du *Guide de l'impression UFR II*.

1 Sur le bureau de l'ordinateur, ouvrez le document à imprimer à partir de l'application.

2 Accédez au menu [Fichier] → [Impression].

La boîte de dialogue [Impression] s'affiche.

NOTE

La procédure d'affichage de la boîte de dialogue [Impression] peut varier, selon l'application utilisée.

3 Dans la boîte de dialogue [Impression], choisissez votre imprimante à partir de [Nom] → effectuez les réglages d'impression selon vos préférences.

Pour obtenir de l'aide, voir *Guide du pilote d'imprimante Windows*.

4 Cliquez sur [OK] pour lancer l'impression.

Le tirage démarre.

Lecture à distance standard

La lecture à distance est une méthode de lecture qui permet de charger les lectures dans une application compatible TWAIN (Adobe Photoshop, Adobe Acrobat et Microsoft Word/Excel/PowerPoint 2000 ou versions ultérieures, par exemple). Cette section décrit les opérations de lecture à distance standard.

REMARQUE

- Une application compatible TWAIN est nécessaire pour procéder à la lecture à distance.
- Avant de lire à distance vos originaux, vous devez configurer la machine et installer le pilote de numérisation sur l'ordinateur. Pour plus d'informations, voir « Configuration de la connexion », à la p. 1-18 et « Avant d'utiliser la fonction de lecture à distance », à la p. 1-26.

NOTE

- Pour plus d'informations sur la mise sous tension de la machine, voir « Interrupteur principal et interrupteur du panneau de commande », à la p. 1-15.
- La qualité des lectures peut diminuer si la vitre d'exposition est sale. Veillez à maintenir la vitre d'exposition propre.
- Ne touchez pas le chargeur en option ou le cache d'exposition lors de la lecture. Si vous faites bouger le chargeur ou le cache d'exposition, l'image lue risque d'être floue.
- Pour plus d'informations sur l'utilisation de la fonction de lecture à distance, voir *Guide de Network ScanGear*.

1 Appuyez sur les touches appropriées en fonction des messages affichés sur l'écran LCD.

Si aucun message n'est affiché, passez à l'étape 2.

● **Si le message <Saisie N°serv/passage> s'affiche :**

❑ Entrez le numéro de service et le mot de passe.

Pour obtenir de l'aide, voir à l'étape 1 de la section « Copie de base », à la p. 2-12.

● **Si le message <Saisir MDP/ID util.> s'affiche :**

❑ Entrez l'ID utilisateur et le mot de passe.

Pour obtenir de l'aide, voir à l'étape 1 de la section « Copie de base », à la p. 2-12.

2 Appuyez sur SCAN (LECTURE).

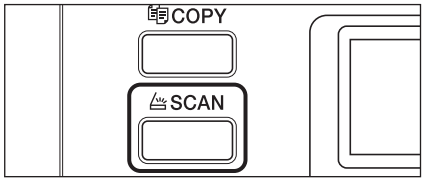


```
Numérisation
Machine prête à lire
(En ligne)
```

L'écran d'attente correspondant à la fonction lecture s'affiche.

3 Placez vos originaux.

NOTE
Pour obtenir de l'aide, Voir à la section « Mise en place des originaux », à la p. 2-6.

4 Si vous utilisez la fonction de lecture pour la première fois après avoir installé le pilote, sélectionnez Color Network ScanGear comme scanner à utiliser.

5 Ouvrez une application compatible TWAIN sur le bureau de votre ordinateur.

6 Sélectionnez la commande pour démarrer la lecture (par exemple, [Nouvelle lecture] ou [Obtenir]).

La fenêtre principale de Color Network ScanGear s'affiche.

NOTE
Pour obtenir de l'aide, consultez la documentation qui accompagne votre application.

7 Définissez les réglages de lecture en fonction de vos besoins.

NOTE
Pour obtenir de l'aide, voir *Guide de Network ScanGear*.

8 Cliquez sur [Lecture].

La lecture démarre.

Une fois la lecture terminée, la fenêtre principale de Color Network ScanGear se ferme et l'image lue est transférée à l'application.

REMARQUE

- Après avoir cliqué sur [Lecture], n'effectuez aucune autre opération dans la fenêtre principale de Color Network ScanGear tant que la boîte de dialogue affichant la progression de la lecture est ouverte.
- Si Color Network ScanGear ne se ferme pas automatiquement après la lecture, cliquez sur [ ] (quitter) pour la fermer.
- Veillez à fermer la fenêtre principale de Color Network ScanGear avant de quitter l'application.

9 Une fois la lecture terminée, retirez vos originaux.

10 Si vous sélectionnez la fonction Gestion des numéros de service ou Gestion ID util., appuyez sur (ID) (ID).

NOTE

- Pour plus d'informations sur l'utilisation de la gestion des numéros de service, voir le Chapitre 4, « Réglages de l'administrateur système » du *Guide de référence*.
- Pour plus d'informations sur l'utilisation de la fonction Gestion ID util., voir le Chapitre 3, « Personnalisation des réglages », du *Guide du logiciel d'administration*.

Annulation d'une tâche

Il existe différentes manières d'annuler une tâche. Cette section décrit l'utilisation de la touche Arrêt et de l'écran Moniteur système.

NOTE
Plusieurs copies/impressions peuvent encore sortir après que vous ayez annulé une tâche.

Utilisation de la touche Arrêt

Vous pouvez annuler une copie, une impression ou une lecture à distance à l'aide de la touche Arrêt.

1 Appuyez sur (Arrêt).

- **Si la machine ne traite qu'une seule tâche :**
  - ❑ Passez à l'étape 4.
- **Si plusieurs copies ou impressions ont été lancées :**
  - ❑ Passez à l'étape 2.

2

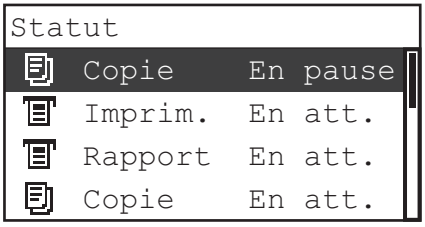

Utilisez [▼] ou [▲] pour sélectionner la tâche à annuler → appuyez sur [OK].

NOTE
- La tâche actuelle apparaît en premier sur l'écran Statut.
- L'écran LCD peut afficher les caractères en code ASCII. Si vous utilisez d'autres codes de caractères, leur affichage sur l'écran LCD risque d'être incohérent.
- Les messages affichés à l'écran Statut sont les suivants :
  - <Impr.> = tâche en cours
  - <En pause> = tâche en cours qui a été temporairement arrêtée en appuyant sur la touche (Arrêt).
  - <En att.> = travaux en attente

3

```
Détails statut tâche
 Annuler
 Statut: En pause
 ID service: 0000001
 Type: Copie
```

Utilisez [▼] ou [▲] pour sélectionner <Annuler> → appuyez sur [OK].

L'écran Annuler s'affiche.

4

```
Annuler?

 Oui      Non
```

Utilisez les touches [◀] et [▶] pour sélectionner <Oui> → appuyez sur [OK].

La tâche est annulée.

NOTE

- Si vous ne souhaitez pas annuler la tâche, appuyez sur [◀] ou [▶] pour sélectionner <Non> → appuyez sur [OK].
- Si vous appuyez sur (Arrêt) alors que la machine lit un original inséré dans le chargeur en option, cela peut provoquer un bourrage papier. Pour plus d'informations sur l'élimination des bourrages papier dans le chargeur en option, voir le Chapitre 7, « Dépannage », du *Guide de référence*.
- Il est impossible de sélectionner et d'annuler plusieurs tâches à la fois. Sélectionnez et annulez les tâches une à une.

Utilisation de l'écran Moniteur système

Vous pouvez annuler une tâche à partir de l'écran Moniteur système durant l'impression ou lorsqu'elle est en attente d'exécution.

1 **Appuyez sur (Moniteur système).**

L'écran du moniteur système apparaît sur l'affichage LCD.

2

```
Vérif. statut système
 Périphérique
 Copie
 Impression
 Informations réseau
```

Utilisez les touches [▼] et [▲] pour sélectionner <Copie> ou <Impression> → appuyez sur [OK].

Si vous sélectionnez <Copie>, l'écran Statut copie/Journal s'affiche.

Si vous sélectionnez <Impression>, l'écran Statut impr./Journal s'affiche.

3

```
Statut copie/Journal
 Statut
 Journal
```

Appuyez sur [▼] ou [▲] pour sélectionner <Statut> → appuyez sur [OK].

L'écran Statut s'affiche.

4

```
Statut
 100X99 Impr.
   0X 0 En att.
   0X 0 En att.
   0X 0 En att.
```

Appuyez sur [▼] ou [▲] pour sélectionner la tâche que vous souhaitez annuler → appuyez sur [OK].

S'il n'existe qu'une seule tâche, appuyez simplement sur [OK].

L'écran Détails statut tâche s'affiche.

NOTE

- La tâche actuelle apparaît en premier sur l'écran Statut.
- L'écran LCD peut afficher les caractères en code ASCII. Si vous utilisez d'autres codes de caractères, leur affichage sur l'écran LCD risque d'être incohérent.
- Les messages affichés à l'écran Statut sont les suivants :
  - <Impr.> = tâche en cours
  - <En pause> = tâche en cours qui a été temporairement arrêtée en appuyant sur la touche (Arrêt).
  - <En att.> = travaux en attente

5

```
Détails statut tâche
 Annuler
 Statut: En att.
 ID service: 0000001
 Nom utilis.:
```

Appuyez sur [▼] ou [▲] pour sélectionner <Annuler> → appuyez sur [OK].

L'écran Annuler s'affiche.

6

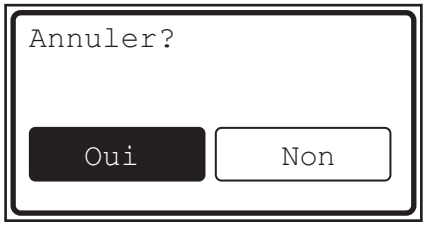

Appuyez sur [◀] ou [▶] pour sélectionner <Oui> → appuyez sur [OK].

Si vous ne souhaitez pas annuler la tâche sélectionnée, sélectionnez <Non> pour revenir à l'écran précédent.

La tâche sélectionnée est annulée.

Répétez les étapes 4 et 6 pour annuler une autre tâche.

NOTE

- Il est impossible de sélectionner et d'annuler plusieurs tâches à la fois. Sélectionnez et annulez les tâches une à une.
- L'écran LCD peut afficher les caractères en code ASCII. Si vous utilisez d'autres codes de caractères, leur affichage sur l'écran LCD risque d'être incohérent.

7 Appuyez sur [//] (Restauration) pour revenir à l'écran d'attente.

Maintenance périodique

3
CHAPITRE

Ce chapitre explique comment charger du papier, effectuer une maintenance périodique et remplacer les consommables, comme les cartouches de toner et d'agrafes.

Cassettes 3-2
Chargement de papier 3-2
Modification du format papier d'une cassette 3-6
Remplacement du toner 3-10

Cassettes

Cette section explique la procédure d'approvisionnement en papier des cassettes.

NOTE

- Les formats suivants peuvent être chargés dans les cassettes 1, 2, 3 et 4 : A4, A4R, A3 et A5
- La cassette 2 peut être ajoutée en installant le Module Une Cassette-J1 ou -K1 en option.
- La cassette 3 (et 4) peut être ajoutée en installant le Module Une Cassette-K1 en option.
- Pour plus d'informations sur les types de papier qui peuvent être chargés dans les cassettes, voir le « Types de papier disponibles », à la p. 5-3.

Chargement de papier

Un message vous invitant à charger du papier s'affiche sur l'écran LCD et le témoin d'erreur clignote en rouge dans les cas suivants.

- Une des cassettes est vide.
- Une cassette n'est pas complètement logée dans la machine. Vérifiez que la cassette est correctement installée.
- Une cassette est ouverte, même si le papier est chargé dedans.

```
Mettre du papier
100%  1 ⊔ A4
 Densité: Auto
 Qua.img: Texte
 RV: Off
```

ATTENTION

Lors de l'approvisionnement en papier, veillez à ne pas vous couper avec le bord des feuilles.

REMARQUE

- Ne chargez pas de formats non standard dans les cassettes.
- N'utilisez pas les types de papier suivants dans les tiroirs, sous peine de provoquer des bourrages :
  - Papier recourbé ou froissé
  - Papier léger : moins de 64 g/m^2 environ
  - Transparents
  - Enveloppes
  - Étiquettes

- Papier sur lequel des images couleur ont été imprimées (ne copiez pas non plus sur son verso)
- Feuille imprimée avec une imprimante à transfert thermique (ne copiez pas non plus sur son verso)

• Déramez la pile de papier avant de la charger et alignez ses bords sur une surface plane.
• N'introduisez jamais de feuilles ou d'autres objets dans les parties de la cassette non occupées par la pile de papier. Cela pourrait provoquer un bourrage.

NOTE
• Si un message vous invite à remettre du papier avant la fin du tirage, les impressions restantes sont automatiquement effectuées après la recharge en papier adéquat. Si vous choisissez une autre cassette, les impressions restantes sont effectuées quand vous appuyez sur [OK].
• Pour annuler l'impression, appuyez sur (Arrêt).

1

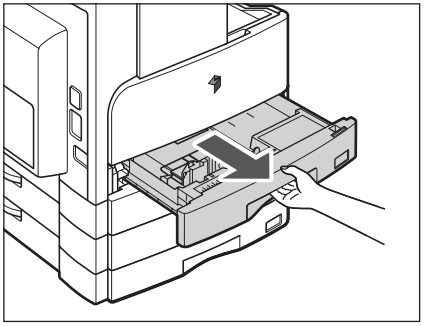

Saisissez la poignée de la cassette et tirez-la vers vous jusqu'à ce qu'elle vienne en butée.

2

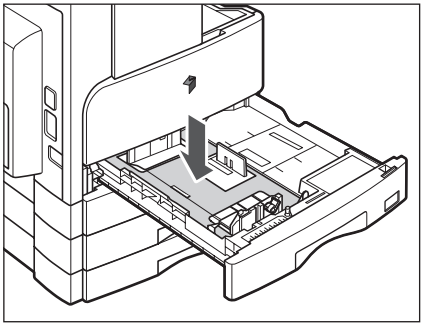

Abaissez la plaque métallique pour la verrouiller.

3

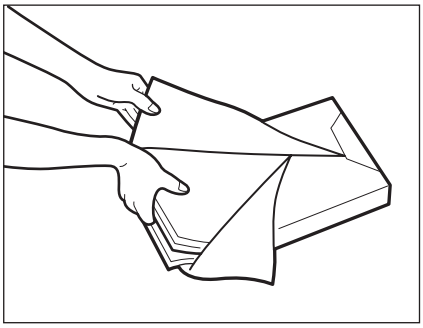

Ouvrez une rame de papier et retirez la pile de papier de l'emballage.

ATTENTION

Lors de l'approvisionnement en papier, veillez à ne pas vous couper avec le bord des feuilles.

REMARQUE

Remettez le papier non utilisé dans son emballage et conservez-le dans un endroit sec, à l'abri du soleil.

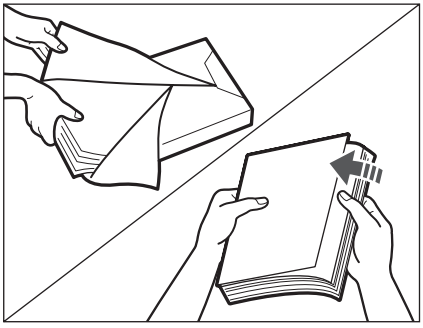

NOTE

- Pour des impressions de qualité, utilisez le papier recommandé par Canon.
- Avant de charger le papier, déramez les feuilles plusieurs fois et alignez les bords pour faciliter l'alimentation.

4

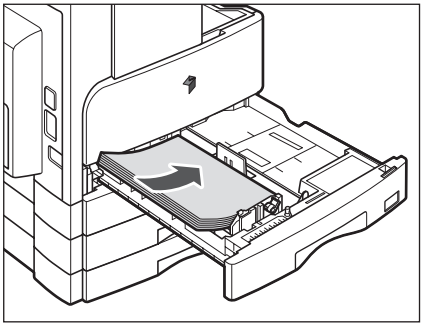

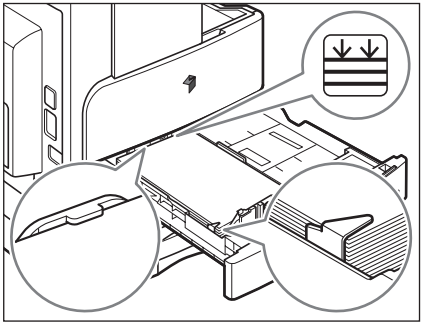

Chargez la pile de feuilles dans la cassette.

Taquez bien le bord des feuilles. Chargez la pile de feuilles contre le guide d'extrémité de la cassette.

Lors du premier approvisionnement en papier de la cassette, placez la plaquette de format et le levier de détection du format de papier en fonction du papier chargé. (Voir « Modification du format papier d'une cassette », à la p. 3-6.)

Lors de l'approvisionnement en papier de la cassette, vérifiez que le format du papier chargé correspond à celui défini au niveau de la cassette. (Voir « Modification du format papier d'une cassette », à la p. 3-6.)

REMARQUE

- Le papier roulé ou recourbé doit être redressé avant son utilisation.
- Assurez-vous que la hauteur de la pile de feuilles ne dépasse pas la marque de limite de chargement ( ) à l'arrière de la cassette et que les coins se trouvent au-dessous des clips du guide de format de papier.
- Assurez-vous que le levier de détection du format de papier est correctement placé. Un mauvais réglage peut provoquer des bourrages papier et salir les impressions ou l'intérieur de la machine.

NOTE

- Chacune de ces cassettes peut contenir environ 250 feuilles (80 g/m^2).
- Si des instructions sur l'emballage du papier indiquent quelle face du papier charger, suivez-les.
- Lorsque le papier est chargé dans la cassette, l'impression se fait sur la face orientée vers le bas.
- En cas de problème, par exemple une mauvaise qualité d'impression ou un bourrage, retournez la pile de feuilles et rechargez-la.
- Pour plus d'informations sur le sens d'impression du papier préimprimé (papier sur lequel des logos ou des motifs sont déjà imprimés), voir le Chapitre 8, « Annexe », du *Guide de référence*.

5

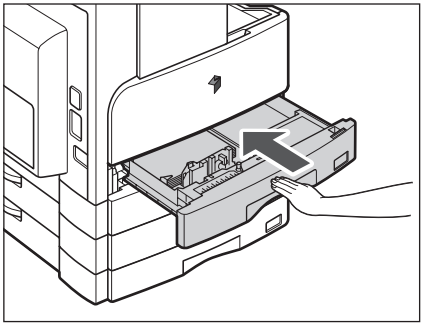

Poussez doucement la cassette dans la machine, jusqu'à ce qu'un déclic confirme qu'elle est en position de fermeture.

ATTENTION

En remettant la cassette dans sa position initiale, veillez à ne pas vous blesser en vous pinçant les doigts.

REMARQUE

Vous ne pourrez pas effectuer de copies ou d'impressions si vous chargez du papier qui dépasse la limite de chargement ou si la cassette n'est pas complètement insérée dans la machine. Vérifiez toujours que les cassettes sont correctement logées et que le papier ne dépasse pas la limite de chargement.

NOTE

Si la réserve de papier est épuisée durant la copie ou l'impression, chargez une nouvelle pile de papier et suivez les instructions à l'écran. La machine redémarre automatiquement et effectue les copies ou impressions restantes.

Modification du format papier d'une cassette

Pour modifier le format papier d'un tiroir, réglez les guides papier en suivant la procédure ci-après.

NOTE

Contactez votre représentant Canon pour toute question concernant les réglages pour les papiers U1, U2 et U3.

1

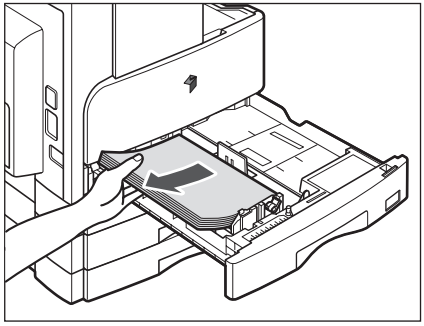

Sortez la cassette et retirez le papier qui se trouve à l'intérieur.

2

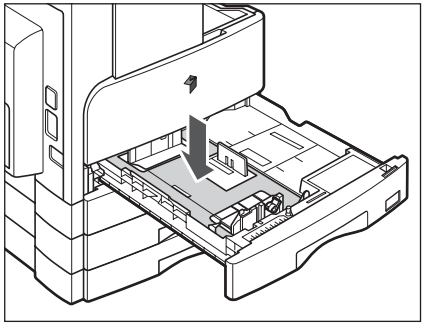

Abaissez la plaque métallique pour la verrouiller.

3

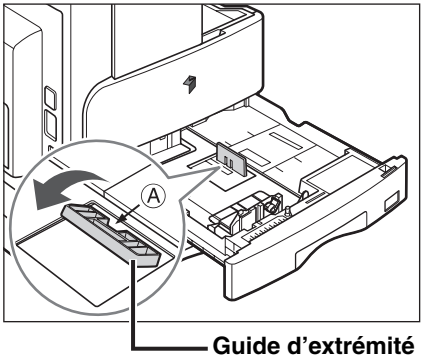

Détachez le guide d'extrémité et réinstallez-le en l'alignant sur les marques indiquant le format papier souhaité.

Détachez le guide d'extrémité en le poussant vers le bas et vers l'avant. Alignez le guide d'extrémité sur la marque correspondant au format de papier souhaité. Rattachez le guide d'extrémité en l'inclinant vers l'avant et en insérant les loquets aux extrémités dans les fentes. Poussez ensuite le guide d'extrémité pour le relever verticalement dans sa position d'origine.

NOTE

Fixez le guide d'extrémité tout en appuyant sur le point indiqué par la lettre 'A'.

4 Relevez le levier de verrouillage sur le guide coulissant avant et faites-le glisser pour l'aligner sur le symbole correspondant au format de papier souhaité.

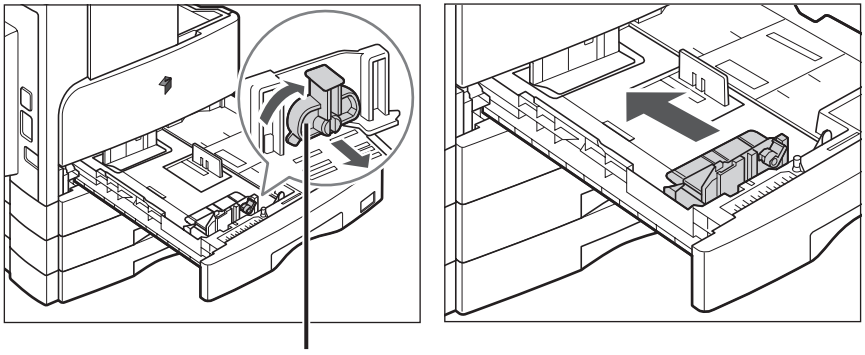

5

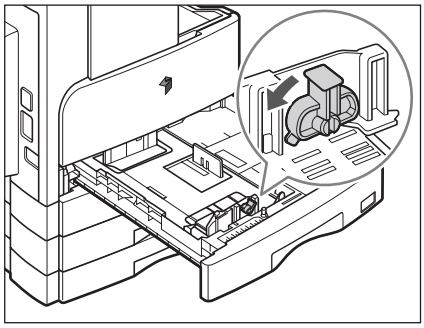

Baissez le levier de verrouillage pour verrouiller le guide coulissant avant.

REMARQUE

Réglez correctement le levier de verrouillage. S'il n'est pas bien positionné sur le type de papier chargé dans la cassette, le mauvais type de papier sera affiché à l'écran. Cela pourrait provoquer un bourrage, salir les impressions ou l'intérieur de la machine.

6

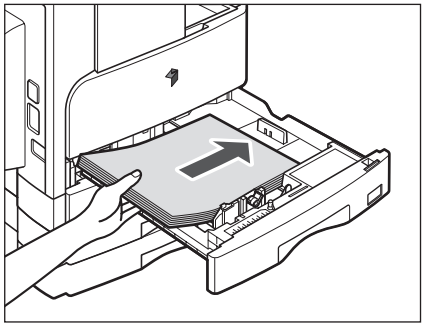

Chargez le papier de format approprié dans la cassette.

ATTENTION

Lors de l'approvisionnement en papier, veillez à ne pas vous couper avec le bord des feuilles.

7 **Déplacez le levier de détection du format papier situé sur le côté gauche de la cassette pour que la flèche indique le format de papier chargé.**

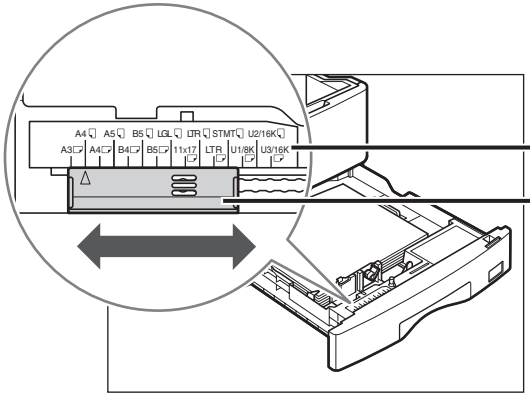

REMARQUE

Assurez-vous que le levier de détection du format de papier est correctement placé. S'il n'est pas bien positionné sur le format de papier chargé dans la cassette, le mauvais format de papier sera affiché à l'écran. Cela pourrait provoquer un bourrage, salir les impressions ou l'intérieur de la machine.

NOTE

Le message <A4R> affiché à l'écran indique que l'étiquette ou la marque de poinçon du format papier des tiroirs est 'A4 ▭'.

8

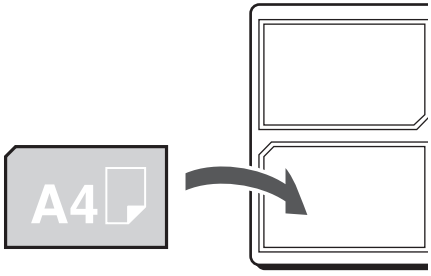

Collez l'étiquette de format papier appropriée sur la plaque prévue à cet effet.

9

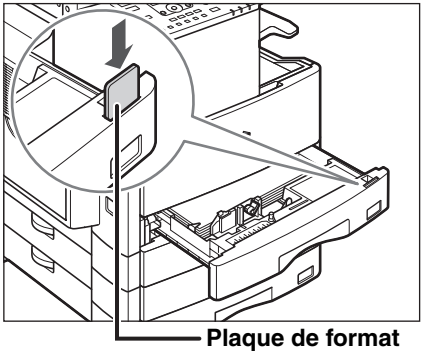

Changez la plaque de format pour qu'elle corresponde au nouveau format de papier.

10

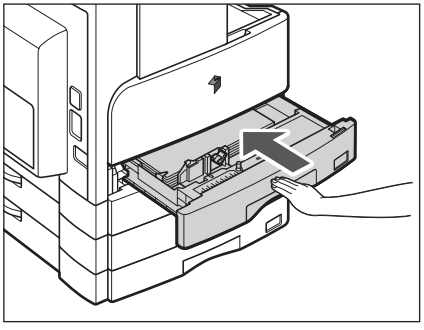

Poussez doucement la cassette dans la machine, jusqu'à ce qu'un déclic confirme qu'elle est en position de fermeture.

ATTENTION

En remettant la cassette dans sa position initiale, veillez à ne pas vous blesser en vous pinçant les doigts.

Remplacement du toner

S'il ne reste plus qu'une petite quantité de toner dans la machine, le message suivant clignote sur l'écran LCD. Vous pouvez continuer à imprimer, mais il est recommandé de préparer un nouvelle cartouche de toner avant que la cartouche utilisée soit complètement vide.

```
Niveau toner faible
Préparer nouv. toner 1
 Densité: Auto
 Qua.img: Texte
 RV: Non
```

S'il n'est plus possible d'imprimer en raison de l'épuisement complet de la cartouche de toner, le message suivant s'affiche sur l'écran LCD. Pour remplacer la cartouche de toner, suivez la procédure ci-après.

NOTE

Pour obtenir des informations détaillées sur les écrans indiquant les instructions relatives au remplacement du toner ou des agrafes, ainsi qu'à l'élimination des bourrages papier ou d'agrafes, voir le Chapitre 7, « Dépannage », du *Guide de référence*.

```
Plus de toner

Qd ▶ affiché          ▶
app. sur [▶] pour
afficher les étapes
```

AVERTISSEMENT

- **Ne jetez pas les cartouches de toner usagées au feu, car les résidus de toner pourraient s'enflammer et occasionner des brûlures ou un incendie.**
- **Ne stockez pas les cartouches de toner ou le papier à des emplacements exposés à des flammes, car ils pourraient alors s'enflammer et occasionner des brûlures ou un incendie.**
- **Lorsque vous remplacez des cartouches de toner, déposez les cartouches usagées dans un sac afin d'éviter que les résidus de toner se répandent et placez-les à l'abri des flammes.**

ATTENTION

- **Conservez le toner hors de portée des enfants. En cas d'ingestion de toner, consultez immédiatement un médecin.**
- **Évitez tout contact du toner avec les mains ou les vêtements. Si du toner entre en contact avec les mains ou les vêtements, lavez-les immédiatement à l'eau froide. Un lavage à l'eau chaude aurait pour effet de fixer définitivement le toner et de créer une tache indélébile.**

REMARQUE

- Utilisez uniquement des cartouches de toner prévues pour cette machine.
- Ne remplacez pas les cartouches de toner tant qu'un message ne vous invite pas à le faire.
- N'essayez pas de remplacer la cartouche de toner alors que la machine imprime.

NOTE

- Il est recommandé de remplacer la cartouche de toner peu de temps après l'affichage du message <Niveau toner faible/Préparer nouv toner>.
- L'impression s'arrête lorsque le toner est épuisé durant une tâche d'impression. La machine reprend automatiquement l'impression des pages restantes après le remplacement de la cartouche de toner.

1

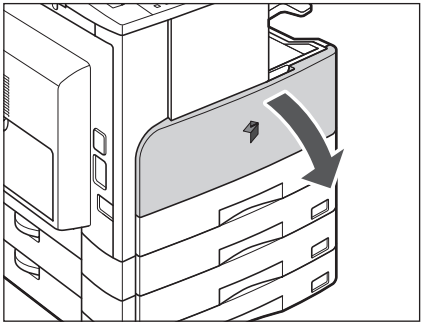

Ouvrez le capot avant.

NOTE

L'écran ci-contre est une capture des instructions à l'écran. Pour plus d'informations, voir le Chapitre 7, « Dépannage », du *Guide de référence*.

2

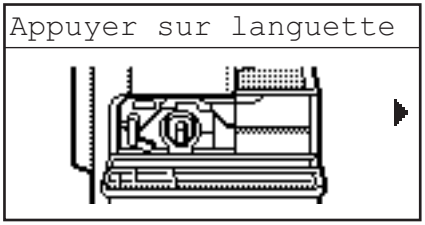

Tout en appuyant sur le loquet de déverrouillage de la poignée, tournez la cartouche de toner dans le sens de la flèche (sens des aiguilles d'une montre).

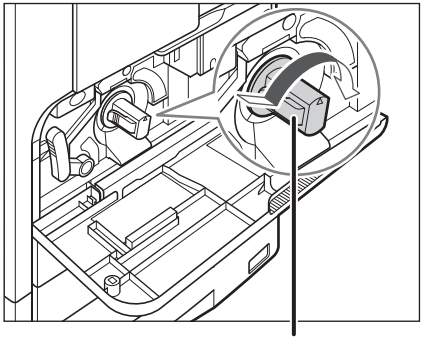

Loquet de déverrouillage

3

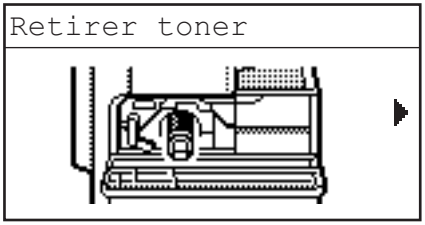

Pendant que vous appuyez sur le loquet de déverrouillage, retirez la cartouche de toner.

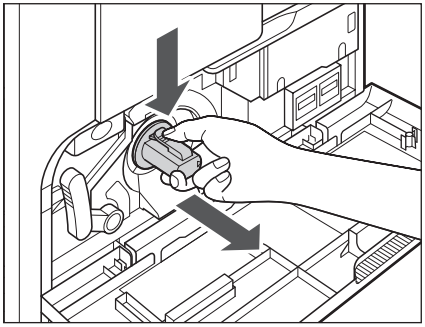

4

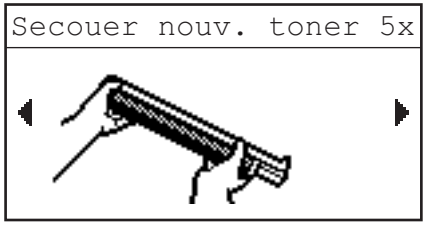

Secouez la nouvelle cartouche de toner d'avant en arrière (cinq ou six fois) pour bien répartir le toner à l'intérieur.

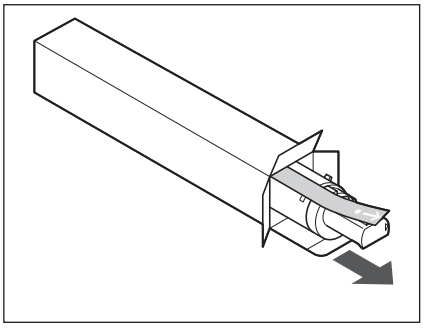

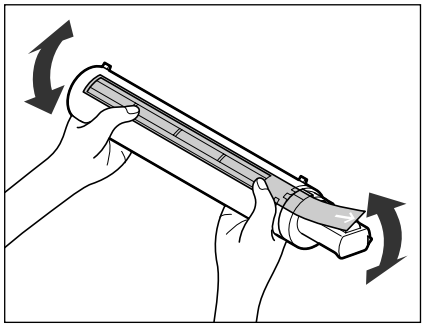

AVERTISSEMENT

Ne jetez pas les cartouches de toner usagées au feu, car le toner restant pourrait s'enflammer et occasionner des brûlures ou un incendie.

REMARQUE

Si le toner n'est pas bien réparti à l'intérieur de la cartouche, la qualité de l'impression risque d'être irrégulière.

5

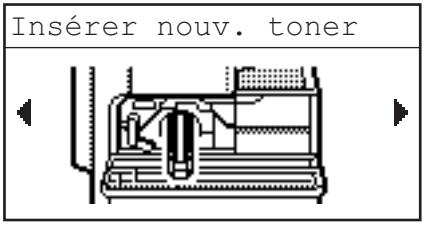

Vérifiez que la face de la cartouche comportant l'étiquette est orientée vers le haut et insérez-la le plus loin possible dans la machine.

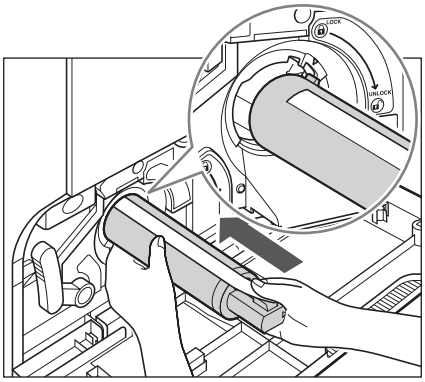

Tenez la nouvelle cartouche d'une main par le bas tout en la poussant dans la machine de l'autre main.

6

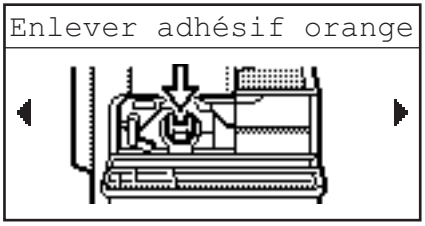

Maintenez la cartouche d'une main et tirez la languette de protection bien droit de l'autre main.

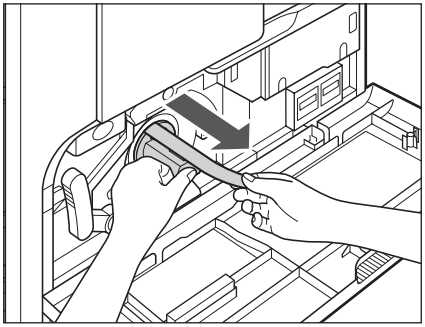

REMARQUE

- Tirez la languette délicatement pour éviter toute projection de toner sur vos vêtements ou votre peau.
- Veillez à tirer la languette complètement pour éviter toute erreur d'impression.
- Veillez à tirer la languette bien droit. Ne tirez pas sur la languette vers le haut ni vers le bas. Elle risquerait de se casser. Si la languette vient à casser à l'intérieur de la cartouche et ne peut pas être retirée complètement, la cartouche ne pourra pas être utilisée.
- Mettez la languette au rebut après l'avoir détachée de la cartouche de toner.

7

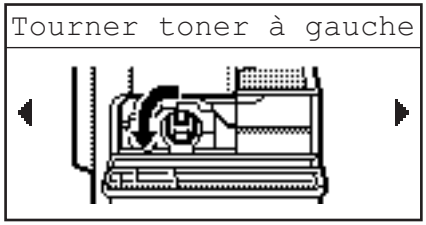

Tout en appuyant sur le loquet de déverrouillage, tournez la cartouche de toner dans le sens de la flèche (sens inverse des aiguilles d'une montre).

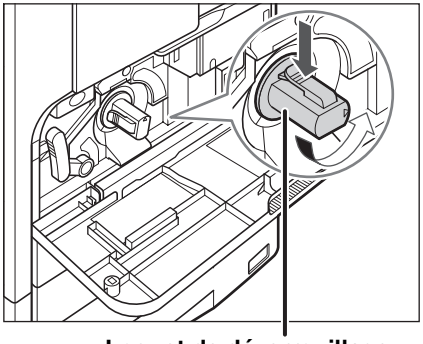

Loquet de déverrouillage

REMARQUE

Tournez la cartouche jusqu'à ce qu'un déclic se fasse entendre.

8

Refermez le capot avant.

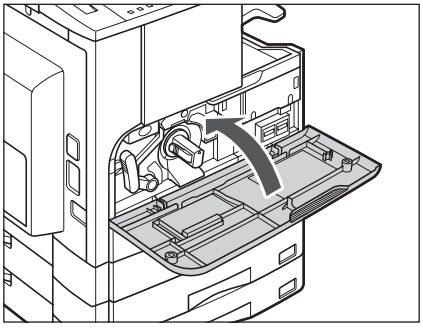

ATTENTION

En refermant le capot avant, veillez à ne pas vous blesser en vous pinçant les doigts.

REMARQUE

Veillez à nettoyer l'ensemble de fixation chaque fois que vous remplacez la cartouche de toner. (Voir le Chapitre 6, « Entretien périodique », du *Guide de référence*.)

Dépannage

4

CHAPITRE

Ce chapitre décrit comment résoudre les bourrages papier dans la machine et les messages d'erreur.

Élimination des bourrages papier 4-2

Élimination des bourrages papier à l'aide des instructions à l'écran 4-2

Bourrages papier fréquents 4-3

Liste des messages d'erreur. 4-4

Écran d'autodiagnostic 4-4

Message d'entretien 4-11

Contacter le revendeur Canon agréé local 4-11

Élimination des bourrages papier

Élimination des bourrages papier à l'aide des instructions à l'écran

En cas de bourrage, l'écran suivant s'affiche. C'est la première page des Instructions à l'écran qui vous aide à éliminer le bourrage. Les Instructions à l'écran vous montrent comment éliminer le bourrage pas à pas. Vous pouvez passer à l'étape suivante en appuyant sur [▶] ou revenir à l'étape précédente en appuyant sur [◀].

Pour plus d'informations, voir le Chapitre 7, « Dépannage », du *Guide de référence*.

```
Bour. pap

Qd ▶ affiché          ▶
app. sur [▶] pour
afficher les étapes
```

AVERTISSEMENT

De hautes tensions sont présentes dans certaines zones à l'intérieur de la machine. Lors de l'élimination d'un bourrage à l'intérieur de la machine ou lors de toute autre inspection interne, veillez à ce qu'aucun objet métallique (collier, bracelet, etc.) n'entre en contact avec elle pour éviter les risques de brûlure ou d'électrocution.

ATTENTION

- **Lors de l'élimination d'un bourrage, prenez garde de ne pas vous couper avec le bord de l'original ou d'une feuille de papier.**
- **Lors de l'élimination d'un bourrage à l'intérieur de la machine, veillez à ne pas vous couper les mains ou vous blesser sur les composants de la machine. Si le papier reste bloqué, contactez votre revendeur Canon local agréé.**
- **Lors de l'élimination d'un bourrage à l'intérieur de la machine, évitez de toucher le toner sur les feuilles coincées afin de ne pas salir vos mains ou vos vêtements. En cas de contact, rincez immédiatement à l'eau froide. Un lavage à l'eau chaude risquerait de fixer le toner et de créer une tache indélébile.**

- **Lors de l'élimination d'un bourrage à l'intérieur de la machine, dégagez doucement les feuilles afin d'éviter que du toner ne se détache du papier et ne pénètre dans les yeux ou la bouche. Si cela se produit, rincez immédiatement à l'eau froide et consultez un médecin.**
- **À l'intérieur de la machine, l'unité de fixation et la zone adjacente peuvent devenir brûlantes en cours d'utilisation. Lors de l'élimination d'un bourrage à l'intérieur de la machine ou lors de toute autre inspection interne, ne touchez pas ces zones pour éviter les risques de brûlure et d'électrocution.**
- **Après avoir éliminé tous les bourrages papier, retirez immédiatement les mains de la machine. Même si la machine ne fonctionne pas, vos mains, vos cheveux ou vos vêtements risquent d'être happés par les rouleaux d'alimentation, ce qui risque d'entraîner des blessures ou des dégâts si la machine se met subitement à imprimer.**

Bourrages papier fréquents

Si des bourrages papier se produisent fréquemment, même si la machine n'a pas de problème apparent, l'une des deux raisons suivantes peut en être la cause. Suivez les instructions ci-dessous afin de réduire la fréquence des bourrages.

■ Des morceaux de papier déchirés sont coincés à l'intérieur de la machine.

Lorsqu'une feuille coincée est extraite de la machine avec force, elle risque de se déchirer et des morceaux peuvent rester à l'intérieur de la machine, ce qui provoque fréquemment des bourrages. Si, en essayant d'extraire la feuille coincée, celle-ci se déchire, assurez-vous que tous les morceaux de papier ont bien été retirés.

■ Le levier de détection du format de papier est mal réglé.

Assurez-vous que le levier de détection du format papier, situé sur le côté gauche de la cassette, est réglé en fonction du format du papier chargé dans la cassette. Si le levier de détection du format de papier est mal réglé, les bourrages papier risquent d'être plus fréquents. Voir le Chapitre 6, « Maintenance périodique », du *Guide de référence*.

Liste des messages d'erreur

Cette section explique les divers messages affichés à l'écran ainsi que les causes et solutions possibles.

Écran d'autodiagnostic

Lorsque la machine affiche un message d'erreur d'autodiagnostic, suivez les instructions affichées à l'écran.

Les messages d'autodiagnostic s'affichent sur l'écran LCD dans les cas suivants.

- La lecture ou l'impression est impossible à cause d'une erreur de fonctionnement.
- Une décision doit être prise ou une action doit être effectuée pendant la lecture, la copie ou l'impression.
- Une décision doit être prise ou une action doit être effectuée pendant l'examen du réseau.

Agraf. impossible/Réduire pages impr.

Cause	La machine ne parvient pas à agrafer les feuilles imprimées, car elles sont trop nombreuses.
Solution	Les feuilles imprimées sont simplement assemblées, sans être agrafées. Si nécessaire, réduisez le nombre de pages du document et réimprimez-le.

Bourrage d'agrafes

Cause	Il y a peut-être un bourrage d'agrafes dans le module de finition interne-U2.
Solution	Vérifiez si un bourrage d'agrafes s'est produit. (Voir le Chapitre 7, « Dépannage », du *Guide de référence*.)

Bourrage papier

Cause 1	Un original ou du papier de copie est coincé.
Solution	Retirez le papier coincé de la machine. (Voir « Élimination des bourrages papier », à la p. 4-2.)

Cause 2	Un capot a été ouvert durant l'impression.
Solution	Ouvrez à nouveau le capot et vérifiez qu'il n'y a pas de papier coincé. Retirez le papier (s'il y en a) et refermez le capot. Le message disparaît et l'impression reprend.

Capot avt/gch ouvert/Fermer capot

Cause	Un ou plusieurs capots sont ouverts.
Solution	Refermez tous les capots.

Capot cass. 2 ouvert/Fermer capot

Cause	Le capot gauche de la cassette 2 est ouvert.
Solution	Fermez le capot gauche de la cassette.

Capot cass. 3 ouvert/Fermer capot

Cause	Le capot gauche de la cassette 3 est ouvert.
Solution	Fermez le capot gauche de la cassette.

Capot cass. 4 ouvert/Fermer capot

Cause	Le capot gauche de la cassette 4 est ouvert.
Solution	Fermez le capot gauche de la cassette.

Capot charg. ouvert/Fermer capot

Cause	Le capot du chargeur est ouvert.
Solution	Refermez le capot du chargeur.

Capot mod.fin. ouv./Fermer capot

Cause	Le capot avant du module de finition est ouvert.
Solution	Refermez le capot avant du module de finition.

Cette fonct. nécessite un équipement en option.

Cause Vous avez appuyé sur la touche SCAN (LECTURE) alors que le kit réseau en option n'est pas installé sur la machine.

Solution Pour pouvoir utiliser la fonction de lecture, vous devez installer le kit réseau en option.

Document trop long

Cause L'original que vous essayez de copier est trop long pour le chargeur.

Solution Lisez l'original sur la vitre d'exposition.

Erreur données/Daten reparieren

Cause La machine a peut-être un problème.

Solution Contactez votre revendeur Canon agréé local si le problème persiste.

Exxx*

Cause Une erreur s'est produite dans la machine.

Solution Mettez l'appareil hors tension, attendez plus de 10 secondes, puis remettez-le sous tension. Si cela ne résout pas le problème, débranchez la machine et contactez votre revendeur Canon agréé local. (Voir « Message d'entretien », à la p. 4-11.)
* xxx représente un numéro.

Impossible d'agrafer ce format

Cause La machine ne peut pas agrafer les documents imprimés, car le format de papier sélectionné n'est pas compatible avec l'agrafage.

Solution Utilisez un format de papier adapté à l'agrafage. (Voir Chapitre 2, « Opérations avancées », dans le *Guide de la fonction copie*.)

Impossible de décaler ce format

Cause La machine ne peut pas décaler les documents imprimés, car le format de papier sélectionné n'est pas compatible avec la copie décalée.

Solution Utilisez un format de papier adapté à la copie décalée. (Voir Chapitre 2, « Opérations avancées », dans le *Guide de la fonction copie*.)

Limite page dépassée/Appuyer sur OK

Cause La machine est réglée pour limiter le nombre d'impressions et le seuil défini a été atteint.

Solution Dans le menu Gestion ID service (Gestion des numéros de service) du menu Réglages système, ouvrez le menu Réglages de limite et modifiez le nombre maximal de pages pouvant être imprimées.

Mémoire pleine

Cause La mémoire de la machine est pleine de documents lus.

Solution Divisez le paquets d'originaux en plusieurs piles et lisez-les les unes après les autres.

Mettre du papier

Cause La cassette est vide ou mal insérée.

Solution 1 Mettez du papier.

Solution 2 Insérez la cassette le plus loin possible.

Mettre pap. correct

Cause 1 Le format de papier détecté automatiquement par la cassette ne correspond pas au format réel du papier.

Solution 1 Vérifiez que le format de papier chargé dans la cassette correspond au format défini pour la cassette.

Solution 2 Définissez pour la cassette un format de papier qui correspond au format que vous voulez charger dans la cassette.

Cause 2 Le format de papier sélectionné pour le plateau d'alimentation dans le menu Plat. d'alim. stand. (plateau d'alimentation standard) ne correspond pas au format du papier placé sur le plateau d'alimentation.

Solution 1 Chargez le bon format de papier dans le plateau d'alimentation.

Solution 2 Définissez pour le plateau d'alimentation un format de papier qui correspond au format que vous voulez charger dans le plateau d'alimentation.

Niveau toner faible/Préparer nouv. toner

Cause Il va bientôt manquer de toner.

Solution Secouez la cartouche de toner pour répartir uniformément le toner à l'intérieur de la cartouche. Si le message persiste, installez une cartouche neuve.

Non connecté/Vérifier câble

Cause Un problème est survenu au niveau de la connexion du câble réseau.

Solution Vérifiez que le câble réseau est correctement connecté.

Pas format approprie

Cause <Auto> est sélectionné au moment de la copie, mais il n'y a pas de papier au format approprié dans la cassette ni dans le plateau d'alimentation.

Solution 1 Choisissez le format de papier souhaité.

Solution 2 Réglez le taux de reproduction pour qu'il corresponde au format souhaité. Si vous appuyez sur (Début) pendant que ce message est affiché, le papier comportant la marge la plus faible est automatiquement sélectionné et l'impression démarre.

Placer doc sur vitre

Cause L'original a été placé dans le chargeur alors que le mode sélectionné, par exemple le mode Page par page, ne peut pas être utilisé avec ce dernier.

Solution Placez l'original sur la vitre d'exposition.

Plus d'agrafes/Rempl. cart. agrafes

Cause Il n'y a plus que quelques agrafes dans la cartouche d'agrafes.

Solution Remplacez la cartouche d'agrafes. (Voir le Chapitre 6, « Maintenance périodique », du *Guide de référence*.)

Plus de toner

Cause La cartouche de toner est vide.

Solution Remplacez la cartouche de toner. (Voir le Chapitre 6, « Maintenance périodique », du *Guide de référence*.)

R/V impossible/Changer frmt papier

Cause Lors de la réalisation de copies recto verso, vous avez sélectionné l'un des formats de papier suivants : A5 ou Format libre.

Solution Chargez le papier verticalement dans le plateau d'alimentation afin de réaliser des copies recto verso.

R/V impossible/Changer type papier

Cause Lors de la réalisation de copies recto verso, vous avez sélectionné l'un des types de papier suivants : Enveloppes, Etiquettes, Epais 2, Epais 3, Papier de luxe ou Transparent.

Solution Sélectionnez l'un des types de papier suivants afin de réaliser des copies recto verso : Ordinaire, Couleur, Recyclé ou Epais 1.

Récept. sortie plein/Retirer papier

Cause Le réceptacle est rempli de papier.

Solution Retirez les feuilles des réceptacles de sortie.

Réceptacle A plein/Retirer papier

Cause Le réceptacle A est rempli de papier.

Solution Retirez les feuilles imprimées du réceptacle A. (Voir le Chapitre 5, « Équipement en option », du *Guide de référence*.)

Réceptacle B plein/Retirer papier

Cause Le réceptacle B est rempli de papier.

Solution Retirez les feuilles imprimées du réceptacle B. (Voir le Chapitre 5, « Équipement en option », du *Guide de référence*.)

Redémarrer PC./Si pb persiste,/Appeler assistance.

Cause Une erreur s'est produite.

Solution Contactez votre revendeur Canon agréé local. (Voir « Contacter le revendeur Canon agréé local », à la p. 4-11.)

Tambour non installé/Insérer le tambour

Cause	L'unité du tambour n'est pas installée.
Solution	Installez l'unité du tambour. (Voir le Chapitre 6, « Maintenance périodique », du *Guide de référence*.)

Toner usagé plein/Préparez le tambour

Cause	Le tambour est rempli de toner usagé.
Solution	Remplacez l'unité du tambour. (Voir le Chapitre 6, « Maintenance périodique », du *Guide de référence*.)

Vérifier document

Cause	Il y a peut-être un bourrage papier dans le chargeur.
Solution	Retirez le document coincé.

Vitre d'expo. sale/Nettoyer vitre expo

Cause	La zone de lecture du chargeur est sale.
Solution	Nettoyez la zone de lecture du chargeur. (Voir le Chapitre 6, « Maintenance périodique », du *Guide de référence*.)

Message d'entretien

Si la machine ne fonctionne pas correctement, des messages d'entretien s'affichent à l'écran.

Exemples : E000, E100

Contacter le revendeur Canon agréé local

Si un message d'entretien s'affiche à l'écran, suivez la procédure suivante pour résoudre le problème.

AVERTISSEMENT

Ne branchez/débranchez pas le cordon d'alimentation avec les mains humides, car cela pourrait provoquer une électrocution.

ATTENTION

Tenez toujours la fiche du cordon pour débrancher la machine. En tirant directement sur le cordon, vous risquez de l'endommager, notamment en faisant apparaître les fils qu'il renferme ou en les arrachant. Un cordon endommagé peut provoquer une fuite de courant, ce qui entraîne un risque d'incendie ou d'électrocution.

REMARQUE

Lorsque la machine est mise hors tension, toutes les tâches en attente dans la mémoire sont effacées.

1

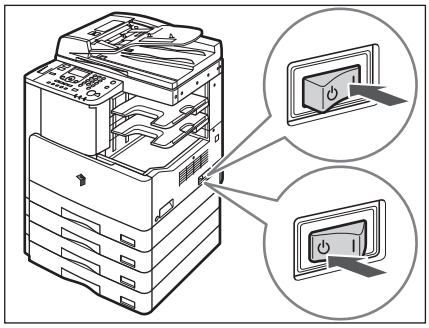

Mettez l'appareil hors tension. Attendez au moins 10 secondes avant de la remettre sous tension.

2

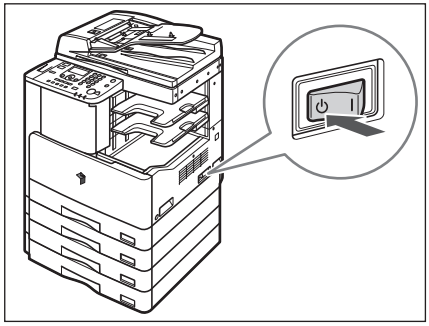

Si la machine ne fonctionne toujours pas correctement, suivez la procédure ci-dessous et contactez votre revendeur Canon agréé local.

- ❑ Mettez la machine hors tension.
- ❑ Débranchez le cordon d'alimentation de la prise murale.

NOTE

Avant de contacter votre revendeur Canon agréé local, prenez note des informations suivantes :

- Désignation du modèle
- Problème et état de la machine
- Message d'entretien affiché à l'écran

Annexe

5

CHAPITRE

Ce chapitre décrit les caractéristiques de la machine et des périphériques en option. Il contient également d'autres informations utiles.

Opérations multifonctionnelles 5-2

Types de papier disponibles 5-3

Index 5-5

Opérations multifonctionnelles

La machine imageRUNNER 2320/2318 offre à l'utilisateur de nombreuses fonctions, notamment l'impression, la lecture et la copie, qui peuvent être utilisées simultanément. Le tableau suivant énumère en détail les possibilités d'utilisation multifonctionnelle de la machine.

■ Comment lire le tableau

Le tableau ci-dessous indique la disponibilité des opérations reprises dans les rangées horizontales lorsque les opérations des colonnes sont déjà réalisées.

Exemple :

En cours de copie, vous pouvez lire des originaux pour une tâche de copie.

NOTE

Les performances de la machine peuvent être réduites si le traitement de l'image (compression, agrandissement/réduction, rotation) est effectué alors que la machine reçoit des données d'impression.

■ Description des statuts

Impression :

- Copie : une tâche de copie est en cours d'impression.
- Données d'impression : une tâche d'impression ou une tâche de rapport imprimée via un réseau ou le port USB.

Lecture :

- Copie : une tâche de copie est en cours de lecture.

√ : Disponible N/D : Non disponible

Tâche suivante / Tâche en cours		Impression		Lecture
		Copie	Données d'impression	Copie
Impression	Copie	N/D	N/D	√
	Données d'impression	N/D	N/D	√
Lecture	Copie	N/D	N/D	N/D

Types de papier disponibles

Vous trouverez ci-dessous les types de papier utilisables avec cette machine. Le type de papier chargé dans chaque cassette peut être affiché si vous enregistrez cette information dans la machine au préalable. (Voir le Chapitre 3, « Réglages et fonctions utiles », du *Guide de référence*.)

√ : Disponible N/D : Non disponible

Type de papier	Alimentation papier	
	Cassette (64 g/m² à 90 g/m²)	Plateau d'alimentation (64 g/m² à 128 g/m²)
Ordinaire[*1]	√	√
Recyclé[*1]	√	√
Couleur[*1]	√	√
Machine[*2]	√	√
Papier épais 1[*3]	√	√
Papier épais 2[*4]	N/D	√
Papier épais 3[*5]	N/D	√
Transparent[*6]	N/D	√
Enveloppes	N/D	√
Étiquettes	N/D	√

*1 De 64 g/m² à 80 g/m².

*2 De 75 g/m² à 90 g/m².

*3 De 81 g/m² à 90 g/m².

*4 De 91 g/m² à 105 g/m².

*5 De 106 g/m² à 128 g/m².

*6 Utilisez uniquement des transparents au format A4 spécialement conçus pour cette machine.

REMARQUE

Lorsque vous imprimez au verso d'une feuille imprimée, utilisez le Mode spécial O pour éviter les bourrages papier. (Voir le Chapitre 3, « Réglages et fonctions utiles », du *Guide de référence*.)

√ : Disponible N/D : Non disponible

Format papier		Largeur × Longueur	Alimentation papier		
			Cassette 1	Cassettes 2, 3, 4	Plateau d'alimentation
A4		297 × 210 mm	√	√	√
A4R		210 × 297 mm	√	√	√
A3		297 × 420 mm	√	√	√
A5		210 × 148 mm	√	√	√
A5R		148 × 210 mm	N/D	N/D	√
Enveloppe	**COM10 (#10)**	104,7 × 241,3 mm	N/D	N/D	√
	Monarch	98,4 × 190,5 mm	N/D	N/D	√
	DL	110 × 220 mm	N/D	N/D	√
	ISO-B5	250 × 176 mm	N/D	N/D	√
	ISO-C5	162 × 229 mm	N/D	N/D	√
Format libre		95 mm × 148 mm à 297 mm × 432 mm	N/D	N/D	√

NOTE

- Pour des instructions sur le chargement du papier, voir les sections suivantes.
  - Cassettes : « Chargement de papier », à la p. 3-2
  - Plateau d'alimentation : Chapitre 2, « Opérations de base », du *Guide de référence*.
- Les cassettes 2, 3 et 4 sont proposées en option pour l'imageRUNNER 2320/2318.

Index

A

Abréviations utilisées dans ce guide, x
Alimentation principale, 1-15
Annulation d'une tâche, 2-22
Avant de déplacer la machine, 1-6

B

Bourrages papier
  Écrans indiquant les emplacements des bourrages papier, 4-2
  Instructions à l'écran, 4-2
  Réduction de la fréquence des bourrages papier, 4-3

C

Cache d'exposition J, 1-10
Capot avant
  Unité principale, 1-11
Capot gauche
  Machine, 1-11
Capot gauche de la cassette, 1-11
Cartouche de toner, 1-11, 3-10
Cassettes
  À propos des cassettes, 1-10
  Chargement de papier, 3-2
  Modification du format papier d'une cassette, 3-6
Chargement de papier, 3-2
  Cassettes, 3-2
Chargeur, 2-6
Chargeur (CRV-P2), 1-10, 1-14
Clavier numérique, 1-12
Compteur, 1-11
Configuration de la connexion, 1-18
Connexion à un réseau, 1-20
Connexion à une interface USB, 1-19
Consignes de sécurité
  Alimentation électrique, xxiii
  Autres points importants, xxix
  Consommables, xxix
  Installation, xxii
  Maintenance et inspection, xxvii
  Manipulation, xxiv
Conventions adoptées, ix
Copie, définition, xii

D

Dépannage
  Élimination des bourrages papier, 4-2
  Message d'entretien, 4-11
  Messages d'erreur, 4-4

E

Écran LCD, 1-12
Éléments et fonctions de la machine
  Vue externe, 1-9
  Vue interne, 1-11
Enveloppe, 5-3
Équipement en option
  Bac Séparateur interne-E2, 1-14
  Module Une Cassette-J1, 1-14
  Module Une Cassette-K1, 1-14
Étiquettes, 5-3

G

Guides coulissants (chargeur), 2-11

I

Illustrations utilisées dans ce guide, x
Impression, 2-17
Impression Recto verso, 2-17
Impression, définition, xii
Installation
  Alimentation électrique, 1-4
  Consignes de sécurité, xxii
  Emplacement et manipulation, 1-2
  Précautions, 1-2
  Surface d'installation, 1-5
Instructions à l'écran, 4-2
Interrupteur du panneau de commande, 1-17
Interrupteur principal, 1-10

L

Lecture à distance, 2-19
Lecture, définition, xi

M

Message d'entretien, 4-11
Messages d'erreur, 4-4
Mode Veille, 1-17
Modification du format papier, 3-6
Module de Finition interne-U2, 1-14
Module Une Cassette-J1, 1-10
Module Une Cassette-K1, 1-10
Moniteur système, 2-23

O

Opérations multifonctionnelles, 5-2

P

Panneau de commande
  À propos du panneau de commande, 1-10
  Interrupteur du panneau de commande, 1-12
Panneau de commande principal, 1-12
Papier de couleur, 5-3
Papier épais, 5-3
Papier machine, 5-3
Papier ordinaire, 5-3
Papier recyclé, 5-3
Plateau d'alimentation
  À propos du plateau d'alimentation, 1-10
Précautions d'emploi, 1-7

R

Réceptacle supplémentaire de Finition interne-C1, 1-14

S

Schéma de configuration, 1-18

T

Tablette originaux-J1, 1-14
Témoin d'alimentation principal, 1-13
Témoin d'erreur, 1-13
Témoin Traitement/Données, 1-13
Touche Arrêt, 1-12
Touche COPIE, 1-12
Touche Début, 1-12
Touche Densité, 1-13
Touche Effacement, 1-13
Touche Effacer, 1-12
Touche Finition, 1-13
Touche Format papier, 1-13
Touche ID, 1-12
Touche LECTURE, 1-12
Touche Mélange d'originaux, 1-13
Touche Mise en page, 1-13

Touche Mode utilisateur, 1-12
Touche Moniteur système, 1-12
Touche OK, 1-13
Touche Page par page, 1-13
Touche Recto verso, 1-13
Touche Réglages, 1-12
Touche Restauration, 1-12
Touche Retour, 1-12
Touche Taux de reproduction, 1-13
Touche Tonalité, 1-12
Touche Type d'image, 1-13
Touches utilisées dans ce guide, ix
Transparent, 5-3
TWAIN, 2-19
Type de papier
  Format papier, 5-4
  Type de papier, 5-3
  Types de papier disponibles, 5-3

U

Unité de fixation
  À propos de l'unité de fixation, 1-11
Unité du tambour, 1-11
Unité recto verso-A1, 1-11, 1-14, 2-17

V

Vitre d'exposition, 1-11, 2-6, 2-8
Vue externe, 1-9
Vue interne, 1-11

Z

Zone de lecture, 1-11

Canon

Canon Inc.
30-2, Shimomaruko 3-chome,
Ohta-ku, Tokyo 146-8501, Japon

Europe, Afrique et Moyen-Orient
Canon Europa N.V.
P.O. Box 2262,
1180 EG Amstelveen, Pays-Bas

Canon France S.A.
17, quai du President Paul Doumer
92414 Courbevoie CEDEX, France

Suisse :
Canon (Suisse) SA
Industriestrasse 12
CH-8305 Dietlikon (près Wallisellen)
Tel. 01/835 61 61
Fax 01/835 64 68

Belgique :
Canon Belgium NV/SA
Berkenlaan 3
B-1831 Diegem
Belgium
Tel. +32 2 722 04 11
Fax +32 2 721 32 74

Grand Duché de Luxembourg :
Canon Luxembourg SA
21, Rue des Joncs
1818 Howald
Tél. 352/48 47 96 222
Fax. 352/48 99 76
E-mail : duchenec@Canon-Benelux.com

Caractéristiques fournies sous réserve de modifications sans préavis.
© Canon Europa N.V. 2009