5

WARNING: **Before proceeding with the following steps, ensure you have read: • L.P. Gas Cylinder • Hose and Regulator** Sections of the **USE AND CARE INSTRUCTIONS**

AVERTISSEMENT: **Avant de procéder aux étapes suivantes, lisez les rubriques suivantes: • Réservoir de propane liquide • Le tuyau et le régulateur (dans LES INSTRUCTIONS POUR L'USAGE ET L'ENTRETIEN)**

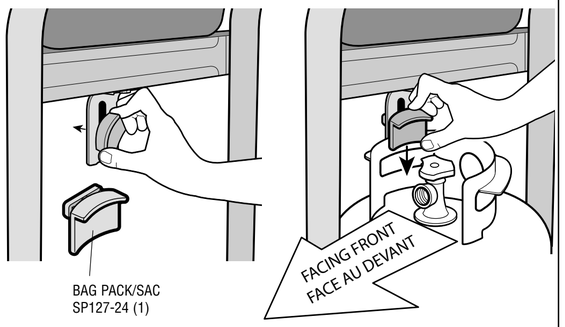

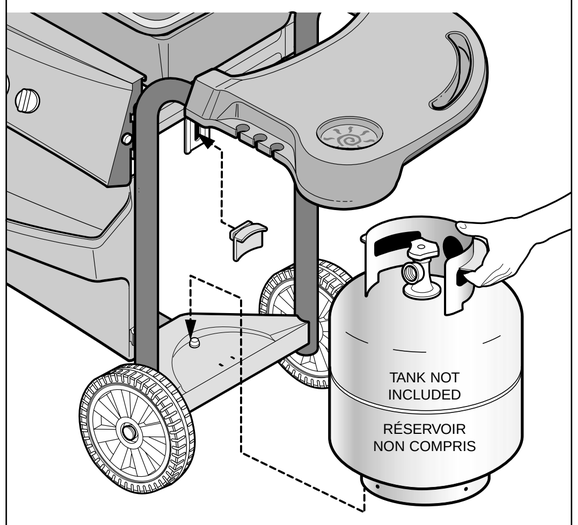

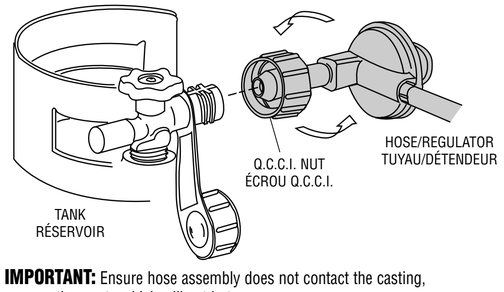

IMPORTANT: Ensure hose assembly does not contact the casting, or any other parts which will get hot.

IMPORTANT: Le tuyau ne doit pas être en contact avec le coffre, ou avec toute autre pièce qui risque de chauffer.

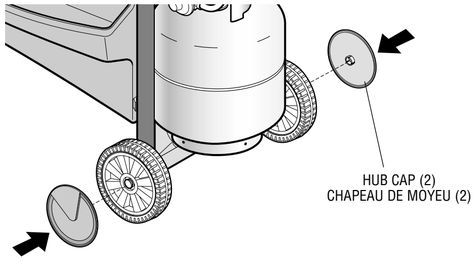

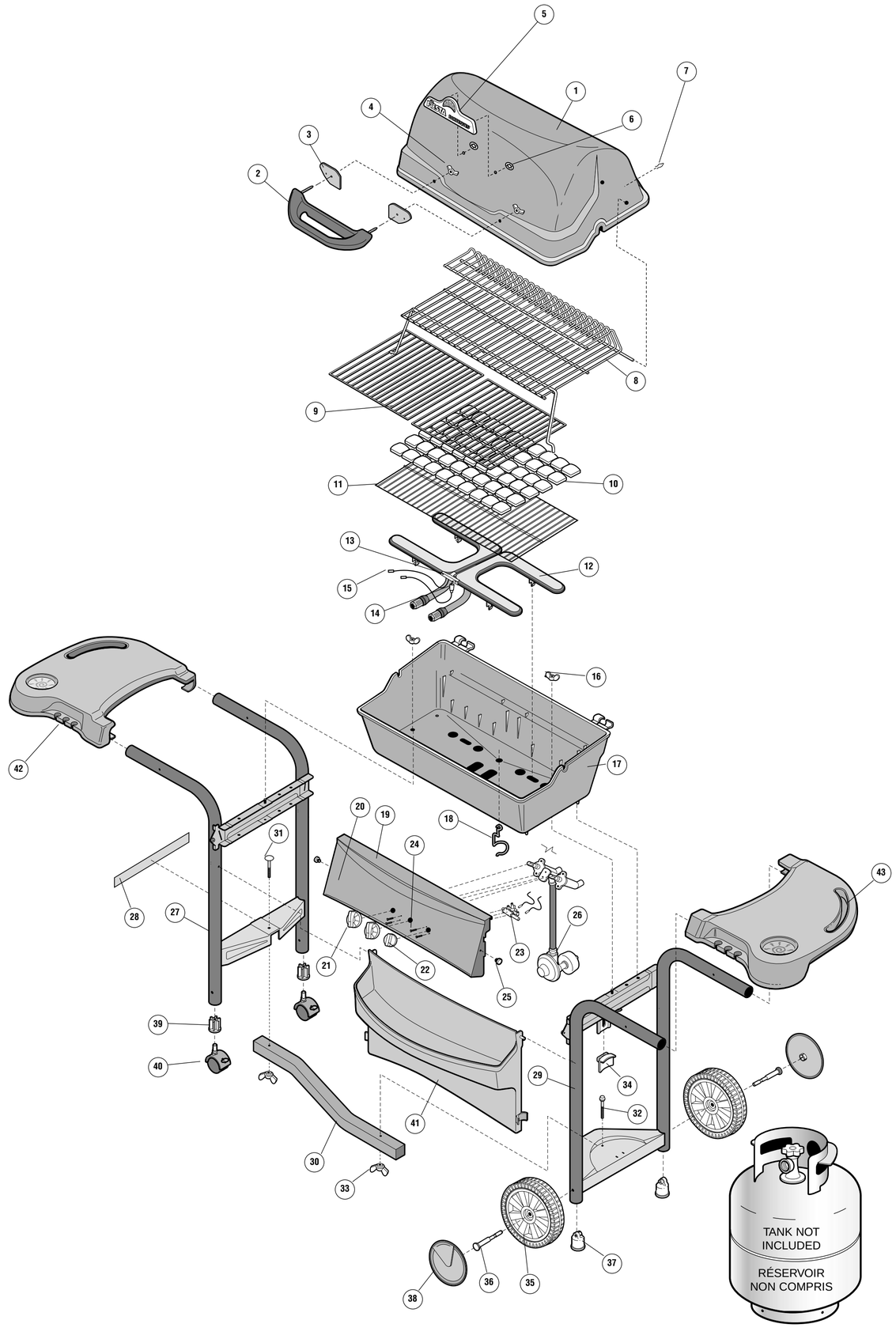

EXPLODED LAYOUT PLAN ÉCLATÉ

DESCRIPTION	ITEM # NO	PART # PCE NO	QTY QTE	DESCRIPTION
DYNASTY COVER	1	SM47-1B	1	COUVERCLE DYNASTY
HANDLE	2	SP29-19	1	POIGNÉE
GASKET (BAG PACK SP118-24)	3	SP7-14	2	JOINT (SAC SP118-24)
#10-24 WING BOLT (BAG PACK SP118-24)	4	SP24-16	2	ÉCROU À OREILLES NO 10-24 (SAC SP118-24)
LOGO GAUGE	5	SP12-30	1	LOGO GAUGE
PUSH NUT LOGO GAUGE	6	SP33-16	2	ÉCROU DU THERMOMÈTRE
COVER CLIP (BAG PACK SP127-24)	7	SP4-15	1	PINCE DU COUVERCLE (SAC SP127-24)
CANTILEVER WARMING RACK	8	SP97-3	1	GRILLE CANTILEVER
PORCELAIN COOK GRILLS	9	SP101-3	2	GRILLE PORCELANISÉES
CERAMIC ROCK	10	SP7-28	1	TUILES DE CERAMIQUES
LAVA GRILL	11	SP109-3	1	GRILLE POUR PIERRE DE LAVE
LARGE "H" BURNER STAINLESS STEEL	12	SM125-12	1	GRANDE BRÛLEUR "H" EN INOX
COLLECTOR BOX	13	SP8B-20	1	GARNITURE DU BRÛLEUR
ELECTRODE	14	SP9A-20	1	ÉLECTRODE
GROUND WIRE	15	SP31-20	1	FIL DE MISE À LA TERRE
CASTING LOCK (BAG PACK SP127-24)	16	SP25-16	2	ÉCROU DE LA BASE (SAC SP127-24)
BASE	17	SM38-2B	1	BASE
GREASE CUP CLIP	18	SP6-15	1	PINCE DU BAC À GRAISSE
CONSOLE	19	SM36-31B	1	CONSOLE
CONSOLE DECAL	20		1	DÉCALCOMANIE DE LA CONSOLE
KNOB	21	SP7-7	2	BOUTON
ROTARY IGNITOR KNOB	22	SP5A-7	1	BOUTON À L'ALLUMEUR ROTATIF
ROTARY IGNITOR	23	SP14A-20	1	L'ALLUMEUR ROTATIF
#8-32 X 3/8" TYPE C SCREW	24	SP2-21	4	VIS DE TYPE C NO 8-32 X 3/8 PO
CONSOLE LOCK (BAG PACK SP127-24)	25	SP47-18	2	VERROU DE FIXATION DE LA CONSOLE (SAC SP127-24)
VALVE HOSE REGULATOR ASS. (VHR)	26	SP183-4	1	SUPPORT DE LA SOUPAPE DU TUYAU DU RÉGULATEUR
LEFT HAND LADDER ASSEMBLY	27	SM372-42B	1	CADRE GAUCHE
SERIAL RATING LABEL	28		1	PLAQUE SIGNALÉTIQUE SÉRIE
RIGHT HAND LADDER ASSEMBLY	29	SM373-42B	1	CADRE DROIT
BEAM	30	SM49-8B	1	SUPPORT TRANSVERSAL
STEP BOLT (BAG PACK SP127-24)	31	SP49-18	1	BOULON À TÊTE PLATE (SAC SP127-24)
TANK BOLT (BAG PACK SP127-24)	32	SP48-18	1	ÉCROU DU RÉSERVOIR (SAC SP127-24)
BEAM TAPER WING NUT (BAG PACK SP127-24)	33	SP26-16	2	ÉCROU À OREILLES SUPPORT TRANSVERSAL
TANK BRACKET (BAG PACK SP127-24)	34	SP21-6	1	SUPPORT DU RÉSERVOIR (SAC SP127-24)
WHEEL	35	SP16-22	2	ROUE
WHEEL AXLE (BAG PACK SP127-24)	36	SP12-32	2	ESSIEU (SAC SP127-24)
WHEEL AXLE LOCK (BAG PACK SP127-24)	37	SP29-15	2	VERROU D'ESSIEU (SAC SP127-24)
HUB CAP	38	SP20-33P	2	CHAPEAU DE MOYEU
CASTOR INSERT	39	SP5-34B	2	SUPPORT DE ROULETTE
CASTOR	40	SP8A-22	2	ROULETTE
FRONT PANEL	41	SP28-9B	1	PANNEAU AVANT
LEFT HAND RESIN SHELF	42	SP36-9B	1	ÉTAGÈRE GAUCHE EN RÉSINE
RIGHT HAND RESIN SHELF	43	SP37-9B	1	ÉTAGÈRE DROIT EN RÉSINE

THIS GRILL IS FOR OUTDOOR USE ONLY

Caution:
Read and follow all Safety Statements, Assembly Instructions, and Use and Care Manual Directions before attempting to assemble and cook.

Installer / assembler:
Leave these instructions with consumer.

To Consumer:
Keep this manual for future reference.

⚠ WARNING

- Failure to follow all manufacturer's instructions could result in serious personal injury and/or property damage.

⚠ CAUTION

- Some parts may contain sharp edges -especially as noted in manual! Wear protective gloves if necessary.

CET APPAREIL NE DOIT ÊTRE UTILISÉ QU'À L'EXTÉRIEUR

Attention: Lisez et observez les consignes de sécurité, les instructions de montage et les directives du manuel d'usage et d'entretien avant de procéder au montage et à l'utilisation de l'appareil.

À l'intention de l'installateur / monteur:
Laissez ces directives au consommateur.

Au consommateur:
Conservez ce manuel pour utilisation ultérieure.

⚠ AVERTISSEMENT

- Le simple fait de ne pas suivre toutes les instructions du fabricant peut causer de graves blessures et/ou des dommages à la propriété.

⚠ ATTENTION

- Certaines pièces peuvent présenter des arêtes vives - surtout là où le manuel le souligne. Au besoin, portez des gants.

FIESTA Express

NO TOOLS REQUIRED!
AUCUN OUTIL N'EST NÉCESSAIRE!

DYNASTY

MODEL XT45052

info FIESTA
TEL 1-800-387-8643
FAX 1-888-801-7772
www.fiestabbq.com
FIESTA BARBEQUES™ LIMITED
2 Walker Drive, Brampton, Ontario L6T 5E1

SP737B-37

1A

IMPORTANT: To protect paint finish, assemble legs on cardboard inserts from packaging as shown.

IMPORTANT: afin de protéger la peinture, montez les pattes sur des cartons provenant de l'emballage, tel qu'illustré.

Review parts list and exploded layout before assembly.
Étudiez la liste des pièces et le plan éclaté avant de procéder au montage.

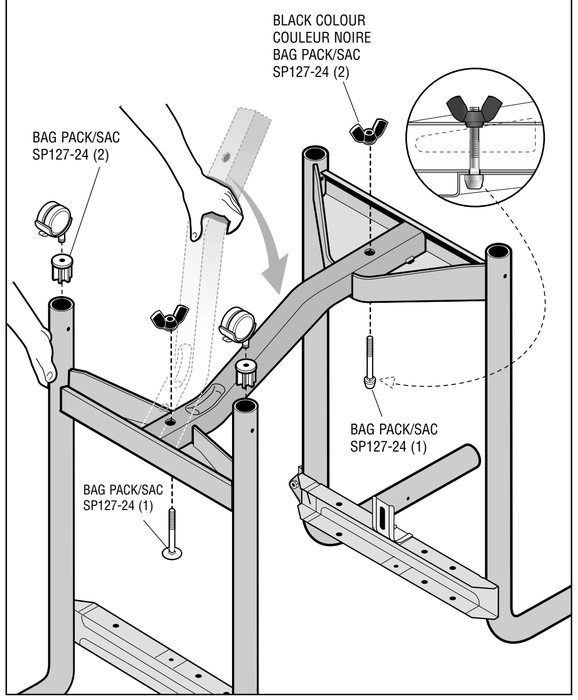

1B

IMPORTANT

Position Axle Locks (2) as shown.

Placez les dispositifs de calage de l'essieu tel qu'illustré.

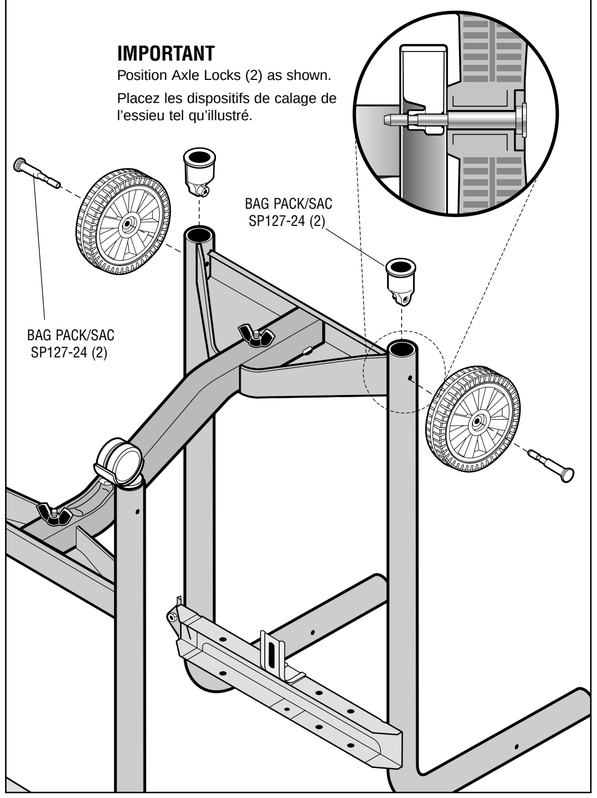

2

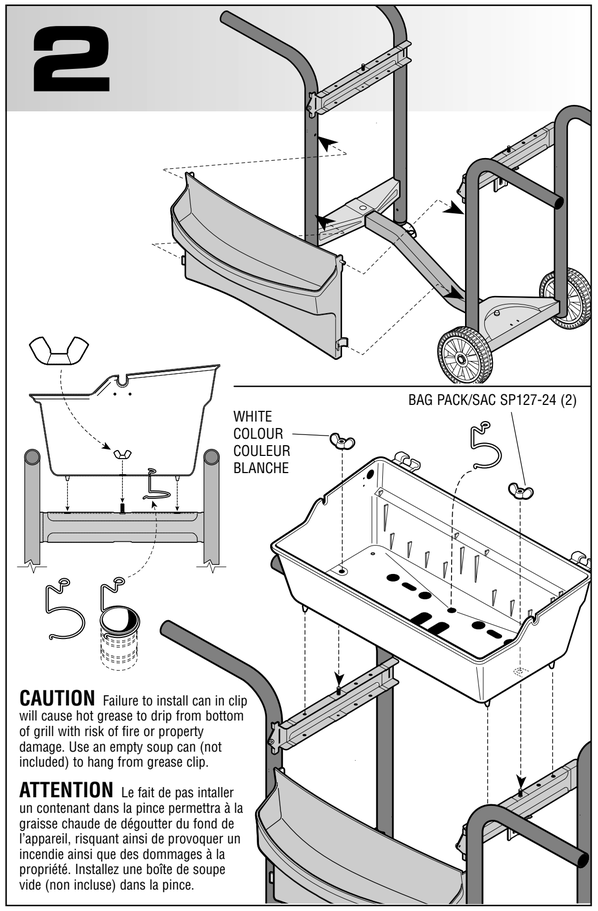

CAUTION Failure to install can in clip will cause hot grease to drip from bottom of grill with risk of fire or property damage. Use an empty soup can (not included) to hang from grease clip.

ATTENTION Le fait de pas intaller un contenant dans la pince permettra à la graisse chaude de dégoutter du fond de l'appareil, risquant ainsi de provoquer un incendie ainsi que des dommages à la propriété. Installez une boîte de soupe vide (non incluse) dans la pince.

3A

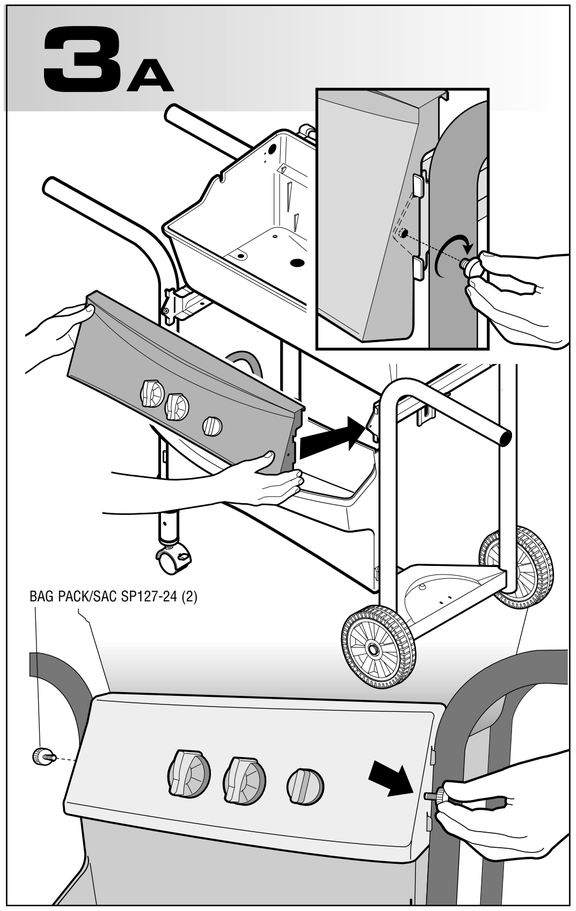

SEE USE & CARE MANUAL FOR IMPORTANT SAFETY INSTRUCTIONS BEFORE USING.

CONSULTER, DANS LE MANUEL D'USAGE ET D'ENTRETIEN, LES CONSIGNES DE SECRITE A RESPECTER AVANT D'UTILISER L'APPAREIL.

3B

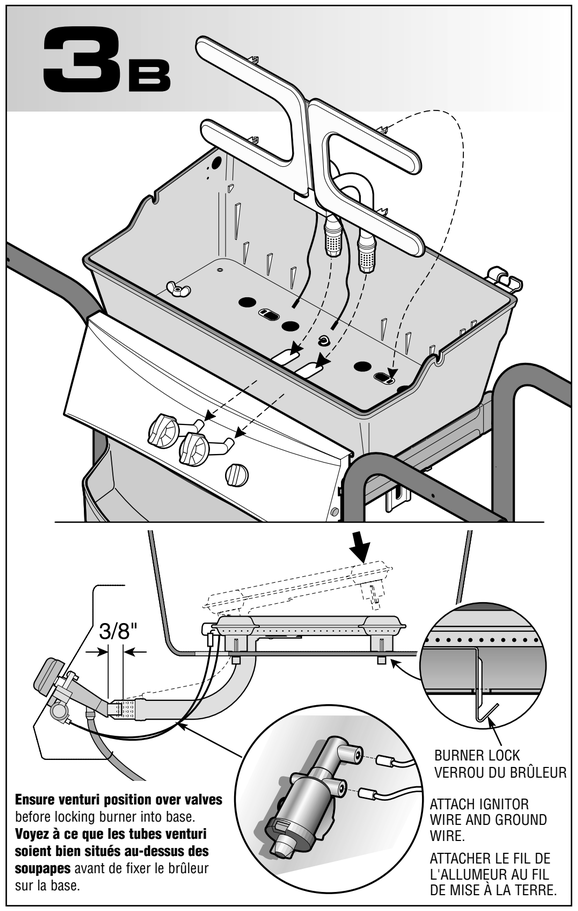

Ensure venturi position over valves before locking burner into base.
Voyez à ce que les tubes venturi soient bien situés au-dessus des soupapes avant de fixer le brûleur sur la base.

4A

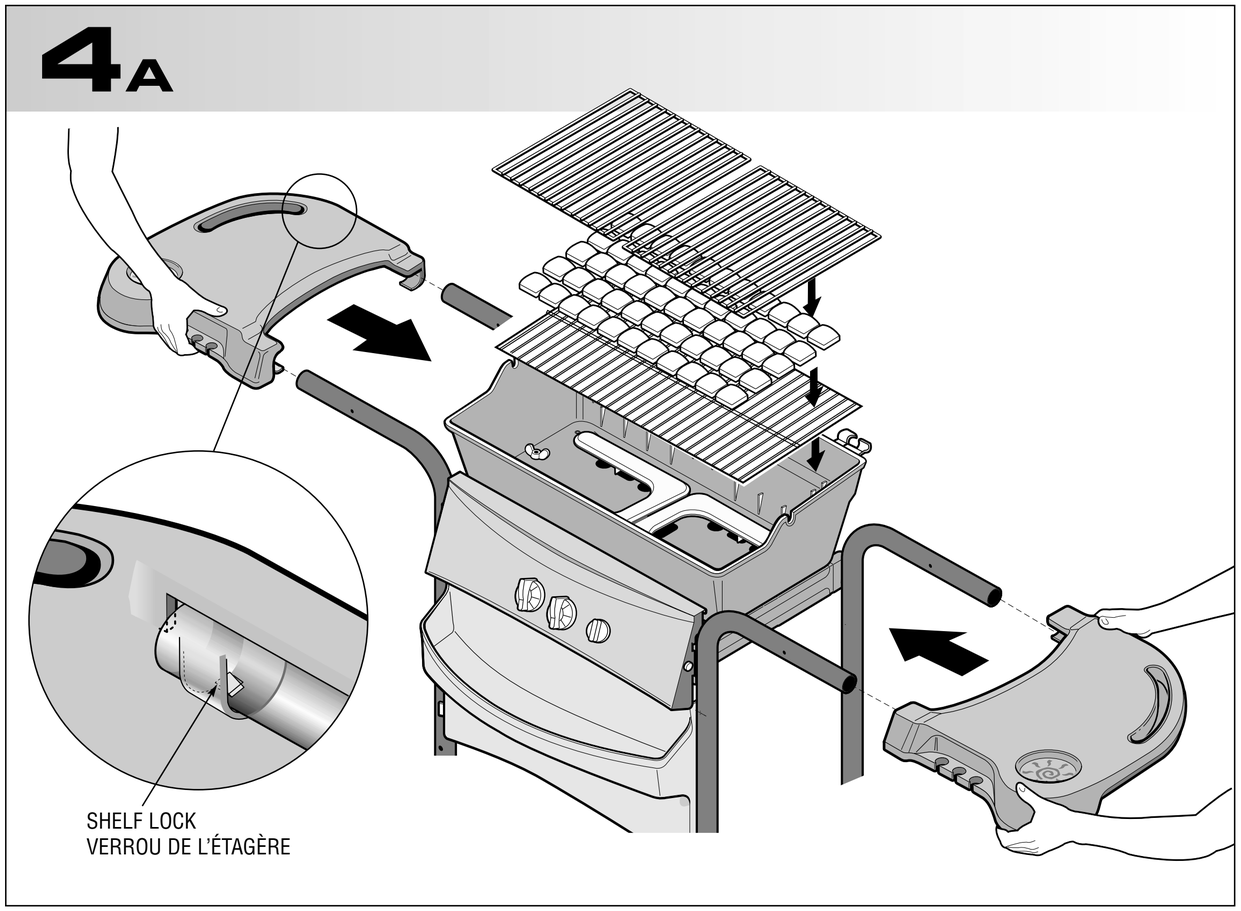

4B

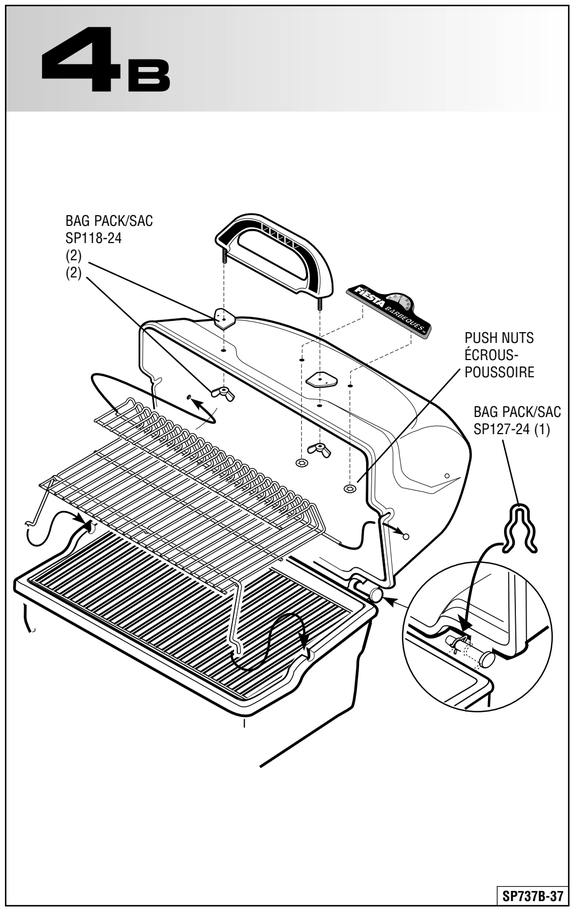

SP737B-37