ALTEC LANSING®

inMotion™

iM600

1

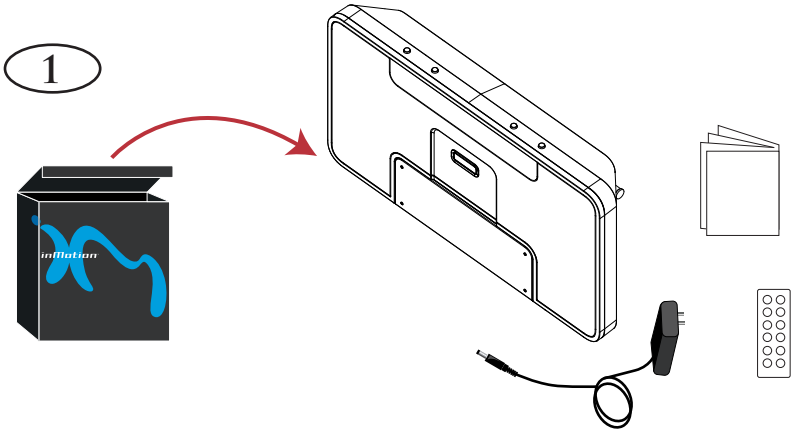

2

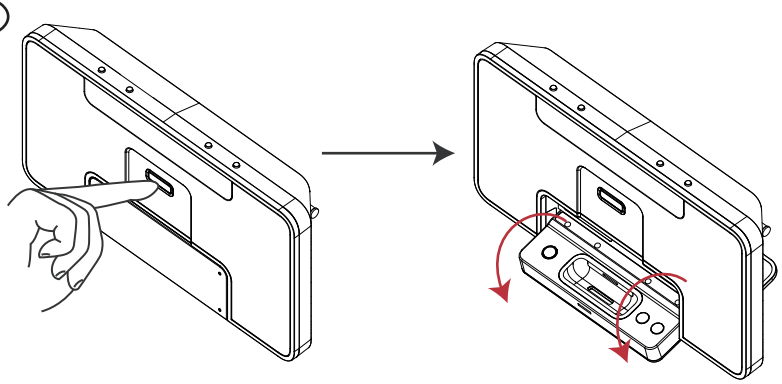

3

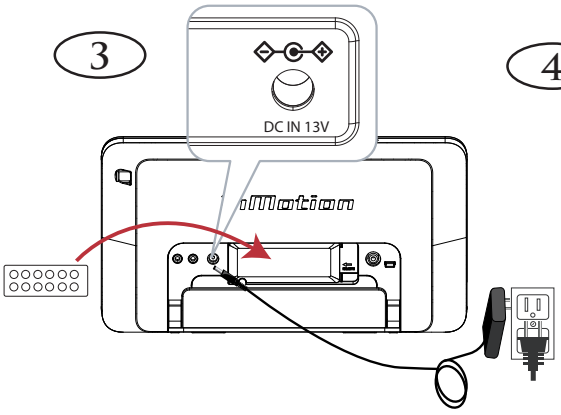

4

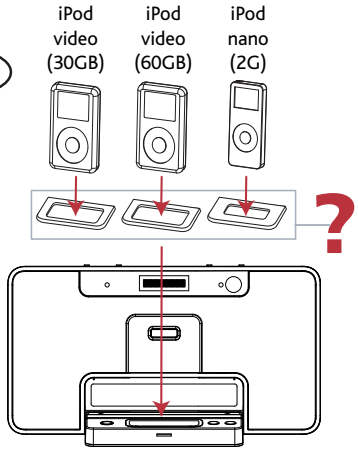

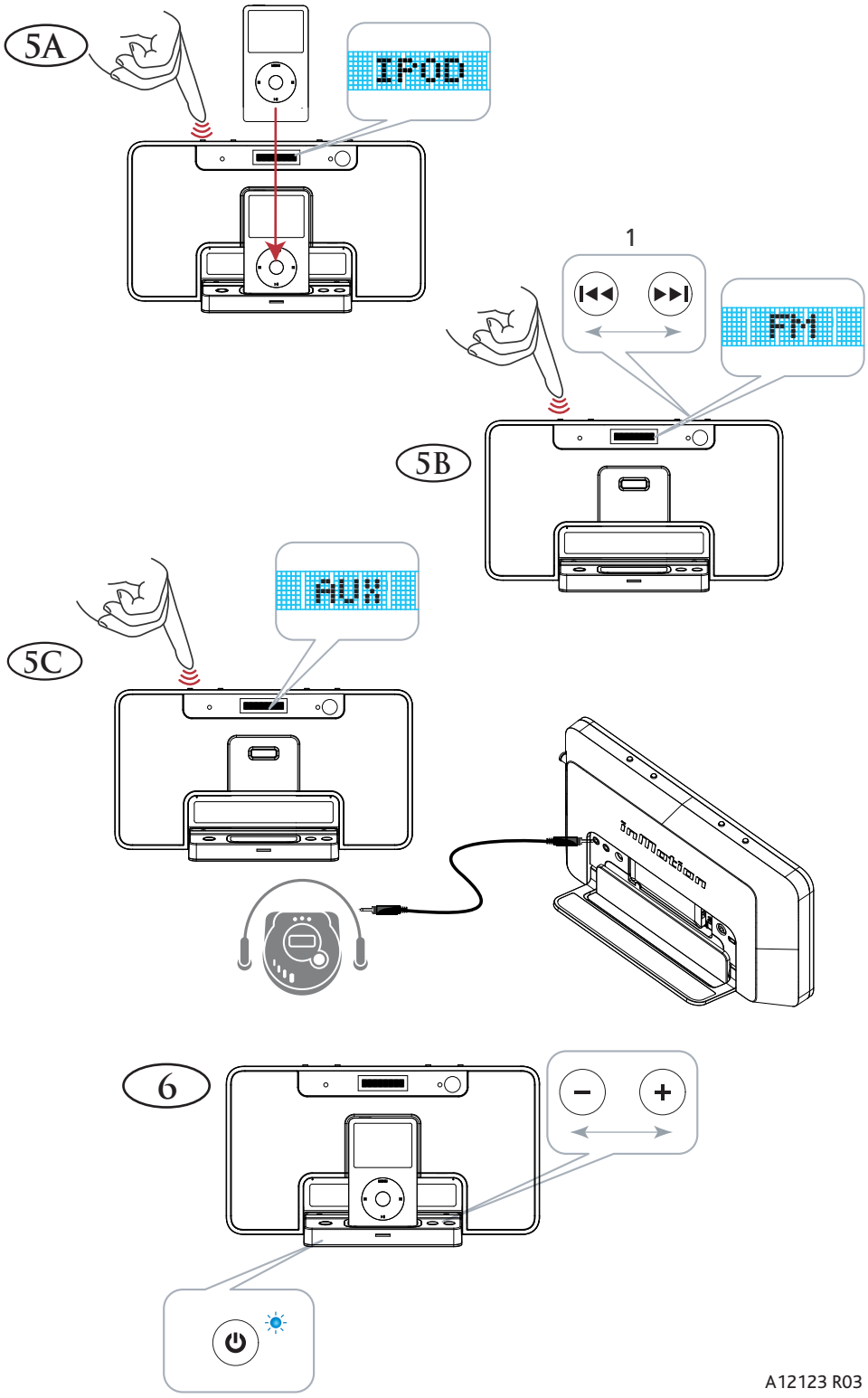

A12123 R03