Continental Edison

Manuel d'instructions

CEMF30B / FOUR ELECTRIQUE 32L

Lire attentivement les instructions suivantes avant toute utilisation.

Ce produit est conforme aux exigences imposées par les directives 2006/95/CE et 2004/108/CE

CE

CONSIGNES DE SECURITE

- Cet appareil fonctionne avec des températures élevées qui peuvent provoquer des brûlures, ne touchez pas les parties métalliques apparentes.
- Ne touchez pas les surfaces chaudes sans gant ou protection.
- Cet appareil n'est pas destiné à être utilisé par des personnes ayant des capacités physiques et mentales limitées ou bien des personnes qui n'ont pas assez d'expériences et de connaissances à moins qu'elles ne soient surveillées par une personne responsable de leur sécurité. Les enfants aussi doivent être surveillés.
- N'utilisez pas de rallonge pour brancher l'appareil.
- Mettez votre four sur une surface plane et stable et ne posez rien dessus afin d'éviter tout risque d'incendie.
- Ne laissez pas pendre le fil
- Vérifiez que la tension réseau correspond bien à celle indiquée sur la plaque signalétique située sous l'appareil.
- N'utilisez ni ne branchez jamais votre appareil si :
o le câble électrique est endommagé,
o l'appareil est tombé,
o il présente des détériorations visibles ou des anomalies de fonctionnement
- Ne démontez jamais l'appareil vous-même
- Ne faites pas fonctionner l'appareil à proximité de matériaux inflammables ni à proximité d'une source de chaleur extérieure.
- Cet appareil a été conçu pour un usage domestique uniquement.
- Débranchez l'appareil en cas de non-utilisation du produit ou avant de le nettoyer.
- Laissez refroidir l'appareil avant tout nettoyage.
- Ne bougez jamais l'appareil en cours d'utilisation.
- N'utilisez pas l'appareil en extérieur.
- Veillez à laisser au moins 10 cm d'espace sur les côtés et l'arrière du four afin de faire circuler l'air.
- Veillez à ne pas obstruer les prises d'air ou les orifices d'évacuation.
- Veillez à éteindre l'appareil après utilisation.
- La température de la porte et de la surface extérieure peut-être élevée lorsque l'appareil fonctionne.
- Cet appareil n'est pas prévu pour être mis en fonctionnement au moyen d'une minuterie extérieure ou par un système de commande à distance.
- Au cours de la première utilisation, en raison d'utilisation des éléments de chauffage et des matériaux d'isolation, il y aura certainement des odeurs et de la fumée. Ceci est normal. C'est pour cela que nous vous conseillons d'aérer immédiatement pendant les 30 premières minutes d'utilisation.
- Lavez les accessoires avant de les utiliser.
- Quand la porte du four est ouverte ne posez rien sur la vitre.
- Ne pas utiliser votre four dans un endroit humide ou inflammable.
- Quand la porte du four est ouverte ne mettez pas d'eau sur la vitre.
- N'immerger jamais tout ou partie du four dans l'eau ou tout autre liquide.
- L'utilisation sans risque de cet appareil ne peut plus être garanti lorsque :
o L'appareil ou le câble de raccordement au réseau présente une détérioration quelconque
o L'appareil ne fonctionne plus
o L'appareil a été longtemps stocké dans de mauvaises conditions
o L'appareil a été fortement endommagé pendant le transport

Important :

- Si le câble d'alimentation est endommagé, il doit être remplacé par le fabricant, son service après-vente ou une personne de qualification similaire afin d'éviter un danger.
- Toute réclamation sur votre produit doit se faire auprès du service après-vente de votre revendeur.
- Si le câble d'alimentation est endommagé, il doit être remplacé par le fabricant, son service après-vente ou des personnes de qualification similaire afin d'éviter un danger.
- Cet appareil n'est pas prévu pour être utilisé par des personnes (y compris des enfants) dont les capacités physiques, sensorielles ou mentales sont réduites, ou des personnes dénuées d'expérience ou de connaissance, sauf si elles ont pu bénéficier, par l'intermédiaire d'une personne responsable de leur sécurité, d'une surveillance ou d'instructions préalables concernant l'utilisation de cet appareil.
- Il convient de surveiller les enfants pour s'assurer qu'ils ne jouent pas avec l'appareil

MISE A LA TERRE

Cet appareil doit être branché sur une prise terre. Une mauvaise utilisation de la prise de terre peut entraîner un risque de choc électrique.

DESCRITION DE L'APPAREIL :

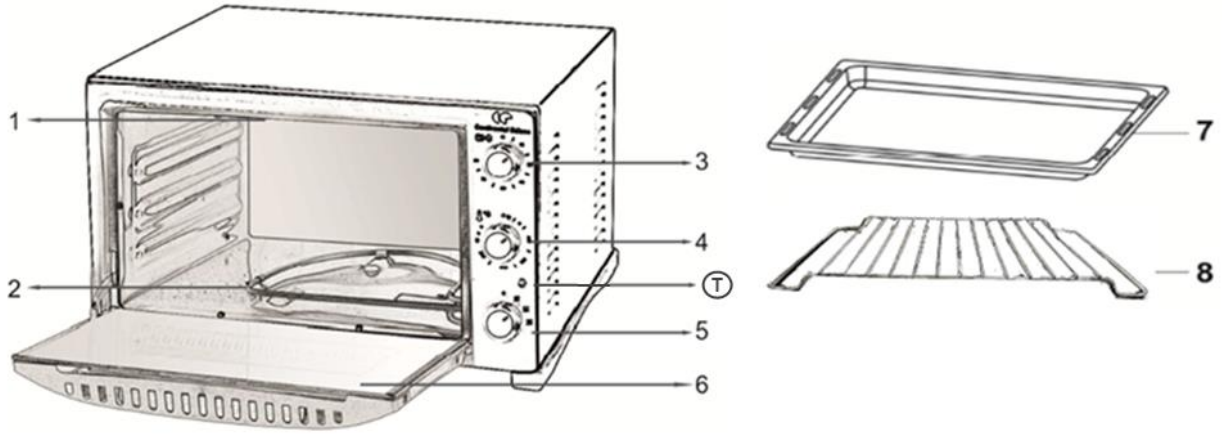

1- Résistance Haute
2- Résistance Basse
3- Bouton de Minuterie
4- Bouton de Thermostat
Ⓣ- Témoin de Chauffe
5- Bouton de sélection des modes de cuisson
6- Porte
7- Lèchefrites
8- Grille de four

AVANT LA PREMIERE UTILISATION

- Déballez soigneusement le four en veillant à retirer tous les matériaux d'emballage.
- Essuyez le four et les accessoires à l'aide d'un chiffon humide puis séchez-les.
- Retirez tous les accessoires du four.
- Déroulez complètement le cordon d'alimentation et branchez-le.
- Allumez le four en sélectionnant un temps et un mode de cuisson.
- Fermez la porte
- Réglez le thermostat sur 240°C
- Faites fonctionner l'appareil pendant 15 minutes à vide.

ATTENTION : de la fumée peut s'échapper de votre four, ceci est normal et disparaitra progressivement à mesure que vous utiliserez votre four.

UTILISATION DE VOTRE FOUR

Les temps de cuisson dépendent de la qualité des produits, de la température des aliments et des goûts de chacun. Reportez-vous aux conseils de cuisson de vos préparations.

ATTENTION : la porte est chaude pendant le fonctionnement. Veuillez porter des gants thermiques de cuisine ou des protections thermiques afin d'éviter tout risque de brulure.

Etape préalable : Placez la lèchefrite dans la position la plus basse, puis placez la grille dans la position désirée en veillant à respecter son sens d'installation.

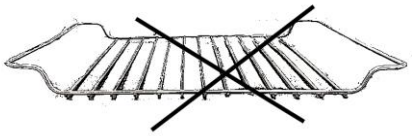

1. Placez le plat sur la grille et fermez la porte du four.

2. Sélectionnez le mode de cuisson à l'aide du bouton de sélection du mode de cuisson (5):

   - Résistance Basse
   - Résistance Haute
   - Résistance Basse + Haute

   Pour éteindre le four, tournez le bouton en position •. Si un mode de cuisson n'est pas sélectionné, le four ne se mettra pas en chauffe.

3. Sélectionnez la température désirée à la l'aide du Bouton de Thermostat (4).
   Vous pouvez sélectionner la température de cuisson entre 100 et 240°C.

4. Sélectionnez la durée de cuisson désirée à l'aide du Bouton de minuterie (3).
   Si la minuterie n'est pas mise en marche, le four ne se mettra pas en chauffe. Vous pouvez sélectionner la durée de cuisson entre 1 et 90 minutes.

Remarque : Si les 2 boutons de minuterie et de réglage des modes de cuisson ne sont pas tous les 2 enclenchés, le four ne chauffera pas.
Le témoin lumineux de fonctionnement Ⓣ indique que le four est allumé et en chauffe. Quand le four atteint la chaleur sélectionnée, le témoin s'éteint automatiquement.

CONSEILS UTILES

Il n'est généralement pas nécessaire de préchauffer le four. Mais vous obtiendrez de meilleurs résultats si vous chauffez le four avant de faire cuire des plats délicats, comme de la viande à cuisson moyenne et des gâteaux.

CONSOMMATION D'ENERGIE

1. Lorsque les aliments sont en train de cuire, à chaque fois que vous ouvrez la porte du four, l'air froid entre à l'intérieur et conduit ainsi à la perte d'énergie. Par conséquent nous vous conseillons d'ouvrir la porte du four uniquement si nécessaire.
2. Ne préchauffez pas le four si ce n'est pas nécessaire.
3. Avant de cuire un aliment congelé, assurez-vous de le décongeler au préalable.
4. Si vers la fin de la cuisson vous éteignez le four et laissez vos aliments dans le four cela économisera de l'énergie.

ENTRETIEN ET NETTOYAGE

Avertissement : Avant le nettoyage et l'entretien du four débranchez-le et attendez qu'il soit froid.
· Les produits de nettoyage : Avant d'utiliser des produits de nettoyages sur votre four, vérifiez si ils sont appropriés. N'utilisez pas d'objets qui peuvent endommager la surface du four tels que des crèmes caustiques, des tampons en laine d'acier ou d'autres matériaux abrasifs.
· L'intérieur du four : Après chaque utilisation de four, nous vous conseillons de le nettoyer avec un chiffon trempé au préalable dans de l'eau chaude savonneuse. Pour faire un nettoyage complet vous aurez peut-être besoin d'un liquide spécial de nettoyage.
· Accessoires (lèchefrite, grille) : lavez-les dans l'eau avec du détergent de cuisine immédiatement après usage.

Remarque : Ne nettoyez pas la porte du four tant que le panneau de verre est chaud car le panneau risque de se détériorer.

PROTECTION DE L'ENVIRONNEMENT :

Vous pouvez contribuer à la protection de l'environnement. Confiez votre appareil dans un point de collecte ou, à défaut, dans un centre de service agrée pour que son traitement soit effectué.

Importé par CAPE.TEAM 69400 LIMAS – France
Fabriqué en Turquie