GH-2028 C

LEGENDE SYMBOLFORKLAR-INGER | LEYENDA LÉGENDE SYMBOLIEN SELITYS | LEGEND LEGENDA LEGENDE | LEGENDA LEGENDA SYMBOLFÖRKLAR- | INGAR LEGENDA İŞARETLER

Nicht zulässig / Falsch	Zulässig / Richtig	VVorsicht	Schritt	Ergebnis der Tätigkeit	Zeitraum	Gehe zu	Temperaturanzeige	Reparatur nur durch anerkannte Firma
Ikke tilladt/forkert	Tilladt/korrekt	Forsigtig!	Trin	Resultat af handlingen	Tidsrum	Gå til	Temperaturangivelse	Må kun repareres af en fagmand
No permitido/Incorrecto	Permitido/Correcto	Precaución	Paso	Resultado de la acción	Período de tiempo	Ir a	Indicación de temperatura	Reparación profesional exclusivamente
Non autorisé/Incorrect	Autorisé /Correct	Prudence	Étape	Résultat action	Période de temps	Vers	Indication température	Réparation exclusivement par agent agréé
Ei sallittu / väärin	Sallittu/oikein	Varoitus	Vaihe	Toiminnon tulos	Aikajakso	Siirry	Lämpötilailmaisin	Korjaukset saa suorittaa vain ammattikorjaaja
Not allowed/Wrong	Allowed/Okay	Caution	Step	Action result	Time span	Go to	Temp. indication	Professional repair only
Non ammesso	Ammesso	Attenzione	Fase	Esito	Periodo di tempo	Vai a	Indicazione temperatura	Riparazione solo da ditta qualificata
Ikke tillatt / feil	Tillatt/OK	Advarsel	Trinn	Handlingsresultat	Tidsrom	Gå til	Temperatur- indikator	Skal kun repareres av fagfolk
Niet toegestaan/Verkeerd	Toegestaan/Goed	Voorzichtig	Stap	Resultaat van actie	Tijdsperiode	Ga naar	Temperatuurindicatie	Reparatie uitsluitend door erkend bedrijf
Não permitido/incorreto	Permitido/correto	Precaução	Passo	Resultado da ação	Período de tempo	Ir à	Indicação de temperatura	Reparação profissional somente
Zabronione/ niewłaściwe	Dozwolone / właściwe	Ostrożnie	krok	Wynik działania	Okres czasu	Iść do	Wskazanie temperatury	Naprawa wyłącznie przez autoryzowany serwis naprawczy
Ej tillåtet/Fel	Tillåtet/OK	Försiktighet	Steg	Resultat av åtgärd	Tidsperiod	Gå till	Temp.indikation	Endast professionell reparation
Ni dovoljen /Napačno	Dovoljeno/ Pravilno	Pozor	Korak	Rezultat dejanja	Časovni razpon	Pojdi na	Prikaz temperature	Popravilo naj izvede usposobljen serviser
Yasak/Yanlış	Yasak değil/Doğru	Dikkat	Adım	Sonuç	Süre	Git	Sıcaklık işareti	Sadece profesyonel tamir

Kundendienstfirma anrufen	Luftstrom	Abstand	Öffnen / linksum drehen	Schliessen / rechtsum drehen	Gas	Wasser mit Seife	Schließen Sie Gasbehälter	Oder
Kontakt serviceafdelingen	Luftcirkulation	Afstand	Åbn / drej til venstre	Luk / drej til højre	Gas	Sæbevand	Luk for gasflasken	eller
Contactar departamento de servicio	Caudal aire	Distancia	Abrir / girar a la izquierda	Cerrar / girar a la derecha	Gas	Agua con jabón	Cierra la bombona de gas	0
Contacter entreprise de service	Déplacement d'air	Distance	Ouvrir / tourner à gauche	Ouvrir / tourner à droite	Gaz	Eau de savon	Fermez le robinet de gaz	Ou
Ota yhteys huolto-osastoon	Ilmansyöttö	Etäisyys	Avaa / käännä vasempaan	Sulje / käännä oikeaan	Kaasu	Saippuavesi	Sulje kaasusäiliö	Tai
Contact service department	Air flow	Distance	Open / turn left	Close / turn right	Gas	Soapy water	Close the gas container	Or
Contattare l'assistenza	Flusso aria	Distanza	Apertura / girare verso sinistra	Chiusura / girare verso destrea	Gas	Acqua e sapone	Chiudere la bombola del gas	0
Ta kontakt med serviceavdelingen	Luftcirkulation	Avstand	Open / skru mot venstre	Lukke / skru mot høyre	Gass	Såpevann	Steng gassbeholderen	Eller
Contacteer servicebedrijf	Luchtstroom	Afstand	Openen / linksom draaien	Sluiten / rechtsom draaien	Gas	Water met zeep	Sluit de gas container	Of
Contatar departamento do serviço	Caudal de ar	Distância	Abrir/ virar à esquerda	Fechar / virar à direita	Gás	Água con jabón	Fecha o botijão de gás	Lub
Skontaktować się z serwisem naprawczym	Objetosc obiegu powietrza	Odległość	Otwórz / przekręć w lewo	Zamknij / przekręć w prawo	Gas	Woda z mydłem	Butle gaszowe	Eller
Kontakta serviceavdelning	Lufttillförsel	Avstånd	Öppna/vrid åt vänster	Stäng/vrid åt höger	Plyn	Tvålvatten	Stäng gasbehållaren	Ali
Pokličite servis	Pretok zraka	Razdalja	Odpreti / zavrtite v levo	Zapreti / zavrtite v desno	Plin	Milnica	Zaprite plinsko bombo	Ya da
Servis ile görüşün	Hava Akışı	Mesafe	Açın/sola çevirin	Kapatın/sağa çevirin	Gaz	Sabunlu Su	Yakıt tankını kapatın	

1 AUFSTELLEN INSTALLASJON | INSTALLATION INBEDRIJFSTELLEN | MONTAJE INSTALACJA | MISE EN PLACE INSTALLATION | ASENNUS POSTAVITEV | INSTALLATION MONTAJ | INSTALLAZIONE INSTALAÇÃO

1.1

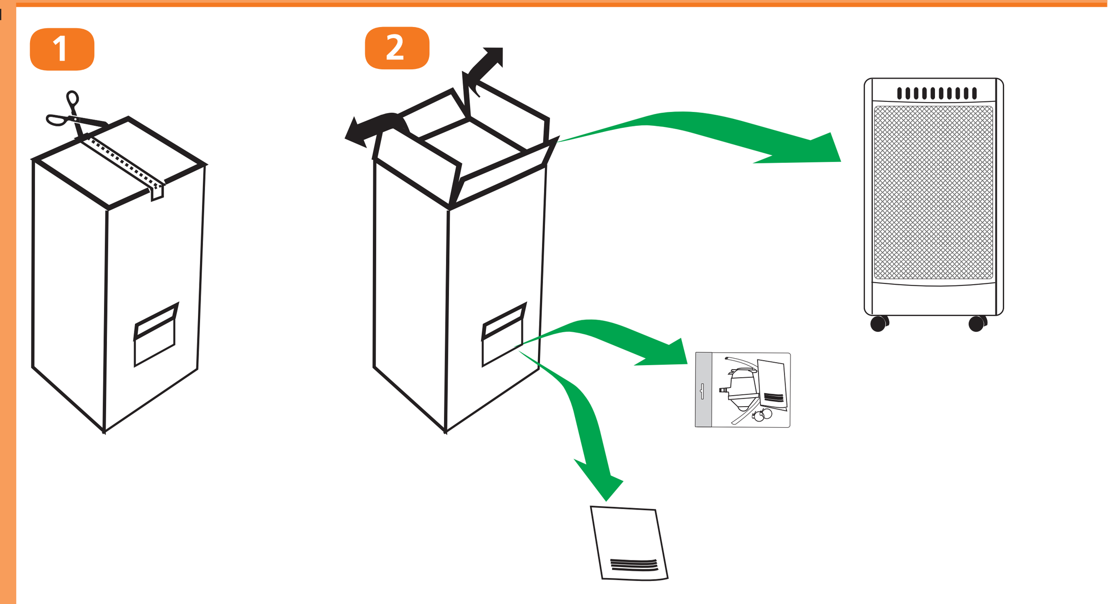

1.2

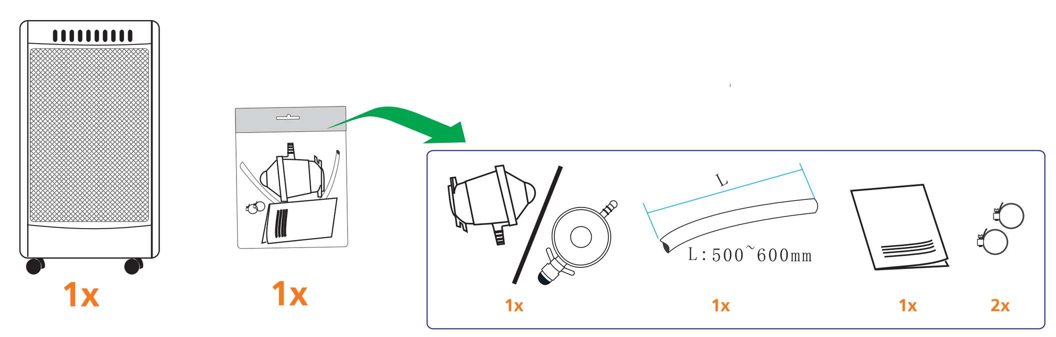

1.3

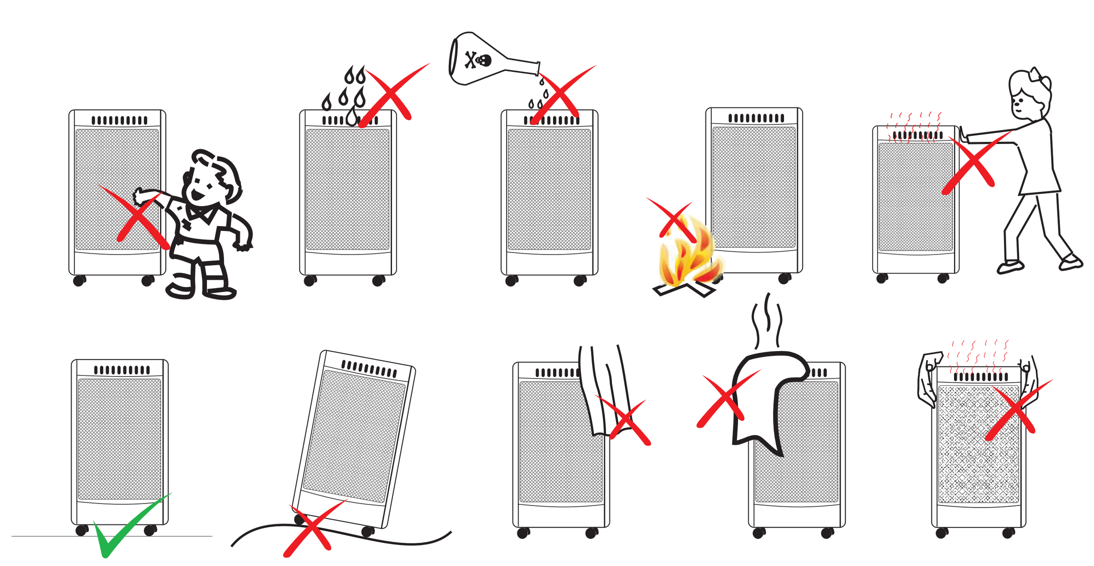

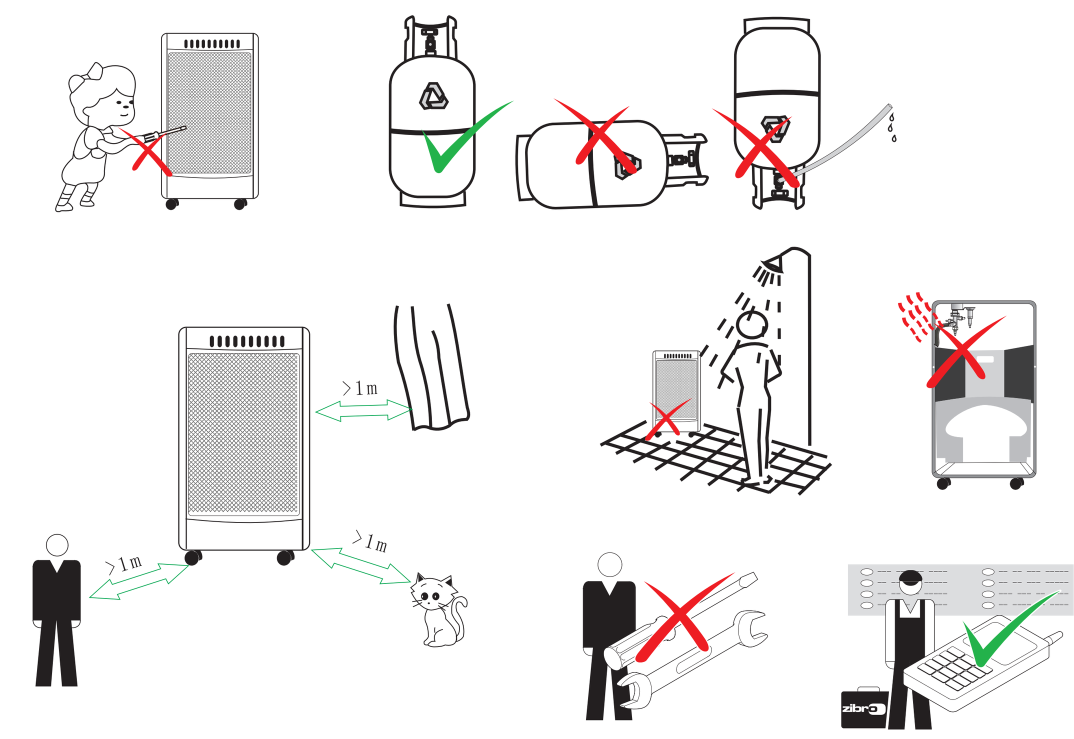

1.4

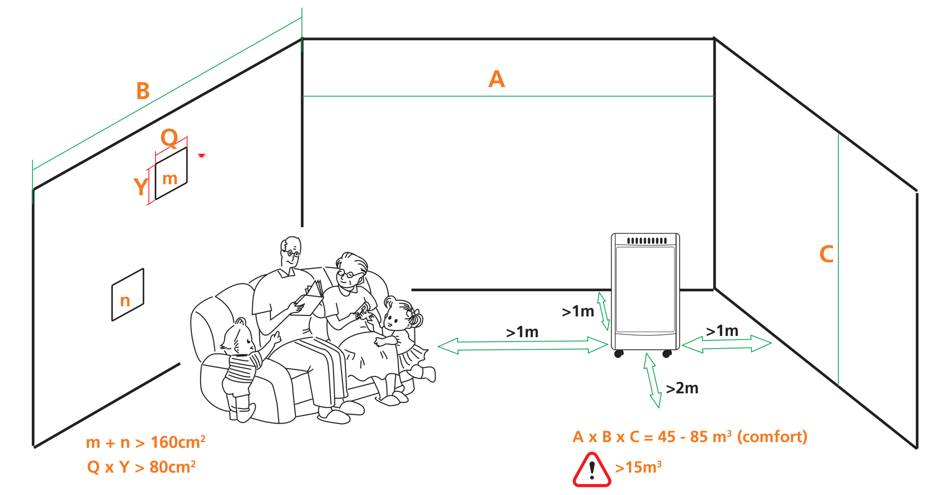

1.5

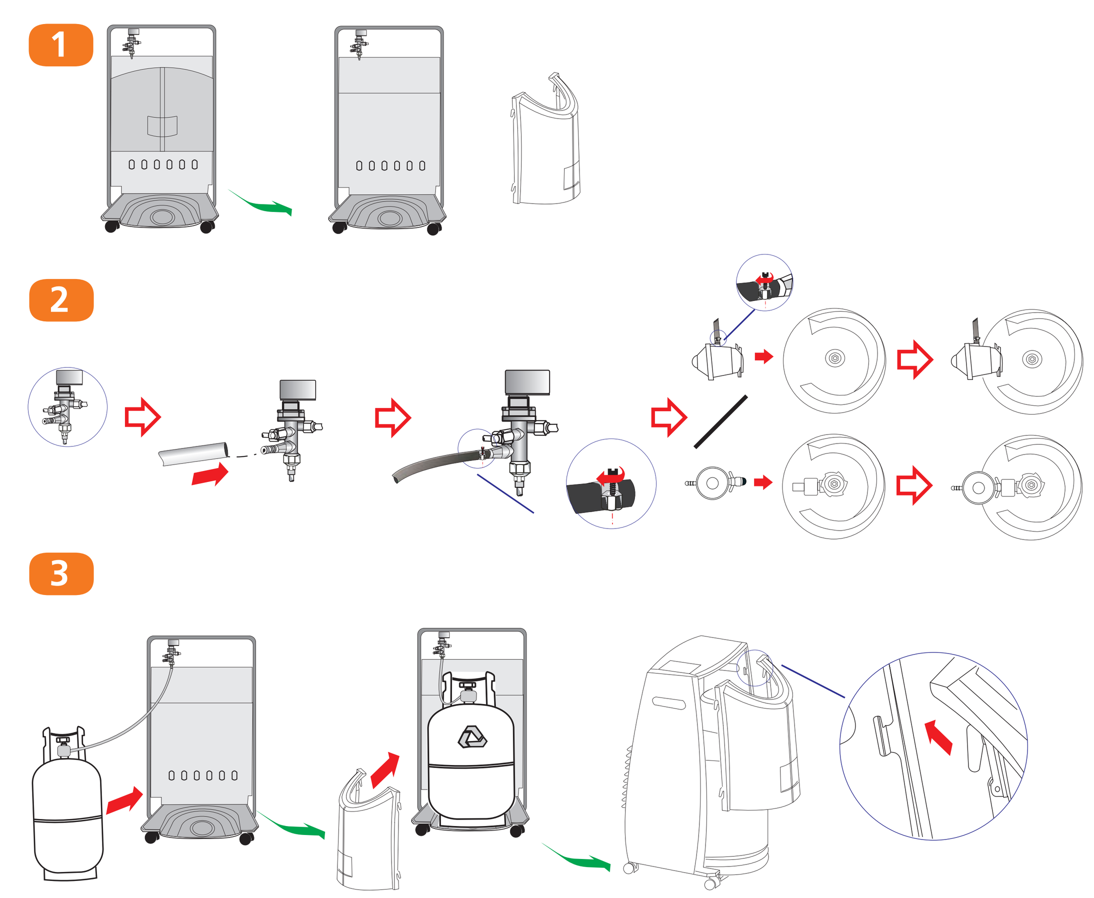

2 BEDIENUNG DRIFT | BETJENING BEDIENING | MANEJO OBSŁUGA | COMMANDE ANVÄNDNING | KÄYTTÖ UPRAVLJANJE | OPERATION KULLANMA | FUNZIONAMENTO COMANDO

2.1

OPERATION

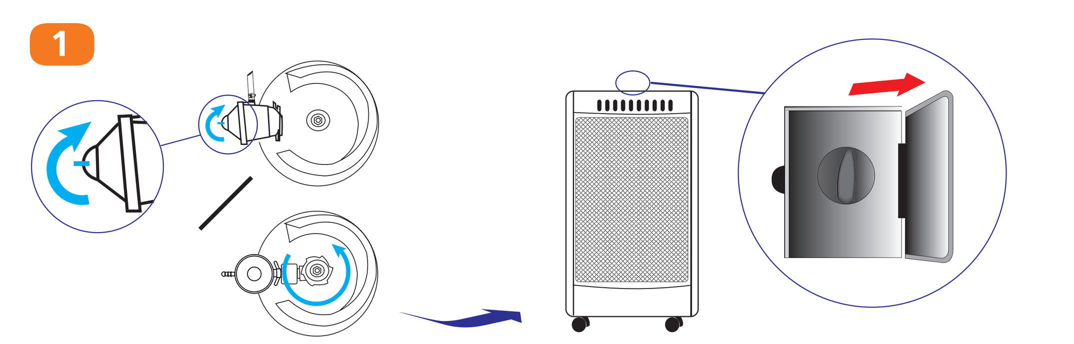

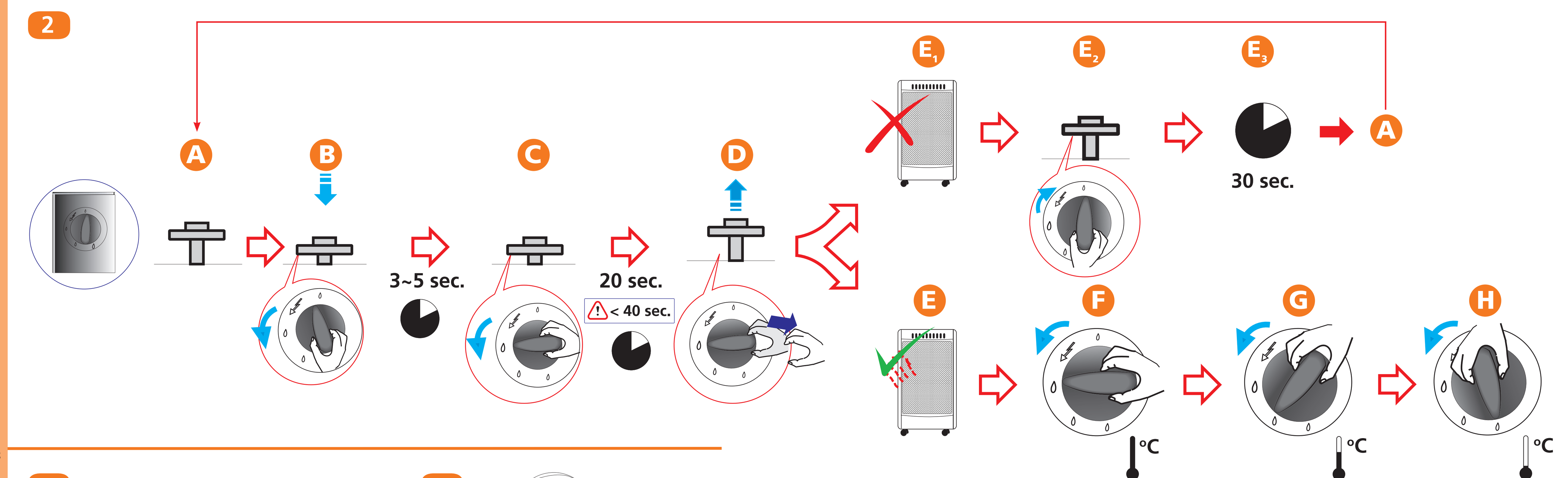

2.2

STOP

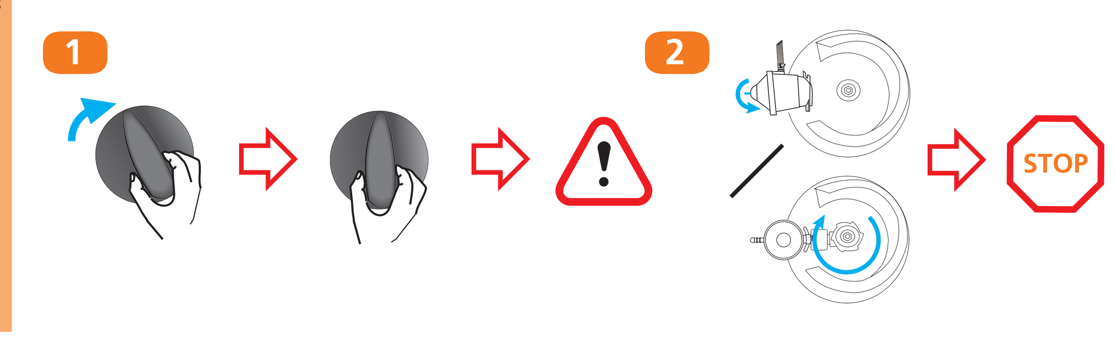

3 WARTUNG VEDLIKEHOLD | VEDLIGEHOLDELSE ONDERHOUD | MANTENIMIENTO CZYSZCZENIE I KONSERWACJA | ENTRETIEN UNDERHÅLL | KUNNOSSAPITO VZDRŽEVANJE | MAINTENANCE BAKIM | MANUTENZIONE MANUTENÇÃO

3.1

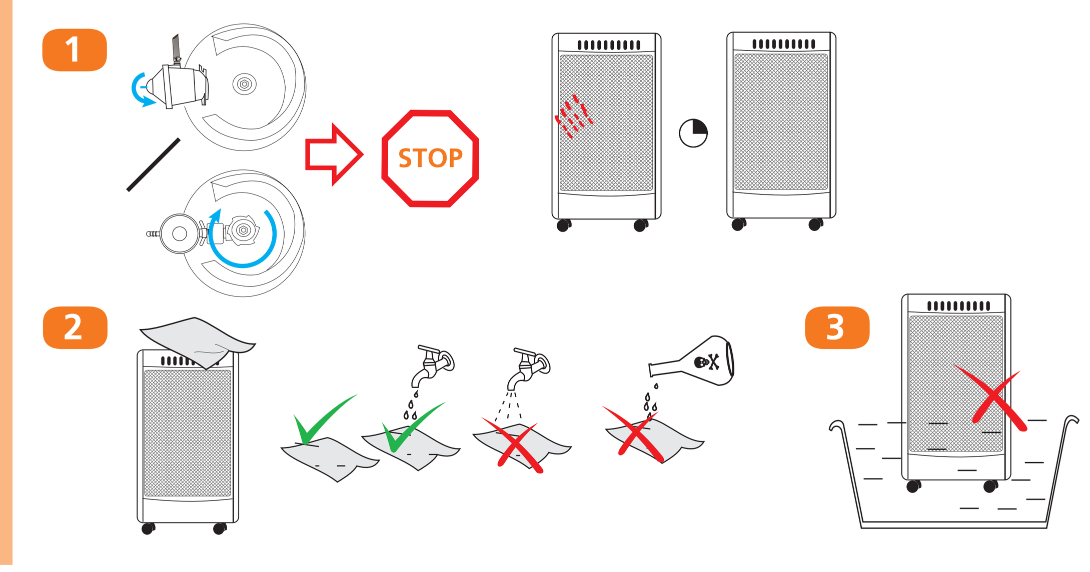

4 STÖRUNGEN FEILSØKING | DRIFTSFEJL STORINGEN | AVERÍAS USUWANIE ZAKŁÓCEN | PANNES FELSÖKNING | VIANMÄÄRITYS ODPRAVLJANJE TEŽAV | TROUBLE SHOOTING PROBLEM GIDERME | INDIVIDUAZIONE FALHAS

4.1

gas leaks

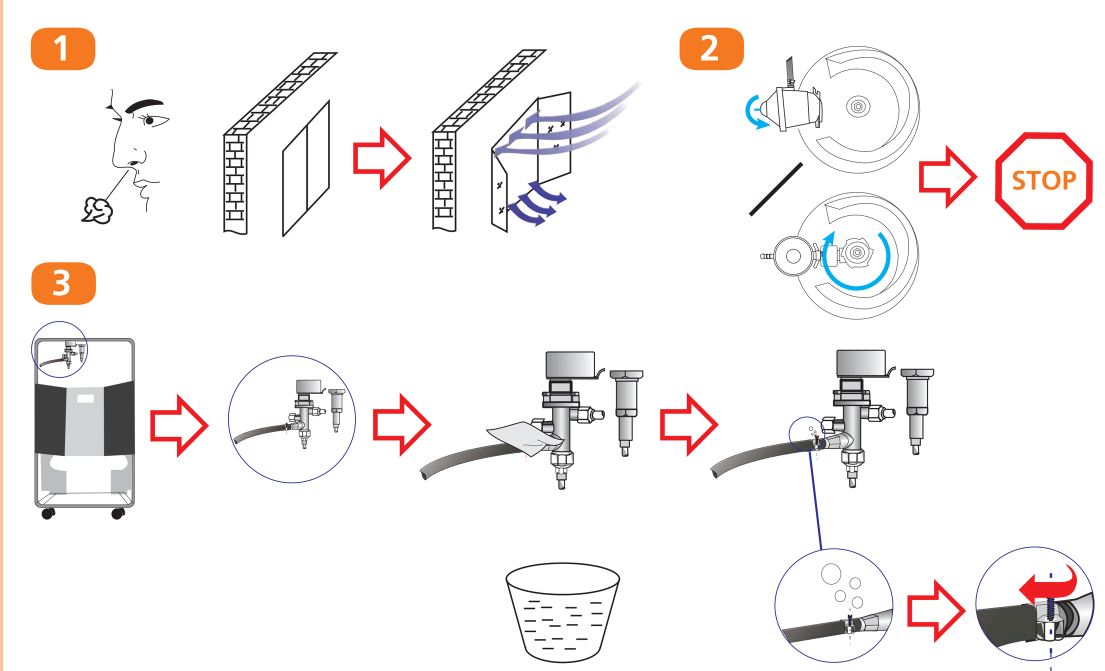

4.2

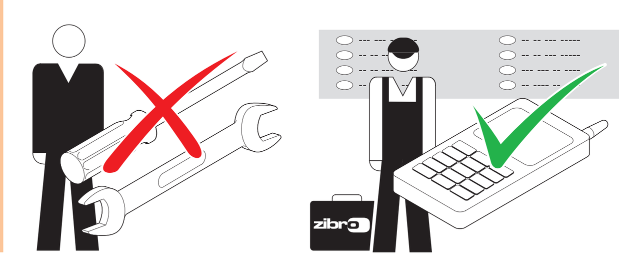

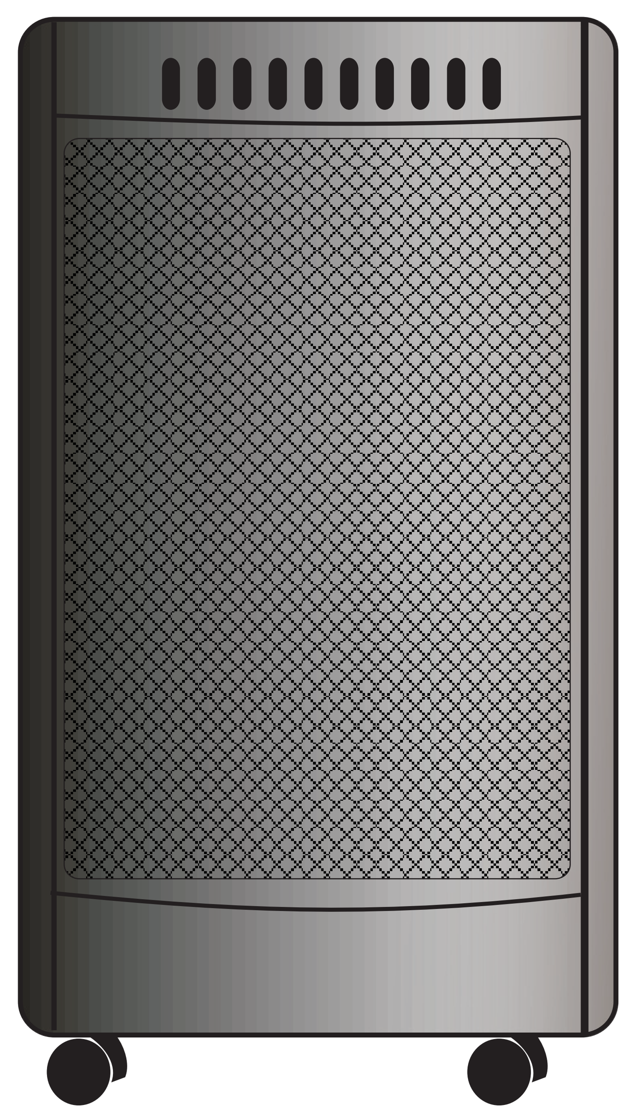

CE 0051/08

IG 80C

D	Modell	Gewicht	Maße (B x T x H) (mm)	Raumkapazität min	Raumkapazität Komfort	Gaskategorie	Druck	Max. Gasbehälter	Sicherheitssystem	Kippsicherung	Verbrauch	Heizkapazität
DK	Type	Vægt	Størrelse (b x d x h) (mm)	Størrelse lokale min	Størrelse lokale comfort	Gaskategori	Tryk	Gasbeholder maks.	Sikkerhedssystem	Væltesikring	Gasforbrug	Varmekapacitet
E	Tipo	Peso	Dimensiones (an x pr x al) (mm)	Superficie del recinto min	Superficie del recinto comfort	Categoría de gas	Presión	Contendor gas máx.	Sistema de seguridade	Seguridad antivuelco	Consumo	Capacidad de calefacción
F	Model	Poids	Dimensions (L x p x h) (mm)	Huoneen koko min	Surface pièce comfort	Catégorie de gaz	Pression	Réservoir à gaz max.	Sistème de sûreté	Dispositif anti-renversement	Consommation	Capacité
FIN	Model	Paino	Mitat (L x S x K) (mm)	Surface pièce min	Huoneen koko comfort	Kaasuluokka	Paine	Enintään kaasupullo	Turvajärjestelmä	Kaatumisturvakytkin	Kaasun kulutus	Teho
GB	Model	Weight	Dimensions (w x d x h) (mm)	Room size min	Room size comfort	Gas group	Pressure	Max gas container	Safety system	Tip over safety switch	Gas consumption	Heating capacity
I	Modello	Peso netto	Dimensioni (L x P x A) (mm)	Ideale per ambienti fino a min	Ideale per ambienti fino a	Categoria di gas	Pressione	Gasbombola max.	Sistema di sicurezza	Dispositivo di sicurezza antiribaltamento	Consumo	Capacità di riscaldamento
N	Modell	Vekt	Mål (b x d x h) (mm)	Romstørrelse min	Romstørrelse comfort	Gasskategori	Trykk	Gassbeholder maks.	Sikkerhetssystem	Veltebeskyttelse	Styrke	Varmekapasitet
NL	Type	Gewicht	Afmetingen (b x d x h) (mm)	Geschikt voor min	Comfortabel voor	Gascategorie	Druk	Max. gascontainer	Veiligheidssysteem	Omvalbeveiliging	Gasverbruik	Verwarmingscapaciteit
P	Modelo	Peso	Dimensões (l x p x a) (mm)	Superfície do recinto min	Superfície do recinto comfort	Categoría de gás	Pressão	Botijão de gás máx	Sistema de seguridade	Seguridade antivirada	Consumo	Capacidade de calefaçã
PL	Type	Ciezar	Wymiary (szer x dł. x wys.) (mm)	Wielkość pomieszczenia min	Wielkość pomieszczenia comfort	Klasyfi kacja gazu	Ciśnienie	Gaz – kontener max	System zabezpieczający	Wyłącznik bezpieczeństwa	Zużycie gazu	Wydajność cieplna
S	Modell	Vikt	Mått (b x d x h) (mm)	Rumsstorlek min	Rumsstorlek comfort	Gaskategori	Tryck	Gasbehållare max.	Säkerhetssystem	Säkerhetsbrytare för tippskydd	Gasförbrukning	Värmekapacitet
SLO	Model	Teža	Dimenzije v mm (š x v x g) (mm)	Za prostor min	Za prostor	Kategorija plina	Pritisk	Največja plinska bomb	Varnostni sistem	Varovalo v primeru prevrnitve	Poraba	Moč
TR	Model	Agirlik	Boyutlar (e x g x y) (mm)	Oda boyu min	Oda boyu konfor	Gaz cinsi	Basınç	Maksimum gaz haznesi	Emniyet sistemi	Düşmeyi önleyen emniyet sistemi	Yakıt tüketimi	Isıtma kapasitesi
	GH-2028 C	9,2 kg	410 x 460 x 710	60 m³	85 m³	I3+ / I3B/P(30)	30 mbar	15 kg	ODS	✓	0,14 - 0,200 g/h	2,8 kW

Angegebene Werte sind Richtwerte, Änderungen vorbehalten.

Oplyste værdier er indikative, ændringer forbeholdes.

Estos valores son a título indicativo, nos reservamos el derecho de hacer modificaciones.

Ces valeurs sont données à titre indicatif, sous réserve de modifications.

Nämä tiedot ovat vain ohjeelliset, ja niitä voidaan muuttaa.

To be used as indication, subject to modifications.

I valori riportati sono indicativi, dati soggetti a modifiche.

Til bruk som veiledning, med forbehold om endringer.

Används som indikation, kan komma att ändras.

Le za indikacijo, pridržujemo si pravico do sprememb.

Değişikliklere tabii olup belirtmek üzere kullanılmaktadır.

Indicatief gebruiken, wijzigingen voorbehouden.

Podane wartosci sa orientacyjne, z zastrzezeniem zmian.

www.zibro.com

A +43 7434 44867
B +32 3 326 39 39
CH +41 61 337 26 51
D 0800 9427646
DK +45 70 205 701
E +34 91 611 31 13
F +33 2 32 96 07 47
FIN +358 9 4390 030
GB +44 1606 837787
I +39 571 628 500
N +47 667 76 200
NL +31 412 694 694
P +35 21 92 28 530
PL +48 48 613 00 70
S +46 42 287 830
SLO +386 (0)1 437 1273
TR +90 232 461 51 01

Distributed in Europe by PVG International BV, Euterpehof 20, 5342 CW Oss, the Netherlands.

zibro
home made climates

GH-2028 C

GEBRAUCHSANWEISUNG (D)
BRUGSANVISNING (DK)
INSTRUCCIONES DE USO (E)
MANUEL D'UTILISATION (F)
KÄYTTÖOHJE (FIN)
OPERATING MANUAL (GB)
ISTRUZIONI D'USO (I)
BRUKSANVISNING (N)
GEBRUIKSAANWIJZING (NL)
MANUAL DE INSTRUÇÕES (P)
INSTRUKCJA OBSŁUGI (PL)
BRUKSANVISNING (S)
NAVODILA ZA UPORABO (SLO)
KULLANIM KILAVUZU (TR)

(D) HAFTUNGSAUSSCHLUSS FÜR GASHEIZÖFEN
Für diesen Gasheizofen benötigen Sie einen Schlauch und einen Regler. In Zweifelsfällen fragen Sie bei Ihrem Gaslieferanten nach. Dieser Heizofen wurde in Übereinstimmung mit der Norm EN 449:2002 und der geltenden Gasgeräterichtlinie (GAD) 90/396/EWG einschließlich der letzten Änderungen durch die Richtlinie 93/68/EWG gebaut.

WARNUNGEN
- Lesen Sie diese Bedienungsanleitung sorgfältig durch, bevor Sie den Heizofen benutzen.
- Installieren Sie den Heizofen nur, wenn er den örtlichen Normen, Gesetzen und Vorschriften entspricht.
- Gehen Sie bei der Installation des Heizofens so vor, wie es in den Anweisungen im Abschnitt „Installation" der Bedienungsanleitung steht.
- Dieser Heizofen wurde gemäß den CE-Sicherheitsnormen hergestellt. Trotzdem sollten Sie wie bei allen anderen Heizgeräten vorsichtig sein.
- Der Heizofen ist dafür ausgelegt, zusätzliche Wärme zu erzeugen. Betrachten Sie ihn daher nicht als Zentralheizung.
- Der Heizofen ist nur zur Verwendung an trockenen, nicht staubigen Orten geeignet und darf nicht in Freizeitfahrzeugen benutzt werden.
- Sorgen Sie dafür, dass das richtige Gas benutzt wird und dass die Gasbehälter weder Wärme noch starken Temperaturschwankungen ausgesetzt sind. Lagern Sie die Gasbehälter kühl, trocken und dunkel.
- Benutzen Sie grundsätzlich einen geeigneten und zugelassenen Niederdruckregler. Wenden Sie sich in Zweifelsfällen an Ihren Händler.
- Benutzen Sie den Heizofen nur in gut belüfteten Räumen. Auf diese Weise werden die Verbrennungsgase durch Frischluft ersetzt.
- Benutzen Sie den Heizofen nie an Orten, an denen schädliche Gase oder Dämpfe vorhanden sind (z. B. Abgase oder Farbdämpfe).
- Wenn der Heizofen zu nahe an entzündbarem Material aufgestellt wird, besteht Feuergefahr.
- Aus Sicherheitsgründen müssen Sie wie bei jedem anderen Heizgerät vorsichtig sein, wenn Kinder oder Haustiere in der Nähe des Heizofens sind, und müssen dafür sorgen, dass Kinder sich immer davon bewusst sind, dass sie sich in der Nähe eines eingeschalteten Heizofens aufhalten.
- Dieses Gerät darf nicht von körperlich, geistig oder sensorisch eingeschränkten Personen (oder Kindern) benutzt werden oder von Personen, die unzureichende Erfahrung und Kenntnisse haben, es sei denn dies erfolgt unter Aufsicht und Anleitung zur Verwendung des Geräts durch jemanden, der für die Sicherheit dieser Personen zuständig ist.
- Schließen Sie nach der Benutzung den Hahn des Gasbehälters.
- Gehen Sie wie in der Bedienungsanleitung beschrieben vor, um Gaslecks aufzuspüren.

ZUSAMMENBAU DES GASHEIZOFENS:
Vor dem Anschluss des Niederdruckreglers gehen Sie bitte entsprechend den mit dem Niederdruckregler mitgelieferten Anweisungen vor.

Der Hersteller haftet nicht für Verletzungen oder Schäden, wenn die oben beschriebenen Punkte nicht beachtet werden.

ANWEISUNGEN ZUR LAGERUNG
Wenn der Gasheizofen nicht mehr benutzt werden soll, sollte er vom Gasbehälter abgekoppelt werden. Auch der Gasschlauch sollte durchgeschnitten werden. Wenn Kinder mit dem Heizofen spielen, müssen Sie dafür sorgen, dass gefährliche Teile vorher entfernt wurden. Entsorgen Sie nicht biologisch abbaubare Produkte immer den geltenden örtlichen Vorschriften entsprechend und nie einfach so in der Umwelt.

GARANTIEBESTIMMUNGEN
Das Gerät wird mit einer Garantie von 24 Monaten geliefert, die am Tage des Kaufs beginnt. Sämtliche Material- oder Produktionsfehler werden innerhalb dieses Zeitraums repariert oder ersetzt. Dabei gelten folgende Bedingungen:
1. Wir lehnen ausdrücklich alle Schadenersatzansprüche ab, einschließlich indirektem Schaden.
2. Die Reparatur oder das Auswechseln von Teilen während der Garantiefrist führt nicht zu einer Verlängerung des Garantiezeitraums.
3. Die Garantie gilt nicht, wenn Änderungen am Gerät vorgenommen, andere als Originalteile eingebaut oder Reparaturen durch Dritte ausgeführt wurden.
4. Die Garantie erstreckt sich nicht auf Teile, die dem normalen Verschleiß unterliegen, wie z. B. Filter, Batterien, Lampen und Heizelemente.
5. Die Garantie gilt ausschließlich bei Vorlage der mit dem Datum versehenen Originalquittung, an der keine Änderungen vorgenommen wurden.
6. Die Garantie gilt nicht bei Schaden, der durch Fahrlässigkeit oder durch Handlungen entstanden ist, die von den Beschreibungen in der Gebrauchsanweisung abweichen.
7. Die Versandkosten und das Versandrisiko des Geräts oder von Teilen des Geräts gehen grundsätzlich zu Lasten des Käufers.
8. Schaden, der dadurch verursacht wurde, dass nicht die geeigneten Ersatzteile benutzt wurden, fällt nicht unter die Garantie.

Damit keine unnötigen Kosten entstehen, empfehlen wir Ihnen, zunächst immer gründlich in der Gebrauchsanweisung nachzulesen, bevor Sie das Gerät benutzen. Bringen Sie das Gerät zu Ihrem Händler, wenn die Anleitungen keine Lösung bieten.

www.zibro.com

(DK) ANSVARSFRASKRIVELSE GASVARMERE
Der kræves en slange og en regulator til gasvarmeren. Hvis du er i tvivl, kan du bede din gasleverandør om oplysninger. Gasvarmeren er fremstillet i overensstemmelse med EN 449:2002-standarden og det gældende direktiv om gasapparater (GAD) 90/396/EØF ændret ved direktiv 93/68/EØF.

ADVARSLER
- Læs brugsanvisningen, inden gasvarmeren tages i brug.
- Gasvarmeren må kun installeres, hvis alle lokale bestemmelser, vedtægter og standarder overholdes.
- Installer gasvarmeren i henhold til anvisningerne i afsnittet om installation i brugsanvisningen.
- Gasvarmeren er fremstillet i overensstemmelse med CE-sikkerhedsstandarderne. Som ved brug af lignende opvarmningsudstyr skal man dog altid udvise forsigtighed.
- Gasvarmeren er beregnet som en ekstra varmekilde, og må derfor ikke bruges som hovedvarmekilde.
- Gasvarmeren er kun beregnet til brug i tørre, støvfrie omgivelser, og må ikke bruges i fritidskøretøjer.
- Sørg for at bruge den korrekte gas, og undgå at udsætte gasflaskerne for varme eller ekstreme temperaturændringer. Opbevar altid gasflaskerne køligt, tørt og mørkt.
- Brug altid en egnet og godkendt lavtryksregulator. Kontakt den lokale forhandler, hvis du er i tvivl.
- Brug kun gasvarmeren i lokaler med god ventilation. Derved fjernes de gasser, der opstår ved forbrændingen, af frisk luft.
- Brug aldrig gasvarmeren på steder, hvor der kan være skadelige gasser eller dampe (f.eks. udstødningsgas eller malingsdampe).
- Hvis gasvarmeren placeres for tæt på brandbare materialer, er der risiko for brand.
- Af sikkerhedsmæssige årsager skal du som ved alt andet opvarmningsudstyr være opmærksom, når der er børn eller dyr i nærheden af gasvarmeren og sikre, at børnene er blevet gjort opmærksom på gasvarmeren.
- Dette apparat er ikke beregnet til at bruges af personer (herunder børn) med nedsatte fysiske, sensoriske eller mentale evner, eller som mangler erfaring og viden, med mindre de har fået supervision eller instruktion om brugen af apparatet af en person med ansvaret for deres sikkerhed.
- Luk for gasflasken efter brug.
- Følg anvisningerne i brugsanvisningen om, hvordan du finder en gaslækage.

SAMLING AF GASVARMEREN
Før du tilslutter lavtryksregulatoren, skal du først læse instruktionerne vedrørende lavtryksregulatoren.

Producenten kan ikke holdes ansvarlig for eventuelle skader, hvis ovennævnte anvisninger ikke følges.

OPBEVARINGSANVISNINGER
Hvis gasvarmeren aldrig skal bruges mere, anbefales det at koble gasvarmeren fra gasflasken. Skær også gummislangen over. Hvis børn skal lege med den kasserede gasvarmer, skal alle farlige dele være fjernet først. Bortskaf aldrig ikke-biologisk nedbrydelige produkter i naturen, men bortskaf dem i henhold til gældende national lovgivning.

GARANTIBETINGELSER
Dette apparat leveres med en garanti på 24 måneder, der begynder på datoen for købet. Alle materiale- og fabrikationsfejl vil blive repareret eller erstattet gratis i denne periode. Følgende regler finder her anvendelse:
1. Vi afviser udtrykkeligt alle yderligere krav om skadeserstatning, også erstatningskrav for sekundær skade.
2. Reparationer af eller udskiftning af komponenter i garantiperioden medfører ikke, at garantien forlænges.
3. Garantien er ugyldig, hvis der er foretaget ændringer, hvis der er monteret uoriginale dele, eller hvis udenforstående parter har foretaget reparationer.
4. Komponenter, der er udsat for normal slitage - såsom filtre, batterier, pærer og varmeelementer - er ikke omfattet af garantien.
5. Garantien er kun gyldig ved forevisning af den originale, daterede faktura for købet, og hvis der ikke er foretaget ændringer.
6. Garantien gælder ikke for skader, der skyldes forsømmelse eller handlinger, der afviger fra dem, der er beskrevet i dette instruktionshæfte.
7. Udgifter til transport og risici under transporten af apparatet eller komponenter til apparatet vil altid være for købers regning.
8. Skader forvoldt af, at der ikke er anvendt egnede reservedele, er ikke omfattet af garantien.

For at undgå unødige udgifter anbefaler vi, at du altid først ser omhyggeligt efter i brugsanvisningen. Bring apparatet til reparation hos din forhandler, hvis brugsanvisningen ikke har en løsning på problemet.

www.zibro.com

(E) CLÁUSULAS DE EXENCIÓN DE RESPONSABILIDAD PARA ESTUFAS DE GAS
Esta estufa de gas requiere un tubo flexible y un regulador. En caso de duda, solicite información a su proveedor de gas. Esta estufa fue construida en conformidad con la norma EN 449:2002 y la Directiva aplicable a los aparatos a gas 90/396/EEC, incluyendo las últimas modificaciones de la misma por la Directiva 93/68/EEC.

AVISOS
- Lea las Instrucciones para el uso antes de usar la estufa;
- Sólo deberá instalar la estufa si cumple con las leyes, regulaciones y normas locales;
- Instale la estufa en conformidad con las instrucciones contenidas en la sección de instalación de las Instrucciones para el uso;
- Esta estufa ha sido fabricada en conformidad con las normas de seguridad de la CE. Sin embargo, hay que proceder con cuidado, igual que con cualquier otro aparato calefactor;
- La estufa está destinada para el uso como calefacción adicional. Por lo tanto, no debe considerarse como una calefacción central;
- La estufa sólo sirve para el uso en lugares secos y sin polvo. No debe usarse en vehículos recreativos;
- Asegúrese de que se está utilizando el tipo de gas correcto y que las bombonas de gas no son expuestas al calor o a cambios de temperatura extremos. Almacene las bombonas de gas siempre en un lugar fresco, seco y oscuro;
- Use siempre un regulador de baja presión apropiado y aprobado. En caso de duda, póngase en contacto con el distribuidor local;
- La estufa debe usarse únicamente en espacios con buena ventilación. De esta forma, los gases producidos por la combustión serán expulsados por el aire fresco;
- Nunca deberá usar la estufa en lugares donde puede haber gases o vapores nocivos (p.ej. gases de escape o vapores de pintura);
- Cuando la estufa se coloca demasiado cerca de materiales inflamables, hay peligro de incendio;
- Por motivos de seguridad, tenga cuidado cuando se encuentran niños o animales cerca de la estufa, igual que con cualquier otro dispositivo calefactor, y procure que los niños siempre estén concientes de la presencia de una estufa encendida;
- Este aparato no deberá ser utilizado por personas (incluyendo niños) con reducida capacidad física, mental o sensorial, o que carezcan de la experiencia y los conocimientos necesarios, a menos que sean vigilados e instruidos en el uso del aparato por otra persona que sea responsable de su seguridad.
- Cierre la bombona de gas después del uso;
- Siga las instrucciones para encontrar posibles fugas de gas, conforme a las presentes Instrucciones para el uso.

ENSAMBLAJE DE LA ESTUFA DE GAS
Siga las instrucciones proporcionadas con el regulador de baja presión, antes de conectar éste.

El fabricante no es responsable de lesiones o daños, si no se tienen en cuenta los puntos descritos más arriba.

INSTRUCCIONES DE ALMACENAMIENTO
Si decide ya no usar más la estufa de gas, se recomienda desconectarla de la bombona de gas. Corte también el tubo de goma. Si los niños juegan con la estufa, procure quitar los componentes peligrosos. Los productos no biodegradables no deben tirarse a la basura. Elimínelos de acuerdo con la legislación nacional en vigor.

CONDICIONES DE GARANTÍA
El aparato se suministra con una garantía de 24 meses, que entra en vigor en la fecha de adquisición. Dentro de este plazo, todos los errores de fabricación o de materiales serán reparados o sustituidos sin costo alguno. Se aplicarán las reglas siguientes:
1. Se rechazarán explícitamente todas las reclamaciones por daños, incluyendo los daños indirectos.
2. La reparación o sustitución de componentes dentro del plazo de garantía, no implica ninguna extensión del plazo de garantía.
3. La garantía queda anulada cuando el aparato ha sido modificado, cuando se han utilizado piezas otras que las originales, o cuando el aparato ha sido reparado por terceros.
4. La garantía no se aplicará a los componentes que sufren de desgaste normal, como filtros, pilas eléctricas, lámparas y elementos calefactores.
5. La garantía tendrá validez únicamente cuando se presenta el recibo de compra original con fecha, sin modificación alguna.
6. La garantía no se aplicará en caso de daños causados por negligencia o por actividades que no correspondan con las instrucciones en el presente manual.
7. Los gastos de transporte y los riesgos asociados con el transporte del aparato o sus componentes siempre correrán a cargo del cliente.
8. La garantía no cubrirá los daños causados por el uso de piezas de recambio inadecuadas.

Para evitar los gastos innecesarios, le recomendamos leer bien las instrucciones antes de usar el aparato. Lleve el aparato al punto de venta donde lo ha comprado, cuando las instrucciones no ofrecen ninguna solución.

www.zibro.com

(F) DÉNÉGATION DE RESPONSABILITÉ APPAREILS DE CHAUFFAGE AU GAZ
Cet appareil de chauffage au gaz nécessite un tuyau et un détendeur. En cas de doute, consultez votre fournisseur de gaz. Cet appareil de chauffage au gaz est de construction conforme à la norme EN 449:2002 et à la directive sur les appareils à gaz 90/396/CEE, modifiée en dernier lieu par la directive 93/68/CEE.

MISES EN GARDE
- Lisez le mode d'emploi avant d'utiliser l'appareil de chauffage ;
- Installez l'appareil uniquement s'il est en conformité avec les réglementations, lois et normes locales ;
- Installez l'appareil de chauffage suivant les instructions fournies dans la section « Installation » du mode d'emploi ;
- Cet appareil de chauffage est de fabrication conforme aux normes de sécurité de la CE. Néanmoins, comme avec tout appareil de chauffage, il convient de prendre certaines précautions ;
- L'appareil de chauffage est destiné au chauffage d'appoint. Il ne doit donc pas être considéré comme un appareil de chauffage principal ;
- L'appareil de chauffage convient uniquement à l'utilisation dans des locaux secs, non poussiéreux, et il ne doit pas être utilisé dans les véhicules de loisir ;
- Assurez-vous que vous utilisez le gaz approprié et que les bonbonnes de gaz ne sont pas exposées à la chaleur ou à des variations extrêmes de température. Stockez toujours les bonbonnes de gaz dans un lieu frais, sec et sombre.
- Utilisez impérativement un détendeur à basse pression approprié et agréé. En cas de doute quelconque, consultez votre revendeur local.
- Utilisez l'appareil de chauffage uniquement dans des locaux bien ventilés. De cette façon, les gaz de combustion seront remplacés par de l'air frais ;
- N'utilisez en aucun cas l'appareil de chauffage à des endroits susceptibles de renfermer des gaz ou des émanations nocives (par exemple des gaz d'échappement ou des émanations de peinture) ;
- Si l'appareil de chauffage est placé trop près de matières inflammables, il y a danger d'incendie ;
- Pour des raisons de sécurité, il convient de faire attention si des enfants ou des animaux se trouvent à proximité de l'appareil de chauffage et de veiller à ce que les enfants soient bien conscients de la présence d'un appareil de chauffage allumé.
- Cet appareil n'est pas conçu pour des utilisateurs (y compris les enfants) qui présentent un handicap moteur, mental ou sensoriel, ou qui manquent d'expérience et de connaissances, sauf s'ils sont surveillés par une personne responsable de leur sécurité.
- Après utilisation, fermez le robinet de gaz ;
- Suivez les instructions du mode d'emploi pour détecter toute fuite de gaz.

ASSEMBLAGE DE L'APPAREIL DE CHAUFFAGE AU GAZ
Avant de connecter le détendeur à basse pression, veuillez lire les instructions fournies avec ce détendeur à basse pression.

Le fabricant décline toute responsabilité pour tout dommage corporel ou matériel résultant de la non-observation des indications ci-dessus.

INSTRUCTIONS DE STOCKAGE
Si l'on décide de ne plus utiliser l'appareil de chauffage au gaz, il est recommandé de le débrancher du conteneur de gaz. Coupez le tuyau de gaz. Si des enfants jouent avec l'appareil, veillez à enlever les pièces dangereuses. Ne rejetez en aucun cas les produits non dégradables dans l'environnement, mais mettez-les au rebut conformément à la législation nationale en vigueur.

CONDITIONS DE GARANTIE
L'appareil bénéficie d'une garantie de 24 mois à partir de la date d'achat. Pendant cette période de garantie, les erreurs de matériel et de fabrication sont résolues gratuitement. Dans ce cadre, les règles suivantes s'appliquent:
1. Nous refusons expressément toute demande de responsabilité et d'indemnisation y compris pour des dégâts indirects.
2. Les réparations ou remplacements de pièces pendant la période de garantie ne prolongent pas la durée de la garantie.
3. La garantie ne s'applique pas si la constitution de l'appareil a été modifiée, si des pièces autres que des pièces d'origine ont été utilisées ou si l'appareil a été réparé par un tiers.
4. Les pièces sujettes à une usure normale ne sont pas couvertes par la garantie : filtres, batteries, ampoules et éléments chauffants.
5. La garantie s'applique uniquement sur présentation de la preuve d'achat d'origine datée et sans aucun rature ni modification.
6. La garantie ne s'applique pas aux dégâts causés par la négligence de l'utilisateur ou par le non respect du présent mode d'emploi.
7. Les frais d'envoi et les risques encourus, lors du transport de l'appareil et des pièces, sont toujours à la charge du client.
8. La garantie ne s'applique pas lorsque des pièces autres que les pièces de rechange adaptées, ont été utilisées.

Pour éviter des frais inutiles, nous vous recommandons de consulter d'abord attentivement votre mode d'emploi. Si le mode d'emploi n'apporte aucune solution, remettez l'appareil à votre distributeur pour réparation.

www.zibro.com

(FIN) VASTUUVAPAUSLAUSEKE KAASULÄMMITTIMILLE
Kaasulämmittimen käyttöä varten tarvitaan letku ja säädin. Ota epäselvissä tapauksissa yhteys kaasutoimittajaan. Tämä lämmitin on rakennettu yhdenmukaisesti standardin EN 449:2002 ja sovellettavissa olevan kaasulaitedirektiivin (GAD) 90/396/ETY kanssa, jota on viimeksi muokattu direktiivillä 93/68/ETY.

VAROITUKSET
- Lue käyttöohjeet ennen lämmittimen käyttämistä.
- Asenna lämmitin vain, jos se vastaa paikallisia säädöksiä, lakeja ja standardeja.
- Asenna lämmitin käyttöohjeiden Asennus-kappaleen ohjeiden mukaan.
- Lämmitin on valmistettu Euroopan yhteisön turvallisuusstandardien mukaisesti. Käytä lämmitintä kuitenkin varovasti, kuten mitä tahansa muutakin lämmityslaitetta.
- Lämmitin on suunniteltu tuottamaan lisälämpöä. Sitä ei siis saa käyttää keskuslämmittimenä.
- Lämmitintä saa käyttää vain kuivissa ja pölyttömissä tiloissa. Sitä ei saa käyttää vapaa-ajan ajoneuvoissa.
- Varmista, että käytät oikeaa kaasua ja että kaasusäiliöt eivät altistu kuumuudelle tai äärimmäisille lämpötilan vaihteluille. Säilytä kaasusäiliöitä aina viileässä, kuivassa ja pimeässä paikassa.
- Käytä aina sopivaa ja hyväksyttyä matalapainesäädintä. Ota epäselvissä tapauksissa yhteys tuotteen jälleenmyyjään.
- Käytä lämmitintä vain hyvin ilmastoiduissa huoneissa, jolloin raitis ilma haihduttaa palamisessa muodostuvat kaasut.
- Älä koskaan käytä lämmitintä paikoissa, joissa voi olla haitallisia kaasuja tai höyryjä (esim. pakokaasua tai maalihöyryjä).
- Liian lähelle herkästi syttyviä materiaaleja asetettu lämmitin aiheuttaa tulipalovaaran.
- Huolehdi lasten ja eläinten turvallisuudesta lämmittimen lähellä, kuten muitakin lämmityslaitteita käytettäessä. Varmista, että lapset ovat aina tietoisia siitä, että huoneessa on palava lämmitin.
- Tätä laitetta ei ole tarkoitettu sellaisten henkilöiden (mukaan lukien lapset) käyttöön, joilla on rajoittuneet fyysiset, sensoriset tai henkiset kyvyt tai joilta puuttuu kokemusta ja tietoa, paitsi jos heidän turvallisuudestaan vastuussa oleva henkilö on antanut heille ohjausta tai tietoa laitteen käytöstä.
- Sulje kaasusäiliö käytön jälkeen.
- Paikanna kaasuvuoto käyttöohjeiden mukaan.

KAASULÄMMITTIMEN KOKOAMINEN
Liitä matalapainesäädin säätimen mukana toimitettujen ohjeiden mukaisesti.

Valmistaja ei vastaa mistään vahingoista tai vaurioista, jos edellä mainittuja ohjeita ei noudateta.

SÄILYTYSOHJEET
Jos et aio enää käyttää kaasulämmitintä, suosittelemme, että lämmitin irrotetaan kaasusäiliöstä. Katkaise myös kumiletku. Jos lapset leikkivät lämmittimellä, varmista, että sen vaaralliset osat on poistettu. Älä koskaan heitä hajoamattomia tuotteita luontoon, vaan hävitä ne voimassa olevaa paikallista lainsäädäntöä noudattaen.

TAKUUEHDOT
Laitteen takuu on 24 kuukautta ostopäivästä alkaen. Kaikki materiaali- ja valmistusviat korjataan ja vialliset osat vaihdetaan uusiin maksutta tämän ajan kuluessa. Seuraavat ehdot ovat voimassa:
1. Emme korvaa mitään muita vahinkoja, mukaan lukien oheisvahingot.
2. Takuuaikana tehdyt korjaukset tai osien vaihdot eivät pidennä takuuaikaa.
3. Takuu raukeaa, mikäli laitteeseen on tehty muutoksia, on käytetty muita kuin alkuperäisiä osia tai korjaukset on tehnyt kolmas osapuoli.
4. Takuun piiriin eivät kuulu osat, jotka kuluvat normaalissa käytössä, kuten suodattimet, paristot, lamput ja lämmityselementit.
5. Takuu on voimassa vain, kun esitetään alkuperäinen, päivätty ostokuitti ja mikäli laitteeseen ei ole tehty muutoksia.
6. Takuu raukeaa, mikäli vahinko on aiheutunut laiminlyönnistä tai tämän käyttöohjeen vastaisista toimista.
7. Kuljetuskulut ja laitteen tai sen osien kuljetukseen liittyvät riskit ovat aina ostajan vastuulla.
8. Takuu ei kata vahinkoja, jotka aiheutuvat sopimattomien varaosien käytöstä.

Tutustu aina ensin huolellisesti käyttöohjeisiin tarpeettomien kulujen välttämiseksi. Vie laite jälleenmyyjän korjattavaksi, jos näistä ohjeista ei ole apua.

www.zibro.com

(GB) DISCLAIMERS GAS HEATERS
This gas heater requires a hose and a regulator. In case of doubt ask for information from your gas supplier. This heater is constructed in conformity with the EN 449:2002 standard and the applicable Gas Appliance Directive (GAD) 90/396/EEC as last modified by Directive 93/68/EEC.

WARNINGS
- Read the Directions for Use before using the heater;
- Install the heater only if it complies with local regulations, laws and standards;
- Install the heater according to the instructions as described in the installation section of the directions for use;
- This heater is manufactured according to CE safety standards. Nevertheless, as with any other heating device, care must be taken;
- The heater is intended to provide supplementary heat. Therefore do not consider it as a central heater;
- The heater is only suitable for use in dry, not dusty, locations and should not be used in leisure vehicles;
- Make sure that the correct gas is used and that the gas containers are not exposed to heat or extreme temperature changes. Always store the gas containers in a cool, dry and dark place;
- Always use a suitable and approved low-pressure regulator. In case of any doubt contact your local dealer;
- Use the heater only in well-ventilated rooms. In this way the gases produced by combustion will be removed by fresh air;
- Never use the heater in places where harmful gases or fumes may be present (e.g. exhaust gases or paint fumes);
- If the heater is positioned too close to inflammable materials you may risk fire;
- For safety reasons take care when children or animals are in the proximity of the heater, as with any other heating device, and make sure that children are always aware of the presence of a burning heater;
- This appliance is not intended for use by persons (including children) with reduced physical, sensory or mental capabilities, or lack of experience and knowledge, unless they have been given supervision or instruction concerning use of the appliance by a person responsible for their safety.
- After use close the gas container;
- Follow the instructions to find any gas leakage as described in these Directions for Use.

ASSEMBLING THE GAS HEATER
Before connecting the low-pressure regulator, please follow the instructions provided with the low-pressure regulator.

The manufacturer is not responsible for any harm or damage if attention is not paid to the points described above.

STORAGE INSTRUCTIONS
If it is decided that the gas heater is not to be used any more, it is recommended that it be disconnected from the gas container. Also cut the rubber hose. If children play with the heater, make sure that dangerous parts are removed. Never dispose of non-biodegradable products in the environment, but dispose of them in accordance with current national legislation.

GUARANTEE CONDITIONS
The appliance is supplied with a 24-month guarantee, commencing on the date of purchase. All material and manufacturing defects will be repaired or replaced free of charge within this period. The following rules apply:
1. We expressly refuse all further damage claims, including claims for collateral damage.
2. Repairs to or replacement of components within the guarantee period will not result in an extension of the guarantee.
3. The guarantee is invalidated if any modifications have been made, non-genuine parts are fitted or repairs are carried out by third parties.
4. Components subject to normal wear, such as filters, batteries, lamps and heating elements are not covered by the guarantee.
5. The guarantee is valid only when you present the original, dated purchase invoice and if no modifications have been made.
6. The guarantee is invalid for damage caused by neglect or by actions that deviate from those in this instruction booklet.
7. Transportation costs and the risks involved during the transportation of the appliance or components of the appliance shall always be for the account of the purchaser
8. Damage caused by not using suitable spare parts is not covered by the guarantee.

To prevent unnecessary expense, we recommend that you always first carefully consult the instructions for use. Take the appliance to your dealer for repairs if these instructions do not provide a solution.

www.zibro.com

(I) LIBERATORIA PER LE STUFE A GAS
La presente stufa a gas richiede l'adozione di un tubo e di una valvola di regolazione. In caso di dubbi siete pregati di consultare il vostro fornitore del gas. L'apparecchio in oggetto è stata costruito in conformità alla norma EN 449:2002 e alla direttiva di riferimento sugli apparecchi a gas 90/396/CEE, come successivamente modificata dalla Direttiva 93/68/CEE.

AVVERTENZE
- Leggere le istruzioni per l'uso prima di mettere in funzione la stufa;
- Installare l'apparecchio solo in osservanza ai locali regolamenti, alle leggi e normative applicabili;
- L'apparecchio deve essere installato in conformità alle prescrizioni descritte nella sezione di installazione delle istruzioni per l'uso;
- L'apparecchio è stato costruito nel rispetto delle norme di sicurezza europee (CE). Ciò non ostante, occorre sempre usare la massima cautela, condizione che vale per tutti gli apparecchi di riscaldamento.
- La stufa è stata progettata come fonte di calore supplementare. Non sostituisce quindi il riscaldamento principale.
- L'apparecchio va utilizzato solo in ambienti non umidi e al riparo dalla polvere, è vietato l'utilizzo all'interno di veicoli da diporto;
- Assicurarsi che sia utilizzato il giusto tipo di gas e che le bombole o i contenitori del gas non vengano esposti al calore o a bruschi sbalzi di temperatura. Le bombole vanno sempre stoccate in luogo chiuso, asciutto e al riparo dalla luce.
- Usare sempre una valvola di regolazione della bassa pressione approvata e di tipo idoneo. Consultare il proprio rivenditore in caso di dubbi;
- Utilizzare la stufa solo in ambienti ben ventilati. In questo modo i gas combusti verranno eliminati grazie al ricambio dell'aria;
- Non usare mai la stufa in luoghi in cui potrebbero essere presenti gas o vapori nocivi (per es. i gas di scarico o i vapori di vernice);
- Se la stufa è posizionata in un punto troppo vicino a materiali infiammabili sussiste il pericolo di incendio;
- Per motivi di sicurezza usare prudenza e rimanere allertati se vi sono bambini o animali da compagnia nella vicinanze della stufa, un accorgimento che vale per qualsiasi apparecchio da riscaldamento, assicurarsi inoltre che i bambini siano sempre consapevoli della presenza di un apparecchio potenzialmente pericoloso come una stufa.
- L'utilizzo del presente apparecchio non è previsto per persone (bambini inclusi) con ridotte capacità psicomotorie, mentali o sensoriali, tanto meno deve essere utilizzato da persone inesperte o non dotate di sufficienti cognizioni in materia, tranne nei casi in cui vi è sorveglianza e sono impartite istruzioni per l'uso dell'apparecchio da parte di persone responsabili della sicurezza degli utenti.
- Dopo l'uso chiudere la bombola del gas;
- Mettere in atto le istruzioni per la localizzazione delle perdite di gas, contenute nelle presenti Istruzioni per l'Uso.

ASSEMBLAGGIO DELLA STUFA A GAS
Prima di collegare la valvola di regolazione della bassa pressione, seguire le istruzioni fornite con il dispositivo.

Il costruttore declina ogni responsabilità per qualsiasi infortunio, lesione o danno, se le disposizioni precedentemente impartite non sono state osservate.

ISTRUZIONI PER LO STOCCAGGIO
Se si intende mettere fuori uso definitivamente la stufa a gas, si consiglia di scollegarla dalla bombola del gas ed di staccare il tubo di gomma. Se i bambini giocano con la stufa dopo lo smantellamento, assicurarsi che le componenti pericolose siano state rimosse. Non disperdere mai nell'ambiente prodotti non biodegradabili ma smaltirli in ossequio alle vigenti normative nazionali.

CONDIZIONI DI GARANZIA
Sul presente apparecchio è concessa una garanzia di 24 mesi: la garanzia decorre dalla data di acquisto. Entro questo periodo si ha diritto alla riparazione gratuita di tutti i difetti di materiale ed i vizi di fabbricazione o alla sostituzione gratuita di componenti difettate. La presente garanzia è disciplinata dalla seguenti condizioni:
1. Decliniamo esplicitamente qualsiasi responsabilità per altri reclami in garanzia relativi a danni, ad inclusione dei danni derivati e conseguenti.
2. Le riparazione o sostituzioni effettuate entro il periodo di garanzia non producono l'estensione del periodo di garanzia.
3. La garanzia perde la sua efficacia se l'apparecchio è stato modificato, se sono stati impiegati ricambi non originali, o se è stato riparato da terzi.
4. La garanzia non si applica alle parti soggette alla normale usura, quali filtri, batterie, lampadine e resistenze elettriche.
5. La garanzia si applica solo previo esibizione della prova di acquisto originale datata, ed a condizioni che non siano state apportate modifiche alla stessa.
6. La garanzia non si applica ai danni causati da negligenza o da un utilizzo o manipolazione non conforme alle istruzioni per l'uso.
7. Le spese di spedizione ed i rischi connessi al trasporto dell'apparecchio o di sue componenti sono a carico dell'acquirente in tutti i casi.
8. I danni causati dal non avere utilizzato i ricambi di tipo adatto non sono coperti dalla garanzia.

Onde evitare un'inutile spesa consigliamo di leggere innanzitutto le presenti istruzioni per l'uso con accuratezza. Qualora esse non offrano alcun rimedio all'eventuale problema, far riparare l'apparecchio dal punto di vendita.

www.zibro.com

(N) ANSVARSFRASKRIVELSE FOR GASSOVNER
For å bruke denne gassovnen trenger du en slange og en regulator. Spør din nærmeste gassforhandler dersom du er usikker på noe. Denne ovnen er utarbeidet i henhold til EN 449:2002-standarden samt gjeldende rådsdirektiv om gassapparater (GAD) 90/396/EØF som sist revidert ved direktiv 93/68/EØF.

ADVARSLER
- Les bruksanvisningen før du bruker ovnen.
- Installer ovnen kun dersom det samsvarer med alle lokale forskrifter, lover og standarder.
- Plasser ovnen i henhold til instruksjonene i avsnitt om installasjon i denne bruksanvisningen.
- Denne ovnen er produsert i henhold til CE-sikkerhetsstandardene. Likevel bør denne ovnen, i likhet med alle andre oppvarmingsapparater, brukes med varsomhet.
- Ikke anse denne ovnen som sentralfyring. Denne ovnen er kun laget for å avgi tilleggsvarme.
- Bruk denne ovnen kun på tørre, støvfrie steder, og helst ikke i bobiler eller andre fritidskjøretøy.
- Se til at riktig gass blir brukt, og at gassbeholdere ikke utsettes for varme eller drastiske temperaturforandringer. Oppbevar alltid drivstoffet på et kjølig, tørt og mørkt sted.
- Bruk alltid godkjent lavtrykksregulator som passer til ovnen. Ta kontakt med din nærmeste forhandler dersom du lurer på noe.
- Bruk ovnen kun i godt ventilerte rom slik at gassene som oppstår ved tenning blir blandet ut med frisk luft.
- Bruk aldri ovnen på steder der det kan forekomme skadelige gasser eller damper (som for eksempel eksos eller malingsdunst).
- Plasser ovnen i trygg avstand fra brennbare materialer for å redusere brannfaren.
- Av sikkerhetsmessige årsaker må du være ekstra oppmerksom når det befinner seg barn i nærheten av ovnen, akkurat som med alle andre varmeapparater. Pass på at barn alltid er oppmerksomme på at det er en påskrudd ovn i nærheten.
- Dette apparatet bør ikke brukes av personer (inklusive barn) som har redusert fysisk, sensorisk eller mental funksjonsevne, eller som er uten erfaring med eller kunnskap om apparatet, hvis de ikke har fått tilsyn eller veiledning i bruken av dette apparatet av en person som er ansvarlig for deres sikkerhet.
- Steng alltid gassbeholderen etter bruk.
- Følg instruksjonene i denne bruksanvisningen dersom du skal spore en eventuell gasslekkasje.

SLIK SETTER DU SAMMEN GASSOVNEN
Les bruksanvisningen som følger med lavtrykkregulatoren før du kobler den til.

Vær oppmerksom på at produsenten ikke er ansvarlig for noen personskader eller andre skader dersom du ikke følger punktene ovenfor.

SLIK OPPBEVARER DU GASSOVNEN NÅR DEN IKKE ER I BRUK
Dersom det blir bestemt at gassovnen ikke skal brukes mer, anbefales det at ovnen kobles fra gassbeholderen. Kapp dessuten gummislangen. Fjern alle farlige deler fra ovnen før barn eventuelt leker med den. Kast aldri ikke-nedbrytbare gjenstander i naturen. Kvitt deg med dem i henhold til gjeldende lovgivning.

GARANTIVILKÅR
Apparatet leveres med en garanti på 24 måneder fra og med kjøpsdatoen. Alle material- og produksjonsdefekter vil bli reparert eller skiftet ute kostnadsfritt innenfor dette tidsrommet. Følgende regler gjelder:
1. Vi avslår uttrykkelig alle andre krav om skadeserstatning, inklusive krav om utilsiktet skade.
2. Reparasjon eller utskiftning av komponenter i garantiperioden vil ikke føre til noen forlengelse av garantien.
3. Garantien bortfaller hvis det er gjort endringer, montert deler som ikke er originaldeler eller utført reparasjoner av tredjeparter.
4. Komponenter utsatt for normal slitasje, som for eksempel filtre, batterier, pærer eller varmeelementer, er ikke dekket av garantien.
5. Garantien er kun gyldig hvis du fremlegger den originale fakturaen for kjøpet og hvis det ikke er blitt utført noen endringer.
6. Garantien er ikke gyldig for skade oppstått gjennom skjødesløshet eller handlinger som strider mot anvisningene i denne instruksjonsbrosjyren.
7. Transportkostnader og risikoer forbundet med transport av apparatet eller dets komponenter skal alltid være kjøpers ansvar.
8. Skade forårsaket av bruken av uegnede deler dekkes ikke av garantien.

For å unngå unødvendige utgifter, anbefaler vi at du alltid først leser bruksanvisningene meget nøye. Ta apparatet med deg til forhandleren for reparasjon hvis du ikke finner noen løsning i disse bruksanvisningene.

www.zibro.com

(NL) DISCLAIMERS GASKACHELS
Voor deze gaskachel zijn een slang en een regelaar nodig. Vraag in geval van twijfel informatie op bij uw gasleverancier. De constructie van deze kachel voldoet aan EN 449:2002 en aan de Richtlijn gastoestellen 90/396/EEG, zoals gewijzigd door Richtlijn 93/68/EEG.

WAARSCHUWINGEN
- Lees de Gebruiksaanwijzing alvorens de kachel te gebruiken;
- Installeer de kachel alleen indien hij voldoet aan de lokale wet- en regelgeving en normen;
- Installeer de kachel conform de instructies beschreven in het hoofdstuk "Installatie" in de Gebruiksaanwijzing;
- Hoewel deze kachel is vervaardigd conform de CE-veiligheidsnormen is de nodige zorg geboden, zoals voor alle verwarmingsapparatuur het geval is;
- Deze kachel is bedoeld om extra warmte te leveren. Beschouw hem daarom niet als een centrale verwarming;
- De kachel is alleen geschikt voor gebruik in een droge, niet stoffige locatie en mag niet worden gebruikt in vrijetijdsvoertuigen;
- Verzeker u ervan dat het juiste gas wordt gebruikt en dat de gasflessen niet worden blootgesteld aan hitte of aan extreme temperatuurwisselingen. Sla de gasflessen altijd koel, droog en donker op;
- Gebruik altijd een geschikte, goedgekeurde lagedrukregelaar. Raadpleeg bij twijfel uw lokale dealer;
- Gebruik de kachel alleen in goed geventileerde ruimtes. De door de verbranding geproduceerde gassen worden dan door de verse lucht verdreven;
- Gebruik de kachel nooit in ruimtes waar schadelijke gassen of dampen aanwezig kunnen zijn (bijv. uitlaatgassen of verfdampen);
- Als de kachel te dicht bij brandbare materialen staat, ontstaat er brandgevaar;
- Om veiligheidsredenen dient u extra zorg in acht te nemen als er zich kinderen of dieren in de nabijheid van de kachel bevinden. Zoals altijd geldt bij het gebruik van verwarmingsapparatuur: zorg ervoor dat kinderen zich bewust zijn van de aanwezigheid van de brandende kachel;
- Dit apparaat is niet bedoeld voor gebruik door personen (inclusief kinderen) met verminderde lichamelijke, geestelijke of zintuiglijke vermogens, of gebrek aan ervaring en kennis, tenzij er toezicht wordt gehouden op en instructies worden gegeven voor het gebruik van het apparaat door iemand die verantwoordelijk is voor hun veiligheid.
- Sluit de gasfles na gebruik;
- Volg de instructies voor het opsporen van gaslekken in deze gebruiksaanwijzing op.

DE GASKACHEL MONTEREN
Lees de bij de lagedrukregelaar meegeleverde instructies en volg ze op alvorens de lagedrukregelaar aan te sluiten.

De producent is niet verantwoordelijk voor letsel of schade als er geen acht wordt geslagen op de bovengenoemde punten.

OPBERGINSTRUCTIES
Als u de gaskachel niet meer wilt gebruiken, adviseren wij u hem af te koppelen van de gasfles. Verbreek dan ook de verbinding met de rubber slang. Als u kinderen met de kachel laat spelen, zorg er dan voor dat alle gevaarlijke onderdelen verwijderd zijn. Gooi niet-biologisch afbreekbare producten nooit zomaar weg, maar dank ze af conform de geldende landelijke wetgeving.

GARANTIEVOORWAARDEN
Het apparaat wordt geleverd met een garantie van 24 maanden die ingaat op de aankoopdatum. Alle materiaal- of productiefouten worden binnen deze periode gratis gerepareerd of vervangen. De volgende regels gelden:
1. Wij wijzen uitdrukkelijk alle schadeclaims af, inclusief indirecte schade.
2. Reparatie of vervanging van onderdelen binnen de garantieperiode leidt niet tot een verlenging van de garantieduur.
3. De garantie vervalt wanneer het apparaat is aangepast, niet-originele onderdelen zijn gebruikt, of wanneer reparaties door derden zijn uitgevoerd.
4. De garantie is niet van toepassing op onderdelen die onderhevig zijn aan normale slijtage, zoals filters, batterijen, lampjes en verwarmingselementen.
5. De garantie geldt alleen als u het originele, gedateerde aankoopbewijs overlegt, op voorwaarde dat er geen wijzigingen op zijn aangebracht.
6. De garantie geldt niet in geval van schade veroorzaakt door nalatigheid of handelingen die niet overeenkomen met die in deze handleiding.
7. Vervoerkosten en de risico's verbonden aan vervoer van het apparaat of apparaatonderdelen zijn altijd voor de rekening van de klant.
8. Schade veroorzaakt door het niet gebruiken van geschikte reserveonderdelen wordt niet gedekt door de garantie.

Om onnodige kosten te vermijden, raden we u aan eerst de instructies zorgvuldig te raadplegen voor u het apparaat gebruikt. Breng het apparaat naar uw verkooppunt als de instructies geen oplossing bieden.

www.zibro.com

(P) CLÁUSULAS DE DESRESPONSABILIZAÇÃO PARA AQUECEDORES A GÁS
Este aquecedor a gás requer uma mangueira e um regulador. Em caso de dúvida, peça informação ao seu fornecedor de gás. Este aquecedor foi construído de acordo com a norma EN 449.2002 e a Directiva 90/396/CEE relativa aos aparelhos a gás, inclusive as últimas modificações desta pela Directiva 93/68/CEE.

ADVERTÊNCIAS
- Antes de utilizar o aquecedor, leia as instruções para a sua utilização;
- Somente instale o aquecedor caso este cumpra com os regulamentos, leis e normas locais;
- Instale o aquecedor de acordo com as instruções descritas na secção de instalação das instruções para a utilização;
- Este aquecedor foi fabricado de acordo com as normas de segurança da CE. No entanto, é necessário tomar cuidado, da mesma forma que com qualquer outro aquecedor;
- O aquecedor destina-se à utilização como aquecimento complementar. Por conseguinte, não deve ser considerado como um aquecedor central;
- O aquecedor somente é apropriado para ser utilizado em recintos secos, livres de poeira, e não deve ser utilizado em veículos de recreação;
- Certifique-se de que está a utilizar gás correcto e de que as botijas de gás não estejam expostas a calor ou a mudanças extremas de temperatura. Armazene sempre as botijas de gás num lugar fresco, seco e escuro;
- Utilize sempre um regulador de baixa pressão apropriado e aprovado. Em caso de dúvida, contacte o seu distribuidor local;
- Utilize o aquecedor somente em recintos bem ventilados. Assim, os gases produzidos pela combustão serão removidos pelo ar fresco;
- Não utilize jamais o aquecedor em lugares onde podem estar presentes gases ou vapores nocivos (p.ex. gases de escape ou vapores de pintura);
- Quando o aquecedor está demasiado próximo de materiais inflamáveis, há risco de incêndio;
- Por motivos de segurança, preste atenção quando crianças ou animais se encontrem nas proximidades do aquecedor, da mesma forma que com outros dispositivos de aquecimento, e certifique-se de que as crianças estejam sempre conscientes da presença de um aquecedor aceso;
- Depois de utilizar o aquecedor, feche a botija de gás;
- Para encontrar qualquer fuga de gás, siga os procedimentos descritos nas presentes Instruções de utilização.

A MONTAGEM DO AQUECEDOR A GÁS
Antes de conectar o regulador de baixa pressão, siga as instruções proporcionadas com o regulador.

O fabricante não é responsável por qualquer lesão ou dano em caso de inobservância dos pontos descritos acima.

INSTRUÇÕES DE ARMAZENAGEM
Ao decidir que o aquecedor a gás já não será utilizado, recomenda-se desconectá-lo da botija de gás. Além disso, corte a mangueira. Quando crianças brinquem com o aquecedor, certifique-se de que os componentes perigosos foram removidos. Jamais deite fora no ambiente os produtos que não sejam biodegradáveis. Elimine-os de acordo com a legislação local em vigor.

CONDIÇÕES DE GARANTIA
O seu aquecedor a gás está coberto por uma garantia de 24 meses a partir da data de compra. Durante este período todos os defeitos de material ou fabricação serão solucionados gratuitamente. Neste âmbito são aplicáveis as seguintes regras:
1. Rejeitamos explicitamente qualquer outra reclamação de indemnização, inclusive danos indirectos.
2. A reparação ou substituição de componentes dentro do período de garantia não implica uma prorrogação da mesma.
3. A garantia não será válida quando tiverem sido introduzidas modificações, tenham sido montados componentes não originais ou tenham sido efectuadas reparações no aquecedor por terceiros.
4. Os componentes sujeitos ao desgaste normal, não estão incluídos na garantia.
5. A garantia somente é válida mediante apresentação de recibo de compra datada e se não tiverem sido introduzidas modificações.
6. A garantia não é aplicável a danos resultantes de actos que sejam diferentes aos das instruções de operação, à negligencia.
7. As despesas de envio e o risco do envio do aquecedor ou componentes deste, correrão sempre por conta do comprador.
8. A garantia perderá a sua validez em caso de alteração da nota de compra.

Para evitar maus funcionamentos, recomendamos primeiramente consultar cuidadosamente as instruções de operação. Quando estas não apresentarem a solução, leve o aquecedor ao seu representante para reparação.

www.zibro.com

(PL) DISCLAIMER – DLA PIECÓW GAZOWYCH
Do eksploatacji tych pieców gazowych potrzebny jest gumowy wąż oraz regulator ciśnienia. W przypadku wątpliwości niezbędne informacje otrzymasz u Twego dostawcy gazu. Piec ten został skonstruowany i wyprodukowany zgodnie z wymogami normy EN 449:2002 oraz Dyrektywy 90/396/EWG dla urządzeń spalających paliwo gazowe, zmienionej dyrektywą 93/68/EWG.

OSTRZEŻENIA I ZALECENIA
- Przed przystąpieniem do eksploatacji pieca przeczytaj uważnie Instrukcję obsługi.
- Instalacja urządzenia musi odbyć się w całkowitej zgodzie z krajowymi normami i przepisami dotyczącymi instalacji elektrycznych;
- Montaż urządzenia należy przeprowadzić zgodnie z instrukcjami i zaleceniami podanymi w instrukcji obsługi w rozdziale "Montaż i instalacja";
- Piec ten został wyprodukowany zgodnie z wymaganiami europejskich norm bezpieczeństwa CE, pomimo to należy zachować odpowiednią ostrożność, zalecaną w przypadku wszelkich innych urządzeń grzewczych;
- Piec ten pełni funkcję dodatkowego źródła ciepła, dlatego nie należy go traktować jako urządzenia grzewczego zastępującego centralne ogrzewanie;
- Piec ten przystosowany jest do eksploatacji w suchych i wolnych od kurzu pomieszczeniach, natomiast nie należy używać go w pojazdach rekreacyjnych;
- Należy upewnić się, czy zostało zastosowane odpowiednie paliwo gazowe oraz sprawdzić, czy butle gazowe nie są narażone na bezpośrednie działanie promieni słonecznych, wysokich temperatur bądź na gwałtowne zmiany temperatury otoczenia. Butle gazowe należy przechowywać zawsze w chłodnych, suchych i ciemnych pomieszczeniach;
- Używać należy wyłącznie odpowiedniego certyfikowanego regulatora niskiego ciśnienia. W przypadku wątpliwości skontaktować się z miejscowym punktem dealerskim;
- Podczas eksploatacji pieca należy zatroszczyć się o dostateczną wentylację pomieszczenia. Gazy wytworzone w wyniku procesu spalania zostają usunięte na zewnątrz pod wpływem napływającego świeżego powietrza;
- Nie wolno w żadnym wypadku eksploatować pieca w pomieszczeniach, w których mogą być obecne szkodliwe opary lub gazy (jak np. spaliny lub opary farb i lakierów);
- Nie wolno umieszczać pieca w pobliżu materiałów łatwopalnych z uwagi na niebezpieczeństwo powstania pożaru;
- Ze względu na bezpieczeństwo należy zwrócić uwagę na to, aby dzieci lub zwierzęta domowe nie miały bezpośredniego dostępu do pieca. Podobnie, jak w przypadku innych urządzeń grzewczych, zatroszczyć się o to, aby dzieci zdawały sobie sprawę z tego, jakie niebezpieczeństwo im zagraża w związku z bliskością rozpalonego gorącego pieca;
- Ze wzgledu na bezpieczenstwo nalezy zwrócic uwage na to, aby urzadzenie to nie było obsługiwane przez osoby (w tym dzieci) niepełnosprawne fizycznie lub umysłowo, badz osoby nie posiadajace wystarczajacej w tym celu wiedzy lub umiejetnosci. Jest to jedynie mozliwe pod nadzorem oraz zgodnie ze wskazówkami udzielonymi przez osobe, odpowiedzialna za bezpieczenstwo tychze niepełnosprawnych.
- Butle gazowe po użyciu dokładnie zamknąć;
- Stosować się do instrukcji dotyczących wykrywania przecieków gazu, podanych w niniejszej instrukcji obsługi.

MONTAŻ PIECA GAZOWEGO
Przed przystąpieniem do montażu regulatora nis-kiego ciśnienia należy przeczytać uważnie instrukcję załączoną do tego regulatora i przestrzegać podanych w niej zaleceń.

Producent urządzenia nie odpowiada za szkody bądź obrażenia powstałe na skutek nieprzestrzegania powyższych zaleceń i ostrzeżeń.

ZALECENIA ODNOŚNIE WARUNKÓW PRZECHOWYWANIA
Jeżeli nie używasz pieca gazowego przez dłuższy czas, należy odłączyć butlę gazową od urządzenia, jak też zdemontować wąż gumowy. Jeżeli w pobliżu pieca bawią się dzieci, należy zatroszczyć się o to, aby wszystkie ostre i niebezpieczne części pieca zostały czasowo usunięte. Urządzeń elektrycznych i temu po-dobnych produktów nie wolno pozbywać się wraz z odpadami komunalnymi, lecz w inny sposób, zgodnie z obowiązującymi normami krajowymi.

WARUNKI GWARANCJI
Urządzenie objęte jest 24 miesięczną gwarancją od dnia zakupu. W tym okresie wszelkie usterki materiałowe i fabryczne podlegają bezpłatnej naprawie lub wymianie. Obowiązują przy tym następujące warunki gwarancji:

1. Wszystkie dodatkowe roszczenia z tytułu ewentualnie poniesionych strat, ze stratami pośrednimi włącznie, nie będą honorowane.
2. Ewentualna naprawa lub wymiana części w okresie ważności gwarancji nie powoduje jej przedłużenia.
3. Gwarancja przestaje obowiązywać, jeżeli w urządzeniu dokonano zmian, zamontowano inne niż oryginalne części zamienne lub, jeżeli naprawy urządzenia dokonała nieupoważniona osoba trzecia.
4. Części ulegające normalnemu zużyciu, jak filtry, baterie, lampki kontrolne lub elementy grzewcze, nie podlegają gwarancji.
5. Gwarancja ważna jest jedynie za okazaniem oryginalnego, opatrzonego datą dowodu zakupu, na którym nie naniesiono żadnych poprawek.
6. Gwarancja jest nieważna w przypadku uszkodzeń, powstałych w wyniku czynności niezgodnych z instrukcją obsługi, zaniedbania lub korzystania z urządzenia w sposób niezgodny z instrukcją obsługi.
7. Koszty i ryzyko związane z transportem urządzenia lub wysyłką części zamiennych ponosi nabywca.
8. Gwarancja nie obowiązuje również w przypadku usterki powstałej na skutek używania nieodpowiednich części zamiennych.

Uważne przeczytanie instrukcji obsługi pozwala często uniknąć niepotrzebnych kosztów. Jeżeli mimo wszystko nie pomoże to rozwiązać problemu, urządzenie należy oddać do punktu sprzedaży.

www.zibro.com

(S) FRISKRIVNINGAR FÖR GASVÄRMARE
Denna gasvärmare kräver en slang och ett reglage. Om du undrar över något kan du be gasleverantören om information. Denna värmare är utformad i enlighet med standarden EN 449:2002 och det gällande direktivet om gasapparater (GAD) 90/396/EEG, som senast ändrades av direktivet 93/68/EEG.

VARNING
- Läs bruksanvisningen innan du använder värmaren.
- Installera endast värmaren om den uppfyller föreskrifterna i lokala regelverk, lagar och standarder.
- Installera värmaren i enlighet med anvisningarna i bruksanvisningens installationsavsnitt.
- Den här värmaren tillverkas enligt CE-säkerhetsstandarder. Precis som med alla värmeenheter måste du dock iaktta försiktighet.
- Värmaren är avsedd att tillhandahålla tilläggsvärme. Den ska därför inte anses som en centralvärmare.
- Värmaren är endast lämplig för bruk på torra, ej dammiga, platser och får inte användas i fritidsfordon.
- Se till att rätt gas används och att gasbehållarna inte utsätts för värme eller extrema temperaturförändringar. Förvara alltid gasbehållarna på en sval, torr och mörk plats.
- Använd alltid ett lämpligt och godkänt lågtrycksreglage. Kontakta din återförsäljare om du undrar över något.
- Använd endast värmaren i välventilerade rum. På så vis för frisk luft bort gaserna som bildas vid förbränning.
- Använd inte värmaren på ställen där det kan finnas skadliga gaser eller ångor (t.ex. avgaser eller färgångor).
- Om värmaren placeras för nära eldfarliga material finns det risk för brand.
- Av säkerhetsskäl bör du vara uppmärksam när barn är i närheten av enheten, precis som med alla värmeenheter. Se även till att barn alltid är medvetna om närvaron av en brinnande värmare.
- Denna apparat är inte avsedd för användning av personer (inklusive barn) med minskade fysiska, sensoriska eller mentala möjligheter, eller som saknar erfarenhet och kunskap, såvida de inte fått vägledning eller instruktioner vad gäller användning av apparaten av en person som ansvarar för deras säkerhet.
- Stäng gasbehållaren efter avslutad användning.
- Följ anvisningarna för att hitta gasläckage som ges i denna bruksanvisning.

MONTERA GASVÄRMAREN
Följ anvisningarna som medföljer lågtrycksreglaget innan det ansluts.
Tillverkaren ansvarar inte för eventuella skador som uppstår om användaren inte beaktar punkterna ovan.

FÖRVARINGSANVISNINGAR
Om du bestämmer dig för att inte använda gasvärmaren mer rekommenderar vi att värmaren kopplas bort från gasbehållaren. Klipp även av gummislangen. Se till att farliga delar tas bort om barn leker med värmaren. Kasta aldrig ej nedbrytningsbara produkter i naturen, utan kassera dem i enlighet med gällande lagar.

GARANTIVILLKOR
Denna apparat levereras med en 24 månaders garanti, som börjar på inköpsdatumet. Alla material- och tillverkningsfel repareras eller ersätts utan kostnad inom denna period. Följande regler gäller:
1. Vi tillbakavisar uttryckligen alla ytterligare skadeanspråk, inklusive anspråk för oavsiktliga skador.
2. Reparationer eller byte av komponenter inom garantiperioden resulterar inte till en förlängning av garantin.
3. Garantin upphävs om ändringar har gjorts, delar som inte är äkta monteras eller reparationer utförs av tredje part.
4. Komponenter som är föremål för normalt slitage, t.ex. filter, batterier, lampor eller värmeelement omfattas inte av garantin.
5. Garantin gäller endast när du uppvisar originalkvitto med inköpsdatum och om inga ändringar har gjorts.
6. Garantin upphävs vid skada orsakad på grund av försummelse eller handlingar som avviker från dem i denna bruksanvisning.
7. Transportkostnader och riskerna som ingår vid transport av apparaten eller dess komponenter står alltid köparen för.
8. Skada orsakad av att inte använda lämpliga reservdelar omfattas inte av garantin.

För att förhindra onödiga utgifter, rekommenderar vi att du alltid först rådgör med bruksanvisningen. Tag med apparaten till din återförsäljare för reparationer om dessa anvisningar inte tillhandahåller en lösning.

www.zibro.com

(SLO) OMEJITVE, KI VELJAJO ZA PLINSKE GRELNIKE
Za ta plinski grelnik sta potrebna gibka dovodna cev in regulator tlaka. Če ste v dvomu, povprašajte za nasvet svojega dobavitelja plina. Ta grelnik je izdelan v skladu s standardom EN 449:2002 in Direktivo o plinskih napravah 90/396/EGS, kakor je bila nazadnje spremenjena z Direktivo 93/68/EGS.

OPOZORILA
- Pred uporabo grelnika preberite navodila za uporabo.
- Grelnik vgradite le, če je v skladu s pri vas veljavnimi predpisi, zakoni in standardi.
- Grelnik vgradite po navodilih v poglavju o vgradnji v navodilih za uporabo.
- Ta grelnik je izdelan v skladu z varnostnimi standardi CE. Kljub temu je potrebna pazljivost, tako kot pri vsaki drugi grelni napravi.
- Grelnik je namenjen za dopolnilno ogrevanje. Ne ravnajte z njim kot z glavno napravo za ogrevanje.
- Grelnik je primeren samo za uporabo v suhih prostorih brez prahu; ne uporabljajte ga v vozilih za prosti čas.
- Pazite, da uporabljate pravi plin in da plinske jeklenke niso izpostavljene vročini ali ekstremnim temperaturnim spremembam. Plinske jeklenke vedno hranite v hladnem, suhem in temnem prostoru.
- Obvezno uporabljajte primeren odobren nizkotlačni regulator. Če ste v dvomih, se obrnite na svojega pooblaščenega prodajalca.
- Grelnik uporabljajte samo v dobro prezračevanih prostorih. Zagotovljena mora biti izmenjava plinastih produktov zgorevanja s svežim zrakom.
- Grelnika nikoli ne uporabljajte v prostorih, kjer so lahko prisotni škodljivi plini ali hlapi (npr. izpušni plini ali hlapi barv).
- Če grelnik stoji preblizu vnetljivi snovi, lahko pride do požara.
- Iz varnostnih razlogov pazite, kadar se v bližini grelnika zadržujejo otroci ali živali, tako kot pri vseh drugih grelnih napravah, in poskrbite, da se otroci ves čas zavedajo, da so v bližini prižganega grelnika.
- Naprave naj ne uporabljajo osebe (tudi otroci) z zmanjšanimi fizicnimi, cutnimi ali duševnimi sposobnostmi, ali osebe s premalo izkušnjami in znanja, razen ce jih nadzoruje ali jim daje navodila za uporabo naprave oseba, ki je odgovorna za njihovo varnost.
- Po uporabi zaprite ventil plinske jeklenke.
- Preverjajte morebitna puščanja plina po postopkih, opisanih v navodilih za uporabo.

SESTAVLJANJE PLINSKEGA GRELNIKA
Pred priključitvijo nizkotlačnega regulatorja preučite in upoštevajte navodila, priložena nizkotlačnemu regulatorju.

Proizvajalec ne odgovarja za poškodbe ali škodo zaradi neupoštevanja zgoraj naštetih točk.

NAVODILA ZA SKLADIŠČENJE
Če se odločite, da plinskega grelnika ne boste več uporabljali, vam priporočamo, da ga odklopite s plinske jeklenke. Odrežite tudi dovodno gumijasto cev. Če bi lahko do grelnika imeli dostop otroci, poskrbite, da z njega odstranite vse nevarne dele. Biološko nerazgradljivih proizvodov nikoli ne odmetavajte v okolje, ampak jih odstranjujte v skladu z veljavnimi predpisi.

GARANCIJSKI POGOJI
Naprava ima 24-mesečno garancijo in stopi v veljavo z dnevom nakupa. V tem garancijskem času bomo brezplačno zamenjali ali odpravili vse napake na materialu ali poškodbe, ki so nastale med izdelavo. Veljajo naslednja pravila:
1. Izrecno ne sprejemamo nobenih nadaljnjih odškodninskih zahtevkov, vključno z zahtevki za nenamerno škodo.
2. Zaradi popravil ali zamenjav posameznih delov v garancijskem obdobju se garancija ne podaljša.
3. Garancija preneha veljati, če je prišlo do spreminjanja naprave, če so bili nameščeni neoriginalni deli ali če je napravo popravljala nepooblaščena oseba.
4. Posamezni deli, ki se običajno obrabijo, kot so filtri, baterije, lučke in grelni elementi, niso vključeni v garancijo.
5. Garancija se upošteva le ob predložitvi originalnega računa in če naprava ni bila spremenjena.
6. V garancijo ni všteta škoda, ki nastane zaradi malomarnosti ali nepravilne uporabe.
7. Stroški prevoza in tveganja pri prevozu naprave ali njenih delov gredo v breme kupca.
8. Škoda, ki nastane zaradi uporabe neustreznih rezervnih delov, ni vključena v garancijo.

Če ne želite imeti nepotrebnih stroškov, priporočamo, da najprej pazljivo preberete navodila za uporabo. Če v navodilih ne boste našli rešitve za svojo težavo, se za popravilo obrnite na prodajalca.

www.zibro.com

(TR) SORUMLULUK REDDI GAZLI ISITICILAR
Bu gazlı ısıtıcı için hortum ve regülatör gereklidir. Sorunuz olduğu takdirde gaz tedarikçinizden bilgi isteyin. Bu ısıtıcı EN 449:2002 standardına ve son olarak Direktif 93/68/EEC olarak değiştirilen yürürlükteki Gazlı Cihazlar Direktifine (GAD) 90/396/EEC uygun olarak üretilmiştir.

UYARILAR
- Isıtıcıyı kullanmadan önce kullanma talimatlarını okuyun;
- Isıtıcı yalnızca yerel yönetmelikler, yasalar ve standartlar ile uyumluysa kurun;
- Isıtıcıyı kullanma talimatlarının kurulum bölümünde açıklanan kurulum talimatlarına göre kurun;
- Bu ısıtıcı CE emniyet standartlarına göre üretilmiştir. Bununla birlikte tüm ısıtıcılarda olduğu gibi dikkatli olunmalıdır;
- Isıtıcı ilave ısıtma sağlamak amacıyla üretilmiştir. Bu yüzden merkezi bir ısıtıcı olarak kullanılmamalıdır;
- Isıtıcı sadece kuru, tozlu olmayan yerlerde kullanılmalı eğlence araçlarında kullanılmamalıdır,
- Doğru gazın kullanıldığından, gaz konteynerlerinin ısıya veya aşırı sıcaklık değişikliklerine maruz kalmadığından emin olun. Gaz konteynerlerini daima serin, kuru ve karanlık yerde depolayın;
- Her zaman uygun ve onaylı düşük basınç gaz regülatörü kullanın. Her hangi bir sorunuz olduğunda yerel satıcınız ile görüşün;
- Isıtıcıyı sadece iyi havalandırılmış odalarda kullanın. Bu sayede, yanma sebebiyle ortaya çıkan gazlar temiz hava ile uzaklaştırılır;
- Isıtıcıyı asla zararlı gazların veya kokuların olabileceği yerlerde kullanmayın (örn. egzoz gazları veya boya kokusu);
- Isıtıcı yanıcı maddelere çok yakın yerleştirilirse yangın riski yaratabilirsiniz;
- Emniyet sebebiyle, çocuklar ve hayvanlar ısıtıcının yakınındayken dikkatli olun, çocukların yanmakta olan ısıtıcının daima farkında olmasını sağlayın;
- Güvenliklerinden sorumlu olan bir yetiflkinin gözetiminde olmadan veya talimat almadan, bu cihaz fiziksel, duyusal veya akli aç›dan özürlü veya deneyim ve bilgi eksikli¤i olan kifliler (çocuklar dahil) taraf›ndan kullan›lmamal›d›r.
- Kullandıktan sonra gaz deposunu kapatın;
- Gaz sızıntılarını tespit etmek için Kullanma Talimatlarında açıklanan talimatları uygulayın.

GAZLI ISITICININ MONTAJI
Düşük basınç regülatörünü bağlamadan önce, düşük basınç regülatörü ile birlikte verilen talimatları uygulayın.

Yukarıda belirtilen noktalara dikkat edilmediği takdirde üretici olası zarar veya hasarlarla ilgili sorumluluk kabul etmeyecektir.

DEPOLAMA TALIMATLARI
Gazlı ısıtıcının kullanılmasına gerek olmadığında, gaz konteyneri ile bağlantısının kesilmesi tavsiye edilir. Ayrı kauçuk hortum da kesilmelidir. Çocukların ısıtıcı ile oynama ihtimallerine karşı tehlikeli parçalar çıkartılmalıdır. Biyolojik olarak parçalanamayan ürünleri asla doğaya atmayın, bunun yerine yürürlükteki ulusal yasalara göre bertaraf edin.

GARANTİ ŞARTLARI
Cihaz satın alma tarihinden başlayarak 24 ay garanti altındadır. Bu dönem içindeki tüm malzeme ve üretim kusurları ücretsiz olarak onarılacak veya değiştirilecektir. Aşağıdaki kurallar geçerlidir:
1. Sonuç olarak ortaya çıkan hasarlar dahil diğer tüm hasarlarla ilgili talepleri açık olarak red ederiz.
2. Garanti kapsamında yapılacak değiştirme veya onarımlar garanti süresinin uzatılması sonucunu doğurmaz.
3. Herhangi bir değişiklik yapıldığında, orijinal olmayan parçalar takıldığında veya üçüncü kişilerce onarım yapıldığında garanti geçersizdir.
4. Filtreler, piller, lambalar ve ısıtıcı elemanlar gibi normal aşınmaya tabi bileşenler garanti kapsamında değildir.
5. Garantinin geçerli olabilmesi için satın alma tarihini gösteren ve üzerinde değişiklik yapılmamış orijinal satın alma belgesi ibraz edilmelidir.
6. Bu kitapçıkta açıklanan kullanımlardan farklı kullanımlar, ihmaller veya eylemler garantiyi geçersiz kılar.
7. Nakliye ücretleri, nakliye sırasında ısıtıcı veya ısıtıcı parçalarının görebileceği hasarlar satın alanın sorumluluğundadır.
8. Uygun olmayan yedek parça kullanımından kaynaklanan hasarlar garanti kapsamında değildir.

Gereksiz masraflardan kaçınmak için, öncelikle kullanma talimatlarına bakmanızı tavsiye ederiz. Kullanma talimatlarına sorununuzu çözmese cihazı satın aldığınız yere götürün.

www.zibro.com