mita

DC-2285

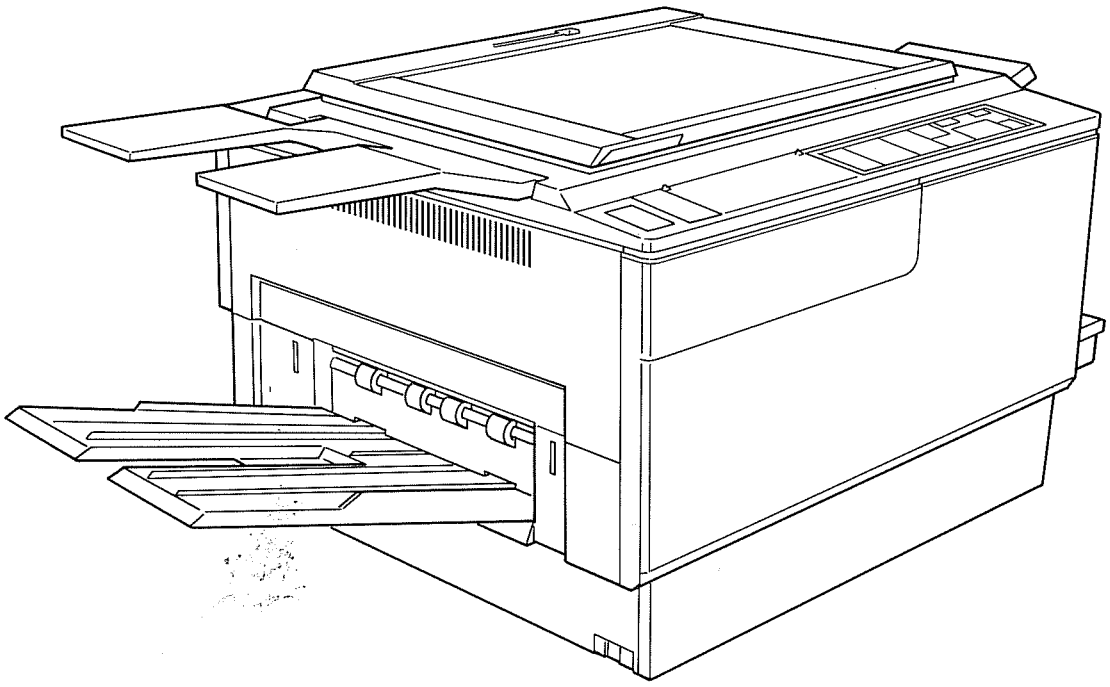

INSTRUCTION HANDBOOK
MANUEL D'INSTRUCTIONS
MANUAL DE INSTRUCCIONES
BEDIENUNGSANLEITUNG
LIBRETTO DI ISTRUZIONI
HANDLEIDING
BRUKSANVISNING
كتيب التعليمات

Contents

Names of parts 2
Operation panel 5
Preparations 9
Loading paper in the cassette 11
Replenishing toner 15
Startup 21
Initial mode 23
Energy saver mode 23
Operation 25
Placing originals 41
Auto copy mode 43
Manual copy mode 51
Adjusting exposure 53
Setting the number of copies 57
Bypass feed mode 57
Interrupt copying 61
Operation (Applications) 63
Split page copying 63
Margin function 69
Border-erase function 71
Duplex copying 73
Mono-colour copying 85
Edit mode 93
Program memory mode 107
Operation (Options) 139
Copying with the sorter 139
Copying with the RADF 141
Edit mode in combination with the RADF 143
User Notes 145
Paper Jamming 159
Troubleshooting chart 183
Maintenance 223
Index 227
Specifications 243

Table des matières

Dénomination des différentes parties 2
Pupitre opérationnel 5
Préparatifs 9
Chargement de papier dans la cassette 11
Remplissage de toner (encre) 15
Mise en marche 21
Mode initial 23
Mode d'économie d'énergie 23
Fonctionnement 27
Mise en place des originaux 41
Mode de copie automatique 43
Copie même format 51
Réglage d'exposition 53
Réglage du nombre de copies 57
Mode d'alimentation multifeuille 57
Interruption de copiage 61
Fonctionnement (applications) 63
Copiage de la division page 63
Fonction de margination 69
Fonction de effacement encadrement 71
Copiage recto-verso 73
Copiage de couleur mono 85
Mode d'édition 94
Mode de programmation mémoire 107
Fonctionnement (options) 139
Copier avec la trieuse 139
Copier avec l'RADF 141
Mode d'édition en combinaison avec l'RADF 143
Instructions pour l'utilisateur 145
Blocage du papier 159
Cartes de recherche des pannes 188
Entretien 223
Index 229
Spécifications 243

Contenido

Nombres de las partes 2
Panel de operaciones 6
Preparaciones 9
Introducción de papel en el casete 11
Llenado de toner 15
Puesta en funcionamiento 21
Modo inicial 23
Modo de ahorro de energía 23
Operación 29
Colocación de originales 41
Modo de copia automática 43
Modo de copia manual 51
Ajuste de exposición 53
Fijación del número de copias 57
Modo de alimentación en derivación 57
Interrupción de la copia 61
Operación (Aplicaciones) 63
Copia de página dividida 63
Función de márgenes 69
Función de borrado de bordes 71
Copia doble 73
Copia monocolor 85
Modo de edición 95
Modo de memoria de programas 107
Operación (opciones) 139
Copia con el clasificador 139
Copia con el RADF 141
Modo de edición en combinación con el RADF 143
Notas del usuario 145
Atasco de papel 159
Cartilla de localización de averías 193
Mantenimiento 223
Indice 231
Especificaciones 244

Inhalt

Teilbezeichnungen 2
Bedienungstafel 6
Vorbereitungen 10
Einfüllen von Papier in die Kassetten 12
Nachfüllen von Toner 16
Inbetriebsetzung 22
Anfangsmodus 24
Energiesparmodus 24
Bedienung 31
Auflegen von Originalen 42
Automatischer Kopiermodus 44
Manueller Kopiermodus 52
Belichtungseinstellung 54
Einstellen der Kopienzahl 58
Einzelblattanlage 58
Zwischendurchkopieren 62
Bedienung (Anwendungen) 64
Seitentrennkopieren 64
Randerzeugungsfunktion 70
Schwarzrandlöschung 72
Zweiseitiges Kopieren 74
Farbkopieren 86
Ediermodus (Ausschnittkopieren) 96
Programmspeichermodus 108
Bedienung (des Sonderzubehörs) 140
Kopieren mit dem Sortierer 140
Kopieren mit dem RADF 142
Ediermodus (Ausschnittkopieren) in Kombination mit dem RADF 144
Benützungshinweise 146
Papierstau 160
Schema zur Störungsbeseitigung 198
Wartung 224
Inhalt 233
Technische Daten 244

Indice

Nome delle parti 3
Pannello operazioni 7
Preparativi 10
Caricamento della carta nella cassetta 12
Rifornimento di toner 16
Avviamento 22
Modo iniziale 24
Modo di risparmio di corrente 24
Funzionamento 33
Posizionamento di originali 42
Modo di copiatura automatica 44
Modo di copiatura manuale 52
Regolazione dell'esposizione 54
Regolazione del numero di copie 58
Modo d'alimentazione bypass 58
Copiatura d'interruzione 62
Funzionamento (Applicazioni) 64
Copiatura con sdoppiamento di pagina 64
Funzione del margine 70
Funzione di cancellazione del bordo 72
Copiatura in duplice 74
Copiatura monocroma 86
Modo di montaggio 97
Modo di memoria dei programmi 108
Funzionamento (opzioni) 140
Copiatura usando il sorter 140
Copiatura con l'alimentatore automaitico documenti invertitore (RADF) 142
Modo di montaggio in combinazione con l'alimentatore automatico documenti invertitore (RADF) 144
Note per l'utente 146
Inceppamento carta 160
Grafici di localizzazione dei guasti 203
Manutenzione 224
Indice 235
Dati tecnici 245

Inhoud

Onderdelen 3
Controlepaneel 7
Voorbereidingen 10
Het laden van papier in de kassette 12
Toner verversen 16
Start 22
Beginstand 24
Energiebesparings funktie 24
Bediening 35
Het invoeren van originelen 42
Automatische kopieerfunktie 44
Handmatige kopieer funktie 52
Het instellen van de belichting 54
Het instellen van het aantal kopieën 58
Tafelinvoer funktie 58
Het onderbroken kopiëren 62
Gebruik (Toepassingen) 64
Het kopiëren van gesplitste pagina's 64
Kantlijn funktie 70
Kantlijn uitwis funktie 72
Dubbelzijdig kopiëren 74
Het kopiëren in één kleur 86
Redigeer funktie 98
Programma geheugen funktie 108
Werking (apart leverbare toebehoren) 140
Kopiëren met de sorteerder 140
Kopiëren met de RADF 142
Redigeer funktie in kombinatie met de RADF 144
Gebruikers aanwijzingen 146
Papierstoringen 160
Stroomschema voor het oplossen van problemen 208
Onderhoud 224
Index 237
Specificaties 245

Innehåll

Delarnas namn 3
Användningspanel 8
Förberedelser 10
Inmatning av papper i kassetten 12
Påfyllning av toner 16
Driftsättning 22
Startläge 24
Funktion för energibesparing 24
Användning 37
Att placera original 42
Automatisk kopiering 44
Funktion för manuell kopiering 52
Inställning av exponering 54
Inställning av kopieantalet 58
Funktionen för matning med snabbkassett 58
Mellankopiering 62
Användning (Tillämpningar) 64
Seriekopiering från bokuppslag 64
Funktionen "marginalförskjutning" 70
Funktionen för kantradering 72
Dubbelsidig kopiering 74
Kopiering i en färg 86
Redigeringsfunktionen 99
Funktionen för programminne 108
Användning (Optionsdelar) 140
Kopiering med sorteraren 140
Kopiering med dokumentamataren 142
Redigeringsfunktion i kombination med dokumentmataren 144
Användarnoter 146
Pappersstockning 160
Felsökningsdiagram 213
Underhåll 224
Index 239
Specifikationer 246

المحتويات

أسماء الاجزاء ٣
لوحة التشغيل ٨
الاعداد ١٠
تحميل الورق فى الكاسيت ١٢
اعادة تزويد التونر ١٦
البدء ٢٢
الوضع الابتدائى ٢٤
وضع توفير الطاقة ٢٤
التشغيل ٤٠
وضع الاصول ٤٢
وضع النسخ الاوتوماتيكى ٤٤
وضع النسخ اليدوى ٥٢
ضبط التعريض ٥٤
ضبط عدد النسخ ٥٨
وضع التلقيم بالامرار الجانبى ٥٨
الايقاف المؤقت للنسخ ٦٢
التشغيل (التطبيقات) ٦٤
نسخ صفحة منفصلة ٦٤
وظيفة الهامش ٧٠
وظيفة محو الحدود ٧٢
النسخ المزدوج ٧٤
النسخ بلون واحد ٨٦
وضع التحرير ١٠٠
وضع ذاكرة البرنامج ١٠٨
التشغيل (الاجزاء الاختيارية) ١٤٠
النسخ باستخدام الفراز ١٤٠
النسخ باستخدام ملقم المستندات الاوتوماتيكى العكسى ١٤٢
وضع التحرير مع استخدام ملقم المستندات الاوتوماتيكى العكسى ١٤٤
ملاحظات لمستخدم الناسخة ١٤٦
تعثر الورق ١٦٠
رسم بيانى الاعطال والاصلاح ٢١٨
الصيانة ٢٢٤
الفهرس ٢٤٢
المواصفات ٢٤٦

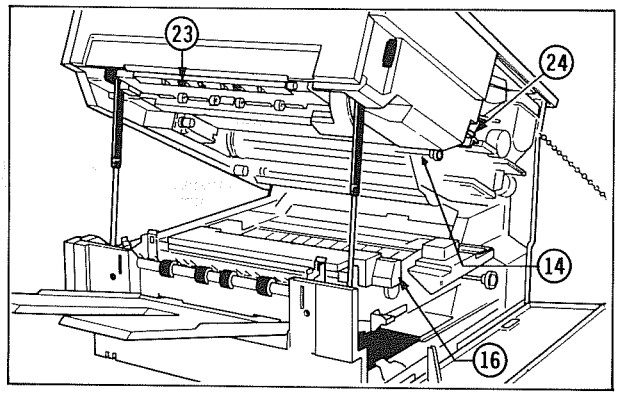
23
24
14
16

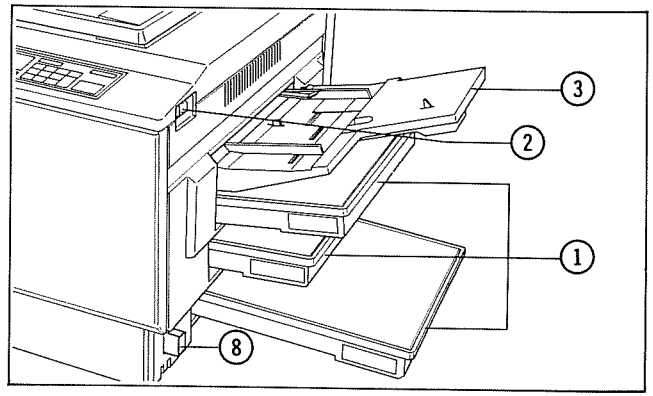
3
2
1
8

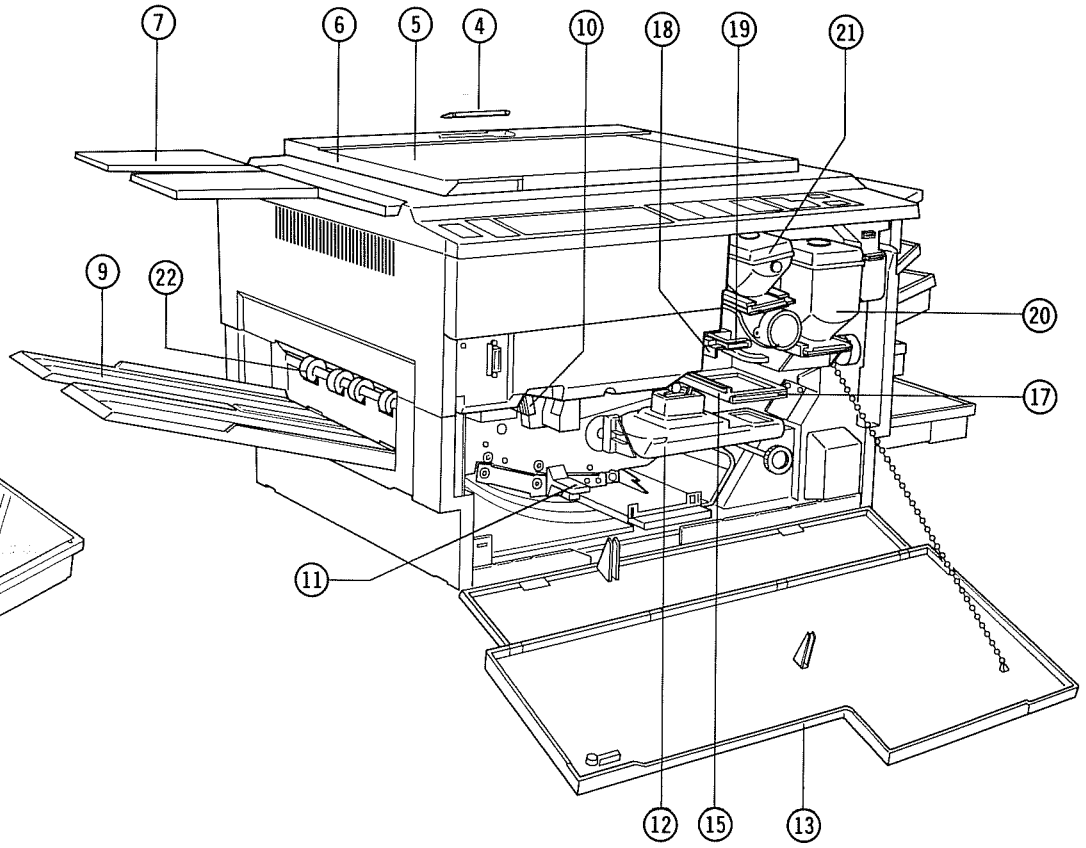
7
6
5
4
10
18
19
21
9
22
20
17
11
12
15
13

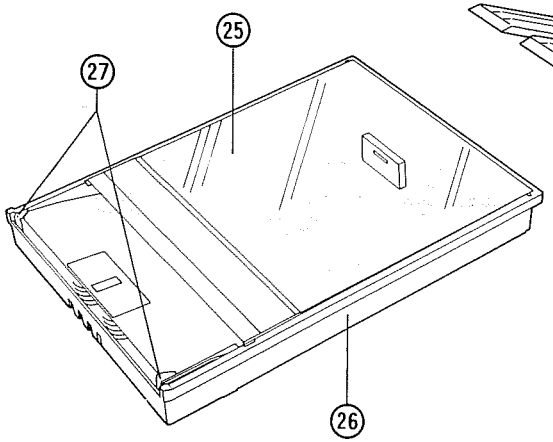
25
27
26

Names of parts

1. **Cassette**
2. **Main switch**
3. **Bypass table**
4. **Tablet pen**
   (Used in the edit mode)
5. **Tablet**
   (Used in the edit mode)
6. **Original holder**
7. **Original support**
8. **Key counter***
9. **Copy tray**
10. **Release lever**
    (Pressed to open the machine.)
11. **Feed shift unit release lever**
12. **Toner disposal tank**
    (Collects waste toner)
13. **Front cover**
    (Opening this cover turns the safety switch off).
14. **Cleaning unit**
15. **Black developing unit lever**
16. **Fixing unit release handle**
17. **Black developing unit handle**
18. **Colour developing unit lever**
19. **Colour developing unit handle**
20. **Toner cartridge (black)**
21. **Toner cartridge (colour)**
    (Red, blue, green, brown and white are available.)
22. **Eject roller**
23. **Switchback roller**
24. **Main charger unit**
25. **Cassette cover**
26. **Cassette**
27. **Cassette claw**

* Key counter is optional

Dénomination des différentes parties

1. **Cassette**
2. **Interrupteur général**
3. **Table multifeuille**
4. **Plume de tablette**
   (Utilisé au mode d'édition)
5. **Tablette**
   (Utilisé au mode d'édition)
6. **Porte-original**
7. **Support d'original**
8. **Compteur clé***
9. **Plateau copies**
10. **Levier de dégagement**
    (Pour ouvrir le corps principale)
11. **Levier de dégagement de l'unité de changement d'alimentation**
12. **Réservoir d'évacuation du toner**
    (Receuille du toner à évacuer)
13. **Couvercle avant**
    (Le fait d'ouvrir ce couvercle met l'interrupteur de sécurité hors fonction)
14. **Unité de nettoyage**
15. **Levier de l'unité de développement noir**
16. **Manette de dégagement de l'unité de fixation**
17. **Manette de l'unité de développement noir**
18. **Levier de l'unité de développement couleur**
19. **Manette de l'unité de développement couleur**
20. **Cartouche de toner (noir)**
21. **Cartouche de toner (couleur)**
    (Rouge, bleu, vert, brun et blanc sont disponibles)
22. **Levier de dégagement de l'unité de transport du papier**
23. **Levier de dégagement de l'unité de fixation**
24. **Galet d'éjection**
25. **Galet va-et-vient**
26. **Unité principale de chargement**
27. **Couvercle cassette**
28. **Cassette**
29. **Griffe de cassette**

* Compteur clé en option.

Nombres de las partes

1. **Casete**
2. **Interruptor principal**
3. **Mesa de derivación**
4. **Lapicero de tableta**
   (Se utiliza en el modo de edición.)
5. **Tableta**
   (Se utiliza en el modo de edición.)
6. **Portaoriginales**
7. **Soporte de originales**
8. **Contador de copias hechas***
9. **Bandeja de copias**
10. **Palanca de liberación**
    (Al presionarla se abre la máquina.)
11. **Palanca de liberación de la unidad de cambio de alimentación**
12. **Depósito de descarte de toner**
    (En él se acumula el toner de descarte)
13. **Cubierta delantera**
    (Al abrir esta cubierta se apaga el interruptor de seguridad.)
14. **Unidad de limpieza**
15. **Palanca de la unidad de revelado negro**
16. **Manilla de liberación de la unidad de fijación**
17. **Manilla de la unidad de revelado negro**
18. **Palanca de la unidad de revelado en color**
19. **Manilla de la unidad de revelado en color**
20. **Cartucho de toner (negro)**
21. **Cartucho de toner (color)**
    (Disponemos de colores rojo, azul, verde, marrón y blanco.)
22. **Rodillo expulsor**
23. **Rodillo de zigzag**
24. **Unidad del cargador principal**
25. **Cubierta de casete**
26. **Casete**
27. **Garfio de casete**

* El contador de copias hechas es opcional

Teilbezeichnungen

1. **Kassette**
2. **Hauptschalter**
3. **Beipasstisch**
4. **Tablettschreibstift**
   (Wird im Ediermodus verwendet)
5. **Tablett**
   (Wird im Ediermodus verwendet)
6. **Originalhalter**
7. **Originalablage**
8. **Schlüsselzähler***
9. **Kopienablage**
10. **Entriegelungshebel**
    (Zum Öffnen der Maschine)
11. **Entriegelungshebel Rückschalteinheit**
12. **Tonersammelbehälter**
    (Sammelt den gebrauchten Toner)
13. **Frontabdeckung**
    (Das Öffnen dieser Abdeckung schaltet den Sicherheitsschalter aus.)
14. **Reinigungseinheit**
15. **Hebel (schwarzen Entwicklungseinheit)**
16. **Entriegelungshebel Fixiereinheit**
17. **Griff (schwarzen Entwicklungseinheit)**
18. **Hebel (Farbentwicklungseinheit)**
19. **Griff (Farbentwicklungseinheit)**
20. **Tonerkartusche (schwarz)**
21. **Tonerkartusche (Farbe)**
    (Rot, blau, grün, braun und weiss sind erhältlich.)
22. **Entriegelungshebel Papiertransporteinheit**
23. **Entriegelungshebel Fixiereinheit**
24. **Auslaufwalze**
25. **Rückschaltrolle**
26. **Ladekorona**
27. **Kassettendeckel**
28. **Kassette**
29. **Klaue**

* Der Schlüsselzähler ist Sonderzubehör.

Operation panel

1. **Energy saver key**
(Pressed when the copier is not to be used for some time)
2. **Energy saver indicator**
(Lit in the energy saver mode)
3. **Print key**
(Starts copying.)
4. **Print indicator**
(Lit green to indicate the copier is ready to copy)
5. **Stop/clear key**
(Stops copying midway or changes the number of copies to be produced)
6. **Numeric keys**
(Set the number of copies)
7. **Interrupt key**
(Enters or cancels the interrupt copy mode)
8. **Interrupt indicator**
(Lit during interrupt copy mode)
9. **All clear key**
(Pressed before starting to copy to return the copier to the initial mode)
10. **Copy counter**
(Shows the number of copies. The following are also displayed:)
UF: No colour developing unit is installed
AF: Place the original again on RADF
U1: No key counter is installed
C and one of the numbers 00 to 71 lit alternately: call service
11. **Manual copy indicator**
(Lit during the manual copy mode)
12. **Overlay indicator**
(Lit in the overlay copy mode)
13. **Duplex indicator**
(Lit in the duplex copy mode)
14. **Change original indicator**
(Change the original when this indicator blinks)
15. **Auto exposure key**
(Selects between auto and manual exposure control mode)
16. **Auto exposure indicator**
(Lit in the auto exposure control mode)
17. **Exposure keys**
(Adjust copy darkness in the manual exposure control mode)
18. **Exposure indicator**
(Shows the copy density selected with the exposure keys)
19. **Copy colour select key**
(Selects the copy colour to be used)
20. **Copy colour indicator**
(Shows the copy colour selected)
21. **Cassette select indicator**
(Shows the selected cassette or the bypass table)
22. **Duplex tray indicator**
(Lights when copies are stocked in the duplex tray)

Misfeed location indicators

23. **Paper feed section**
(Blinks to indicate jammed paper in the paper feed section)
24. **Duplex tray**
(Blinks to indicate jammed paper in the duplex tray)
25. **Paper conveying section**
(Blinks to indicate jammed paper in the paper conveying section)
26. **PF loop section**
(Blinks to indicate jammed paper in the paper feed loop section)
27. **Fixing section**
(Blinks to indicate jammed paper in the fixing section)
28. **Sorter**
(Blinks to indicate jammed paper in the sorter)
29. **RADF**
(Blinks to indicate a jammed original in the RADF)
30. **Add paper indicator**
(Supply paper when this indicator blinks)
31. **Maintenance indicator**
(Lights when it is time for periodic maintenance. Call service.)
32. **Change cassette indicator**
(Change the cassette with another one when this indicator lights)
33. **Add toner indicator**
(Replace the toner cartridge with a new one when this indicator lights)
34. **Toner disposal indicator**
(Dispose of waste toner when this indicator lights)
35. **Paper jam indicator**
(Blinks to indicate that paper has jammed)
36. **Cassette size select key**
(Selects the cassette of the desired size)
37. **Cassette size indicator**
(Shows the size of the cassette selected)
38. **Original size select key**
39. **Original size indicator**
(Shows the size of the original placed on the contact glass)
40. **Manual/copy mode key**
(Selects between manual copy and auto copy mode)
41. **Manual copy indicator**
(Lit in the manual copy mode)
42. **Zoom-up key**
(Increases the magnification ratio)
43. **Zoom-down key**
(Decreases the magnification ratio)
44. **Magnification indicator**
(Shows the currently used magnification ratio)
45. **Edit clear key**
(Clears the current data in the edit mode)
46. **Trim/mask select key**
(Selects between trimming and masking mode)
47. **Mask mode indicator**
(Lit in mask mode)
48. **Trim mode indicator**
(Lit in trim mode)
49. **Program key**
(Enters the program mode)
50. **Program indicator**
(Lit in the program mode)
51. **Program No. indicator**
(Shows the number assigned to the program currently being used)
52. **Program select key**
(Selects the program to be used)
53. **Duplex copy key**
(Enters the duplex copy mode)

Duplex copy indicators

54. **Double-sided original**
55. **Two-page original**
56. **An odd number of single-sided originals are to be copied**
57. **An even number of single-sided originals are to be copied**
58. **Split page key**
(Enters split copy mode. There are two ways of using the split copy mode–with a book as original and a double-sided original)
59. **Split page indicators**
(The indicator for the split copy mode selected by the split key lights)
60. **Margin/border-erase select key**
(Selects right or left margin or border-erase mode)
61. **Left margin indicator**
(Lit in the left margin mode)
62. **Right margin indicator**
(Lit in the right margin mode)
63. **Border-erase indicator**
(Lit in the border-erase mode)
64. **Sorter mode key**
(Engages the optional sorter)
65. **Group mode indicator**
66. **Sort mode indicator**
67. **Non-sort mode indicator**

Pupitre opérationnel

1. **Touche d'économie d'énergie (A enfoncer lorsque l'on n'utilise pas le photocopieur pendant un certain temps)**
2. **Indicateur d'économie d'énergie**
(S'allume au mode d'économie d'énergie)
3. **Touche copie**
(Met l'impression en route)
4. **Indicateur d'impression**
(S'allume vert pour indiquer que le copieur est prêt à copier)
5. **Touche arrêt/annulation**
(S'arrête en cours de copiage ou bien permet de rectifier le nombre de copies à effectuer)
6. **Touches numériques**
(Indiquent le nombre de copies)
7. **Touche d'interruption**
(Introduit ou annule le mode d'interruption de copiage)
8. **Indicateur d'interruption**
(S'allume au mode d'interruption de copie)
9. **Touche d'annulation totale**
(Appuyée avant d'entamer le copiage afin de remettre l'appareil au mode initial)
10. **Compteur de copies**
(Fait apparaître le nombre de copies ainsi que d'autres indications:)
UF: unité couleur de développement non installée
AF: Replacer l'original en RADF
U1: absence de compteur clé
C et un des nombres de 00 à 71 allumés alternativement ; faire appel au service
11. **Indicateur de copie manuelle**
12. **Indicateur de surimpression**
(Allumé au mode de surimpression de copie)
13. **Indicateur recto/verso**
(Allumé au mode de copie recto/verso)
14. **Indicateur de remplacement de l'original**
(Changer l'original lorsque cet indicateur clignote)
15. **Touche d'exposition automatique**
(Sélectionne entre le mode automatique ou manuel de commande d'exposition)
16. **Indicateur d'exposition automatique**
(S'allume au mode de commande d'exposition automatique)
17. **Touches d'exposition**
(Permettent d'ajuster la noirceur de la copie au mode manuel de commande de l'exposition)
18. **Indicateur d'exposition**
(Montre la densité de la copie sélectionné avec les touches d'exposition)
19. **Touche de sélection de couleur de la copie**
(Sélectionne la couleur de la copie)
20. **Indicateur de couleur de la copie**
(Montre la couleur de la copie choisie.)
21. **Indicateur de sélection de cassette**
(Montre la cassette sélectionné ou le plateau multifeuille)
22. **Indicateur plateau recto/verso**
(S'allume lorsque des copies sont empilées sur le plateau recto/verso)

Indicateurs d'emplacement de bourrage

23. **Section d'alimentation de papier**
(Clignote pour indiquer que du papier est coïncé dans la section alimentation)
24. **Plateau recto/verso**
(Clignote pour indiquer que du papier est coïncé dans le plateau recto/verso)
25. **Section de transport du papier**
(Clignote pour indiquer que du papier est coïncé dans la section de transport)
26. **Section de boucle alimentation en papier (PF)**
(Clignote afin d'indiquer que du papier est coïncé dans la section de boucle d'alimentation en papier)
27. **Section de fixation**
(Clignote afin d'indiquer que du papier est coïncé dans la section de fixation)
28. **Trieuse**
(Clignote pour indiquer que du papier est coïncé dans la trieuse)
29. **RADF**
(Clignote pour indiquer que du papier est coïncé dans l'RADF)
30. **Indicateur ajout de papier**
(Mettre du papier lorsque cet indicateur clignote)
31. **Indicateur d'entretien**
(S'allume lorsqu'il est temps pour l'entretien périodique. Appeler le service)
32. **Indicateur changement de cassette**
(Remplacer la cassette lorsque cet indicateur s'allume)
33. **Indicateur d'apport de toner**
(Remplacer la cartouche de toner lorsque cet indicateur s'allume)
34. **Indicateur d'évacuation de toner**
(Evacuer le toner usé lorsque cet indicateur s'allume)
35. **Indicateur de bouchon de papier**
(Clignote pour indiquer qu'il y a un bouchon de papier)
36. **Touche de sélection de format de cassette**
(Sélectionne la cassette du format voulu)
37. **Indicateur format de cassette**
(Montre le format de cassette choisi)
38. **Sélecteur de format de l'original**
39. **Indicateur du format de l'original**
(Montre le format de l'original qui est placé sur la glace)
40. **Touche du mode de cole manuelle**
(Sélection entre le mode de copie manuel ou automatique.)
41. **Indicateur de copie manuelle**
(S'allume au mode de copie manuelle)
42. **Touche d'accroissement du zoom**
(Hausse le taux d'agrandissement)
43. **Touche de réduction du zoom**
(Abaisse le taux de réduction du zoom)
44. **Indicateur d'agrandissement**
(Montre le taux d'agrandissement en cours)
45. **Touche d'annulation d'édition**
(Annule les données courantes du taux d'agrandissement)
46. **Touche de sélection tirage/masquage**
(Sélectionne le mode de tirage ou masquage)
47. **Indicateur du mode de masquage**
(S'allume au mode de masquage)
48. **Indicateur du mode de tirage**
(S'allume au mode de tirage)
49. **Touche de programmation**
(Donne accès au mode de programmation)
50. **Indicateur de programme**
(S'allume au mode de programmation)
51. **Indicateur du n° de programme**
(Montre le n° du programme en cours à ce moment)
52. **Touche de sélection de programme**
(Permet de choisir entre les programmes)
53. **Touche de copie recto/verso**
(Donne accès au mode de copie recto/verso

Indicateurs de copie recto/verso)

54. **Original double face**
55. **Original en deux feuilles**
56. **Un nombre impair d'originaux à 1 face à copier**
57. **Un nombre pair d'originaux à 1 face à copier**
58. **Touche de reproduction de page scindée**
(Donne accès au mode de reproduction division page. Ce mode est applicable dans deux cas: lorsque l'original est un livre ou lorsque l'original est à double face)
59. **Indicateurs de reproduction division page**
(L'indicateur pour le mode de reproduction division page s'allume par la touche ad hoc.)
60. **Touche de sélection marge/effacement encadrement**
(Sélectionne marge de gauche ou de droite ou mode d'effacement encadrement)
61. **Indicateur de marge de gauche**
(S'allume au mode de la marge de gauche)
62. **Indicateur de marge de droite**
(S'allume au mode de la marge de droite)
63. **Indicateur effacement encadrement**
(S'allume au mode d'effacement encadrement)
64. **Touche de mode trieuse**
(Enclenche la trieuse en option)
65. **Indicateur de mode de groupement**
66. **Indicateur de mode tri**
67. **Indicateur de mode de non-tri**

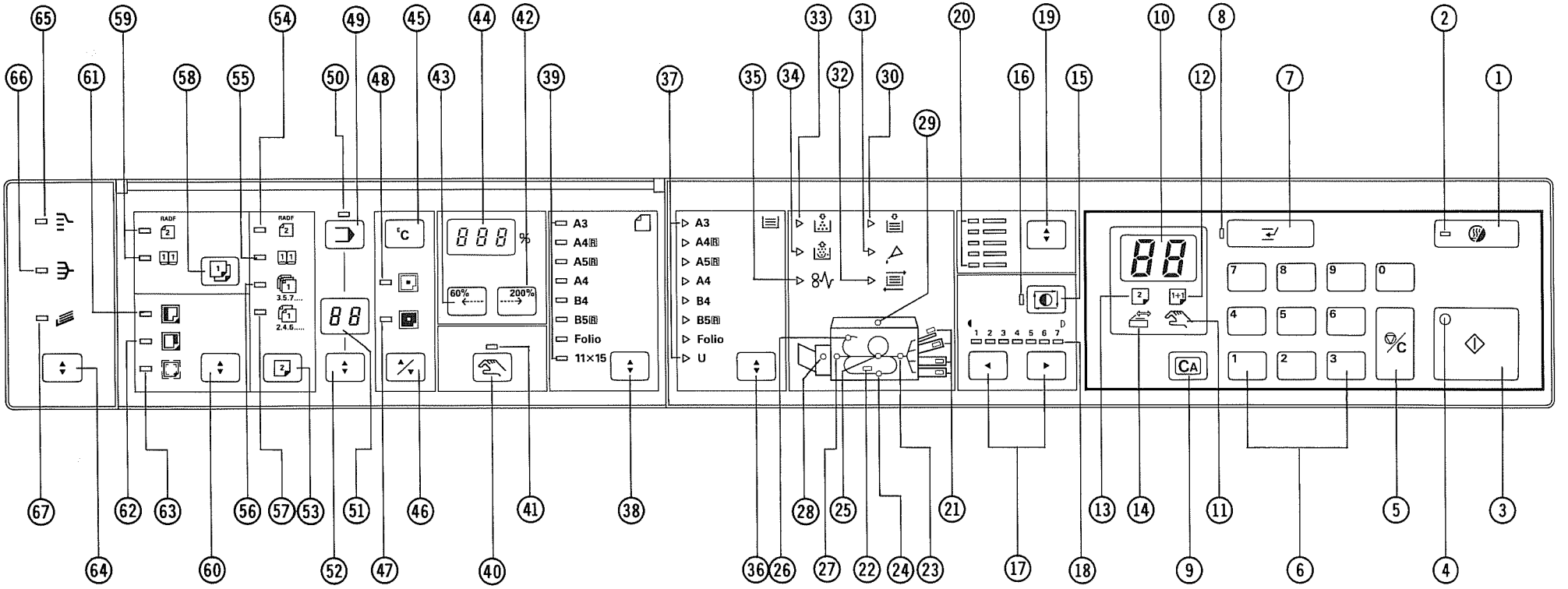
A3
A4R
A5R
A4
B4
B5R
Folio
11×15
A3
A4R
A5R
A4
B4
B5R
Folio
U
60%
200%
1 2 3 4 5 6 7
CA

Nome delle parti

1. **Cassetta**
2. **Interruttore principale**
3. **Tavola di bypass**
4. **Penna della tavoletta**
   (Serve al modo di montaggio.)
5. **Tavoletta**
   (Serve al modo di montaggio.)
6. **Portaoriginali**
7. **Coprioriginali**
8. **Contatore dei tasti***
9. **Raccoglitore delle copie**
10. **Leva di sgancio**
    (Premerla per aprire la macchina.)
11. **Leva di sgancio unità di cambiamento alimentazione**
12. **Vaschetta di raccolta toner**
    (Raccoglie il toner usato.)
13. **Coperchio frontale**
    (Aprendolo si disattiva l'interruttore di sicurezza.)
14. **Unità di pulitura**
15. **Leva dell'unità di sviluppo nero**
16. **Manico di sgancio unità di fissaggio**
17. **Manico dell'unità di sviluppo nero**
18. **Leva dell'unità di sviluppo a colori**
19. **Manico dell'unità di sviluppo a colori**
20. **Cartuccia del toner (nero)**
21. **Cartuccia del toner (colori)**
    (* Sono disponibili le cartucce di toner rosso, blu, verde, marrone e bianco.)
22. **Rullo d'espulsione**
23. **Rullo di regresso**
24. **Unità del caricatore principale**
25. **Coperchio della cassetta**
26. **Cassetta**
27. **Griffa della cassetta**

* Il contatore dei tasti è opzionale.

Onderdelen

1. **Kassette**
2. **Hoofdschakelaar**
3. **Invoer tafel**
4. **Redigeer pen**
   (Voor gebruik bij de redigeerfunktie)
5. **Plaat**
   (Voor gebruik bij de redigeerfunktie)
6. **Origineelhouder**
7. **Tafel voor originelen.**
8. **Sleutel teller ***
9. **Kopie opvangtafel**
10. **Ontgrendelings hendel**
    (Indrukken om de machine open te maken)
11. **Ontgrendelings hendel voor invoer wissel unit**
12. **Toner wegwerptank**
    (Verzamelt afgewerkte toner)
13. **Voorklep**
    (Het openen van deze klep schakelt de beveiligingsschakelaar uit.)
14. **Schoonmaak unit**
15. **Hendel, ontwikkel unit voor zwart**
16. **Ontgrendelingshendel fixeer unit**
17. **Knop ontwikkel unit voor zwart**
18. **Hendel kleur ontwikkel unit**
19. **Knop kleur ontwikkel unit**
20. **Toner kassette(zwart)**
21. **Toner kassette(kleur)**
    (Rood, blauw, groen, bruin en wit zijn verkrijgbaar.)
22. **Uitwerp roller**
23. **Terugschakel geleider**
24. **Hoofd voedings unit**
25. **Kassette deksel**
26. **Kassette**
27. **Kassette klem**

* Sleutel teller apart leverbaar.

Delarnas namn

1. **Kassett**
2. **Huvudströmbrytare**
3. **Handmatningsmagasin**
4. **Penna för skrivplån**
   (Används i redigeringsfunktionen)
5. **Skrivplån**
   (Används i redigeringsfunktionen)
6. **Täckmatta**
7. **Avlastningsbord**
8. **Insticksräkneverk ***
9. **Utmatningsfack**
10. **Frigöringsspak**
    (Trycks ner för att öppna kopiatorn)
11. **Frigöringsspak för byte av inmatningsenhet**
12. **Behållare för begagnad toner**
    (Samlar avfallstoner)
13. **Frontlucka**
    (Vid öppning av denna lucka fränkopplas säkerhets strömbrytaren.)
14. **Rengöringsenhet**
15. **Spak för svartframkallningsenheten**
16. **Frigöringshandtag för fastsättningsenheten**
17. **Handtag för svartframkallningsenheten**
18. **Spak för färgframkallningsenheten**
19. **Handtag för färgframkallningsenheten**
20. **Tonerpatron (svart)**
21. **Tonerpatron (färg)**
    (Rött, blått, brunt och vitt finns tillgängliga.)
22. **Frigöringsspak för papperstransportenheten**
23. **Frigöringsspak för fastsättningsenheten**
24. **Utstötarrulle**
25. **Sicksackrulle**
26. **Huvudladdningsenhet**
27. **Kassettlock**
28. **Kassett**
29. **Hörnseparator**

* Insticksräkneverket är optionsdel

أسماء الاجزاء

١ الكاسيت
٢ المفتاح الرئيسى
٣ طاولة الامرار الجانبى
٤ قلم التحرير
(يستخدم فى وضع التحرير ٠)
٥ لوحة التحرير
(يستخدم فى وضع التحرير ٠)
٦ ماسك الاصل
٧ مسند الاصل
٨ مفتاح العداد *
٩ صينية النسخ
١٠ ذراع التحرير
(اضغطه لفتح الناسخة ٠)
١١ ذراع تحرير وحدة التلقيم
١٢ خزان التخلص من التونر
(يجمع التونر المستهلك ٠)
١٣ الغطاء الامامى
(فتح هذا الغطاء يضع مفتاح الامان على وضع الايقاف ٠)
١٤ وحدة التنظيف
١٥ ذراع وحدة اظهار الاسود
١٦ مقبض تحرير وحدة التثبيت
١٧ مقبض وحدة اظهار الاسود
١٨ ذراع وحدة اظهار الالوان
١٩ مقبض وحدة اظهار الالوان
٢٠ كارتريدج التونر (أسود)
٢١ كارتريدج التونر (ملون)
(متاح الالوان الاحمر، الازرق، الاخضر والبنى ٠)
٢٢ اسطوانة القذف
٢٣ اسطوانة التحويل
٢٤ وحدة الشاحن الرئيسية
٢٥ غطاء الكاسيت
٢٦ الكاسيت
٢٧ برثن الكاسيت

* مفتاح العداد اختيارى ٠

Panel de operaciones

1. **Tecla de ahorro de energía**
(Presiónela cuando no utilice la copiadora durante algún tiempo.)
2. **Indicador de ahorro de energía**
(Se enciende en el modo de ahorro de energía.)
3. **Tecla de impresión**
(Inicia la operación de copia)
4. **Indicador de impresión**
(Se enciende en verde para indicar que la copiadora está lista para copiar.)
5. **Tecla de parada/cancelación**
(Para la operación de copia o cambia el número de copias que van a hacerse.)
6. **Teclas numéricas**
(Fijan el número de copias.)
7. **Tecla de interrupción**
(Para introducir o cancelar el modo de copia con interrupción.)
8. **Indicador de interrupción**
(Se enciende durante el modo de copia con interrupción)
9. **Tecla de cancelación total**
(Al presionarla antes de iniciar la copia, la copiadora vuelve a su modo inicial.)
10. **Contador de copias hechas**
(Muestra el número de copias hechas. También indica lo siguiente:)
    UF: No está instalada la unidad de revelado en color
    AF: Ponga de nuevo el original en RADF
    U1: No se encuentra instalado el contador de copias hechas
    C y uno de los números 00 a 71 encendidos alternativamente: llamada de servicio
11. **Indicador de copia manual**
(Se enciende durante el modo de copia manual.)
12. **Indicador de sobreposición**
(Se enciende en el modo de copia con sobreposición)
13. **Indicador de copia doble**
(Se enciende en el modo de copia doble)
14. **Indicador de cambio de original**
(Cambie el original cuando parpadee este indicador.)
15. **Tecla de exposición automática**
(Selecciona el modo de control de exposición manual o el modo de control de exposición automática.)
16. **Indicador de exposición automática**
(Se enciende en el modo de control de exposición automática.)
17. **Teclas de exposición**
(Ajustan el tono oscuro de las copias en el modo de control de exposición manual.)
18. **Indicador de exposición**
(Muestra la densidad de copia seleccionada con las teclas de exposición.)
19. **Tecla selectora de color de copia**
(Selecciona el color de copia que va a utilizar)
20. **Indicador de color de copia**
(Muestra el color de copia seleccionado.)
21. **Indicador de casete**
(Muestra el casete o la bandeja de derivación seleccionada.)
22. **Indicador de bandeja de copia doble**
(Se enciende cuando las copias se encuentran en la bandeja de copia doble.)

Indicadores localización de obstrucción

23. **Sección de alimentación de papel**
(Parpadea para indicar que hay papel atascado en la sección de alimentación de papel.)
24. **Bandeja de copia doble**
(Parpadea para indicar que hay papel atascado en la bandeja de copia doble.)
25. **Sección de transporte de papel**
(Parpadea para indicar que hay papel atascado en la sección de transporte de papel.)
26. **Sección de bucle de alimentación de papel**
(Parpadea para indicar que hay papel atascado en la sección de bucle de alimentación de papel.)
27. **Sección de fijación**
(Parpadea para indicar que hay papel atascado en la sección de papel.)
28. **Clasificador**
(Parpadea para indicar que hay papel atascado en el clasificador.)
29. **RADF**
(Parpadea para indicar que hay un original atascado en el RADF.)
30. **Indicador de atasco**
(Suministre papel cuando parpadee este indicador.)
31. **Indicador de mantenimiento**
(Se enciende cuando se hace necesario efectuar el mantenimiento periódico. Llame al servicio.)
32. **Indicador de cambio de casete**
(Cambie el casete por otro cuando se encienda este indicador.)
33. **Indicador de adición de toner**
(Reemplace el cartucho de toner por otro nuevo cuando se encienda este indicador.)
34. **Indicador de descarte de toner**
(Tire el toner de descarte cuando se encienda este indicador.)
35. **Indicador de atasco**
(Parpadea para indicar que el papel se ha atascado.)
36. **Tecla selectora de tamaño de casete**
(Selecciona el casete del tamaño deseado.)
37. **Indicador de tamaño de casete**
(Muestra el tamaño del casete seleccionado.)
38. **Tecla selectora de tamaño del original**
39. **Indicador de tamaño del original**
(Muestra el tamaño del original colocado sobre el vidrio de contacto.)
40. **Tecla selectora del modo de copia manual/automático**
(Selecciona el modo de copia manual o automático.)
41. **Indicador de copia manual**
(Se enciende en el modo de copia manual.)
42. **Tecla de zoom de aumento**
(Aumenta el factor de multiplicación.)
43. **Tecla de zoom de reducción**
(Reduce el factor de multiplicación)
44. **Indicador de aumento**
(Muestra el factor de multiplicación utilizado)
45. **Tecla de cancelación de edición**
(Cancela los datos utilizados en el modo de edición)
46. **Tecla selectora de recorte/enmascaramiento**
(Selecciona el modo de recorte y el de enmascaramiento.)
47. **Indicador de modo de enmascaramiento**
(Se enciende en el modo de enmascaramiento.)
48. **Indicador del modo de recorte**
(Se enciende en el modo de recorte.)
49. **Tecla de programa**
(Introduce el modo de programa.)
50. **Indicador de programa**
(Se enciende en el modo de programa.)
51. **Indicador de número de programa**
(Muestra el número asignado al programa que está siendo utilizado.)
52. **Tecla selectora de programa**
(Selecciona el programa que va a utilizar.)
53. **Tecla de copia doble**
(Introduce el modo de copia doble.)

Indicadores de copia doble

54. **Original de dos lados**
55. **Original de dos páginas**
56. **Van a copiarse números impares de originales de un solo lado.**
57. **Van a copiarse números pares de originales de un solo lado.**
58. **Tecla de página dividida**
(Introduce el modo de copia dividida. Existen dos formas de utilizar el modo de copia dividida: con un libro como original y con un original de dos lados.)
59. **Indicadores de página dividida**
(Se enciende el indicador del modo de copia dividida seleccionado con la tecla de página dividida.)
60. **Tecla selectora de márgenes/borrado de bordes**
(Selecciona el modo de margen derecho o izquierdo, o el modo de borrado de bordes.)
61. **Indicador de margen izquierdo**
(Se enciende en el modo de margen izquierdo.)
62. **Indicador de margen derecho**
(Se enciende en el modo de margen derecho.)
63. **Indicador de borrado de bordes**
(Se enciende en el modo de borrado de bordes.)
64. **Tecla de modo del clasificador**
(Activa el clasificador opcional.)
65. **Indicador de modo de grupo**
66. **Indicador de modo de clasificación**
67. **Indicador de modo sin clasificación**

Bedienungstafel

1. **Energiespartaste**
(Wird gedrückt, wenn der Kopierer einige Zeit nicht benützt wird.)
2. **Energiesparanzeige**
(Leuchtet im Energiesparmodus)
3. **Kopiertaste**
(Startet das Kopieren.)
4. **Kopieranzeige**
(Leuchtet grün, wenn der Kopierer kopierbereit ist.)
5. **Stop/Lösch-Taste**
(Zum Stoppen des Kopierens oder Ändern der herzustellenden Kopienzahl)
6. **Numerische Tasten**
(Zum Einstellen der Kopienzahl)
7. **Unterbrechtaste**
(Zum Ein- und Ausschalten des Zwischendurchkopiermodus)
8. **Unterbrechanzeige**
(Leuchtet während des Zwischendurchkopiermodus)
9. **Rückstelltaste**
(Vor dem Kopieren drücken, um den Kopierer auf den Anfangszustand rückzustellen.)
10. **Kopienzähler**
(Zeigt die Kopienzahl an. Folgendes wird ebenfalls angezeigt:)
    UF: Farentwicklungseinheit nicht eingesetzt
    AF: Original nochmals auf RADF anlegen
    U1: Schlüsselzähler nicht eingesetzt
    C und eine der Zahlen von 00 bis 71 leuchtet abwechselnd auf: Kundendienst anrufen
11. **Manuelle Kopieranzeige**
(Leuchtet während des manuellen Kopiermodus.)
12. **Anzeige für Überlagerungskopieren**
(Leuchtet während des überlagerungs-Kopiermodus.)
13. **Anzeige für zweiseitiges Kopieren**
(Blinkt, wenn auf der Vorder- und Rückseite eines Blattes kopiert wird.)
14. **Originalwechsel-Anzeige**
(Wenn diese Anzeige leuchtet, das Original austauschen.)
15. **Autom. Belichtungstaste**
(Zum Ein-/Ausschalten des automatischen Belichtungsmodus.)
16. **Autom. Belichtungsanzeige**
(Leuchtet bei automatischer Belichtungseinstellung.)
17. **Belichtungstasten**
(Zum Einstellen der Kopiehelligkeit im manuellen Belichtungseinstellmodus.)
18. **Belichtungsanzeige**
(Zeigt die Kopieintensität, die mit den Belichtungstasten eingestellt wurde.)
19. **Farbwahltaste**
(Zum Wählen der Kopiefarbe)
20. **Farbanzeige**
(Zeigt die gewählte Kopierfarbe an.)
21. **Kassettenwahlanzeige**
(Zeigt die gewählte Kassette oder der Einzelblatteanlage)
22. **Zwischenablageanzeige**
(Leuchtet auf, wenn Kopien in der Zwischenablage gelagert werden.)

Staupositionsanzeigen:

23. **Papiereinzugsbereich**
(Blinkt, wenn sich Papier im Einzugsbereich verklemmt hat.)
24. **Zwischenablage**
(Blinkt, wenn sich Papier in der Zwischenablage verklemmt hat.)
25. **Papiertransportbereich**
(Blinkt, wenn sich Papier im Transportbereich verklemmt hat.)
26. **PF-Rücklaufbereich**
(Blinkt, wenn sich Papier im Rücklaufbereich verklemmt hat.)
27. **Fixierbereich**
(Blinkt, wenn sich Papier im Fixierbereich verklemmt hat.)
28. **Sortierer**
(Blinkt, wenn sich Papier im Sortierer verkelmmt hat.)
29. **RADF**
(Blinkt, wenn sich ein Original im RADF verklemmt hat.)
30. **Papiermangelanzeige**
(Papier nachfüllen, wenn diese Anzeige blinkt.)
31. **Wartungsanzeige**
(Leuchtet auf, wenn es Zeit zur periodischen Wartung ist. Kundendienst anrufen.)
32. **Anzeige für Kassettenwechsel**
(Die Kassette austauschen, wenn diese Anzeige aufleuchtet.)
33. **Tonermangelanzeige**
(Die Tonerkartusch durch eine neue ersetzen, wenn diese Anzeige aufleuchtet.)
34. **Anzeige für Tonerbeseitigung**
(Wenn diese Anzeige blinkt, den gebrauchten Toner beseitigen.)
35. **Papierstauanzeige**
36. **Kassettenformat-Wahltaste**
(Zum Anwählen des gewünschten Kassettenformats)
37. **Kassettenformatanzeige**
(Zeigt das Format der angewählten Kassette an.)
38. **Originalformattaste**
39. **Originalformatanzeige**
(Zeigt das Format des auf dem Kontaktglas aufgelegten Originals an.)
40. **Taste für manuellen Kopiermodus**
41. **Anzeige für manuellen Kopiermodus**
(Leuchtet während des manuellen Kopiermodus)
42. **Aufwärts-Zoomtaste**
(Vergrössert den Wiedergabefaktor)
43. **Abwärts-Zoomtaste**
(Verkleinert den Wiedergabefaktor)
44. **Wiedergabefaktoranzeige**
(Zeigt den eingestellten Wiedergabefaktor an.)
45. **Ediertöschtaste**
(Löscht die gegenwärtigen Daten im Ediermodus.)
46. **Wahltaste Trimmen/Abdecken**
(Zur Wahl des Trimm- oder Abdeckmodus)
47. **Abdeckanzeige**
(Leuchtet im Abdeckmodus.)
48. **Trimmanzeige**
(Leuchtet im Trimmmodus.)
49. **Programmtaste**
(Zum Einschalten des Programmmodus)
50. **Programmanzeige**
(Leuchtet im Programmmodus)
51. **Anzeige für Programmnummer**
(Zeigt die Nummer des laufenden Programmes.)
52. **Programm-Wahltaste**
(Zur Wahl des anzuwendenden Programmes)
53. **Taste für zweiseitige Kopien**
(Schaltet den zweiseitigen Kopiermodus (Duplex) ein.)

Anzeigen für zweiseitige Kopien

54. **Anzeige für zweiseitiges Original**
55. **Anzeige für Doppelseitenoriginal**
56. **Anzeige für ungerade Originalanzahl: Eine ungerade Anzahl von einseitigen Originalen wird kopiert.**
57. **Anzeige für gerade Originalanzahl: Eine gerade Anzahl von einseitigen Originalen wird kopiert.**
58. **Seitentrenntaste**
(Zum Einschalten des Seitentrennmodus. Der Seitentrennmodus kann mit Doppelseitenoriginalen, wie z.B. Büchern, sowie zweiseitigen Originalen verwendet werden.)
59. **Seitentrennanzeige**
(Die Taste des durch die Seitentrenntaste angewählten Trennmodus leuchtet auf.)
60. **Wahltaste für Randerzeugung/Schwarzrandlöschung**
(Wählt rechtsseitigen oder linksseitigen Blankrand, oder den Schwarzrandlöschmodus.)
61. **Anzeige für Linksrand**
(Leuchtet im linksseitigen Randerzeugungsmodus.)
62. **Anzeige für Rechtsrand**
(Leuchtet im rechtsseitigen Randerzeugungsmodus.)
63. **Anzeige für Schwarzrandlöschung**
(Leuchtet im Randlöschmodus.)
64. **Sortiermodustaste**
(Wird bei Gebrauch eines Sortierers (Sonderzubehör) verwendet.)
65. **Gruppieranzeige**
66. **Sortieranzeige**
67. **Nichtsortieranzeige**

Pannello operazioni

1. **Tasto di risparmio di corrente**
   (Premerlo quando non si intende usare temporaneamente la macchina.)
2. **Indicatore di risparmio di corrente**
   (Si accende durante il modo di risparmio di corrente.)
3. **Tasto di stampa**
   (Serve a cominciare la copiatura.)
4. **Indicatore di stampa**
   (Si accende in verde per indicare che la macchina è pronta per la copiatura.)
5. **Tasto di arresto/cancellazione**
   (Serve a interrompere la copiatura o a cambiare il numero di copie da eseguire.)
6. **Tastiera numerica**
   (Serve a regolare il numero di copie.)
7. **Tasto di interruzione**
   (Serve a impostare o a cancellare il modo di copiatura d'interruzione.)
8. **Indicatore d'interruzione**
   (Si accende durante il modo di copiatura d'interruzione.)
9. **Tasto di cancellazione totale**
   (Premerlo prima di cominciare la copiatura per ridisporre la copiatrice nel modo iniziale.)
10. **Contacopie**
    (Mostra il numero di copie fatte.)
    UF: L'unità di sviluppo secondaria non è stata installata.
    AF: Rimettere l'originale sull'alimentatore automatico documenti invertitore (RADF).
    U1: Il contatore dei tasti non è stato installato.
    C e dei numeri da 00 a 71 si accendono alternativamente: chiamare il tecnico di servizio.
11. **Indicatore di copiatura manuale**
    (Si accende durante il modo di copiatura manuale.)
12. **Indicatore di sovrapposizione**
    (Si accende durante il modo di copiatura di sovrapposizione.)
13. **Indicatore di modo duplice**
    (Si accende durante il modo di copiatura in duplice.)
14. **Indicatore di cambiamento originale**
    (Cambiare l'originale quando questo indicatore si accende.)
15. **Tasto di esposizione automatica**
    (Serve a selezionare il modo di controllo automatico o manuale dell'esposizione.)
16. **Indicatore di esposizione automatica**
    (Si accende durante il modo di controllo automatico dell'esposizione.)
17. **Tasti di esposizione**
    (Servono a regolare la densità di copiatura durante il modo di controllo automatico dell'esposizione.)
18. **Indicatore di esposizione**
    (Mostra la densità di copiatura selezionata con i tasti di esposizione.)
19. **Tasto di selezione colore di copiatura**
    (Serve a selezionare il colore di copiatura da usare.)
20. **Indicatore di copiatura a colori**
    (Mostra il colore di copiatura selezionato.)
21. **Indicatore di selezione cassetta**
    (Mostra la cassetta o il raccoglitore selezionato.)
22. **Indicatore del raccoglitore bypass**
    (Si accende quando le copie vengono depositate sul raccoglitore bypass.)

Indicatori di posizione inceppamento carta

23. **Sezione d'alimentazione carta**
    (Lampeggia per indicare che la carta è inceppata nella sezione d'alimentazione.)
24. **Raccoglitore duplice**
    (Lampeggia per indicare che la carta è inceppata nel raccoglitore duplice.)
25. **Sezione del convogliatore carta**
    (Lampeggia per indicare che la carta è inceppata nella sezione del convogliatore carta.)
26. **Sezione dell'anello d'alimentazione carta**
    (Lampeggia per indicare che la carta è inceppata nella sezione dell'anello d'alimentazione carta.)
27. **Sezione di fissaggio**
    (Lampeggia per indicare che la carta è inceppata nella sezione di fissaggio.)
28. **Sorter**
    (Lampeggia per indicare che la carta è inceppata nel sorter.)
29. **Alimentatore automatico documenti invertitore (RADF)**
    (Lampeggia per indicare che l'originale è inceppato nell'alimentatore automatico documenti invertitore (RADF).)
30. **Indicatore di aggiunta carta**
    (Aggiungere carta quando questo indicatore lampeggia.)
31. **Indicatore di manutenzione**
    (Si accende quando è giunto il momento per la manutenzione periodica. Chiamare il tecnico di servizio.)
32. **Indicatore di cambiamento cassetta**
    (Cambiare la cassetta con un'altra quando questo indicatore si accende.)
33. **Indicatore di aggiunta toner**
    (Sostituire la cartuccia del toner con un'altra nuova quando questo indicatore si accende.)
34. **Indicatore della vaschetta di raccolta toner**
    (Eliminare il toner usato quando questo indicatore si accende.)
35. **Indicatore di inceppamento**
    (Lampeggia per indicare che la carta si è inceppata.)
36. **Tasto di selezione formato cassetta**
    (Serve a selezionare la cassetta del formato desiderato.)
37. **Indicatore del formato cassetta**
    (Mostra il formato della cassetta selezionata.)
38. **Tasto di selezione formato originale**
39. **Indicatore del formato originale**
    (Mostra il formato dell'originale messo sul vetro di contatto.)
40. **Tasto di copiatura manuale**
    (Serve a selezionare il modo di copiatura manuale o automatica.)
41. **Indicatore di copiatura manuale**
    (Si accende durante il modo di copiatura manuale.)
42. **Tasto di zumata in su**
    (Serve ad aumentare il rapporto di riproduzione.)
43. **Tasto di zumata in giù**
    (Serve a ridurre il rapporto di riproduzione.)
44. **Indicatore di riproduzione**
    (Mostra il rapporto di riproduzione usato.)
45. **Tasto di cancellazione montaggio**
    (Cancella i dati del modo di montaggio usato.)
46. **Tasto di selezione rifilatura/mascheratura**
    (Serve a selezionare il modo di rifilatura o di mascheratura.)
47. **Indicatore del modo di mascheratura**
    (Si accende durante il modo di mascheratura.)
48. **Indicatore del modo di rifilatura**
    (Si accende durante il modo di rifilatura.)
49. **Tasto di programmazione**
    (Serve a selezionare il modo di programmazione.)
50. **Indicatore di programmazione**
    (Si accende durante il modo di programmazione.)
51. **Indicatore del numero del programma**
    (Mostra il numero del programma usato.)
52. **Tasto di selezione del programma**
    (Serve a selezionare il programma desiderato.)
53. **Tasto di copiatura in duplice**
    (Serve a selezionare il modo di copiatura in duplice.)

Indicatori di copiatura in duplice

54. **Originale a doppia faccia**
55. **Originale di due pagine**
56. **Copiatura di originali di numero dispari ad una faccia**
57. **Copiatura di originali di numero pari ad una faccia**
58. **Tasto di sdoppiamento pagina**
    (Serve a selezionare il modo di sdoppiamento pagina. Ci sono due modi d'uso del modo di sdoppiamento pagina: copiatura di un libro e copiatura di originali a doppia faccia.)
59. **Indicatori di sdoppiamento pagina**
    (Si accende l'indicatore del modo di copiatura di sdoppiamento pagina selezionato col tasto di sdoppiamento pagina.)
60. **Tasto di selezione margine/cancellazione bordo**
    (Serve a selezionare il modo del margine destro o sinistro, oppure il modo di cancellazione del bordo.)
61. **Indicatore del margine sinistro**
    (Si accende durante il modo del margine sinistro.)
62. **Indicatore del margine destro.**
    (Si accende durante il modo del margine destro.)
63. **Indicatore di cancellazione del bordo**
    (Si accende durante il modo di cancellazione del bordo.)
64. **Tasto di modo del sorter**
    (Serve ad attivare il sorter opzionale.)

Controlepaneel

1. **Energiebesparings toets**
   (Indrukken wanneer het kopieerapparaat gedurende enige tijd niet gebruikt wordt)
2. **Energiebesparings indikatie**
   (Verlicht bij de energiebesparings funktie)
3. **Afdruktoets**
   (Start kopiëren)
4. **Afdruk indikatie**
   (Licht groen op om aan te geven dat het kopieerapparaat klaar is om te kopiëren.)
5. **Stop/correctie toets**
   (Stopt kopiëren halverwege of verandert het aantal te maken kopieën.)
6. **Numerieke toetsen**
   (Stelt het aantal kopieën in)
7. **Onderbreek toets**
   (Begint of stopt het onderbreken van de kopieerfunktie)
8. **Onderbreek indikatie**
   (Verlicht gedurende het onderbreken van de kopieerfunktie)
9. **Ophef toets alle funkties.**
   (Indrukken voor begin kopiëren om het kopieer apparaat in de beginfunktie terug te brengen.)
10. **Kopie teller**
    (Geeft het aantal kopieën aan. Het volgende wordt ook aangegeven:)
    UF: Kleurontwikkelunit is niet aangebracht
    AF: Plaats het origineel weer op RADF
    U1: Sleutel teller is niet aangebracht
    C en een van de cijfers tot 71 lichten beurtelings op: bel servicedienst.
11. **Indikatie voor handmatig kopieren**
    (Verlicht tijdens handmatige kopieerfunktie.)
12. **Samengestelde kopieer indikatie (overlay)**
    (Verlicht tijdens het samenstellend kopiëren)
13. **Duplex indikatie**
    (Verlicht tijdens de dubbelzijdige kopieer funktie)
14. **Verander origineel indikatie**
    (Verander het origineel wanneer deze indikatie brandt.)
15. **Automatische belichtingstoets**
    (Maakt een keuze tussen automatische en handmatige belichtings controle funktie.)
16. **Automatische belichtings indikatie**
    (Verlicht bij de automatische belichtingsinstelling funktie)
17. **Belichtings instelltoetsen**
    (Stel de helderheid van de kopieën bij met de handmatige belichtingsinstelling funktie)
18. **Belichtings indikatie**
    (Toont de kopie zwarting gekozen met de belichtingstoetsen)
19. **Kopie kleur keuzetoets**
    (Kiest de te gebruiken kopie kleur)
20. **Kopie kleur indikatie**
    (Toont de gekozen kopiekleur)
21. **Kassette keuze indikatie**
    (Toont de gekozen kassette of de invoer tafel)
22. **Duplex kopieervak indikatie**
    (Is verlicht wanneer kopieën in duplex kopieervak opgestapeld worden)

Plaats van de papier voer storing indikatie

23. **Papier invoer sectie**
    (Knippert om vastgelopen papier in de papier invoer sectie aan te geven)
24. **Duplex kopieervak**
    (Knippert om vastgelopen papier in de duplex kopieervak aan te geven)
25. **Papier doorvoer sectie**
    (Knippert om vastgelopen papier in de papier doorvoer sectie aan te geven)
26. **Pl lus sectie**
    (Knippert om vastgelopen papier in de papier invoerlus sectie aan te geven)
27. **Fixeer sectie**
    (Knippert om vastgelopen papier in de fixeer sectie aan te geven)
28. **Sorteerder**
    (Knippert om vastgelopen papier in de sorteerder aan te geven)
29. **RADF**
    (Knippert om een vastgelopen origineel in de RADF aan te geven)
30. **Papiervoorraad indikatie**
    (Vul het papier aan wanneer deze indikatie knippert)
31. **Onderhoudsindikatie**
    (Licht op wanneer het tijd is voor periodiek onderhoud. Bel de servicedienst.)
32. **Verwissel de kassette indikatie**
    (Verwissel de kassette met een andere wanneer deze indikatie op licht.)
33. **Toner op indikatie**
    (Vervang de toner kassette door een nieuwe wanneer deze indikatie op licht)
34. **Toner verwijderen indikatie.**
    (Verwijder afgewerkte toner wanneer deze indikatie op licht)
35. **Papier voer storingsindikatie**
    (Knippert om vastgelopen papier aan te geven)
36. **Kassette formaat keuzetoets**
    (Kiest de kassette van het gewenste formaat)
37. **Kassette formaat indikatie**
    (Toont het formaat van de gekozen kassette)
38. **Origineel formaat keuzetoets**
39. **Origineel formaat indikatie**
    (Toont het formaat van het op de glasplaat geplaatste origineel)
40. **Handmatige kopieer taets**
    (Maakt een keuze tussen de handmatige en de automatische kopieerfunktie)
41. **Handmatige kopieer indikatie**
    (Is verlicht tijdens de handmatige kopieerfunktie)
42. **Zoom-omhoogtoets**
    (Vergroot de vergrotingsfaktor)
43. **Zoom-omlaagtoets**
    (Verkleint de vergrotingsfaktor)
44. **Vergrotingsindikatie**
    (Toont de op dit moment gebruikte vergrotingsfaktor)
45. **Redigeer ophef toets**
    (Wist de huidige gegevens in de redigeerfunktie)
46. **Deelkopieer/maskerings keuzetoets**
    (Maakt een keuze tussen deelkopieer en maskerings funktie)
47. **Indikatie voor maskeringsfunktie**
    (Is verlicht in de maskerings funktie)
48. **Indikatie voor deelkopieer funktie**
    (Is verlicht in de deelkopieer funktie)
49. **Programma toets**
    (Begint de programmafunktie)
50. **Programma indikatie**
    (Is verlicht in de programma funktie)
51. **Indikatie van het programmanummer**
    (Toont het nummer wat gegeven is aan het programma dat nu gebruikt wordt.)
52. **Programma keuze toets**
    (Kiest het te gebruiken programma)
53. **Duplex kopieer toets**
    (Begint de duplex kopieer funktie)

Duplex kopieer indikaties

54. **Dubbelzijdig origineel**
55. **Origineel op 2 pagina's**
56. **Een oneven aantal enkelzijdige originelen moet gekopieerd worden**
57. **Een even aantal originelen moet gekopieerd worden**
58. **Toets voor gesplitste pagina's**
    (Begint de gesplitste pagina funktie. Er zijn twee manieren om de gesplitste pagina funktie te gebruiken – met een boek als origineel en een dubbelzijdig origineel)
59. **Indikaties voor gesplitste pagina's**
    (De indikatie voor de gesplitste pagina funktie, die gekozen is met de toets voor gesplitste pagina's licht op.)
60. **Kantlijn/kantlijn-uitwis keuzetoets**
    (Kiest rechter of linker kantlijn of kantlijn-uitwistoets)
61. **Linker kantlijn indikatie**
    (Is verlicht in de linker kantlijn funktie)
62. **Rechter kantlijn indikatie**
    (Is verlicht in de rechter kantlijn funktie)
63. **Kantlijn uitwis indikatie**
    (Is verlicht in de kantlijn uitwis funktie)
64. **Sorteerstand toets**
    (Stelt de optionele sorteerder in werking)
65. **Groepeer funktie indikatie**
66. **Sorteer funktie indikatie**
67. **Niet-sorteer funktie indikatie**

Användningspanel

1. **Tangent för energibesparing**
(Trycks in när kopiatorn inte används under en viss tid)
2. **Signal för energibesparing**
(Lyser i funktionen för energibesparing)
3. **Starttangent**
(Startar kopieringen
4. **Klart för kopiering**
(Lyser grönt för att ange att kopiatorn är klar för kopiering)
5. **Stopp-/nollställningstangent**
(Avbryter kopieringen halvvägs eller ändrar antalet kopior som skall göras.)
6. **Numeriska tangenter**
(Ställer in antalet kopior)
7. **Tangent för mellankopiering**
(Startar eller upphäver funktionen för mellankopiering)
8. **Signal för mellankopiering**
(Lyser under mellankopiering)
9. **Återställningstangent**
(Trycks på före kopieringens början för att återställa kopiatorn i startläget)
10. **Kopieräkneverk**
(Visar antalet kopior. Följande signaler visas också:)
UF: Ingen sub-framkallningsenhet har installerats
AF: Placera originalet på nytt på dokumentmataren
U1: Inget insticksräkneverk har installerats
C och en av siffrorna 00 till 71, som lyser växelvis: be om service
11. **Signal för manuell kopiering**
(Lyser under den manuella kopieringsfunktionen
12. **Signal för överskrivning**
(Lyser i funktionen för överskrivningskopiering)
13. **Signal för dubbelsidig kopiering**
(Lyser i funktionen för dubbelsidig kopiering)
14. **Signal för "byt original"**
(Byt originalet när denna signal blinkar)
15. **Tangent för in- och urkoppling av automatisk exponering**
(Väljer mellan kontrollfunktionerna automatisk exponering och manuell exponering)
16. **Signal för automatisk exponering**
(Lyser i kontrollfunktionen för automatisk exponering)
17. **Tangenter för inställning av exponering**
(Justerar kopians mörkgrad i kontrollfunktionen för manuell exponering)
18. **Exponeringsskala**
(Visar kopians densitet som är selekterad med tangenterna för inställning av exponering)
19. **Tangent för val av kopieringsfärg**
(Selekterar kopieringsfärgen som skall användas)
20. **Signal för kopieringsfärg**
(Visar den för kopian selekterade färgen)
21. **Signal för val av kassett**
(Visar den selekterade kassetten eller handmatningsfacket)
22. **Signal för dubbelsidsmagasin**
(Lyser när kopior lagras i dubbelsidsmagasinet)

Lokaliseringsindikatorer för felmatning

23. **Pappersmatningsavdelning**
(Blinkar för att ange en pappersstockning i pappersmatnings delen)
24. **Dubbelsidsmagasinet**
(Blinkar för att ange en pappersstockning i dubbelsidsmagasinet)
25. **Papperstransportavdelning**
(Blinkar för att ange en pappersstockning i papperstransport-avdelningen)
26. **Pappersmatningens öglesektion**
(Blinkar för att ange en pappersstockning i pappersmatningens öglesektion)
27. **Fastsättningsdel**
(Blinkar för att ange en pappersstockning i fastsättningsdelen)
28. **Sorteraren**
(Blinkar för att ange en pappersstockning i sorteraren)
29. **Dokumentmataren**
(Blinkar för att ange att ett original sitter fast i pappersmataren)
30. **Signal för "mata in papper"**
(Mata in papper när denna indikator blinkar)
31. **Signal för behov av underhåll**
(Lyser när det är dags för periodiskt underhåll. Be om service)
32. **Signal för "byt kassetten"**
(Byt ut kassetten när denna indikator blinkar)
33. **Signal för "fyll på toner"**
(Ersätt tonerpatronen av en ny när denna indikator blinkar)
34. **Indikator för avfallstoner**
(Dags att göra sig av med avfallstoner när denna indikator blinkar)
35. **Indikator för felmatning**
(Blinkar för att ange att det finns en pappersstockning)
36. **Tangent för val av kassettstorlek**
(Väljer kassetten med önskad storlek)
37. **Indikator för kassettstorlek**
(Visar den selekterade kassettens storlek)
38. **Tangent för val av orginalformat**
39. **Indikator för orginalformat**
(Visar det på kontaktglaset placerade originalets storlek)
40. **Tangent för manuell kopiering**
(Väljer mellan manuell och automatisk kopiering)
41. **Indikator för manuell kopiering**
(Lyser i inställningen för manuell kopiering)
42. **Förstoringstangent**
(Ökar återgivningsgraden)
43. **Förminskningstangent**
(Minskar återgivningsgraden)
44. **Indikator av återgivningsgrad**
(Visar den för närvarande använda återgivningsgraden)
45. **Tangent för återställning av redigeringsfunktionen**
(Avlägsnar tidigare inställda fakta i redigeringsfunktionen)
46. **Tangent för val av kopiering eller borttagning av redigerat avsnitt**
(Väljer mellan kopiering eller borttagning av redigerat avsnitt)
47. **Signal för borttagning av redigerat avsnitt**
(Lyser i funktionen "ta bort redigerat avsnitt")
48. **Signal för kopiering av redigerat avsnitt**
(Lyser i funktionen "kopiera redigerat avsnitt")
49. **Programtangent**
(Startar programfunktionen)
50. **Signal för program**
(Lyser i programfunktionen)
51. **Signal för programnummer**
(Visar numret av programmet som för närvarande används)
52. **Tangent för val av program**
(Väljer program som skall användas)
53. **Tangent för dubbelsidig kopiering**
(Startar funktionen "dubbelsidig kopiering")

Indikatorer för dubbelsidig kopiering

54. **Dubbelsidigt original**
55. **Två originalsidor**
56. **Ett udda antal enkelsidiga original skall kopieras**
57. **Ett jämt antal enkelsidiga original skall kopieras**
58. **Tangent för seriekopiering från bokuppslag**
(Startar funktionen "seriekopiering från bokuppslag". Det finns två sätt att använda denna funktion – med en bok som original och med ett dubbelsidigt original)
59. **Signaler för seriekopiering**
(Signalen för funktionen "seriekopiering" som är vald av tangenten för seriekopiering lyser)
60. **Tangent för val av marginal/kantradering**
(Väljer funktionen "radering av vänster- eller högermarginal eller av kanten")
61. **Signal för vänstermarginal**
(Lyser i funktionen "marginalförskjutning vänster")
62. **Signal för högermarginal**
(Lyser i funktionen "marginalförskjutning höger")
63. **Signal för kantradering**
(Lyser i funktionen "kantradering")
64. **Tangent för sorteringsfunktion**
(Aktiverar valfri sorterare)
65. **Signal för gruppsortering**
66. **Signal för sortering**
67. **Signal för kopiering utan sortering**

لوحة التشغيل

١ **مفتاح توفير الطاقة**
(اضغط فى حالة عدم النسخ لبعض الوقت .)

٢ **مبين توفير الطاقة**
(يضيء عندما تكون الناسخة فى وضع توفير الطاقة .)

٣ **مفتاح النسخ**
(اضغط لبدء النسخ .)

٤ **مبين النسخ**
(يضيء باللون الاخضر ليدل على أن الناسخة جاهزة للنسخ .)

٥ **مفتاح الايقاف/الالغاء**
(اضغط لتغيير عدد النسخ المراد نسخها أو لايقاف النسخ أثناء عملية النسخ .)

٦ **مفاتيح رقمية**
(تضبط عدد النسخ المراد نسخها .)

٧ **مفتاح الايقاف المؤقت للنسخ**
(يضع الناسخة على وضع الايقاف المؤقت للنسخ أو الغائه .)

٨ **مبين الايقاف المؤقت للنسخ**
(يضيء أثناء وضع الايقاف المؤقت للنسخ .)

٩ **مفتاح الالغاء الكلى**
(اضغطه قبل بدء النسخ لاعادة الناسخة الى الوضع الابتدائى لها .)

١٠ **عداد النسخ**
(يبين عدد النسخ . يبين أيضا الرموز الاتية :)
UF : وحدة اظهار الالوان غير مركبة .
AF : ضع الاصل مرة ثانية على ملقم المستندات الاوتوماتيكى العكسى .
U1 : لم يتم تركيب مفتاح العداد .
يضيء الحرف C وواحد من الارقام من 00 الى 71 بالتبادل : استدع الصيانة .

١١ **مبين النسخ اليدوى**
(تضيء أثناء وضع النسخ اليدوى .)

١٢ **مبين وضع النسخ المدمج**
(يضيء أثناء وضع النسخ المدمج .)

١٣ **مبين النسخ المزدوج (على الوجهين)**
(يضيء أثناء وضع النسخ المزدوج .)

١٤ **مبين تغيير الاصل**
(عندما يضيء هذا المبين استبدل الاصل .)

١٥ **مفتاح التعريض الاوتوماتيكى**
(يختار بين وضعى الضبط الاوتوماتيكى للتعريض والضبط اليدوى للتعريض .)

١٦ **مبين التعريض الاوتوماتيكى**
(يضيء فى وضع الضبط الاوتوماتيكى للتعريض .)

١٧ **مفاتيح التعريض**
(تضبط كثافة النسخ فى وضع الضبط اليدوى للتعريض .)

١٨ **مبين التعريض**
(يبين كثافة النسخ المختارة بمفاتيح التعريض .)

١٩ **مفتاح اختيار لون النسخ**
(يختار لون النسخ المراد استخدامه .)

٢٠ **مبين لون النسخ**
(يبين لون النسخ الذى اختير .)

٢١ **مبين اختيار الكاسيت**
(يبين الكاسيت أو صينية الامرار الذى تم اختياره .)

٢٢ **مبين صينية النسخ المزدوج**
(يضيء عندما تتجمع النسخ فى صينية النسخ المزدوج .)

مبينات موضع سوء التلقيم

٢٣ **جزء تلقيم الورق**
(يومض ليدل على تعثر الورق فى جزء تلقيم الورق .)

٢٤ **صينية النسخ المزدوج**
(يومض ليدل على تعثر الورق فى صينية النسخ المزدوج .)

٢٥ **جزء نقل الورق**
(يومض ليدل على تعثر الورق فى جزء نقل الورق .)

٢٦ **جزء مسار تلقيم الورق**
(يومض ليدل على تعثر الورق فى جزء مسار تلقيم الورق .)

٢٧ **جزء التثبيت**
(يومض ليدل على تعثر الورق فى جزء التثبيت .)

٢٨ **الفراز**
(يومض ليدل على تعثر الورق فى الفراز .)

٢٩ **ملقم المستندات الاوتوماتيكى العكسى**
(يومض ليدل على تعثر الاصل فى ملقم المستندات الاوتوماتيكى العكسى .)

٣٠ **مبين اضافة الورق**
(عندما يومض هذا المبين ، أضف (الورق .)

٣١ **مبين الصيانة**
(يضيء عند حلول موعد الصيانة الدورية . استدع الصيانة .)

٣٢ **مبين تغيير الكاسيت**
(عندما يضيء هذا المبين استبدل الكاسيت بكاسيت آخر .)

٣٣ **مبين اضافة التونر**
(عندما يضيء هذا المبين استبدل كارتريدج التونر بأخرى جديدة .)

٣٤ **مبين التخلص من التونر**
(تخلص من التونر المستهلك عندما يضيء هذا المبين .)

٣٥ **مبين تعثر الورق**
(يومض ليدل على تعثر الورق .)

٣٦ **مفتاح اختيار مقاس الكاسيت**
(يستخدم لاختيار الكاسيت ذو المقاس المطلوب .)

٣٧ **مبين مقاس الكاسيت**
(يبين مقاس الكاسيت الذى تم اختياره .)

٣٨ **مفتاح اختيار مقاس الاصل**

٣٩ **مبين مقاس الاصل**
(يبين مقاس الاصل الموضوع على سطح التلامس الزجاجى .)

٤٠ **مفتاح وضع النسخ اليدوى**
(يختار مبين وضعى النسخ اليدوى والنسخ الاوتوماتيكى .)

٤١ **مبين النسخ اليدوى**
(يضيء فى وضع النسخ اليدوى .)

٤٢ **مفتاح زيادة التزويم**
(يزيد نسبة التكبير .)

٤٣ **مفتاح تقليل التزويم**
(يخفض نسبة التكبير .)

٤٤ **مبين نسبة التكبير**
(يبين نسبة التكبير المستخدمة حاليا .)

٤٥ **مفتاح الغاء التحرير**
(يقوم بالغاء البيانات الحالية فى وضع التحرير .)

٤٦ **مفتاح اختيار التشذيب/الحجب**
(يقوم باختيار وضع التشذيب والحجب .)

٤٧ **مبين وضع الحجب**
(يضيء فى وضع الحجب .)

٤٨ **مبين وضع التشذيب**
(يضيء فى وضع التشذيب .)

٤٩ **مفتاح البرنامج**
(يدخل الى وضع البرنامج .)

٥٠ **مبين البرنامج**
(يضيء فى وضع البرنامج .)

٥١ **مبين رقم البرنامج**
(يبين الرقم المعطى للبرنامج المستخدم حاليا .)

٥٢ **مفتاح اختيار البرنامج**
(يقوم باختيار البرنامج المراد استخدامه .)

٥٣ **مفتاح النسخ المزدوج**
(يدخل الناسخة الى وضع النسخ المزدوج .)

مبينات النسخ المزدوج

٥٤ **أصل بوجهين**

٥٥ **أصل بصفحتين**

٥٦ **عدد فردى من الاصول ذات الوجه الواحد والمراد نسخها**

٥٧ **عدد زوجى من الاصول ذات الوجه الواحد والمراد نسخها**

٥٨ **مفتاح نسخ صفحة منفصلة**
(يدخل الناسخة الى وضع نسخ صفحة منفصلة . هناك طريقتان لاستخدام وضع نسخ صفحة منفصلة ـــ الاصل كتاب أو أصل بوجهين .)

٥٩ **مبينات الصفحة المنفصلة**
(يضيء المبين الذى اختير لوضع النسخ المنفصل باستخدام مفتاح نسخ صفحة منفصلة .)

٦٠ **مفتاح اختيار الهامش/محو الحدود**
(يقوم باختيار وضع الهامش الايمن أو الهامش الايسر أو محو الحدود .)

٦١ **مبين الهامش الايسر**
(يضيء فى وضع الهامش الايسر .)

٦٢ **مبين الهامش الايمن**
(يضيء فى وضع الهامش الايمن .)

٦٣ **مبين محو الحدود**
(يضيء فى وضع محو الحدود .)

٦٤ **مفتاح وضع الفراز**
(يقوم بضبط وضع الفرز للفراز الاختيارى .)

٦٥ **مبين وضع التجميع**

٦٦ **مبين وضع الفرز**

٦٧ **مبين وضع عدم الفرز**

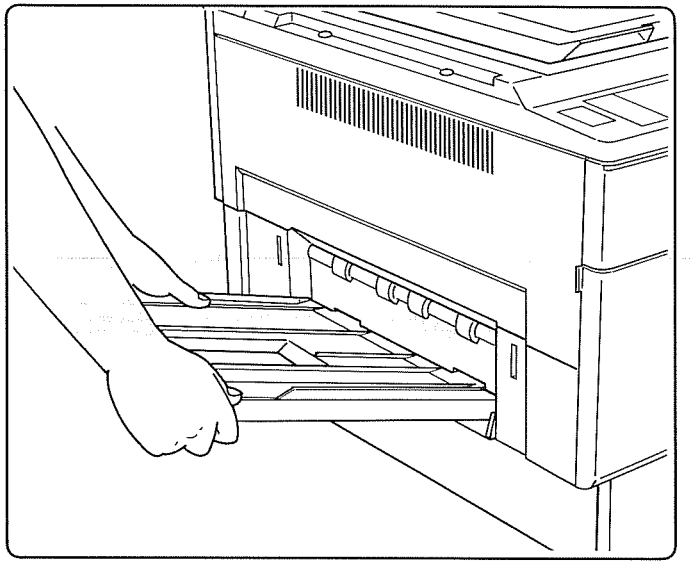

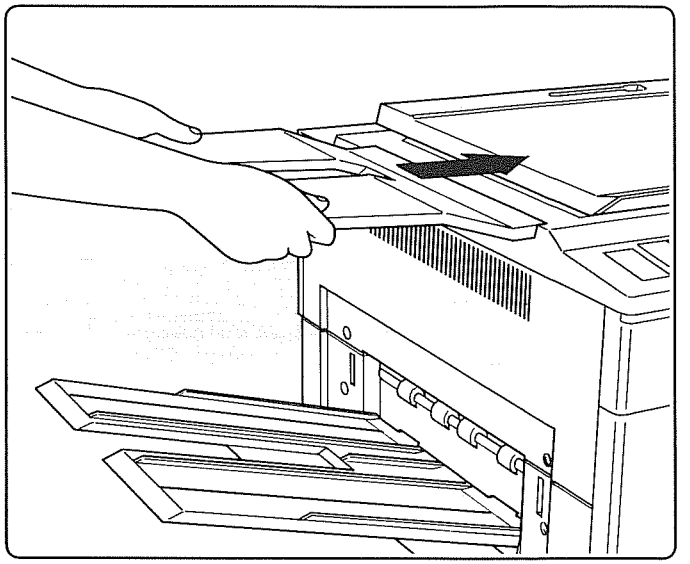

Preparations

Attaching the copy tray
Attach the copy tray to the eject slot on the machine left.

Attaching the original support
Attach the original support to the machine upper left.

Préparatifs

Montage du plateau copies
Attachez le plateau copies à la fente d'éjection à la gauche de l'appareil.

Montage du support d'original
Attachez le support d'original à la gauche supérieure de l'appareil.

Preparaciones

Colocación de la bandeja de copias
Coloque la bandeja de copias en la ranura de expulsión de la parte izquierda de la máquina.

Colocación del soporte de originales
Coloque el soporte de originales en la parte superior izquierda de la máquina

Vorbereitungen

Anbringen der Kopienablage
Die Kopienablage am Kassettenauslaufschlitz auf der linken Maschinenseite anbringen.

Anbringen der Originalablage
Die Originalablage oben links an der Maschine anbringen.

Preparativi

Attaccare il raccoglitore delle copie
Attaccare il raccoglitore delle copie all'apertura d'espulsione sulla sinistra della macchina.

Attaccare il portaoriginali
Attaccare il portaoriginali alla parte superiore sinistra della macchina.

Voorbereidingen

Het aanbrengen van de kopie opvangtafel
Bevestig de kopie opvangtafel aan de uitwerpgleuf links op de machine

Het aanbrengen van de origineel houder
Bevestig de origineel houder links boven aan de machine

Förberedelser

Att fastgöra utmatningsfacket
Fastgör utmatningsfacket på utmatningsöppningen på kopiatorns vänstra sida.

Att fastgöra avlastningsbordet
Fastgör avlastningsbordet på kopiatorns högra vänstra sida.

الاعداد

تركيب صينية النسخ
ركب صينية النسخ على فتحة القذف الموجودة على يسار الناسخة .

تركيب مسند الاصل
ركب مسند الاصل فى اعلى يسار الناسخة .

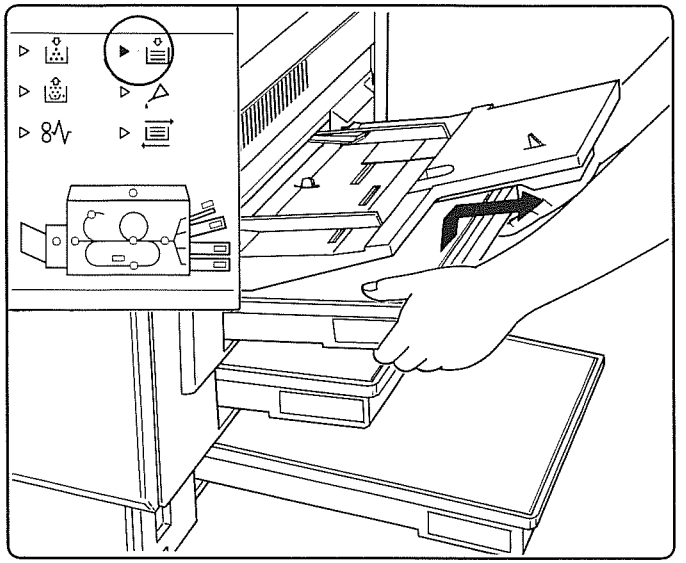

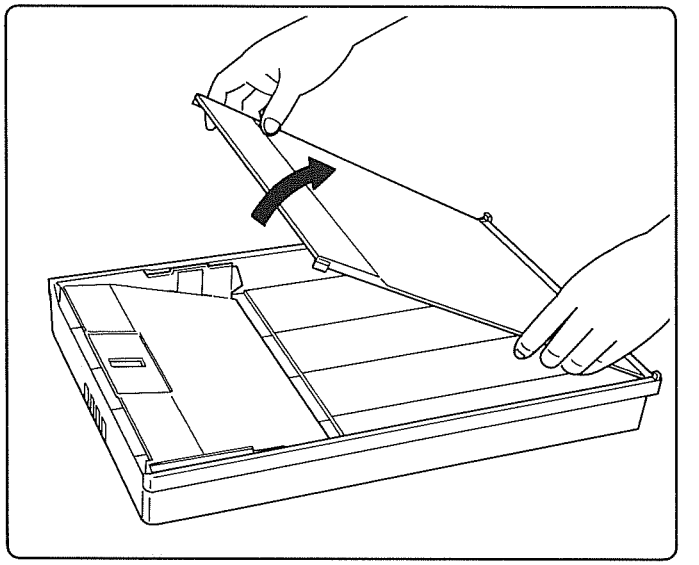

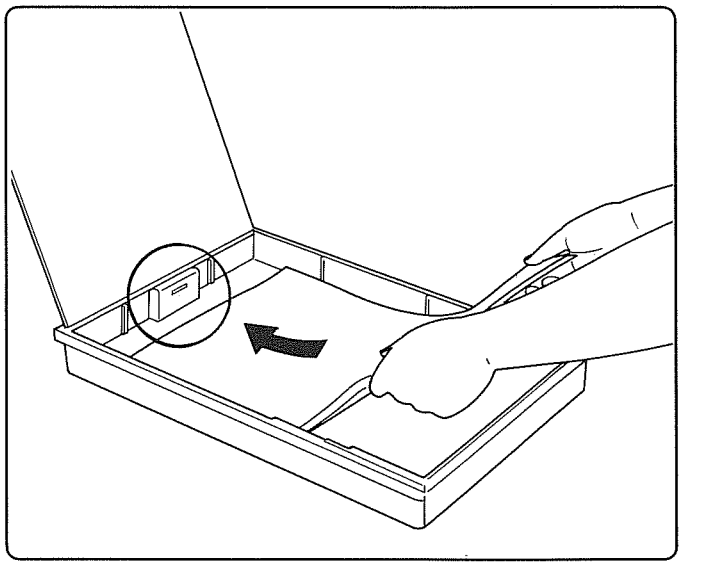

Loading paper in the cassette

Load a cassette with paper by following steps 1 through 5. To install a cassette, follow step 6. The copier has 3 cassettes as standard: A3, A4 and A4R (500). If no paper is loaded, the add paper indicator blinks.

1. Lift the cassette slightly and slowly pull it out.

2. Open the cassette cover in the direction of the arrow and detach it.

3. Put the paper in the cassette so that one end of the paper contacts the paper end stopper and the other end is over the cassette claws.

Chargement de papier dans la cassette

Procédez de la manière suivante, en 5 étapes. Pour installer la cassette appliquez le point 6. Le photocopieur possède 3 cassettes des formats standard allant de l'A3 au A4 en pasant par A4R (500). En l'absence de papier, l'indicateur d'apport de papier se met à clignoter.

1. Soulevez légèrement la cassette et l'extraire

2. Ouvrez le couvercle de cassette dans la direction de la flèche et détachez-le

3. Placez le papier dans la cassette de façon qu'une extrémité touche la butée et que l'autre se place au-dessus des griffes.

Introducción de papel en el casete

Introduzca un casete con papel siguiendo los pasos del 1 al 5. Para instalar un casete, siga el paso 6. La copiadora dispone de 3 casetes estándar: A3, A4 y A4R (500). Si no ha introducido papel parpadea el indicador de adición de papel.

1. Levante ligeramente el casete y tire de él hacia afuera lentamente.

2. Abra la cubierta del casete en la dirección de la flecha y retírelo.

3. Ponga el papel en el casete de forma que un extremo del papel quede en contacto con el tope del extremo del papel y el otro extremo quede sobre los garfios del casete.

Einfüllen von Papier in die Kassetten

Zum Nachfüllen von Papier in die Kassetten den Schritten 1 bis 5, und zum Herausnehmen und Einsetzen der Kassette(n) dem Schritt 6 folgen. Der Kopierer hat 3 Standardkassetten: A3, A4, und A4R (500). Falls kein Papier eingefüllt ist, blinkt die Papiermangelanzeige.

1. Die Kassette etwas anheben und langsam herausziehen.

2. Den Kassettendeckel in Pfeilrichtung öffnen und abnehmen.

3. Das Papier in die Kassette legen, so dass das eine Ende des Papiers den Papierendanschlag berührt, und das andere über den Kassettenklauen ist.

Caricamento della carta nella cassetta

Caricare la carta nella cassetta col procedimento dei punti da 1 a 5 seguenti. Per estrarre la cassetta usare il procedimento del punto 6. La copiatrice ha 3 cassette standard in dotazione: A3, A4 e A4R (500). Quando manca la carta, l'indicatore di aggiunta carta lampeggia.

1. Sollevare leggermente la cassetta e tirarla fuori lentamente.

2. Aprire il coperchio della cassetta nella direzione della freccia e toglierlo.

3. Mettere la carta nella cassetta con la sua estremità a contatto del fermo di fine carta e l'altra sopra le griffe della cassetta.

Het laden van papier in de kassette.

Belaad een kassette met papier door de stappen 1 tot en met 5 af te werken. Volg stap 6 om een kassette uit te nemen of te plaatsen. Het kopieerapparaat heeft 3 standaard kassettes: A3, A4 en A4R (500). Wanneer er geen papier geladen is, knippert de papier toevoeg indikatie.

1. Til de kassette enigszins op en trek hem er langzaam uit.

2. Open het kassettedeksel in de richting van de pijl en maak het los.

3. Stop het papier in de kassette, zodanig dat het ene eind van het papier de einde-papier stop raakt en het andere eind boven de kassette klemmen ligt

---

Inmatning av papper i kassetten

Mata in papper i en kassett genom att följa steg 1 t o m 5. Se punkt 6 för att installera en kassett. Kopiatorn har 3 kassetter som standard: A3, A4 och A4R (500). Om inte papper har inmatats, lyser signalen för "mata in papper".

1. Lyft kassetten litet och drag ut den långsamt.

2. Öppna kassettlocket i pilens riktning och lösgör den.

3. Placera papperet i kassetten så att papperets ena ände ligger mot pappersstopparen och den andra över hörnseparatorerna.

تحميل الورق فى الكاسيت

حمل الورق فى الكاسيت متبعا الخطوات من ١ الى ٥ . لتركيب الكاسيت ، أجر الخطوات ٦ . تحتوى الناسخة على ٣ كاسيتات قياسية : ايه ٣ ، ايه ٤ وايه ٤ آر (٥٠٠) . اذا لم يتم تحميل الورق ، يومض مبين اضافة التونر .

١ ارفع غطاء الكاسيت قليلا ثم اجذبه ببطء للخارج .

٢ افتح غطاء الكاسيت فى الاتجاه المبين بالسهم وافصله .

٣ ضع الورق فى الكاسيت بحيث تتلامس أحد نهايتى الورق مع موقف نهاية الورق بحيث تكون النهاية الاخرى فوق برثن الكاسيت .

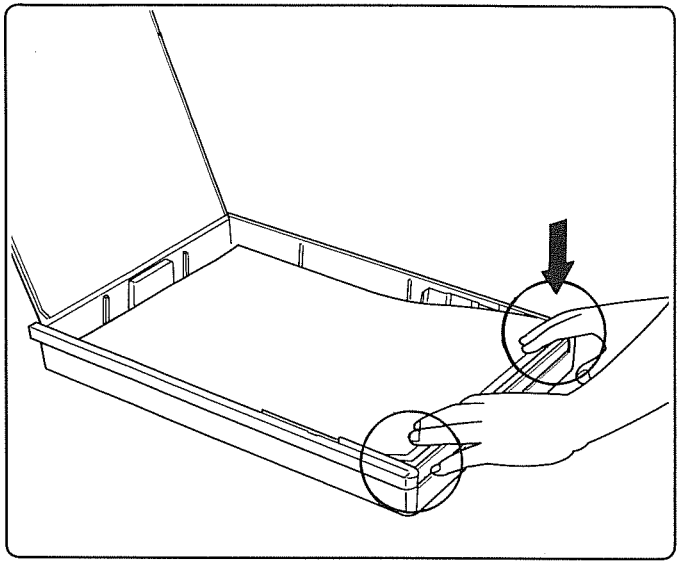

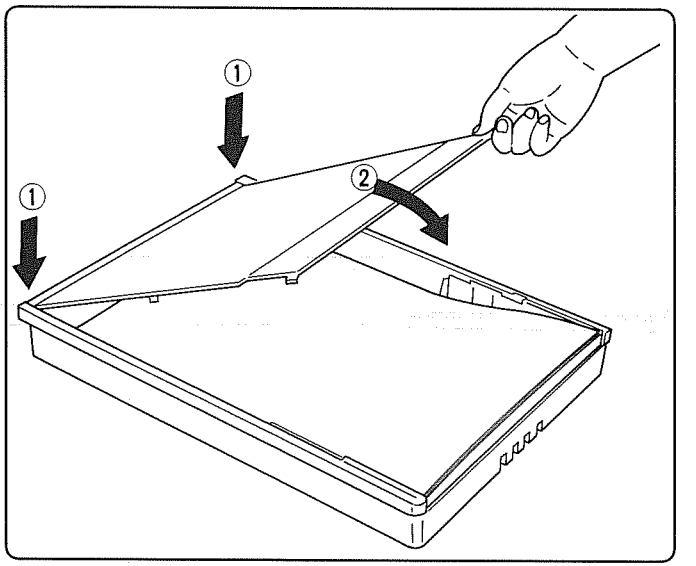

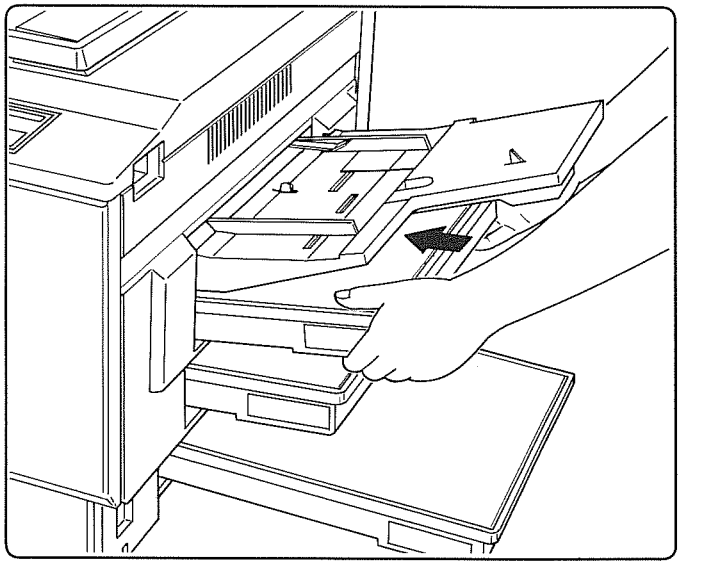

4. Press down on the paper so it is held under the claws.

5. Fit the back end pegs of the cover into the grooves in the cassette and close the cover.

6. Insert the cassette all the way into the cassette slot along the guides.
When using the A4R (500 sheets) cassette, set it in the lower slot.
When not using the copier for a long time, remove the paper from the cassette, put it back in its wrapping and reseal it.

---

4. Appuyez sur la pile de papier afin de la coïncer sous les griffes.

5. Placez les goupilles arrière du couvercle dans les rainures de la cassette et fermez le couvercle.

6. Introduisez la cassette jusqu'au fond, le long des guides.
Si on utilise un cassette A4R (500 feuilles), l'introduire dans la fente inférieure.
Si vous n'utilisez pas l'appareil pendant longtemps, enlevez le papier et remettez le dans l'emballage que vous refermerez.

---

4. Presione hacia abajo el papel para que quede debajo de los garfios.

5. Fije las clavijas del extremo trasero del casete en las ranuras del casete y cierre luego la cubierta.

6. Inserte completamente el casete en la ranura del casete a lo largo de las guías.
Cuando utilice el casete A4R (500 hojas), colóquelo en la ranura inferior.
Cuando no utilice la copiadora durante mucho tiempo, retire el papel del casete, póngalo de nuevo en su envoltorio y ciérrelo.

4. Das Papier unter die Klauen drücken, so dass es durch diese festgehalten wird.

5. Den Kassettendeckel in die Nuten der Kassette einsetzen und schliessen.

6. Die Kassette den Führungen entlang ganz in in den Kopierer einschieben.
Wenn die A4R-Kassette (500 Blatt) verwendet wird ist sie in den unteren Kassettenschlitz einzusetzen.
Wenn der Kopierer lange Zeit nicht benützt wird, sollte das Papier aus den Kassetten entfernt und in seiner Verpackung verschlossen gelagert werden.

---

4. Premere in giù la carta in modo che venga a trovarsi sotto le griffe.

5. Adattare i ganci dell'estremità posteriore del coperchio nelle scanalature della cassetta e chiudere il coperchio.

6. Inserire la cassetta nell'apertura apposita lungo le guide spingendola a fondo.
Se si usa la cassetta A4R (500 fogli), inserirla nell'apertura inferiore.
Quando non si usa la copiatrice per un lungo periodo di tempo, togliere la carta dalla cassetta e rimetteria nella sua confezione.

---

4. Duw het papier naar beneden zodat het onder de klemmen vastgehouden wordt.

5. Plaats de achterste pinnen van het deksel in de gleuven in de kassette en sluit het deksel.

6. Schuif de kassette helemaal in de kassette gleuf over de geleiders. Plaats de cassette in de beneden gleuf bij gebruik van de A4R (500 vel) cassette.
Wanneer het kopieer apparaat lange tijd niet gebruikt wordt, het papier verwijderen uit de kassette, terugleggen in de verpakking en deze goed afsluiten.

---

4. Tryck ned papperet så att det hålls ned under separatorerna.

5. Gör fast lockets baksidespinnar i kassettfårorna och stäng locket.

6. Skjut in kassetten helt i kassettöppningen utför ledarna. När du använder en A4R-kassett (500 sidor), ska den placeras i den lägre skenan. Avlägsna papperet ur kassetten när kopiatorn inte används under en längre period. Placera tillbaka det i förpackningen och stäng den.

---

٤ اضغط الورق لاسفل بحيث يستقر تحت البراثن .

٥ ركب بروزات نهاية الغطاء فى الحزوز الموجودة فى الكاسيت وأغلق الغطاء .

٦ ادخل الكاسيت فى فتحة الكاسيت الى أقصى مدى له بطول الادلة .
عند استخدام كاسيت مقاس ايه ٤ آر (٥٠٠ ورقة) ، ركبه فى الفتحة السفلى .
فى حالة عدم استخدام الناسخة لمدة طويلة من الوقت ، اخرج الورق من الكاسيت ، ضعه فى غلافه واحكم سد الغلاف .

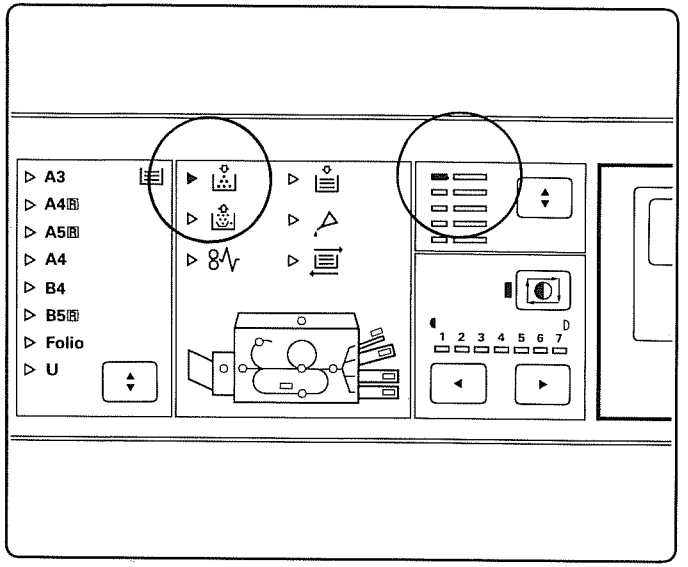

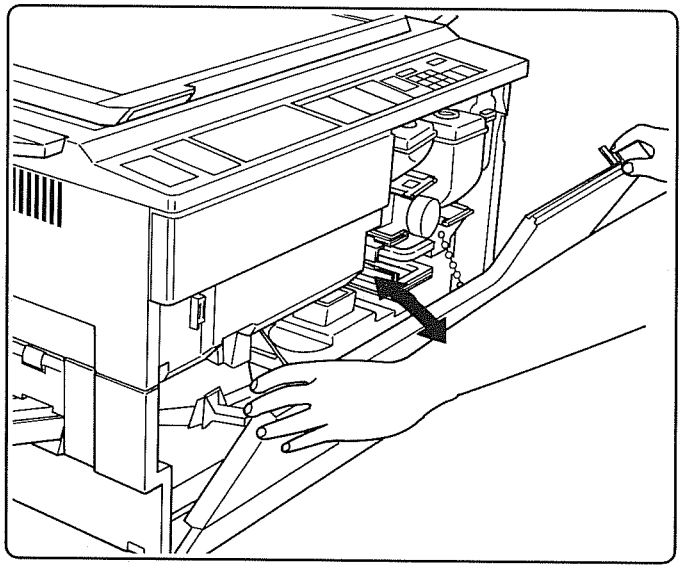

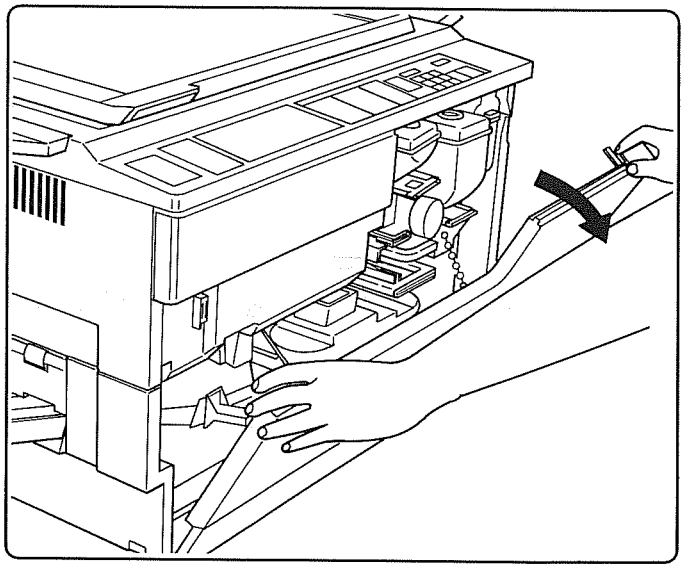

Replenishing toner

When the add toner indicator lights, replace the toner cartridge with a new one of the same colour.
Once the add toner indicator lights, multiple copying is not possible. To make 10 copies, therefore, the print key must be pressed ten times. However, if the add toner indicator lights during a multiple copying cycle, 20 more copies can be produced before multiple copying is disabled.

Before replacing the toner cartridge, open and close the front cover to drive the toner motor and check if the indicator goes out. If it does, it is not necessary to replace the cartridge. This may occur after making many copies from originals with solid black areas, e.g., photos.

1. Open the front cover.

Remplissage de toner

Dès que l'indicateur d'apport de toner s'allume, remplacez la cartouche toner par une nouvelle de la même couleur.
Dans le cas où l'indicateur s'allume, il n'y a pas moyen d'excécuter le multicopiage. Si par exemple, il faut 10 copies, il faudra appuyer à 10 reprise sur la touche copie (print). Dans le cas où l'indicateur d'apport de toner s'allume pendant le multicopiage, vingt copies de plus peuvent être producées.

Avant de remplacer la cartouche toner, ouvrez et refermez le couvercle avant pour mettre le moteur en route et assurez-vous que l'indicateur s'est éteint. Si c'est le cas, il ne faut pas remplacer la cartouche. Ce genre de phénomène aura lieu dans le cas où on aura fait de nombreuses copies d'originaux ayant des zones noires compactes, comme par exemple des photos.

1. Ouvrez le couvercle avant.

Llenado de toner

Cuando se encienda el indicador de toner, cambie el cartucho de toner por otro nuevo del mismo color.
Una vez encendido el indicador de adición de toner no será posible realizar copias múltiples. Por lo tanto, para hacer 10 copias, por ejemplo, la tecla de impresión debe presionarse diez veces. Sin embargo, si el indicador de adición de toner se enciende durante un ciclo de copia múltiple, podrán hacerse aún 20 copias más antes de que la copia múltiple quede inhabilitada.

Antes de cambiar el cartucho de toner, abra y cierre la cubierta delantera para activar el motor de toner y revise si el indicador se apaga. Si se apaga, no será necesario reemplazar el cartucho. Esto podría ocurrir después de haber hecho muchas copias de originales con zonas muy negras, fotografías por ejemplo.

1. Abra la cubierta delantera.

Nachfüllen von Toner

Wenn die Tonermangelanzeige aufleuchtet, die Tonerkartusche durch eine derselben Farbe ersetzen.
Sobald die Tonermangelanzeige aufleuchtet, ist Mehrfachkopieren unmöglich. Um z.B. 10 Kopien zu machen, muss daher die Kopiertaste zehnmal gedrückt werden.
Falls die Tonermangelanzeige jedoch während eines Mehrfachkopiervorganges aufleuchtet, können noch 20 Kopien gemacht werden, bevor das Kopieren unmöglich ist.

Bevor die Tonerkartusche ausgetauscht wird, die Frontabdeckung einmal öffnen und schliessen, und überprüfen, ob die Tonermangelanzeige ausgeht. Falls sie ausgeht, ist es nicht notwendig die Kartusche zu ersetzen. Dieses Vorgehen kann notwendig sein, wenn Originale mit grosser schwarzer Fläche (z.B. Photos) kopiert werden.

1. Die Frontabdeckung öffnen.

Rifornimento di toner

Se l'indicatore di aggiunta toner si accende, sostituire la cartuccia del toner con un'altra nuova dello stesso colore.
Quando l'indicatore di aggiunta toner si accende, la copiatura multipla non è possibile. Per fare 10 copie è allora necessario premere il tasto di stampa 10 volte. Se però l'indicatore di aggiunta toner si accende durante un ciclo di copiatura multipla, si possono fare ancora 20 copie prima che la copiatura multipla diventi impossibile.

Prima di sostituire la cartuccia del toner, aprire e chiudere il coperchio frontale per azionare il motore del toner e controllare se l'indicatore si spegne. Se si spegne, non è necessario sostituire la cartuccia del toner. Ciò potrebbe succedere dopo che si sono fatte molte copie di originali con aree di un nero intenso, come fotografie, ecc.

1. Aprire il coperchio frontale.

Toner verversen

Wanneer de toner-op indikatie op licht, de toner kassette vervangen door een nieuwe van de zelfde kleur.
Als de toner-op indikatie oplicht, is meervoudig kopiëren niet mogelijk. Om tien kopieën te maken, moet daarom de print toets tienmaal ingedrukt worden. Indien de toner-op indikatie echter oplicht tijdens een meervoudige kopieerprocedure, dan kunnen er nog 20 kopieën worden gemaakt voordat het meervoudig kopiëren buiten werking gesteld wordt.

Voor het plaatsen van de toner kassette dient men de voorklep te openen en te sluiten om de toner motor te laten werken en om te controleren of de indikatie uitgaat. Als dat het geval is, is het niet nodig om de kassette te vervangen. Dit kan voorkomen na het maken van veel kopieën van originelen met diep-zwarte vlakken, bijvoorbeeld foto's.

1. Open het voordeksel.

Påfyllning av toner

Ersätt tonerpatronen med en av samma färg när signalen för "fyll på toner" lyser.
Om signalen för "fyll på toner" lyser är det omöjligt att använda funktionen för flera kopior. För att göra 10 kopior måste man alltså trycka tio gånger på starttangenten. Men om signalen för "fyll på toner" lyser under cykel för flera kopior kan ytterligare 20 kopior göras innan funktionen för flera kopior inte längre fungerar.

Innan du ersätter tonerpatronen, bör du öppna och stänga frontluckan för att sätta igång tonermotorn och kontrollera om lampan slocknar. Om den gör det är det inte nödvändigt att ersätta patronen. Detta kan hända efter långvarig kopiering av original med stora svarta områden, t. ex foton.

1. Öppna frontluckan.

اعادة تزويد التونر

اذا أضاء مبين اضافة التونر ، استبدل كارتريدج التونر بالكارتريدج الجديد من نفس اللون .
بمجرد اضاءة مبين اضافة التونر ، لا يمكن اجراء النسخ المتكرر . ولهذا يجب ضغط زر النسخ ١٠ مرات اذا أردت نسخ ١٠ نسخ . ولكن اذا اضاء مبين اضافة التونر أثناء دورة النسخ المتكرر ، يمكن عمل النسخ أكثر من ٢٠ نسخة قبل ايقاف النسخ المتكرر .

قبل استبدال كارتريدج التونر ، افتح الغطاء الامامى ثم أغلقه لادارة موتور التونر وافحص انطفاء مبين اضافة التونر . اذا انطفأ المبين ، ليس من استبدال الكارتريدج . يمكن أن يحدث ذلك بعد نسخ عدد من النسخ لاصول ذات مناطق سوداء داكنة ، مثل الصور .

١ افتح الغطاء الامامى .

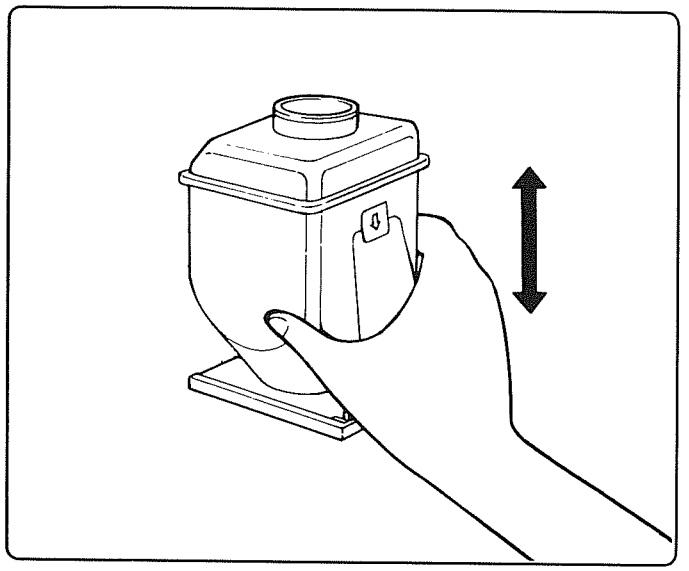

2. Hold the new toner cartridge horizontally and shake it a few times up and down.

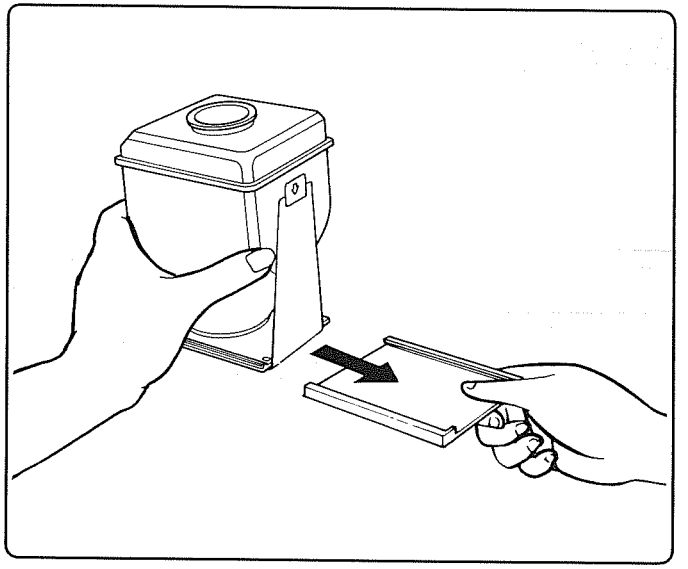

3. Pull the cover off, but leave the seal intact until the new cartridge is installed on the developing unit.

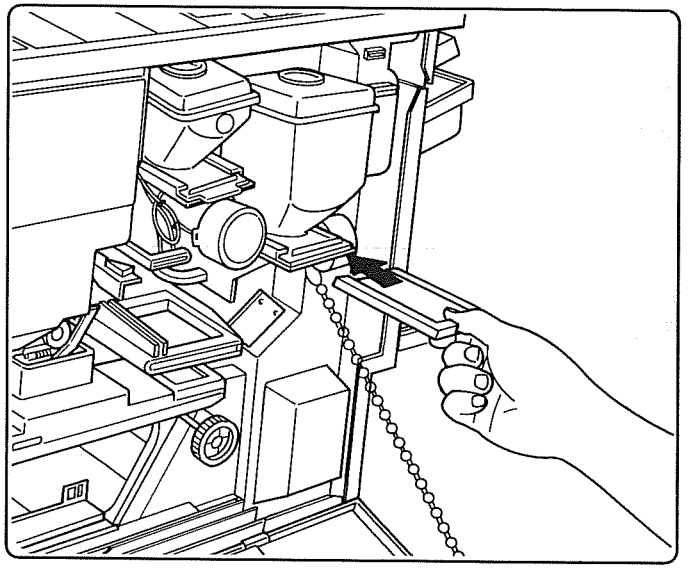

4. Slide the cover over the opening at the bottom of the empty cartridge until it stops. The toner cartridge cannot be removed unless the cover is slid into place.

---

2. Maintenez la nouvelle cartouche à l'horizontale et la secouer à plusieurs reprises

3. Enlevez le couvercle, mais ne pas briser le sceau avant de placer la nouvelle cartouche dans l'unité de développement.

4. Faites glisser jusqu'à l'arrêt le couvercle sur l'ouverture au fond de la cartouche vide. La cartouche du toner ne peut être enlevée que si le couvercle est remis en place.

---

2. Sujete horizontalmente el cartucho nuevo de toner y sacúdalo unas pocas veces hacia arriba y hacia abajo.

3. Retire la cubierta pero deje intacto el sello hasta después de haber instalado el nuevo cartucho en la unidad de revelado.

4. Deslice la cubierta por la abertura de la parte inferior del cartucho vacío hasta que se pare. El cartucho de toner no podrá quitarse a menos que la tapa haya sido deslizada hasta el lugar apropiado.

2. Die neue Tonerkartusche horizontal halten und ein paarmal auf und ab schütteln.

3. Den Deckel abnehmen, aber die Dichtfolie intakt lassen, bis die Kartusche an der Entwicklungseinheit angebracht ist.

4. Den Deckel über die Öffnung auf der Unterseite der leeren Kartusche einschieben, bis er stoppt. Die Tonerkartusche kann nicht entfernt werden, ohne dass der Deckel angebracht ist.

---

2. Tenere orizzontalmente la nuova cartuccia del toner e agitarla su e giù alcune volte.

3. Tirar via il coperchio, ma lasciare intatto il sigillo finché non si è installata la nuova cartuccia nell'unità di sviluppo.

4. Spingere il coperchio sull'apertura sul fondo della cartuccia vuota finché si arresta. La cartuccia del toner non può essere tolta se il coperchio non si trova in posizione.

---

2. Houd de nieuwe tonerkassette horizontaal en schud hem een paar maal op en neer

3. Haal het deksel eraf maar laat het zegel intact totdat de nieuwe kassette aangebracht is in de ontwikkelunit.

4. Laat het deksel over de opening aan de onderkant van de lege kassette glijden totdat het niet verder kan. De toner kassette kan niet verwijderd worden tenzij het deksel op zijn plaats is.

---

2. Håll den nya tonerpatronen horisontellt och skaka om den ett par gånger.

3. Drag av locket, men bryt inte förseglingen förrän patronen har installerats på framkallningsenheten.

4. Skjut locket över den tomma patronens botten tills den stannar. Tonerpatronen kan inte avlägsnas om inte locket har skjutits på plats.

---

٢ امسك كارتريدج التونر الجديدة أفقيا ورجها عدد قليل من المرات لاعلى ولاسفل .

٣ اجذب الغطاء ولكن اترك السدادة الى أن تركب كارتريدج التونر فى وحدة الاظهار .

٤ ازلق الغطاء فوق الفتحة الموجودة فى قاع الكارتريدج الفارغ الى أن يتوقف . لا يمكن فصل كارتريدج التونر الا اذا استقر الغطاء فى مكانه .

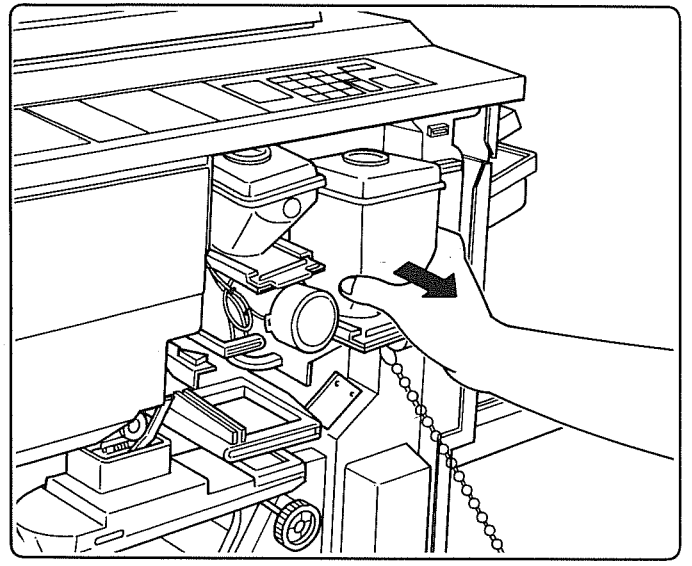

5. Hold the cartridge and pull it out together with the cover.

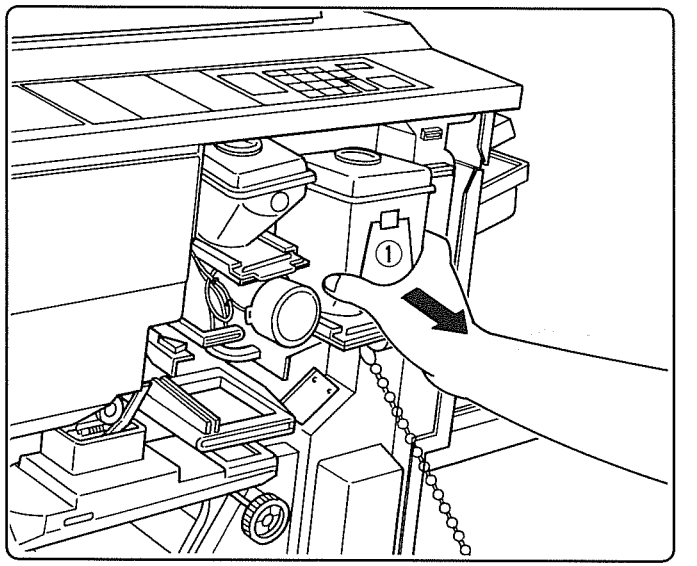

6. Fit the new toner cartridge in the developing unit with the side with the seal (I) on the machine front. The cartridge cannot be installed if the orientation is wrong. Once correctly installed, it cannot be pulled out without replacing the cover.

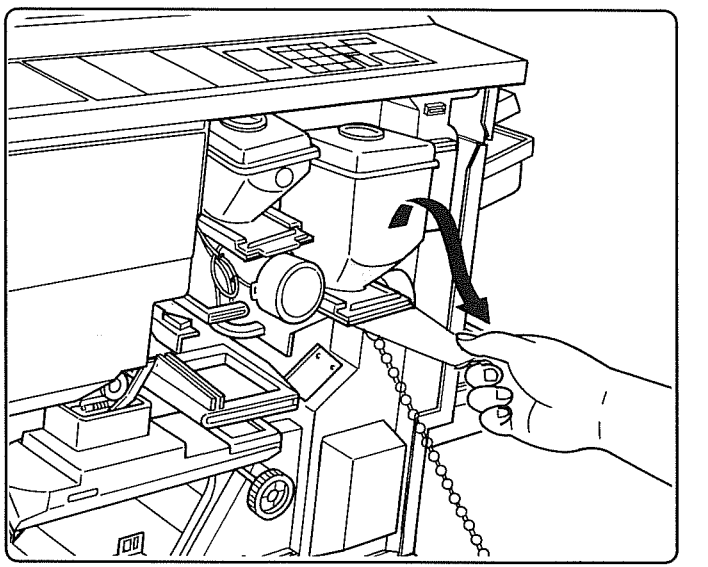

7. Peel the seal off the cartridge.

---

5. Maintenez la cartouche et l'extraire avec le couvercle.

6. Fixez la nouvelle cartouche dans l'unité de développement, côté sceau (I) vers l'avant. Il n'y aura pas moyen de la placer si elle n'est pas mise dans le sens qui convient. Si elle est bien placée, on ne pourra l'enlever que en remplaçant le couvercle.

7. Brisez le sceau.

---

5. Sujete el cartucho y tire de él hacia afuera junto con la cubierta.

6. Coloque el nuevo cartucho de toner en la unidad de revelado poniendo el lado del sello (I) en la parte delantera de la máquina. El cartucho no puede instalarse si está mal orientado. Una vez instalado correctamente no podrá sacarse si no se pone la cubierta.

7. Pele el sello del cartucho.

5. Die Kartusche halten und zusammen mit dem Deckel herausziehen.

6. Die neue Kartusche mit der Dichtfolienseite (I) nach vorne auf die Entwicklungseinheit setzen. Die Kartusche kann nicht eingesetzt werden, falls sie falsch ausgerichtet ist. Sobald sie einmal richtig eingesetzt worden ist, kann sie nicht entfernt werden, ohne dass der Deckel aufgesetzt ist.

7. Die Dichtfolie abziehen.

---

5. Prendere la cartuccia e tirarla via col coperchio.

6. Mettere la nuova cartuccia del toner nell'unità di sviluppo col lato del sigillo (1) rivolto verso la parte frontale della macchina. La cartuccia non può essere installata in senso sbagliato. Una volta installata correttamente, non può essere tolta se non si rimette a posto il coperchio.

7. Staccare il sigillo della cartuccia.

---

5. Houd de kassette vast en trek hem er samen met het deksel uit.

6. Plaats de nieuwe tonerkassette in de ontwikkelunit met het zegel (I) aan de voorkant van de machine. De kassette kan niet geplaatst worden als deze positie verkeerd is. Als de kassette op de juiste wijze geplaatst is, kan hij er niet uitgehaald worden als het deksel niet teruggeplaatst is.

7. Trek het zegel van de kassette.

---

5. Håll fast patronen och drag ut den tillsammans med locket.

6. Fastgör den nya tonerpatronen i framkallningsenheten med sidan som har förseglingen (I) på kopiatorns framsida. Patronen kan inte installeras om den riktas fel. När den har installerats riktigt kan den inte dras ut utan att locket placeras tillbaka.

7. Ta bort patronens försegling.

---

٥ امسك الكارتريدج واجذبه مع الغطاء للخارج .

٦ ركب كارتريدج التونر الجديدة فى وحدة الاظهار بحيث يكون الجانب ذو السدادة (١) فى مقدمة الناسخة . لا يمكن تركيب الكارتريدج اذا كان اتجاهها خاطئا . بمجرد تركيبها بالطريقة الصحيحة ، لا يمكن جذبها بدون اعادة تركيب الغطاء .

٧ قشر السدادة من الكارتريدج .

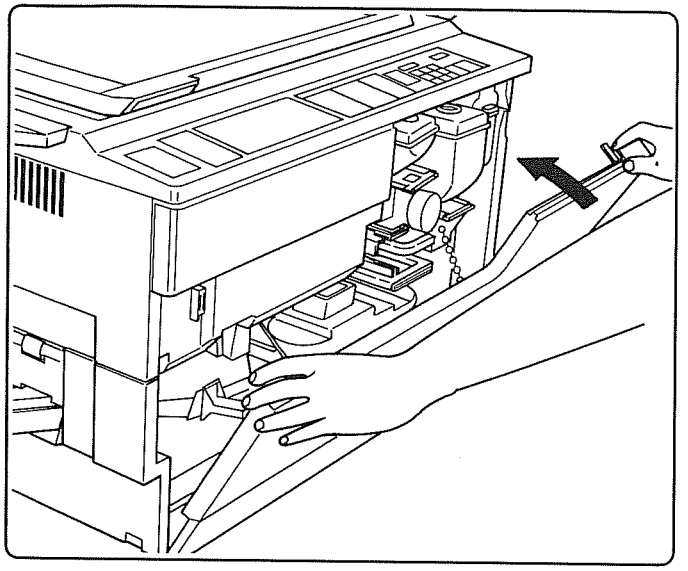

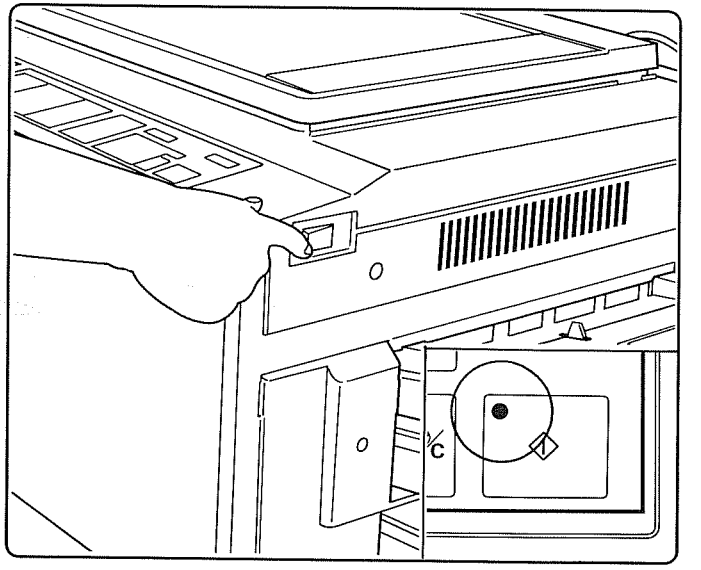

8. Close the front cover.
The toner motor turns until the add toner indicator goes out (5 min. 20 sec. max).

Startup

Power on
Turn the main switch on (I). The print indicator lights red and the copier starts warm-up.
Copying is not possible while the print indicator is red.

---

8. Fermez le couvercle avant.
Le moteur encreur tourne jusqu'à ce que l'indicateur d'apport s'éteint (5 min 20 sec. maximum).

Mise en marche

Alimentation
Mettre l'interrupteur général sur "ON" (I). L'indicateur d'impression s'allume au rouge et le photocopieur chauffe.
Il n'y a pas moyen de copier tant que la lumière est rouge.

---

8. Cierre la cubierta delantera.
El motor del toner gira hasta que se apague el indicador de adición del toner (5 minutos y 20 segundos como máximo).

Puesta en funcionamiento

Encendido
Encienda el interruptor principal (I). El indicador de impresión se enciende en rojo y la copiadora empieza a calentarse.
No es posible realizar la copia mientras el indicador de impresión está rojo.

8. Die Frontabdeckung schliessen.
Der Tonermotor läuft, bis die Tonermangelanzeige ausgeht (max. 5 Min. 20 Sek.).

Inbetriebsetzung

Strom EIN
Den Hauptschalter einschalten (I). Die Kopieranzeige leuchtet rot auf, und das Aufheizen des Kopierers beginnt.
Solange die Kopieranzeige rot leuchtet, kann nicht kopiert werden.

---

8. Chiudere il coperchio frontale.
Il motore del toner gira finché l'indicatore di aggiunta toner non si spegne (5 min. e 20 sec. al massimo).

Avviamento

Accensione
Accendere la macchina schiacciando l'interruttore principale (I). L'indicatore di stampa si accende in rosso e la copiatrice comincia il riscaldamento preliminare.
La copiatura non è possibile mentre l'indicatore di stampa è rosso.

---

8. Sluit het voordeksel.
De motor van de toner draait totdat de toner-op indikatie uit gaat (5 min. 20 sec. maximaal).

Start

Het aanzetten van de stroom
Zet de hoofdschakelaar aan (I). De afdrukindikatie licht rood op en het kopieer apparaat begint op te warmen.
Kopiëren is niet mogelijk terwijl de afdrukindikatie rood is.

---

8. Stäng frontluckan.
Tonermotorn är i gång tills signalen för "fyll på toner" slocknar (max. 5 min. och 20 sek.)

Driftsättning

Påkoppling
Vrid huvudströmbrytaren på (I). Signalen "klart för kopiering" lyser rött och kopiatorn startar uppvärmningen. Kopiering är inte möjlig medan signalen "klart för kopiering" lyser rött.

---

٨ أغلق الغطاء الامامى .
سوف يدور موتور التونر الى أن ينطفىء مبين التونر (أطول مدة ٥ دقائق و٢٠ ثانية) .

البـــدء

التشغيل
ضع المفتاح الرئيسى على وضع التشغيل (ا) . يضىء مبين النسخ باللون الاحمر وتبدأ الناسخة فى التحمية .
لا يمكن النسخ طالما كان مبين النسخ مضيئا باللون الاحمر .

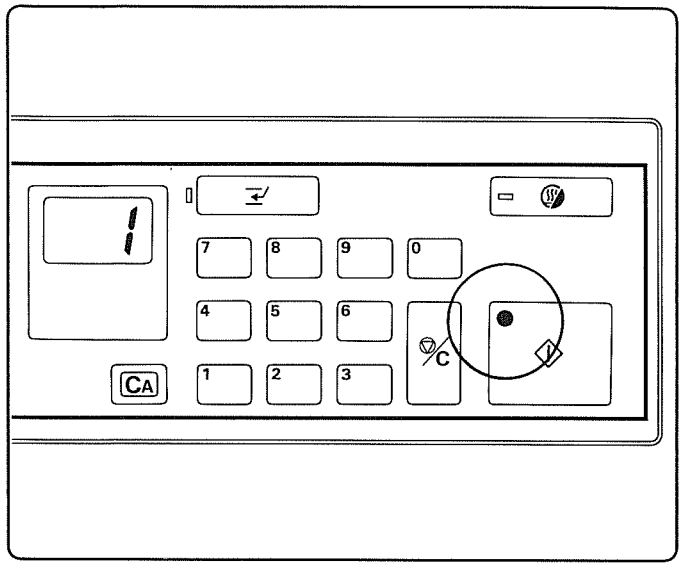

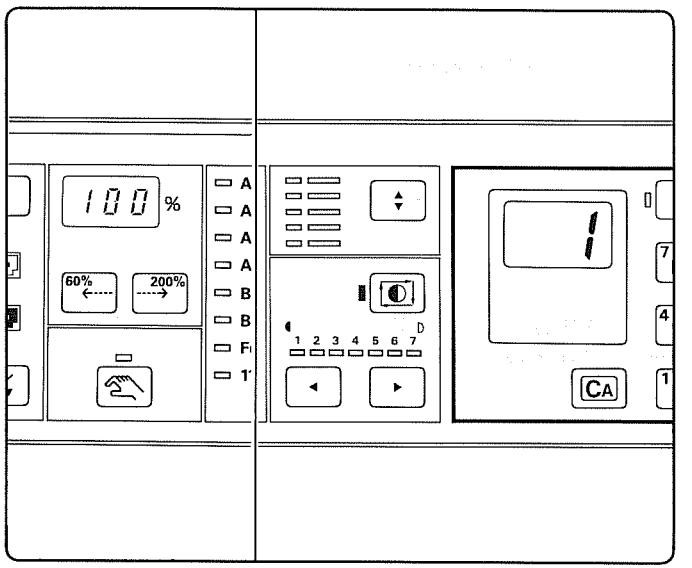

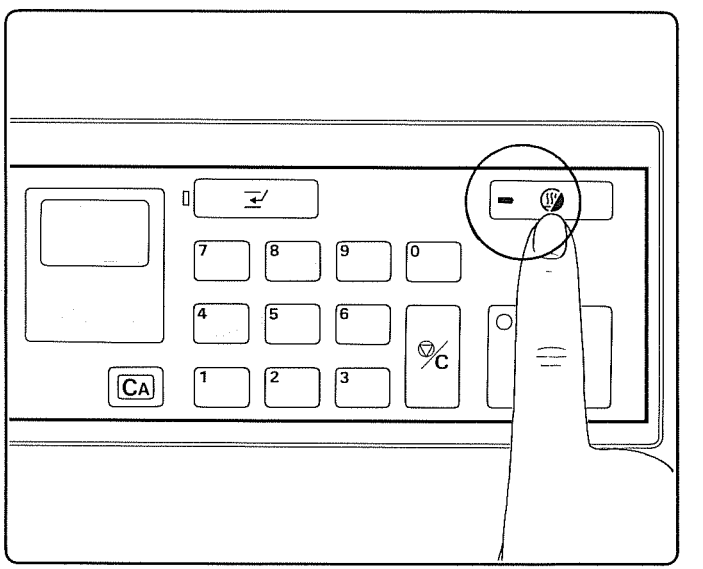

Warm-up
Warm-up usually takes about 80 seconds. When warm-up is completed, the print indicator turns to green. The copier is now ready to copy in the initial mode.

Initial mode
The initial mode is the mode the copier enters after the main switch is turned on or after the all clear key is pressed. The number of copies is set to "1", and same-size copy, auto exposure control and auto cassette select are selected.

Energy saver mode
When not using the copier for a long time, press the energy saver key once; the copier enters the energy saver mode and the energy saver indicator lights. All the other displays on the operation panel go out to save energy.
To start copying, press the energy saver key again. The energy saver indicator goes out and warm-up starts; after 20 seconds, the copier completes warm-up and enters the initial mode.

Chauffage
Le temps de chauffage dure env. 80 sec. Dès que le chauffage est terminé, la lumière tourne au vert. L'appareil est alors prêt à copier au mode initial.

Mode initial
Il s'agit du mode dans lequel l'appareil se place après que l'interrupteur général a été commandé ou après que la touche annulation a été appuyée. Le nombre de copies est mis à "1" et les fonctions de copie même format, commande exposition automatique et sélection automatique de cassette sont sélectionnés.

Mode d'économie d'énergie
Si vous n'utilisez pas l'appareil pour un certain temps, appuyez une seule fois sur la touche d'économie d'énergie. L'appareil accède alors à ce mode et l'indicateur s'allume. Tous les autres affichages du pupitre opérationnel s'éteignent afin d'économiser de l'énergie.
Il faut cependant appuyer une seconde fois sur cette touche pour pouvoir démarrer le copiage. L'indicateur d'économie s'éteint et le temps de chauffage commence; après 20 sec., l'appareil est chauffé et accède au mode initial.

Calentamiento
El calentamiento tarda generalmente unos 80 segundos en efectuarse. Una vez finalizado el calentamiento, el indicador de impresión se enciende en verde. La copiadora estará ahora lista ara copiar en el modo inicial.

Modo inicial
El modo inicial es el modo en el que entra la copiadora después de haber encendido el interruptor principal o después de haber presionado la tecla de cancelación total. El número de copias se fija en "1" y se selecciona la copia del mismo tamaño, el control de exposición automática y la selección automática de casete.

Modo de ahorro de energía
Cuando no utilice la copiadora durante largo tiempo, presione una vez la tecla de ahorra de energía. La copiadora entra en el modo de ahorro de energía y el indicador de ahorro de energía se enciende. Todas las visualizaciones del panel de operaciones se apagan para ahorrar energía.
Para iniciar la copia, presione otra vez la tecla de ahorro de energía. El indicador de ahorro de energía se apaga y comienza el calentamiento. Una vez transcurridos 20 segundos, la copiadora finaliza el calentamiento y entra en el modo inicial.

Aufheizung
Die Aufheizung dauert normalerweise 80 Sekunden. Wenn der Aufheizvorgang beendet ist, wechselt die Kopieranzeige auf grün. Der Kopierer ist jetzt im Anfangsmodus kopierbereit.

Anfangsmodus
Der Anfangsmodus ist der Zustand des Kopierers nach dem Einschalten des Hauptschalters oder nach Drückung der Rückstelltaste. Die Kopienzahl ist auf "1", und grössengleiches Kopieren, automatische Belichtung und automatische Kassettenwahl sind eingestellt.

Energiesparmodus
Wenn der Kopierer für einige Zeit nicht benützt werden soll, die Energiespartaste einmal drücken. Der Kopierer schaltet auf den Energiesparmodus, und die Energiesparanzeige leuchtet auf. Alle anderen Anzeigen auf der Anzeigetafel gehen aus, um Energie zu sparen.
Um erneut zu Kopieren, die Energiespartaste nochmals drücken. Die Energiesparanzeige geht aus, und das Aufheizen startet. Nach 20 Sekunden ist diese beendet, und der Kopierer schaltet auf den Anfangsmodus.

Riscaldamento preliminare
Il riscaldamento preliminare dura 80 secondi circa. Al suo completamento, l'indicatore di stampa diventa verde. La copiatrice è allora pronta a copiare nel modo iniziale.

Modo iniziale
Il modo iniziale è il modo in cui si dispone la copiatrice quando si schiaccia l'interruttore principale o dopo che si preme il tasto di cancellazione totale. Il numero di copie si regola a "1" e la macchina seleziona i modi di copiatura dello stesso formato, di controllo automatico dell'esposizione e di selezione automatica della cassetta.

Modo di risparmio di corrente
Quando non si usa la copiatrice per un lungo periodo di tempo, premere una volta il tasto di risparmio di corrente; la copiatrice si dispone nel modo di risparmio di corrente e l'indicatore di risparmio di corrente si accende. Tutte le altre indicazioni del pannello operazioni si spengono per risparmiare corrente.
Per ricominciare a copiare, premere di nuovo il tasto di risparmio di corrente. L'indicatore di risparmio di corrente si spegne e il riscaldamento preliminare comincia; dopo 20 secondi circa, la copiatrice completa il riscaldamento preliminare e si dispone nel modo iniziale.

Opwarmperiode
De opwarmperiode duurt gewoonlijk 80 seconden. Wanneer de opwarmperiode beëindigd is, wordt de afdrukindikatie groen. Het kopieerapparaat is nu klaar om te kopiëren en staat in de beginstand.

Beginstand
De beginstand is de stand waarin het fotokopieerapparaat komt wanneer de hoofdschakelaar is aangezet of nadat de opheftoets alle funkties is ingedrukt. Het aantal kopieën staat op 1, en de instellingen voor kopieën van gelijk formaat, automatische belichting en automatische kassette keuze worden gekozen.

Energiebesparings funktie
Wanneer het kopieerapparaat lange tijd niet gebruikt wordt, de energiebesparings toets eenmaal indrukken; het kopieerapparaat staat dan in de energiebesparings funktie en de energiebesparings indikatie licht op. Alle andere indikaties op het controle paneel gaan uit om energie te besparen. Om met kopiëren te beginnen, drukt men de energiebesparings toets weer in. De energiebesparings indikatie gaat uit en de opwarmperiode begint; na 20 seconden is de opwarmperiode beëindigd en staat het kopieer apparaat in de beginstand.

Uppvärmning
Uppvärmningen tar vanligtvis ca. 80 sekunder. När uppvärmningen är färdig, blir signalen "klart för kopiering" grön. Kopiatorn är nu färdig för kopiering i startläget.

Startläge
Startläget är läget som kopiatorn intar efter det att man har vridit på huvudströmbrytaren eller har tryckt på nollställnings-tangenten. Antalet kopior ställs på "1" och kopiering i skala 1:1, automatisk exponering och automatiskt val av kassett har selekterats.

Funktion för energibesparing
Tryck på tangenten för energibesparing när kopiatorn inte används under en längre period; kopiatorn intar positionen för energi besparing och signalen för energibesparing lyser grönt. Alla andra signaler på användningsenheten slocknar för att spara energi.
För att starta kopieringen, tryck en gång till på tangenten för energibesparing. Signalen för energibesparing slocknar och uppvärmningen börjar: efter 20 sekunder är kopiatorn färdig med uppvärmningen och intar den startläget.

التحمية
تأخذ عملية التحمية مدة ٨٠ ثانية تقريبا . عندما تتم التحمية، يضيء مبين النسخ باللون الاخضر . تكون الناسخة الآن جاهزة للنسخ فى الوضع الابتدائى لها .

الوضع الابتدائى
الوضع الابتدائى هو الوضع الذى تدخله الناسخة بعد وضع المفتاح الرئيسى على وضع التشغيل أو بعد ضغط زر الالغاء الكلى . يضبط عدد النسخ على الرقم "1 " ويختار النسخ بنفس المقاس، ضبط التعريض أوتوماتيكيا والوضع الاوتوماتيكى لاختيار الكاسيت .

وضع توفير الطاقة
فى حالة عدم استخدام الناسخة لفترة طويلة من الوقت ، اضغط مفتاح توفير الطاقة مرة، تدخل الناسخة وضع توفير الطاقة ويضيء مبين توفير الطاقة . سوف تنطفىء جميع المبينات الاخرى الموجودة فى لوحة التشغيل لتوفير الطاقة .
لبدء النسخ ، اضغط مفتاح توفير الطاقة مرة أخرى . ينطفىء مبين توفير الطاقة وتبدأ عملية التحمية، بعد ٢٠ ثانية، تتم الناسخة عملية التحمية وتدخل الوضع الابتدائى .

Operation

Basic operation

● Install the key counter (optional) - - - →
☞ P143

Press the all clear key. The copier enters the initial mode. ☞ P41

Place an original ☞ P41

Select the copy mode

Auto cassette select	Auto zoom select	Manual copy mode
☞ P43	☞ P43	☞ P51

Adjust exposure ☞ P53

Select sorter operation mode ☞ P139

Set the number of copies to be made ☞ P57

Press the print key ☞ P59

Application

● Split page copying
☞ P73

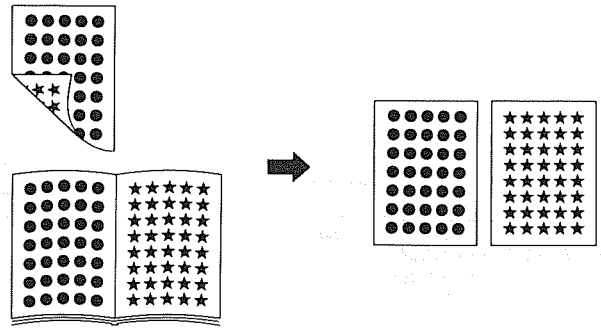

● Margin create
☞ P69

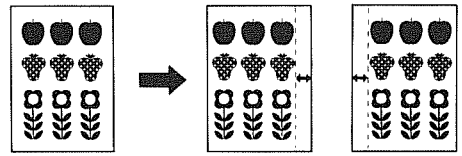

● Duplex copying
☞ P63

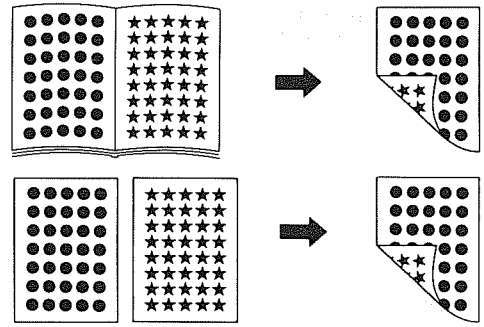

● Edit copying
☞ P93

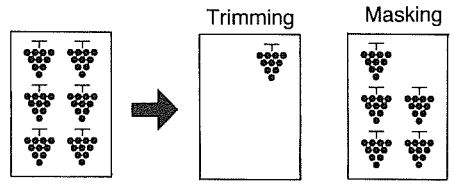

● Programs 1 and 2
☞ P107

Copying in two colours–in a colour in areas specified by edit mode and in black in the rest

Program 1:
Use edit mode to specify the areas to be copied colour
Program 2:
Use edit mode to specify the areas to be black

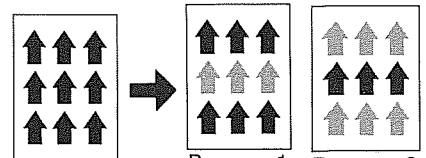

P111

Programs 3 and 4
Overlay–copying images on two separate sheets onto one copy
Program 3: one colour
Program 4: two colours

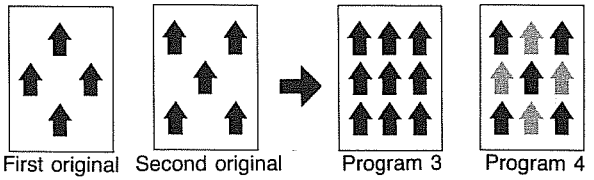

P117

Programs 5 and 6
Overlay copying of book pages–copying onto one copy from two facing pages
Program 5: one colour
Program 6: two colours

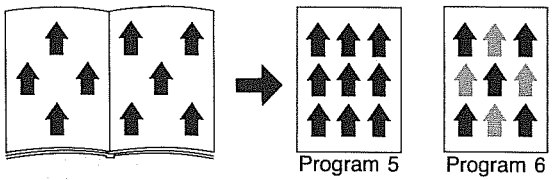

P121

Programs 7 and 8
Copying two separate single-sided originals onto a spread copy
Program 7: one colour
Program 8: two colours

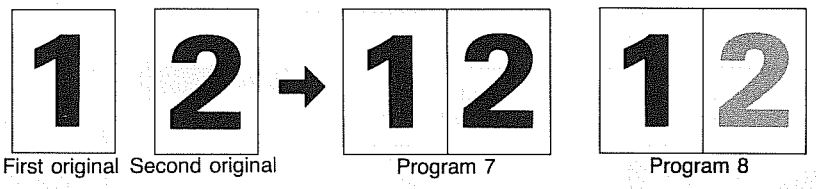

P127

Programs 9 and 10
Copying a double-sided original onto a spread copy
Program 9: one colour
Program 10: two colours

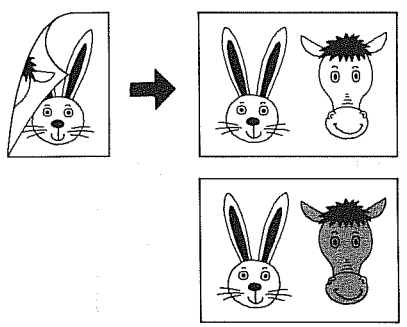

P131

Program 11
Back-colour copying–making copies with part of the background in color ·

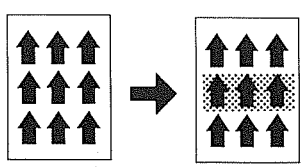

P133

Programs 12 to 15
User program memory
Allow storage of user-defined settings

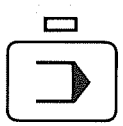

Fonctionnement

Fonctionnement de base

● Montez la touche du compteur (en option)
☞ P143

Tapez la touche d'annulation totale.
L'appareil accède au mode initial. ☞ P41

Placez un original ☞ P41

Choisissez le mode de copie

Sélection cassette automatique	Sélection auto zoom	Mode de copie manuelle

☞ P43 ☞ P43 ☞ P51

Ajustez l'exposition. ☞ P53

Choisissez le mode de fonctionnement de tri ☞ P139

Réglez le nombre de copies à effectuer ☞ P57

Tapez la touche copie ☞ P59

Application

● Reproduction division pages
☞ P73

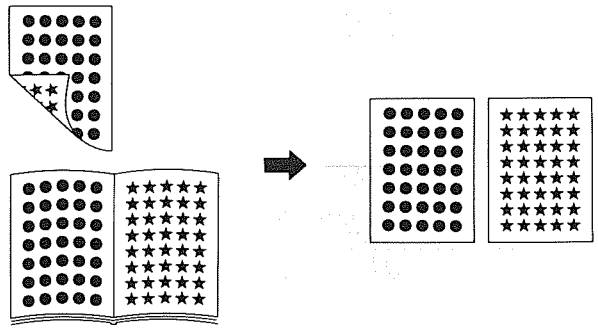

● Formation de marges
☞ P69

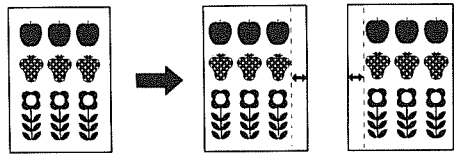

● Copie en recto/verso
☞ P63

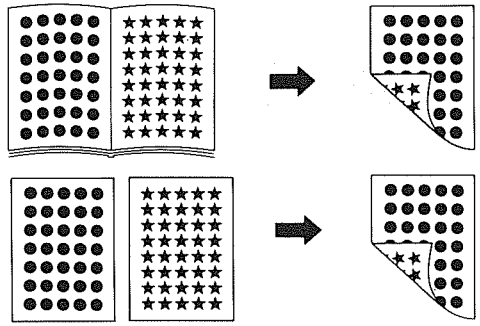

● Edition de la copie
☞ P94

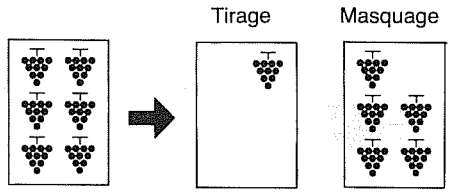

Programmes 1 et 2
Copie en deux couleurs – en une couleur sur des zones spécifiées au mode d'édition et en noir pour le restant.
☞ P107

Programme 1 :
choisir le mode d'édition afin de spécifier les zones qui doivent être copiées en couleur.
Programme 2:
choisir le mode d'édition afin de spécifier les zones qui doivent devenir noires.

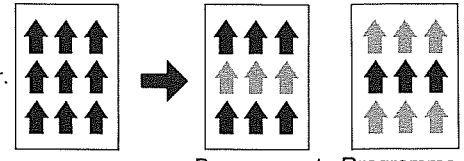

P111

Programme 3 et 4
Surimpression–copie d'images à partir de deux feuilles différentes, sur une seule copie
Programme 3: une couleur
Programme 4: deux couleurs

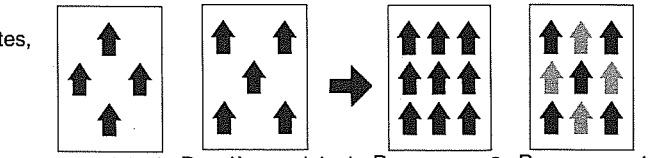

P117

Programmes 5 et 6
Copie en surimpression des pages de livres – à copier sur une seule feuille à partir de deux feuilles juxtaposées (voir page 56)
Programme 5: une couleur
Programme 6: deux couleurs

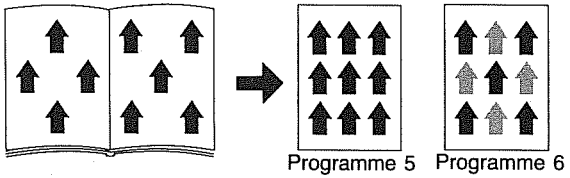

P121

Programmes 7 et 8
Copie de deux originaux à une face convertie en une copie étalée
Programme 7: une couleur
Programme 8: deux couleurs

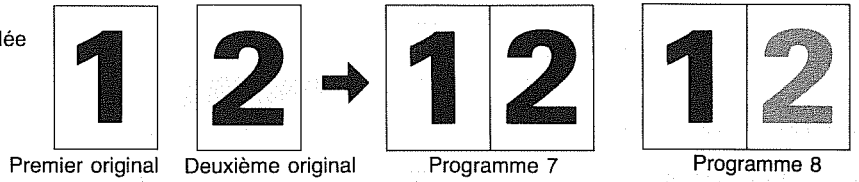

P127

Programmes 9 et 10
Copie d'un original double face convertie en une copie étalée
Programme 9: une couleur
Programme 10 : deux couleurs

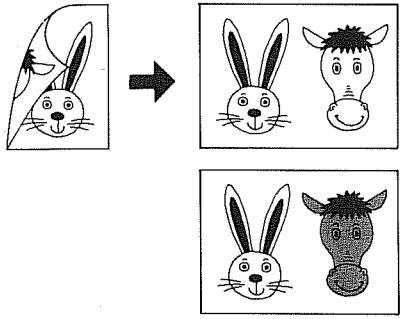

P131

Programme 11
Copie couleur de fond– réaliser des copies dont une partie du fond est en couleur

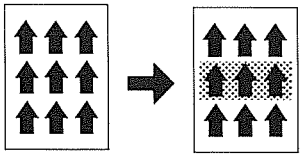

P133

Programme 12 et 15
Mémoire du programme de l'utilisateur
Permet d'emmagasinner les réglages que l'utilisateur a défini au préalable.

Operación

Operación básica

● Instale el contador de copias hechas (opcional) — P143

Presione la tecla de cancelación total. La copiadora entra en el modo inicial. — P41

Ponga un original. — P41

Seleccione el modo de copia.

Seleccione el modo de casete automático.	Seleccione el zoom automático.	Modo de copia manual
P43	P43	P51

Ajuste la exposición. — P53

Seleccione el modo de operación del clasificador. — P139

Fije el número de copias que va a hacer. — P57

Presione la tecla de impresión. — P59

Aplicación

● Copia de página dividida — P73

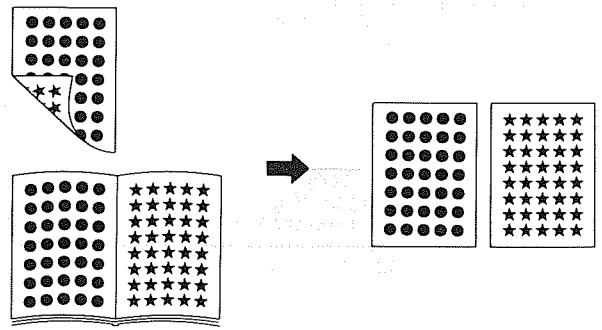

● Creación de margen — P69

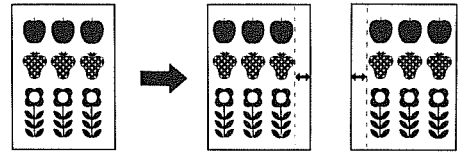

● Copia doble — P63

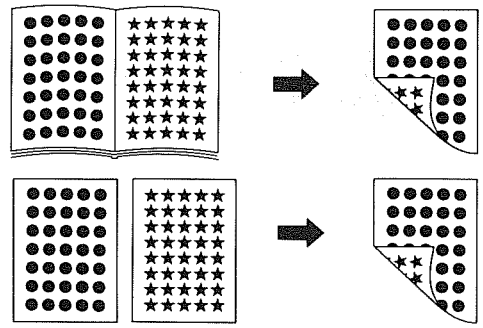

● Copia de ediciones — P95

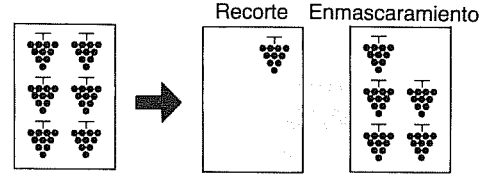

● P107

Programas 1 y 2
Copia en dos colores o en uno, en zonas especificadas por el modo de edición, y en blanco y negro en el resto.

Programa 1:
Utilice el modo de edición para especificar las zonas que va copiar en color.

Programa 2:
Utilice el modo de edición para especificar las zonas negras.

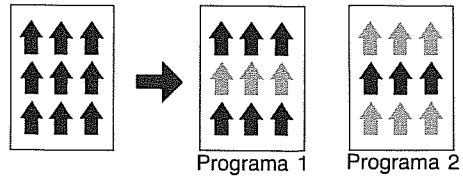

P111

Programas 3 y 4
Sobreposición: copia de dos imágenes de dos hojas separadas en una copia
Programa 3: un color
Programa 4: dos colores

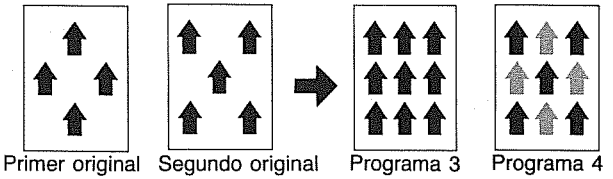

P117

Programas 5 y 6
Copia de sobreposición de páginas de libro: copia en una copia de dos páginas de un libro que están frente a frente
Programa 5: un color
Programa 6: dos colores

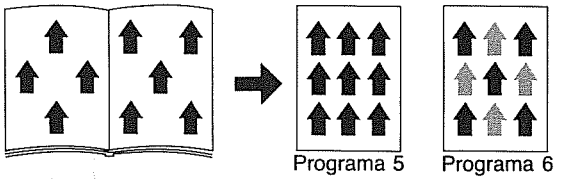

P121

Programas 7 y 8
Copia de dos originales separados de una hoja cada uno en una copia extendida
Programa 7: un color
Programa 8: dos colores

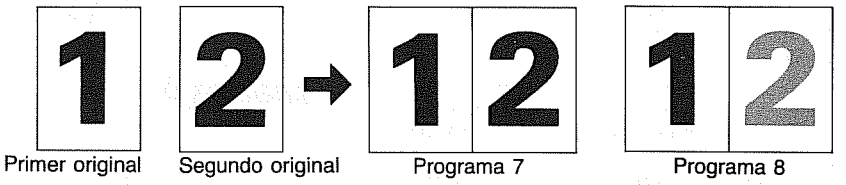

P127

Programas 9 y 10
Copia de un original de dos lados en una copia extendida
Programa 9: un color
Programa 10: dos colores

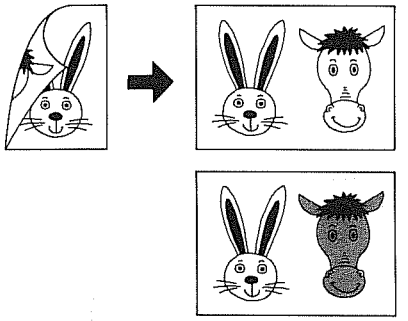

P131

Programa 11
Copias de fondo en color-copias cuyo fondo queda en color

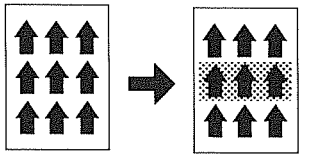

P133

Programas 12 a 15
Memoria de programas del usuario
Permite almacenar fijaciones definidas por el usuario.

Bedienung

Grundbedienungen

● Den Schlüsselzähler (Sonderzubehör) einstecken.
☞ Seite 144

Die Rückstelltaste drücken. Der Kopierer schaltet auf den Anfangsmodus.
☞ Seite 42

Ein Original auflegen
☞ Seite 42

Den Kopiermodus einstellen

Automatische Kassettenwahl	Automatische Wiedergabefaktorwahl	Manueller Kopiermodus

☞ Seite 44
☞ Seite 44
☞ Seite 52

Die Belichtung einstellen
☞ Seite 54

Den Sortierbetriebsmodus einstellen
☞ Seite 140

Die herzustellende Kopienzahl einstellen
☞ Seite 58

Die Kopiertaste drücken
☞ Seite 60

Anwendung

● Seitentrennkopieren
☞ Seite 74

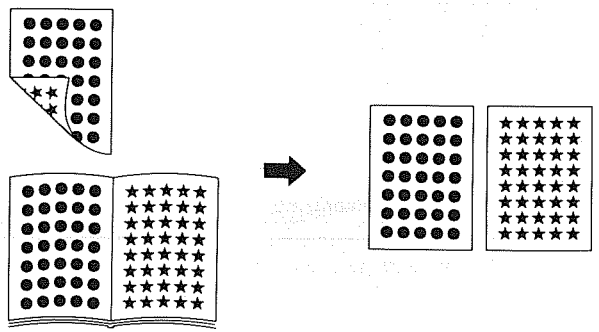

● Randerzeugung
☞ Seite 70

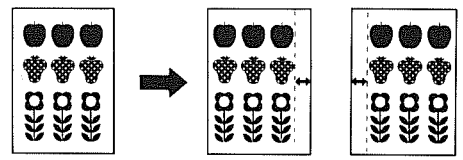

● Zweiseitiges Kopieren
☞ Seite 64

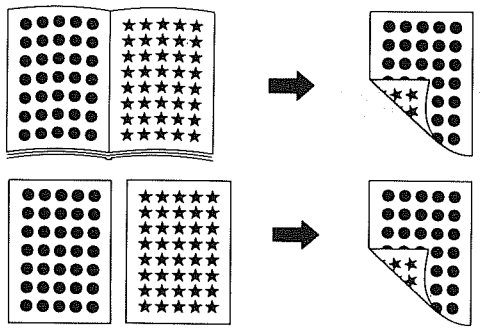

● Ausschnittkopieren
☞ Seite 96

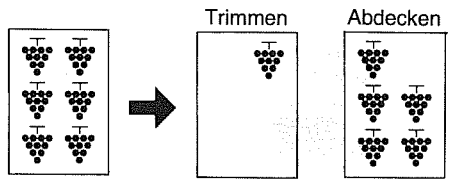

● Programm 1 und 2
Kopieren in zwei Farben von mit den Ediermodus spezifierten Flächen
☞ Seite 108

Programm 1:
Mit Hilfe des Ediermodus die Flächen spezifizieren, die in Farbe kopiert werden sollen.
Programm 2:
Mit Hilfe des Ediermodus die schwarzen Flächen spezifizieren.

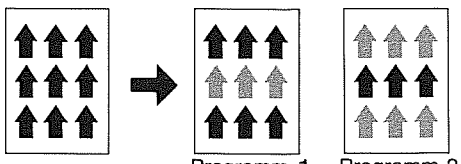

Programm 3 und 4
Überlagerungskopieren–Kopieren von zwei separaten Blättern auf eine Kopie
Programm 3: Eine Farbe
Programm 4: Zwei Farben

Seite 112

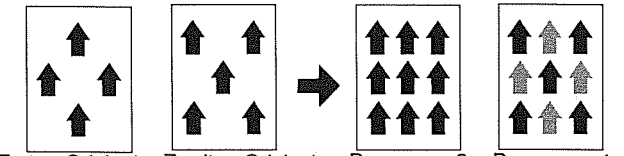

Programm 5 und 6
Überlagerungskopieren von Buchseiten–Kopieren von zwei gegenüberliegenden Seiten auf eine Kopie
Programm 5: Eine Farbe
Programm 6: Zwei Farben

Seite 118

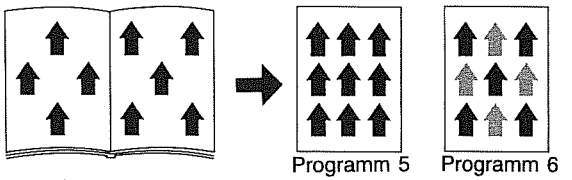

Programm 7 und 8
Kopieren von zwei separaten einseitigen Originalen auf eine Seite
Programm 7. Eine Farbe
Programm 8: Zwei Farben

Seite 122

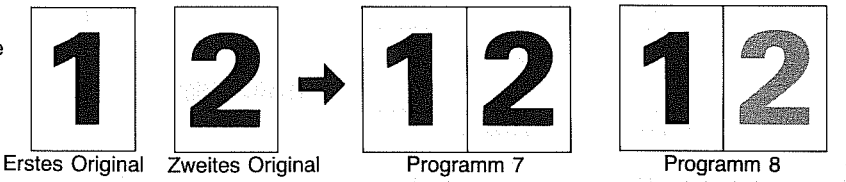

Programm 9 und 10
Kopieren eines zweiseitigen Originals auf eine Seite
Programm 9: Eine Farbe
Programm 10: Zwei Farben

Seite 128

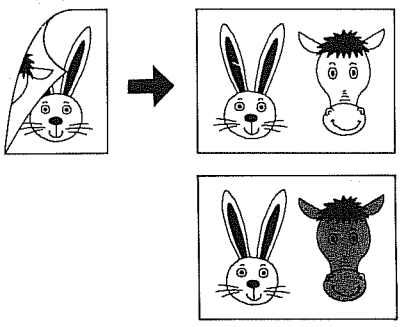

Programm 11
Kopieren mit Farbhintergrund–Kopieren mit ein Teil des Hintergrundes in Farbe

Seite 132

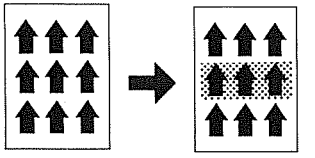

Programme 12 15
Benützerprogrammspeicher
Gestatten die Speicherung von durch den Benützer eingegebenen Programmen.

Seite 134

Funzionamento

Funzionamento fondamentale

● Installare il contatore dei tasti (opzionale). → ☞ P144

Premere il tasto di cancellazione totale. La copiatrice si dispone nel modo iniziale. ☞ P42

Sistemare l'originlaelez. ☞ P42

Selezionare il modo di copiatura.

Modo di cassetta automatica.	Modo di zumata automatica.	Modo di copiatura manuale.
☞ P44	☞ P44	☞ P52

Regolare l'esposizione. ☞ P54

Selezionare il modo di funzionamento del sorter. ☞ P140

Regolare il numero di copie desiderato. ☞ P58

Premere il tasto di stampa. ☞ P60

Applicazioni

● Copiatura di sdoppiamento pagina
☞ P74

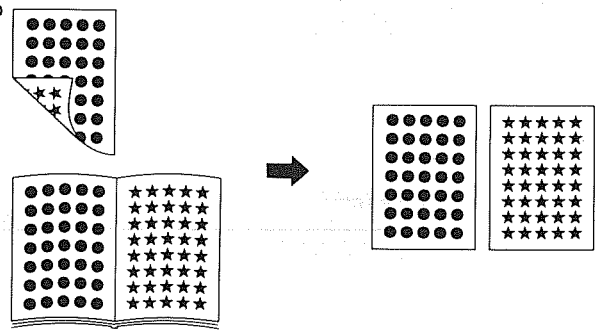

● Creazione del margine
☞ P70

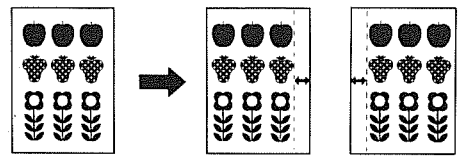

● Copiatura in duplice
☞ P64

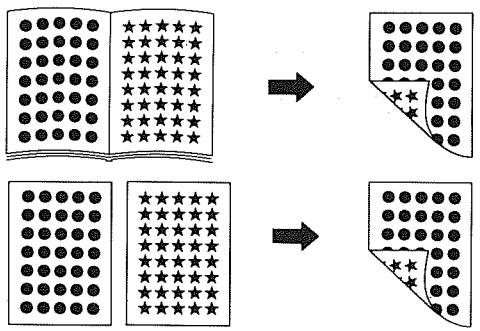

● Copiatura di montaggio
☞ P97

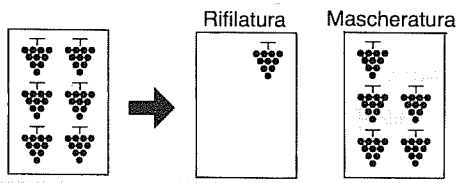

● Programma 1 e 2
Copiatura a due colori: A colori le aree specificate col modo di montaggio, e in nero il resto

Programma 1:
Usare il modo di montaggio per specificare le aree da copiare a colori

Programma 2:
Usare il modo di montaggio per specificare le aree in nero

☞ P108

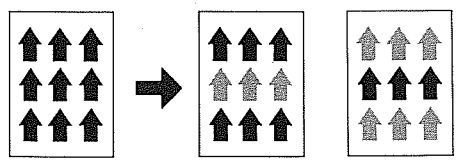

P112

Programma 3 e 4
Sovrapposizione: Copiatura delle immagini di due fogli separati su uno stesso foglio
Programma 3: Un colore
Programma 4: Due colori

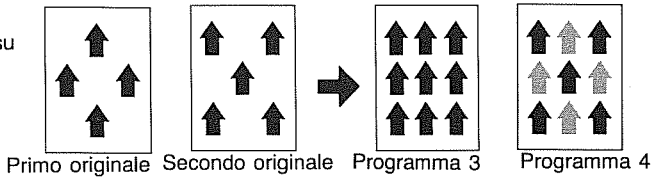

P118

Programma 5 e 6
Copiatura di sovrapposizione delle pagine dei libri: Copiatura di due pagine opposte su uno stesso foglio
Programma 5: Un colore
Programma 6: Due colori

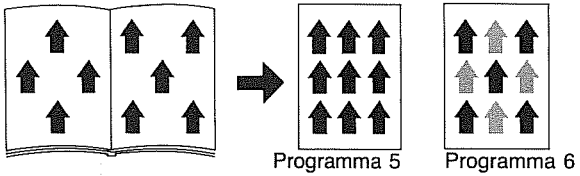

P122

Programma 7 e 8
Copiatura di due originali separati ad una faccia su un foglio
Programma 7: Un colore
Programma 8: Due colori

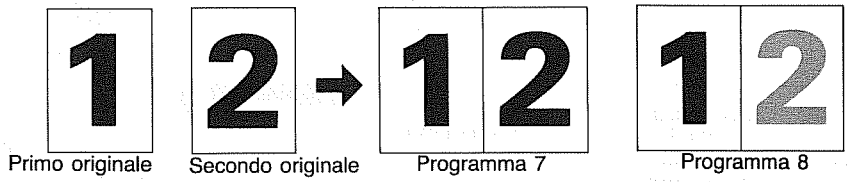

P128

Programma 9 e 10
Copiatura di un origianale a doppia faccia su un foglio
Programma 9: Un colore
Programma 10: Due colori

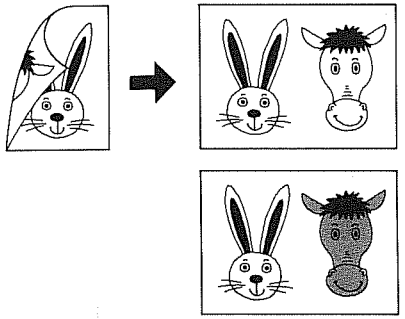

P132

Programma 11
Copiatura del colore di fondo: Copiatura con parte del fondo a colori

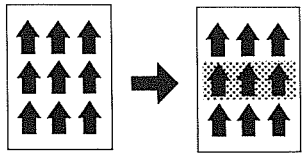

P134

Programmi da 12 a 15
Memoria dei programmi dell'utente
Permette di memorizzare le regolazioni effettuate dall'utente

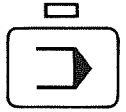

Bediening

Basisbediening

● Installeer de sleutelteller (optioneel) - - - →
☞ P144

Druk de opheftoets alle funkties in. Het kopieerapparaat staat in de beginstand. ☞ P42

Leg een origineel op de glasplaat. ☞ P42

Kies de kopieerfunktie

Automatische kassette keuze	Automatische zoom keuze	Handmatige kopieerfunktie
☞ P44	☞ P44	☞ P52

Stel de belichting in ☞ P54

Kies de sorteerbedienings funktie ☞ P140

Stel het aantal te maken kopieën in ☞ P58

Druk de print toets in. ☞ P60

Toepassingen

● Dubbelzijdig kopiëren
☞ P74

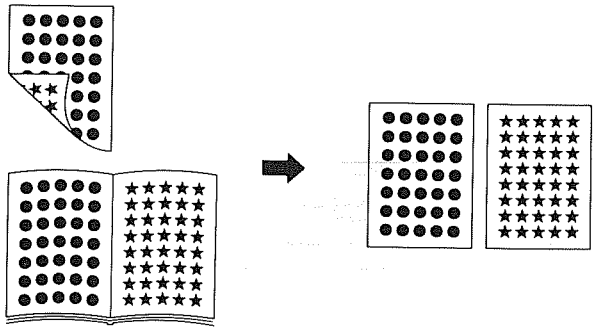

● Kantlijn maken
☞ P70

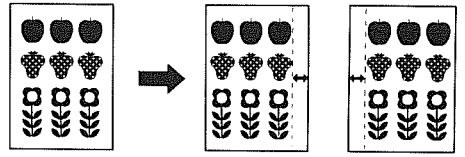

● Het kopiëren van gesplitste pagina's
☞ P64

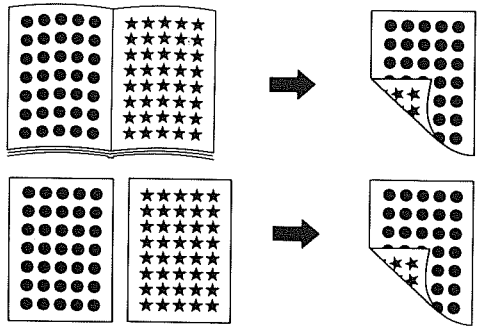

● Redigerend kopiëren
☞ P98

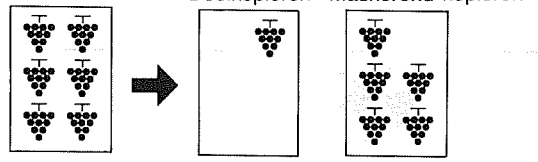

● Programma's 1 en 2
☞ P108

Kopiëren in twee kleuren – in een kleur in vlakken die aangeduid worden door de redigeer funktie en in andere vlakken in het zwart

Programma 1:
Gebruik de redigeer funktie om de vlakken aan te geven die in kleur gekopieerd moeten worden

Programma 2:
Gebruik de redigeer funktie om de vlakken aan te geven die in het zwart gekopieerd moeten worden.

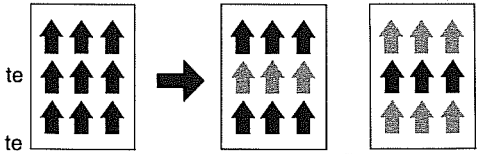

P112

Programma's 3 en 4
Op elkaar kopiëren – Het kopiëren van beelden van twee verschillende vellen papier op een kopie.
Programma 3: één kleur
Programma 4: twee kleuren

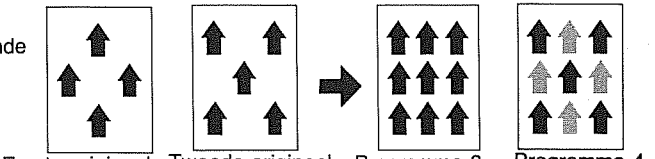

P118

Programma's 5 en 6
Op elkaar kopiëren van bladzijden uit boeken – op een kopie
Kopiëren van twee naast elkaar liggende pagina's
Programma 5: één kleur
Programma 6: twee kleuren

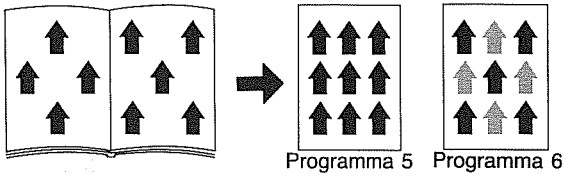

P122

Programma's 7 en 8
Het kopiëren van twee afzonderlijke eenzijdige originelen op een verbreedde kopie
Programma 7: één kleur
Programma 8: twee kleuren

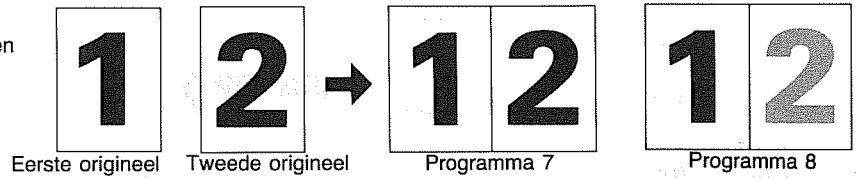

P128

Programma's 9 en 10
Het kopiëren van een dubbelzijdig origineel op een verbreedde kopie
Programma 9 : één kleur
Programma 10: twee kleuren

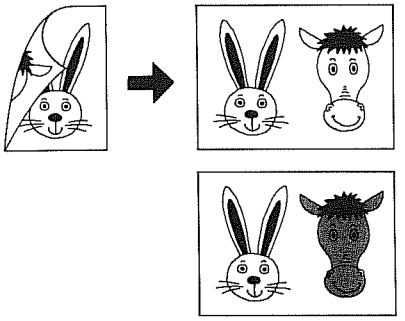

P132

Programma 11
Kopiëren met een achtergrond kleur – kopieën maken met een deel van de achtergrond in kleur

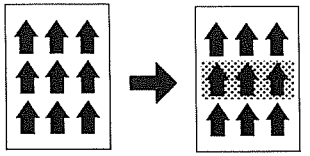

P134

Programma's 12 tot 15
Geheugen van het gebruikersprogramma
Laat opslagruimte over voor door de gebruiker bepaalde ingestelde funkties

Användning

Standardanvändning

● Installera insticksräkneverket (optionsdel)
☞ Sida 144

Tryck på återställningstangenten. Kopiatorn intar startläget. ☞ Sida 42

Lägg i ett original ☞ Sida 42

Välj kopieringsfunktion

Automatiskt val av kassett	Automatiskt val av zoomfunktion	Manuell kopiering
☞ Sida 44	☞ Sida 44	☞ Sida 52

Ställ in exponeringen ☞ Sida 54

Välj funktionen "användning av sorteraren" ☞ Sida 140

Ställ in antalet kopior som skall göras ☞ Sida 58

Tryck på starttangenten ☞ Sida 60

Tillämpning

● Seriekopiering
☞ Sida 74

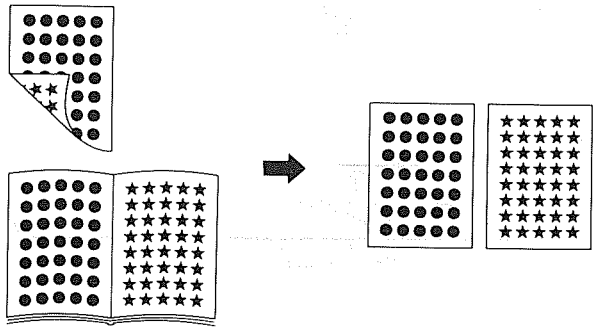

● Med marginal
☞ Sida 70

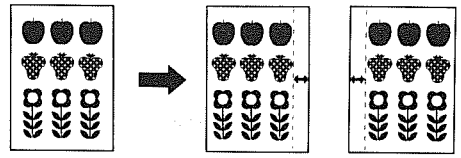

● Dubbelsidig kopiering
☞ Sida 64

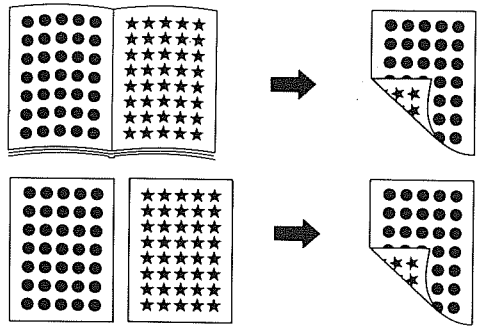

● Redigeringskopiering
☞ Sida 99

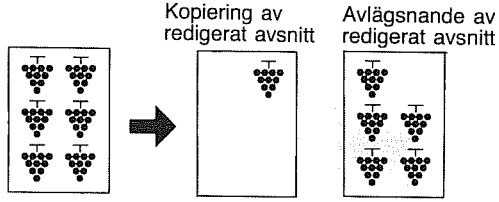

● Program 1 och 2
☞ Sida 108

Kopiering i två färger – i en färg i delar specificerade av redigeringsfunktionen och svart i de övriga

Program 1:
Använd redigeringsfunktionen för att ange delarna som skall kopieras i färg

Program 2:
Använd redigeringsfunktionen för att ange delarna som skall bli svarta

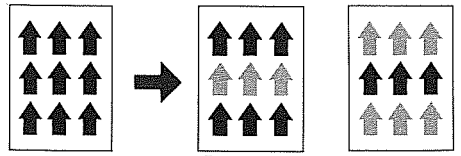

Program 3 och 4
Överskrivning – kopiering av två olika ark på ett ark
Program 3: en färg
Program 4: två färger

Sida 112

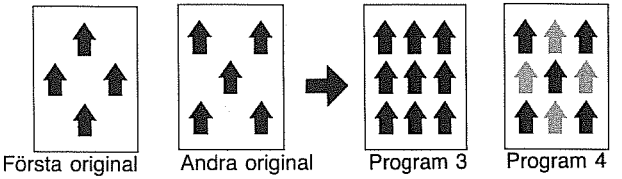

Program 5 och 6
Överskrivningskopiering av sidor i en bok – kopiering av ett bokuppslag på ett ark
Program 5: en färg
Program 6: två färger

Sida 118

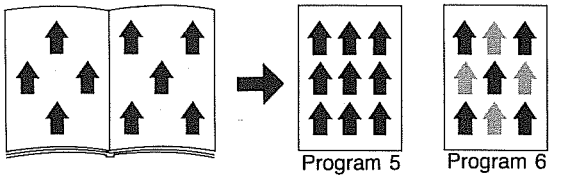

Program 7 och 8
Kopiering av två olika enkelsidiga original på en öppnad kopia (av två motstående sidor)
Program 7: en färg
Program 8: två färger

Sida 122

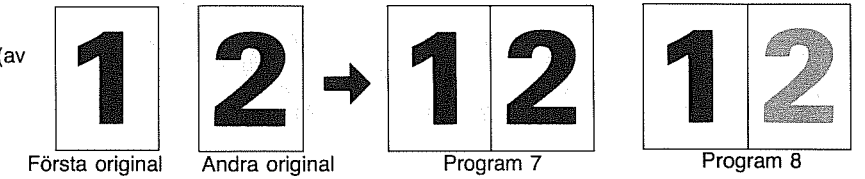

Program 9 och 10
Kopiering av ett dubbelsidigt original på en öppnad kopia (av två motstående sidor)
Program 9: en färg
Program 10: två färger

Sida 128

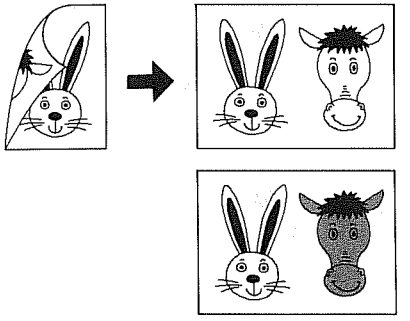

Program 11
Bakgrundsfärg-kopiering – kopiering med en del av bakgrunden i färg

Sida 132

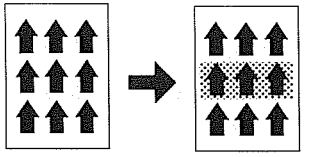

Program 12 till 15
Minne för användarprogram
Tillåter lagring av användardefinierade inställningar

Sida 134

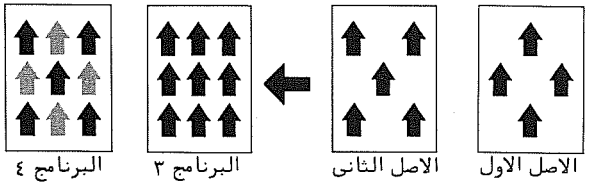

البرنامجان ٣ و٤
النسخ المدمج ـــ نسخ صور موجودة على ورقتين منفصلتين على نسخة واحدة
صفحة ١١٢

البرنامج ٣ : لون واحد
البرنامج ٤ : لونان

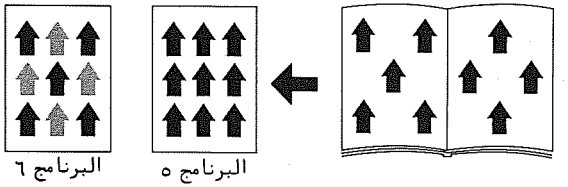

البرنامجان ٥ و٦
النسخ المدمج من صفحات كتاب ـــ النسخ على نسخة واحدة من صفحتين متقابلتين
صفحة ١١٨

البرنامج ٥ : لون واحد
البرنامج ٦ : لونان

البرنامجان ٧ و٨
نسخ صفحتين منفصلتين كل منهما بوجه واحد على نسخة صفحة واحدة
صفحة ١٢٢

البرنامج ٧ : لون واحد
البرنامج ٨ : لونان

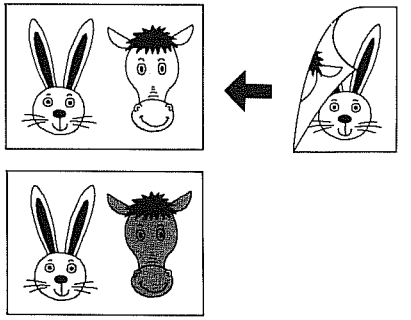

البرنامجان ٩ و١٠
نسخ أصل بوجهين على نسخة صفحة واحدة
صفحة ١٢٨

البرنامج ٩ : لون واحد
البرنامج ١٠ : لونان

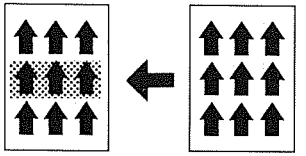

البرنامج ١١
نسخ الخلفية بلون ما ـــ عمل نسخ ذات جزء من الخلفية بلون ما
صفحة ١٣٢

البرامج من ١٢ الى ١٥
ذاكرة البرنامج بمستخدم الناسخة
تسمح بتخزين أوضاع ضبط يحددها مستخدم الناسخة .
صفحة ١٣٤

التشغيـل

التشغيل الاساسى

● ركب مفتاح العداد (الاختيارى) ·

صفحة ١٤٤

اضغط مفتاح الالغاء الكلى · تدخل الناسخة الوضع الابتدائى ·

صفحة ٤٢

ضع أصلا ·

صفحة ٤٢ ،

اختر وضع النسخ ·

الاختيار الاوتوماتيكى للكاسيت	الضبط الاوتوماتيكى للتزويم	وضع النسخ اليدوى

صفحة ٤٤ — صفحة ٤٤ — صفحة ٥٢

اضبط التعريض ·

صفحة ٥٤

اختر وضع تشغيل الفراز

صفحة ١٤٠

اضبط عدد النسخ المراد نسخه ·

صفحة ٥٨

اضغط مفتاح النسخ ·

صفحة ٦٠

● نسخ صفحة منفصلة

صفحة ٧٤

● عمل الهامش

صفحة ٧٠

● النسخ المزدوج

صفحة ٦٤

● النسخ بالتحرير

صفحة ١٠٠

● البرنامجان ١ و٢
النسخ بلونين ـــ بلون ما فى مناطق محددة بوضع التحرير وباللون الاسود فى باقى المناطق

صفحة ١٠٨

البرنامج ١ :
استخدم وضع التحرير لتحديد المناطق المراد نسخها باللون

البرنامج ٢ :
استخدم وضع التحرير لتحديد المناطق المراد نسخها باللون الاسود ·

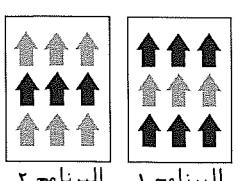

التطبيقات

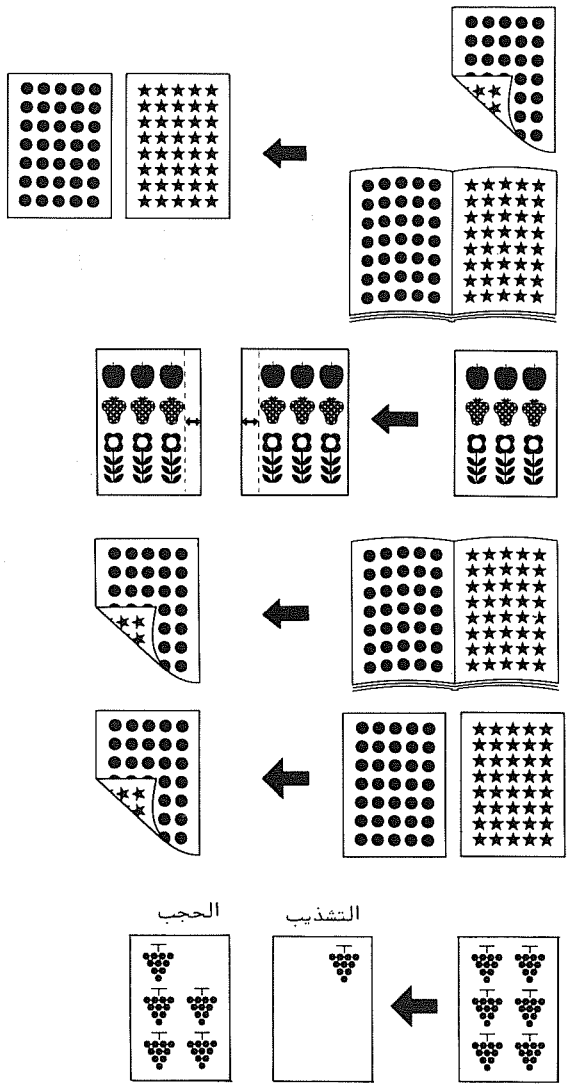

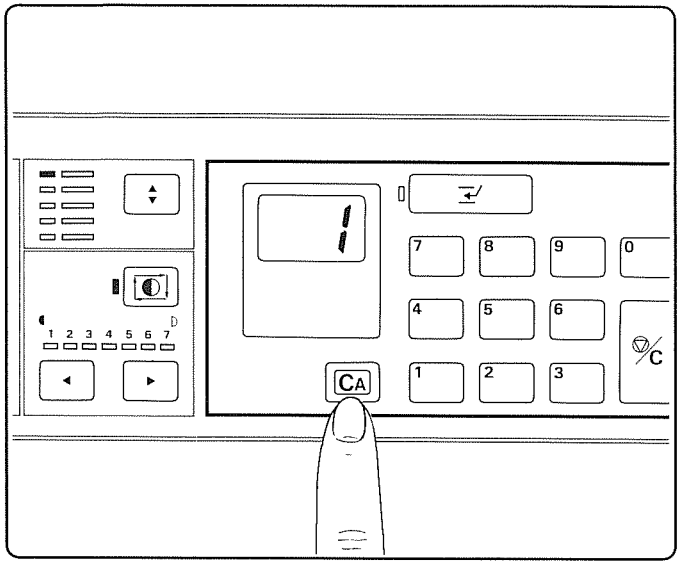

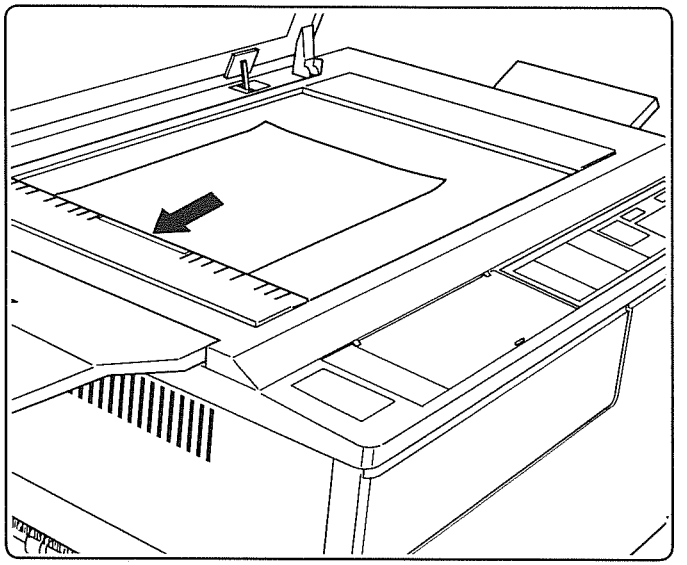

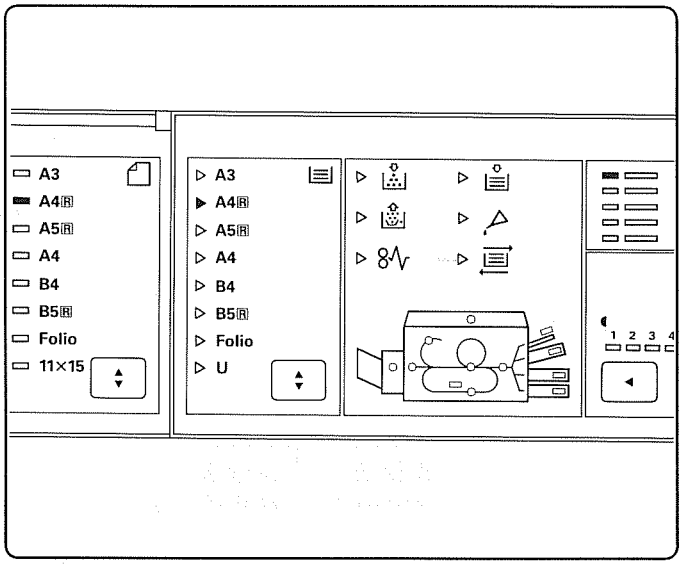

Placing originals

1. Press the all clear key.
Whenever starting a new cycle of copying, cancel the previous settings by returning the copier to the initial mode.

- **Auto clear function**
90 seconds after the last copy has been made, the copier automatically returns to the initial mode.

2. Open the original holder. Place an original face down on the contact glass, aligning it with the original size indicator lines. Close the original holder carefully.

The cassette holding paper the same size as the original is selected.

Mise en place des originaux

1. Appuyez sur la touche d'annulation totale.
Dès que vous entamez un nouveau cycle de copies, effacez les réglages précédents en retournant au mode initial.

- **Fonction automatique d'annulation**
90 secondes après que la dernière copie a été faite, le photocopieur revient automatiquement au mode initial.

2. Ouvrez le porte-original. Placez un original, face vers le bas sur la glace porte-original et alignez-le par rapport aux lignes de l'indicateur de format. Fermez le porte-original avec soin.

La cassette ayant du papier du même format que l'original est sélectionnée.

Colocación de originales

1. Cuando quiera que inicie un nuevo ciclo de copia, cancele las fijaciones anteriores poniendo la copiadora en el modo inicial.

- **Función de cancelación automática**
90 segundos después de haberse hecho la última copia, la copiadora se pone automáticamente en el modo inicial.

2. Abra el portaoriginales. Ponga el original boca abajo sobre el vidrio de contacto, alineándolo con las líneas indicadoras de tamaño de originales. Cierre el portaoriginales cuidadosamente.

Se selecciona el casete cuyo papel es del mismo tamaño que el original.

Auflegen von Originalen

1. Die Rückstelltaste drücken.
Wenn ein neuer Kopierzyklus gestartet wird, zuerst die vorherigen Einstellungen löschen, indem der Kopierer auf den Anfangsmodus rückgestellt wird.

- **Autom. Löschfunktion**
90 Sek. nachdem die letzte Kopie fertig ist, schaltet der Kopierer automatisch auf den Anfangsmodus.

2. Den Originalhalter öffen. Ein Original mit der zu kopierenden Seite nach unten auflegen, wobei es auf die Linien des Formatindikators auszurichten ist. Den Originalhalter vorsichtig schliessen.

Die Kassette des gleichen Formats wie das Original wird angewählt.

Posizionamento di originali

1. Premere il tasto di cancellazione totale.
Prima di cominciare un nuovo ciclo di copiatura cancellare sempre le regolazioni precedenti ridisponendo la copiatrice nel modo iniziale.

- **Funzione di cancellazione automatica**
90 secondi dopo il completamento dell'ultima copia, la copiatrice torna automaticamente al modo iniziale.

2. Aprire il coprioriginali. Mettere l'originale a faccia in giù sul vetro di contatto, allineandolo con i segni di formato originale. Chiudere con cura il coprioriginali.

Viene selezionata la cassetta contenente lo stesso formato dell'originale.

Het invoeren van originelen

1. Druk de opheftoets voor alle funkties in.
Bij het starten van een nieuwe kopieer cyclus de vorige ingestelde funkties opheffen door het kopieerapparaat weer in de beginstand te zetten

- **Automatische ophef funktie**
90 seconden nadat de laatste kopie gemaakt is, keert het kopieerapparaat automatisch terug naar de beginstand.

2. Open de origineel houder. Leg een origineel met de te kopiëren zijde op de glasplaat op één lijn met de origineel formaat afmetingen. Sluit de origineel houder zorgvuldig.

De kassette die papier van het zelfde formaat als het origineel bevat, wordt gekozen.

Att placera original

1. Tryck på återställningstangenten
När man startar en ny kopieringscykel skall tidigare inställningar upphävas genom att återställa kopiatorn i startläget.

- **Automatisk återställningsfunktion**
90 sekunder efter det att den senaste kopian har gjorts återvänder kopiatorn automatiskt till startläget.

2. Öppna täckmattan.
Placera ett original med bildsidan nedåt på kontaktglaset, i rät linje med linjerna för indikation av originalformat. Stäng täckmattan försiktigt.

Kassetten som innehåller papper av samma storlek som originalet väljs.

وضع الاصول

١ اضغط مفتاح الالغاء الكلى .
عند كل بدء لعملية نسخ جديدة ، الغ جميع أوضاع الضبط السابقة باعادة الناسخة الى الوضع الابتدائى لها .

- **وظيفة الالغاء الاوتوماتيكى**
بعد مرور ٩٠ ثانية على آخر نسخة ، سوف تعود الناسخة أوتوماتيكيا الى الوضع الابتدائى لها .

٢ افتح ماسك الاصل . ضع أصلا على سطح التلامس الزجاجى بحيث يكون الاصل مواجها لاسفل ، قم بمحاذاة الاصل مع خطوط مبين مقاس الاصل .
أغلق ماسك الاصل بحذر .

سوف يتم اختيار الكاسيت الذى يحتوى على ورق بنفس مقاس الاصل .

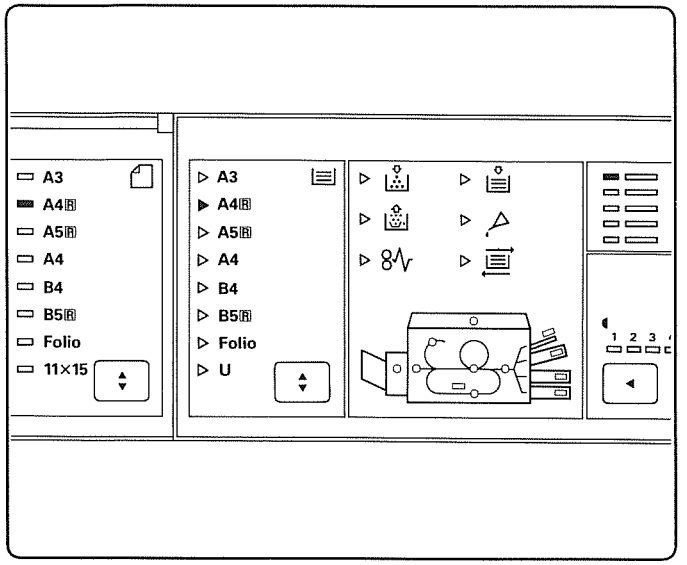

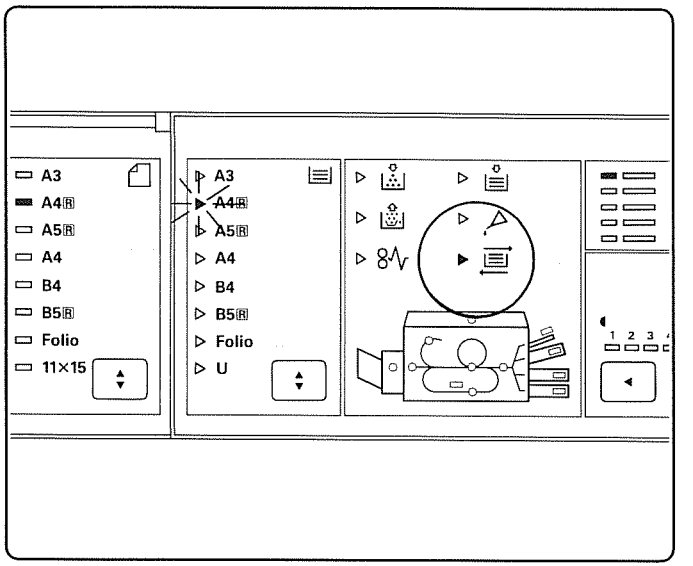

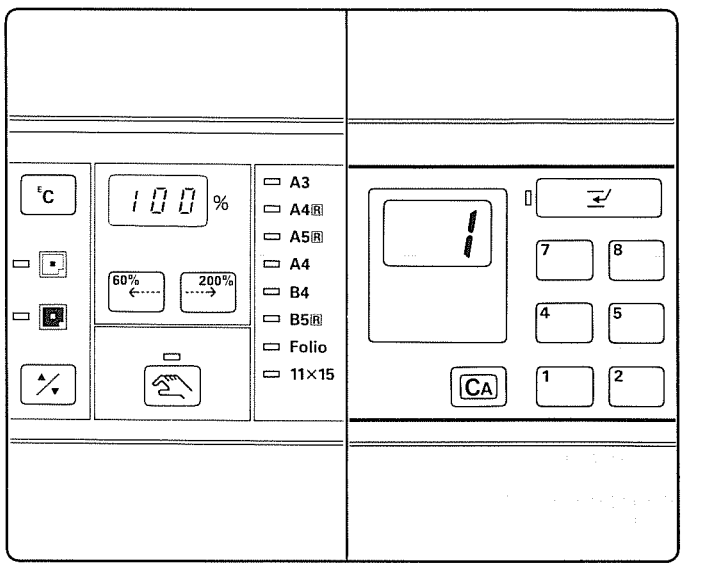

Auto copy mode

- **Auto cassette select mode**

1. Check that the manual copy indicator is off.
2. Place an original and close the original holder. The cassette with paper the same size as the original is selected and the cassette size indicator shows that size.
   * It is also possible to change the original size indication manually.

If the cassette size indicator blinks, it means that a cassette of that size is not loaded. Load the cassette.

- **Auto zoom select mode**

1. Check that the manual copy indicator is off.

Mode de copie automatique

- **Mode de sélection automatique de cassette**

1. Vérifier si l'indicateur de copie manuelle est éteint.
2. Placez un original et fermez le porte-original. La cassette comportant du papier du même format que l'original est sélectionnée et l'indicateur montre le format.
   * Il y a aussi moyen de changer manuellement l'indication du format de l'original.

Si l'indicateur de format de cassette clignote, cela signifie que la cassette du format désiré n'est pas placée. Veuillez donc veiller à la placer.

- **Mode de sélection de zoom automatique**

1. Vérifiez si l'indicateur de copie manuelle est éteint

Modo de copia automático

- **Modo de selección automática de casete**

1. Revise si está apagado el indicador de copia manual.
2. Ponga un original y cierre el portaoriginales. Se selecciona el casete cuyo papel es del mismo tamaño que el del original, y el indicador de tamaño de casetes muestra ese tamaño.
   * También es posible cambiar manualmente la indicación del tamaño del original.

Si parpadea el indicador de tamaño de casetes, esto significa que no ha introducido en la máquina un casete de ese tamaño. Introduzca el casete.

- **Modo de selección de zoom automático**

1. Revise si está apagado el indicador de copia manual.

Automatischen Kopiermodus

• Automatische Kassettenwahl

1. Überprüfen, ob die Anzeige für manuellen Kopiermodus aus ist.
2. Ein Original auflegen und den Originalhalter schliessen. Die Kassette mit dem Papier des gleichen Formats wie das Original wird angewählt, und die Kassettenformatanzeige zeigt dieses Format an.
   * Es ist ebenfalls möglich, die Originalformatanzeige manuell zu ändern.

Falls die Kassettenformatanzeige blinkt, bedeutet dies, dass die Kassette des betreffenden Formats nicht eingesetzt ist. Die Kassette einsetzen.

• Automatische Wiedergabefaktorwahl

1. Überprüfen, ob die Anzeige für manuellen Kopiermodus aus ist.

Modo di copiatura automatica

• Modo di selezione automatica della cassetta

1. Accertarsi che l'indicatore di copiatura manuale sia spento.
2. Sistemare l'originale e chiudere il coprioriginali. Viene selezionata la cassetta con la carta dello stesso formato dell'originale e l'indicatore di formato originale mostra il formato della cassetta.
   * L'indicazione di formato originale può anche essere cambiata manualmente.

Se l'indicatore di formato cassetta lampeggia, vuol dire che non si è caricata la cassetta di quel formato carta. Caricare la cassetta.

• Modo di zumata automatica

1. Accertarsi che l'indicatore di copiatura manuale sia spento.

Automatische kopieerfunktie

• Automatische kassette keuze funktie

1. Controleer of de handmatige kopie indikatie uit is.
2. Plaats een origineel en sluit de origineel houder. De kassette met papier van hetzelfde formaat als het origineel wordt gekozen en de kassette formaat indikatie toont dat formaat.
   * Het is ook mogelijk om de origineel formaat indikatie handmatig te wijzigen.

Wanneer de kassette formaat indikatie knippert, betekent dit dat een kassette van dat formaat niet geladen is. Laad de kassette.

• Aotomatische zoom keuze funktie

1. Controleer of de handmatige kopie indikatie uit is.

Automatisk kopiering

• Funktion för automatiskt val av kassett

1. Kontrollera om signalen för manuell kopiering är urkopplad.
2. Placera originalet och stäng täckmattan.
   Kassetten med papper av samma storlek som originalet väljs och indikatorn för kassettstorlek visar denna storlek.
   * Det är också möjligt att ändra indikatorn för kassettstorlek manuellt.

Om indikatorn för kassettstorlek blinkar betyder detta att en kassett av denna storlek inte har inmatats. Mata in kassetten.

• Funktion för automatiskt val av förstoring/förminsking

1. Kontrollera om signalen för manuell kopiering är urkopplad.

• وضع اختيار الضبط الاوتوماتيكى للتزويم

١ تأكد أن مبين النسخ اليدوى منطفئا .

اذا أومض مبين مقاس الكاسيت ، ذلك يعنى أن الكاسيت الذى يحتوى على ورق بنفس مقاس الاصل ليس مركبا فى الناسخة . حمل الكاسيت .

وضع النسخ الاوتوماتيكى

• وضع الاختيار الاوتوماتيكى الكاسيت

١ تأكد أن مبين النسخ اليدوى منطفئا .

٢ ضع أصلا واغلق ماسك الاصل . سوف يتم اختيار الكاسيت الذى يحتوى على ورق بنفس مقاس الاصل وسوف يبين مبين مقاس الكاسيت هذا الحجم .

* يمكن أيضا تغيير مبين مقاس الاصل يدويا .

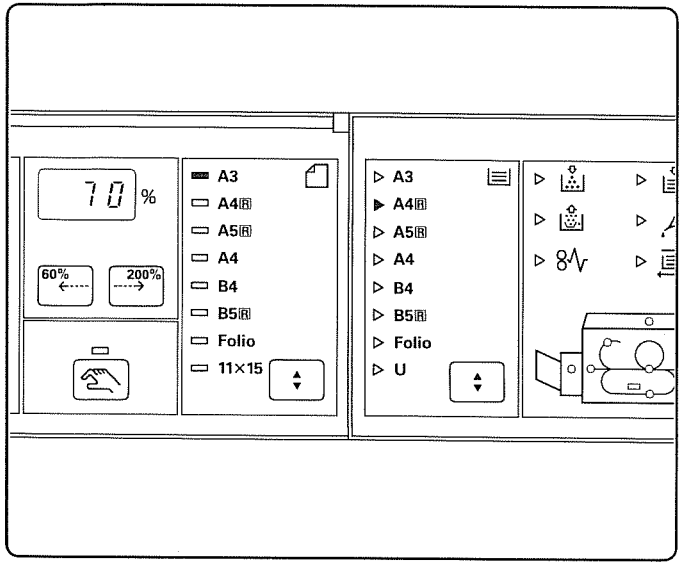

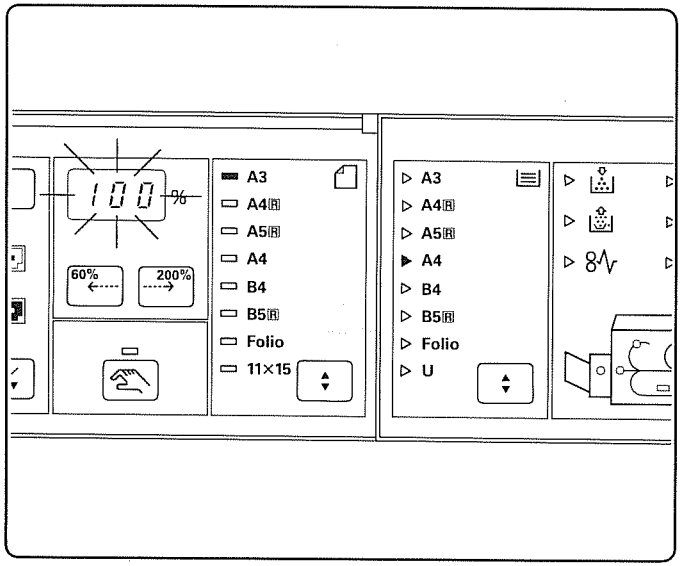

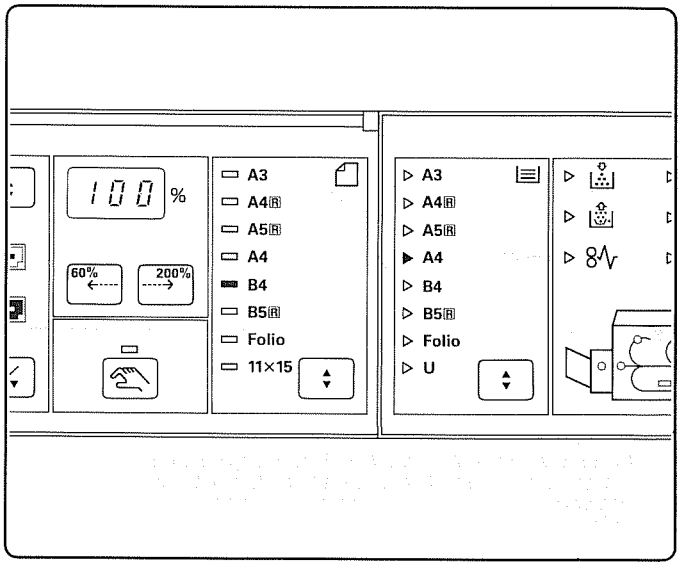

2. Place an original on the contact glass.

3. Select the desired size of cassette with the cassette size select key. The copier automatically calculates the magnification ratio and shows it on the magnification indicator.
* The auto zoom select mode cannot be used with the universal cassette.

If "100" blinks on the magnification indicator, it means that the orientation of the selected cassette and that of the original differ. Change the orientation of the original. Otherwise the copier switches to the manual copy, same-size mode when the print key is pressed.

If "60" or "200" blinks on the magnification indicator, the calculated magnification ratio between the original and the selected cassette is outside the range 60% – 200%. Pressing the print key produces a copy at the blinking ratio.

---

2. Placez un original sur la glace porte-original

3. Sélectionnez la cassette du format voulue par la touche de sélection de cassette. Le photocopieur calcule automatiquement le taux d'agrandissement et montre le résultat à l'indicateur d'agrandissement.
* Le mode de sélection du zoom automatique ne peut pas être utilisé en combinaison avec la cassette universelle.

Si le "100" clignote à l'indicateur d'agrandissement, cela signifie que le sens dans lequel est placé la cassette et celui de l'original diffèrent. Tournez l'original, sinon l'appareil se place en copie manuelle, mode même format, lorsque la touche copie est pressée.

Si "60" ou "200" clignotent à l'indicateur d'agrandissement, cela veut dire que le taux d'agrandissement calculé entre l'original et la cassette choisie se trouve en dehors des 60% – 200%. Si l'on appuye sur la touche copie, on obtient une copie dont le taux affiché est clignotant.

---

2. Ponga un original en el vidrio de contacto.

3. Seleccione el tamaño de casete deseado mediante la tecla selectora de tamaño de casete. La copiadora calcula automáticamente el factor de multiplicación y lo muestra en el indicador de aumento.
* El modo de selección de zoom automático no puede utilizarse con el casete universal.

Si parpadea el "100" en el indicador de aumento, la orientación del casete seleccionado y la del original serán diferentes. Cambie la orientación del original. De lo contrario, la copiadora cambiará al modo de copia manual, modo del mismo tamaño cuando se presiona la tecla de impresión.

Si parpadea el "60" o el "200" en el indicador de aumento, el factor de multiplicación calculado entre el original y el casete seleccionado no se encontrará dentro de la gama 60%-200%. Al presionar la tecla de impresión se produce una copia con el factor de multiplicación que parpadee.

2. Ein Original auf das Kontaktglas legen.

3. Das gewünschte Kassettenformat mit der Kassettenformat-Wahltaste wählen. Der Kopierer errechnet automatisch den Wiedergabefaktor, und zeigt ihn auf der Wiedergabefaktoranzeige an.
* Bei Verwendung der Universalkassette ist der automatische Wiedergabefaktormodus unwirksam.

Falls "100" auf der Wiedergabefaktoranzeige blinkt, ist die Ausrichtung von Original und angewählter Kassette nicht gleich. Die Ausrichtung des Originals berichtigen. Andernfalls schaltet der Kopierer auf den manuellen und grössengleichen Modus, wenn die Kopiertaste gedrückt wird.

Falls "60" oder "200" auf der Wiedergabefaktoranzeige blinkt, ist der errechnete Wiedergabefaktor ausserhalb des Bereichs von 60% – 200%. Das Drücken der Kopiertaste ergibt eine mit dem blinkenden Wiedergabefaktor hergestellte Kopie.

---

2. Sistemare l'originale sul vetro di contatto.

3. Selezionare il formato desiderato della cassetta col tasto di selezione formato cassetta. La copiatrice calcola automaticamente il rapporto di riproduzione e lo mostra sull'indicatore di riproduzione.
* Il modo di zumata automatica non può essere usato con la cassetta universale.

Se sull'indicatore di riproduzione lampeggia "100", vuol dire che l'orientamento della cassetta selezionata è diverso da quello dell'originale. Cambiare l'orientamento dell'originale. Se ciò non è il caso, la copiatrice passa al modo di copiatura manuale e seleziona il modo dello stesso formato quando si preme il tasto di stampa.

Se sull'indicatore di riproduzione lampeggia "60" o "200", il rapporto di riproduzione calcolato tra l'originale e la cassetta selezionata è al di fuori della gamma dal 60% al 200%. Premendo il tasto di stampa si effettua una copia del rapporto lampeggiante.

---

2. Plaats een origineel op de glasplaat.

3. Kies het gewenste formaat kassette met de kassette keuze toets. Het kopieerapparaat berekent automatisch de vergrotings faktor en toont deze op de vergrotingsindikatie.
* De automatische zoom keuze funktie kan niet gebruikt worden met de universeel kassette.

Wanneer "100" knippert op de vergrotings indikatie, betekent dit dat de positie van de gekozen kassette en die van het origineel verschillen. Verander de positie van het origineel. Anders schakelt het kopieerapparaat over op de handmatige kopie, zelfde formaat funktie wanneer de print toets ingedrukt wordt.

Wanneer "60" of "200" knippert op de vergrotings indikatie, ligt de berekende vergotings faktor tussen het origineel en de gekozen kassette buiten het gebied tussen 60% en 200%. Het indrukken van de afdruk toets produceert een kopie met de knipperende faktor.

---

2. Placera ett original på kontaktglaset.

3. Välj önskad kassettstorlek med hjälp av tangenten för val av kassettstorlek. Kopiatorn beräknar automatiskt förstoringsförhållandet och visar detta på indikatorn för återgivningsgraden.
* Funktionen för automatiskt val av förstoring/förminskning kan inte användas med den universella kassetten.

Om "100" blinkar på indikatorn för återgivningsgraden betyder detta att riktningen av den valda kassetten och av originalet är olika. Ändra originalets riktning. Annars kommer kopiatorn att koppla om till funktionen "manuell kopiering" i skala 1:1 när man trycker på starttangenten.

Om "60" eller "200" blinkar på indikatorn föråtergivningsgraden betyder detta att den beräknade återgivningsgraden ligger utanför området 60% -200%. När man trycker på starttangenten får man en kopia med det förhållande som blinkar.

---

٢ ضع أصلا على سطح التلامس الزجاجى .

٣ اختر مقاس الكاسيت المطلوب باستخدام مفتاح اختيار مقاس الكاسيت . سوف تحسب الناسخة نسبة التكبير أوتوماتيكيا وتبينها فى مبين نسبة التكبير .
* لا يمكن استخدام وضع الضبط الاوتوماتيكى للتزويم مع الكاسيت اليونيفرسال .

اذا أومض الرقم " 100 " فى مبين نسبة التكبير ، ذلك يعنى أن الكاسيت الذى اختير واتجاه الاصل مختلفين . قم بتغيير اتجاه الاصل . خلاف ذلك سوف توضع الناسخة على وضع النسخ اليدوى ، ووضع النسخ بنفس المقاس عندما يضغط مفتاح النسخ .

اذا أومض الرقم " 60 " أو " 200 " فى مبين نسبة التكبير ، تكون نسبة التكبير التى تم حسابها بين مقاس الاصل ومقاس الكاسيت خارج المدى من ٦٠ ٪ – ٢٠٠ ٪ . ضغط مفتاح النسخ يعطى نسخة بالنسبة التى تومض .

The relationship of the cassette size to the original size is shown in the following table. Ratios in parentheses blink.

Original size \ Cassette size	A3	B4	A4R	A4	B5R	A5R	Folio
A3	100%	86%	70%	(100%)	61%	(100%)	70%
B4	115%	100%	81%	(100%)	70%	(100%)	81%
A4R	141%	122%	100%	(100%)	86%	70%	100%
A4	(100%)	(100%)	(100%)	100%	(100%)	(100%)	(100%)
B5R	163%	141%	115%	(100%)	100%	81%	115%
A5R	200%	173%	141%	(100%)	122%	100%	141%
Folio	127%	110%	90%	(100%)	77%	64%	100%
Computer form 11" × 15"	106%	91%	75%	(100%)	65%	(100%)	75%

La relation existant entre le format de la cassette et le format de l'original est donnée au tableau. Les valeurs entre parenthèses clignotent.

Format original \ Format cassette	A3	B4	A4R	A4	B5R	A5R	Folio
A3	100%	86%	70%	(100%)	61%	(100%)	70%
B4	115%	100%	81%	(100%)	70%	(100%)	81%
A4R	141%	122%	100%	(100%)	86%	70%	100%
A4	(100%)	(100%)	(100%)	100%	(100%)	(100%)	(100%)
B5R	163%	141%	115%	(100%)	100%	81%	115%
A5R	200%	173%	141%	(100%)	122%	100%	141%
Folio	127%	110%	90%	(100%)	77%	64%	100%
Format aux ordinateurs 11" × 15"	106%	91%	75%	(100%)	65%	(100%)	75%

La relación entre el tamaño del casete y el tamaño del original se muestra en la tabla siguiente. Los factores de multiplicación que están entre paréntesis parpadean.

Tamaño de cassette / Tamaño del original	A3	B4	A4R	A4	B5R	A5R	Folio
A3	100%	86%	70%	(100%)	61%	(100%)	70%
B4	115%	100%	81%	(100%)	70%	(100%)	81%
A4R	141%	122%	100%	(100%)	86%	70%	100%
A4	(100%)	(100%)	(100%)	100%	(100%)	(100%)	(100%)
B5R	163%	141%	115%	(100%)	100%	81%	115%
A5R	200%	173%	141%	(100%)	122%	100%	141%
Folio	127%	110%	90%	(100%)	77%	64%	100%
Papel para computadora 11" x 15"	106%	91%	75%	(100%)	65%	(100%)	75%

Die Beziehung von Kassetten- und Originalformat ist in der folgenden Tabelle dargestellt. Die Faktoren in Klammern blinken.

Kassettenformat / Originalformat	A3	B4	A4R	A4	B5R	A5R	Folio
A3	100%	86%	70%	(100%)	61%	(100%)	70%
B4	115%	100%	81%	(100%)	70%	(100%)	81%
A4R	141%	122%	100%	(100%)	86%	70%	100%
A4	(100%)	(100%)	(100%)	100%	(100%)	(100%)	(100%)
B5R	163%	141%	115%	(100%)	100%	81%	115%
A5R	200%	173%	141%	(100%)	122%	100%	141%
Folio	127%	110%	90%	(100%)	77%	64%	100%
Computerpapier 11" x 15"	106%	91%	75%	(100%)	65%	(100%)	75%

Il rapporto tra il formato della cassetta e quello dell'originale è mostrato nella tabella seguente. I rapporti tra parentesi lampeggiano.

Formato di cassette / Formato di originale	A3	B4	A4R	A4	B5R	A5R	Folio
A3	100%	86%	70%	(100%)	61%	(100%)	70%
B4	115%	100%	81%	(100%)	70%	(100%)	81%
A4R	141%	122%	100%	(100%)	86%	70%	100%
A4	(100%)	(100%)	(100%)	100%	(100%)	(100%)	(100%)
B5R	163%	141%	115%	(100%)	100%	81%	115%
A5R	200%	173%	141%	(100%)	122%	100%	141%
Folio	127%	110%	90%	(100%)	77%	64%	100%
Formato di Computur 11" x 15"	106%	91%	75%	(100%)	65%	(100%)	75%

De verhouding van het kassette formaat tot het formaat van het origineel blijkt uit de volgende tabel. Faktors tussen haakjes (○) knipperen.

Cassette formaat / Origineel formaat	A3	B4	A4R	A4	B5R	A5R	Folio
A3	100%	86%	70%	(100%)	61%	(100%)	70%
B4	115%	100%	81%	(100%)	70%	(100%)	81%
A4R	141%	122%	100%	(100%)	86%	70%	100%
A4	(100%)	(100%)	(100%)	100%	(100%)	(100%)	(100%)
B5R	163%	141%	115%	(100%)	100%	81%	115%
A5R	200%	173%	141%	(100%)	122%	100%	141%
Folio	127%	110%	90%	(100%)	77%	64%	100%
Computer-formaat 11" x 15"	106%	91%	75%	(100%)	65%	(100%)	75%

Förhållandet av kassettstorleken till originalstorleken visas i följande tabell. Förhållanden mellan klamrar blinkar.

Kassettstorlek / Originalstorlek	A3	B4	A4R	A4	B5R	A5R	Folio
A3	100%	86%	70%	(100%)	61%	(100%)	70%
B4	115%	100%	81%	(100%)	70%	(100%)	81%
A4R	141%	122%	100%	(100%)	86%	70%	100%
A4	(100%)	(100%)	(100%)	100%	(100%)	(100%)	(100%)
B5R	163%	141%	115%	(100%)	100%	81%	115%
A5R	200%	173%	141%	(100%)	122%	100%	141%
Folio	127%	110%	90%	(100%)	77%	64%	100%
Printer format 11" x 15"	106%	91%	75%	(100%)	65%	(100%)	75%

العلاقة بين مقاس الكاسيت الى مقاس الاصل مبينة بالجدول التالى • تومض النسب الموضحة بين الاقواس •

مقاس الكاسيت / مقاس الاصل	ايه ٣	بى ٤	ايه ٤ آر	ايه ٤	بى ٥ آر	ايه ٥ آر	فوليو
ايه ٣	٠/٠ ١٠٠	٠/٠ ٨٦	٠/٠ ٧٠	(٠/٠ ١٠٠)	٠/٠ ٦١	(٠/٠ ١٠٠)	٠/٠ ٧٠
بى ٤	٠/٠ ١١٥	٠/٠ ١٠٠	٠/٠ ٨١	(٠/٠ ١٠٠)	٠/٠ ٧٠	(٠/٠ ١٠٠)	٠/٠ ٨٠
ايه ٤ آر	٠/٠ ١٤١	٠/٠ ١٢٢	٠/٠ ١٠٠	(٠/٠ ١٠٠)	٠/٠ ٨٦	٠/٠ ٧٠	٠/٠ ١٠٠
ايه ٤	(٠/٠ ١٠٠)	(٠/٠ ١٠٠)	(٠/٠ ١٠٠)	٠/٠ ١٠٠	(٠/٠ ١٠٠)	(٠/٠ ١٠٠)	(٠/٠ ١٠٠)
بى ٥ آر	٠/٠ ١٦٣	٠/٠ ١٤١	٠/٠ ١١٥	(٠/٠ ١٠٠)	٠/٠ ١٠٠	٠/٠ ٨١	٠/٠ ١١٥
ايه ٥ آر	٠/٠ ٢٠٠	٠/٠ ١٧٣	٠/٠ ١٤١	(٠/٠ ١٠٠)	٠/٠ ١٢٢	٠/٠ ١٠٠	٠/٠ ١٤١
فوليو	٠/٠ ١٢٧	٠/٠ ١١٠	٠/٠ ٩٠	(٠/٠ ١٠٠)	٠/٠ ٧٧	٠/٠ ٦٤	٠/٠ ١٠٠
ورقة الكمبيوتر ١١ x ١٥ بوصة	٠/٠ ١٠٦	٠/٠ ٩١	٠/٠ ٧٥	(٠/٠ ١٠٠)	٠/٠ ٦٥	(٠/٠ ١٠٠)	٠/٠ ٧٥

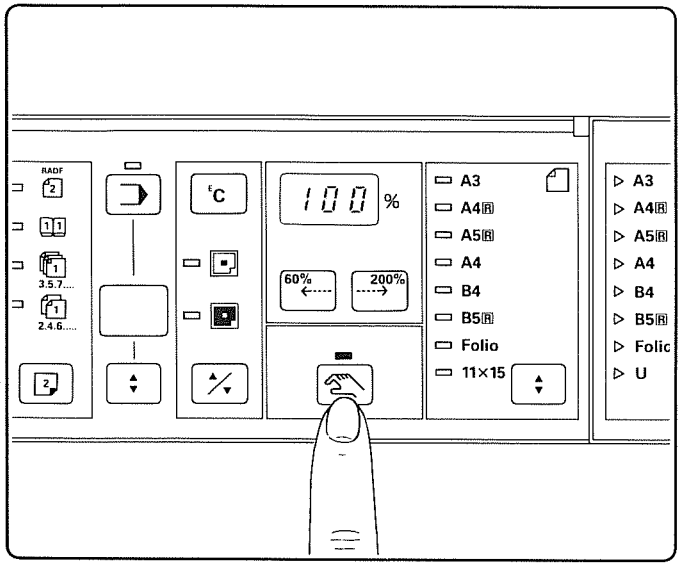

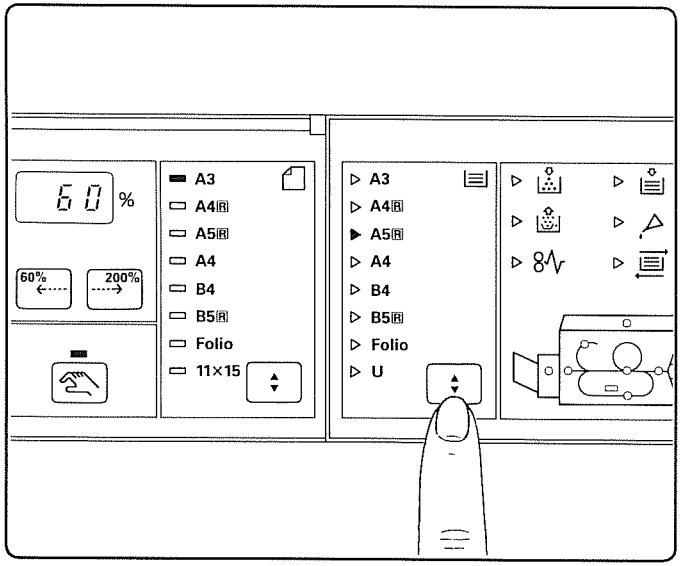

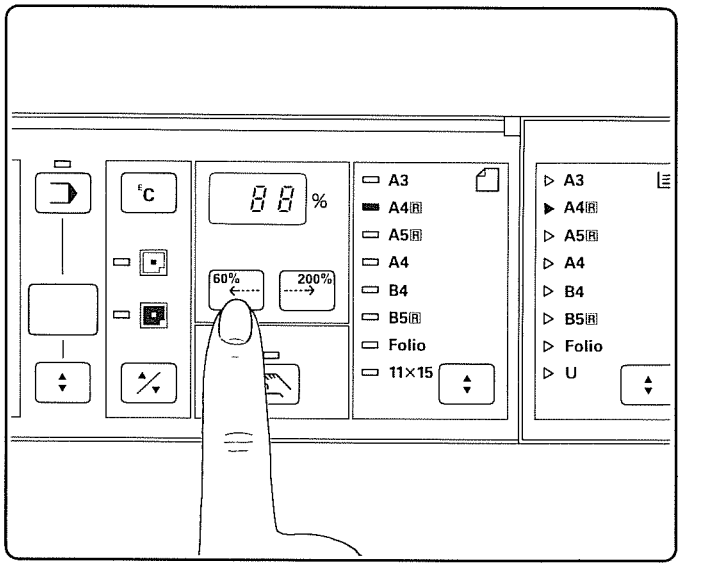

Manual copy mode

- **Same-size copying**

1. Press the manual copy mode key to light the manual copy indicator.
2. Select the desired cassette with the cassette size select key.

- **Enlargement or reduction copying**

1. Press the zoom-up or zoom-down key until the desired magnification ratio is shown. Pressing the zoom-up or zoom-down key causes the copier to enter the manual copy mode.

Mode de copie manuelle

- **Copie même format**

1. Appuyez sur la touche du mode de copie manuelle pour que l'indicateur de copie manuelle s'allume.
2. Sélectionnez la cassette voulue par la touche de sélection de format de cassette.

- **Copie agrandissement ou réduction**

1. Appuyez sur la touche d'accroissement ou de réduction du zoom jusqu'à ce que le taux d'agrandissement voulu apparaisse. Le fait de presser la touche d'accroissement ou de réduction du zoom fait accéder l'appareil au mode de copie manuelle.

Modo de copia manual

- **Copia del mismo tamaño**

1. Presione la tecla del modo de copia manual para encender el indicador de copia manual.
2. Seleccione el casete deseado con la tecla selectora de tamaño de casete.

- **Aumento o reducción de copia**

1. Presione la tecla de zoom de aumento o de zoom de reducción hasta que se muestre el factor de multiplicación deseado. Al presionar la tecla de zoom de aumento o la de zoom de reducción, la copiadora entra en el modo de copia manual.

Manueller Kopiermodus

• Grössengleiches Kopieren

1. Die Wahltaste für manuellen Kopiermodus drücken, um die Anzeige für manuellen Modus zum Aufleuchten zu bringen.

2. Die gewünschte Kassette mit der Kassettenformat-Wahltaste wählen.

• Vergrösserungs- und Verkleinerungskopieren

1. Die Auf- oder Abwärts-Zoomtaste drücken, bis der gewünschte Wiedergabefaktor angezeigt wird. Das Drücken der Zoomtasten schaltet den Kopierer auf den manuellen Kopiermodus.

Modo di copiatura manuale

• Copiatura dello stesso formato

1. Premere il tasto di modo di copiatura manuale per far accendere l'indicatore di copiatura manuale.

2. Selezionare la cassetta desiderata col tasto di selezione formato cassetta.

• Copiatura di ingrandimento o riduzione

1. Premere il tasto di zumata in su o in giù finché appare il rapporto di riproduzione desiderato. Quando si preme il tasto di zumata in su o in giù la copiatrice si dispone nel modo di copiatura manuale.

Handmatige kopieer funktie

• Kopiëren op gelijk formaat

1. Druk de handmatige kopieer funktie keuzetoets in waarna de handmatige kopieerfunktie indikatie oplicht.

2. Kies de gewenste kassette met de kassette formaat keuzetoets.

• Vergrotend of verkleinend kopiëren

1. Druk de zoom-op of zoom-neer toets in tot de gewenste vergrotingsfaktor verschijnt. Het drukken op de zoom-op of op de zoom-neer toets zorgt ervoor, dat het kopieerapparaat in de handmatige kopieerfunktie komt.

Funktion för manuell kopiering

• Kopiering i skala 1:1

1. Tryck på tangenten för val av manuell kopiering. Indikatorn för manuell kopiering kommer att lysa.

2. Välj önskad kassett med tangenten för val av kassettstorlek.

Kopiering i kombination med förstoring eller förminskning

1. Tryck på förstorings- eller förminskningstangenten tills önskad återgivningsgrad visas. Genom att trycka på förstorings- eller förminskningstangenten startar kopiatorn funktionen för manuell kopiering.

• النسخ بالتكبير أو التصغير

١ اضغط مفتاح زيادة التزويم أو تقليل التزويم الى أن تبين نسبة التكبير المطلوبة • ضغط مفتاح زيادة التزويم أو تقليل التزويم يجعل الناسخة تدخل وضع النسخ اليدوى .

٢ اختر الكاسيت المطلوب باستخدام مفتاح اختيار مقاس الكاسيت .

وضع النسخ اليدوى

• النسخ بنفس المقاس

١ اضغط مفتاح وضع النسخ اليدوى لاضاءة مبين النسخ اليدوى .

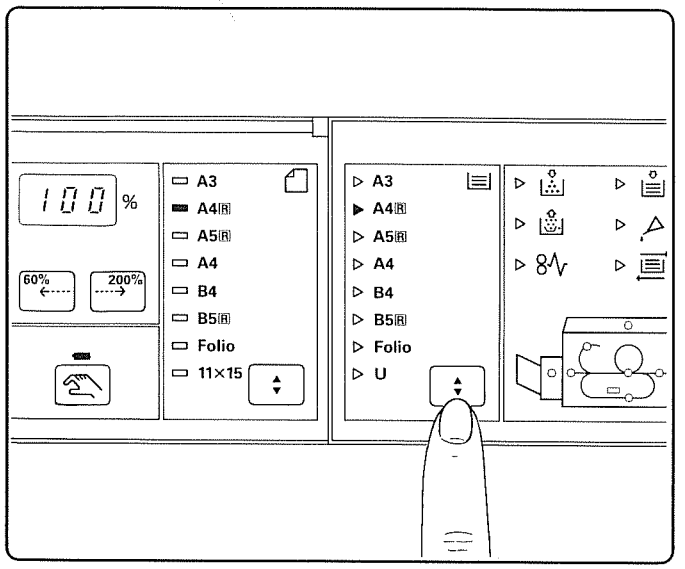

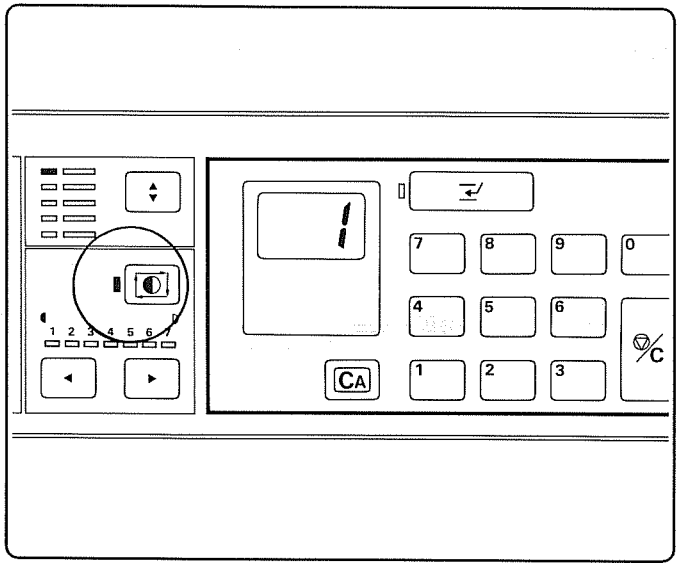

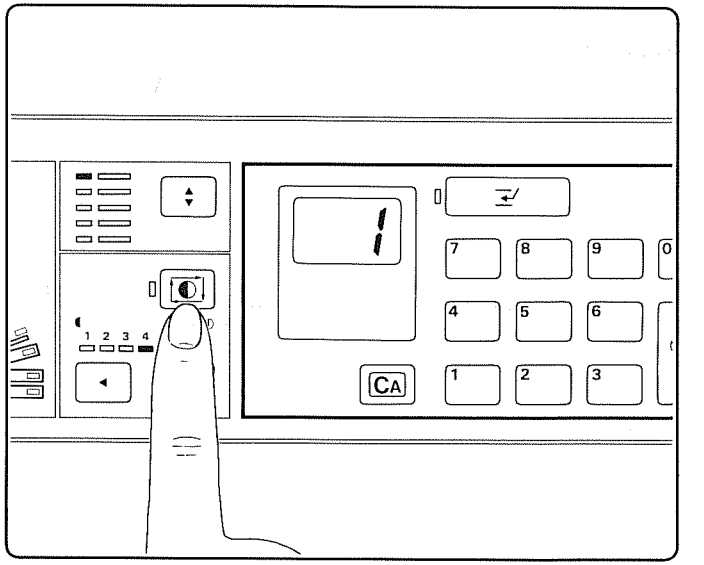

2. Select the desired cassette with the cassette size select key. If the cassette size is not selected, the copier selects the cassette in the lower slot.

Adjusting exposure

Copy exposure can be adjusted in either the automatic or the manual exposure control modes.

- **Auto exposure control (default)**
  Check that the auto exposure indicator is lit. Copy exposure will be automatically adjusted according to the darkness of the original.

- **Manual exposure control**

1. Press the auto exposure key to turn off the auto exposure indicator.

---

2. Choisissez la cassette voulue par la touche de sélection du format de cassette. Si le format de cassette n'a pas été défini, l'appareil choisit la cassette qui se trouve dans la rainure inférieure.

Réglage d'exposition

L'exposition de la copie peut être réglée soit par le mode automatique, soit par le mode manuel.

- **Commande d'exposition automatique (implicite)**
  Vérifiez si l'indicateur d'exposition automatique est allumé. L'exposition de la copie sera automatiquement ajustée par rapport à la noirceur de l'original.

- **Contrôle d'exposition manuelle**

1. Appuyez sur la touche d'exposition automatique pour que l'indicateur d'exposition manuelle s'éteigne.

---

2. Seleccione el casete deseado con la tecla selectora de tamaño de casete. Si no se selecciona el tamaño de casete, la copiadora selecciona el casete de la ranura inferior.

Ajuste de exposición

La exposición de la copia puede ajustarse en los modos de control de exposición automática o manual.

- **Control de exposición automática (ajuste inicial)**
  Revise si el indicador de exposición automática está encendido. La exposición de la copia se ajustará automáticamente según el grado de oscuridad del original.

- **Control de exposición manual**

1. Presione la tecla de exposición automática para que se apague el indicador de exposición automática.

2. Die gewünschte Kassette mit der Kassettenformat-Wahltaste wählen.
Falls das Kassettenformat nicht gewählt wird, wählt der Kopierer die Kassette im unteren Schlitz an.

Belichtungseinstellung
Die Belichtung kann sowohl automatisch als auch manuell eingestellt werden.

- **Automatische Belichtungseinstellung (Default)**
Prüfen, ob die autom. Belichtungsanzeige leuchtet. Die Belichtung wird automatisch der Helligkeit des Originals entsprechend eingestellt.

Manuelle Belichtungseinstellung

1. Die autom. Belichtungstaste drücken, um die automatischen Belichtungsanzeige auszuschalten.

---

2. Selezionare la cassetta desiderata col tasto di selezione formato cassetta. Se non si seleziona la cassetta, la copiatrice seleziona la cassetta dell'apertura inferiore.

Regolazione dell'esposizione
L'esposizione di copiatura può essere regolata nel modo di controllo automatico o manuale dell'esposizione.

- **Controllo automatico dell'esposizione (opzione del sistema)**
Accertarsi che l'indicatore di esposizione automatica sia acceso. L'esposizione di copiatura si regola automaticamente secondo la tonalità dell'originale.

Controllo manuale dell'esposizione

1. Premere il tasto di esposizione automatica per spegnere l'indicatore di esposizione automatica.

---

2. Kies de gewenste kassette met de kassette formaat keuzetoets. Indien het kassette formaat niet wordt gekozen, zal het apparaat de kassette in de onderste gleuf kiezen.

Het instellen van de belichting
De belichting van de kopie kan worden ingesteld op de automatische of op de handmatige belichtingsfunktie.

- **Automatische belichtingsinstelling (standaard)**
Controleer of de automatische belichtings indikatie verlicht is. De belichting van de kopie zal automatisch ingesteld worden naar gelang de helderheid van het origineel.

Handmatige belichtingsinstelling

1. Druk op de automatische belichtings toets om de automatische belichtings indikatie af te zetten

---

2. Välj önskad kassett med hjälp av tangenten för val av cassettstorlek. Om kassettstorleken inte väljs, väljer kopiatorn kassetten i nedre öppningen.

Inställning av exponering
Kopians exponering kan inställas antingen i funktionen för automatisk eller i funktionen för manuell exponering.

- **Kontroll av automatisk inställning (fel)**
Kontrollera om signalen för automatisk exponering lyser. I detta fall kommer kopieringen automatiskt att inställas i överensstämmelse med hur mörkt originalet är.

Kontroll för manuell exponering

1. Tryck på tangenten för automatisk exponering för att koppla ur signalen för automatisk exponering.

---

٢ اختر الكاسيت المطلوب باستخدام مفتاح اختيار مقاس الكاسيت .
اذا لم يتم اختيار مقاس الكاسيت ، سوف تقوم الناسخة باختيار الكاسيت الموجود فى الفتحة السفلية .

ضبط التعريض
يمكن ضبط تعريض النسخ بوضع الضبط الاوتوماتيكى للتعريض أو الضبط اليدوى للتعريض .

- **الضبط الاوتوماتيكى للتعريض (القيمة الفرضية)**
تأكد أن مبين الضبط الاوتوماتيكى للتعريض مضيئا . سوف تضبط تعريض النسخ أوتوماتيكيا تبعا لدرجة كثافة الاصل .

- **الضبط اليدوى للتعريض**
١ اضغط مفتاح التعريض الاوتوماتيكى لاطفاء مبين التعريض الاوتوماتيكى .

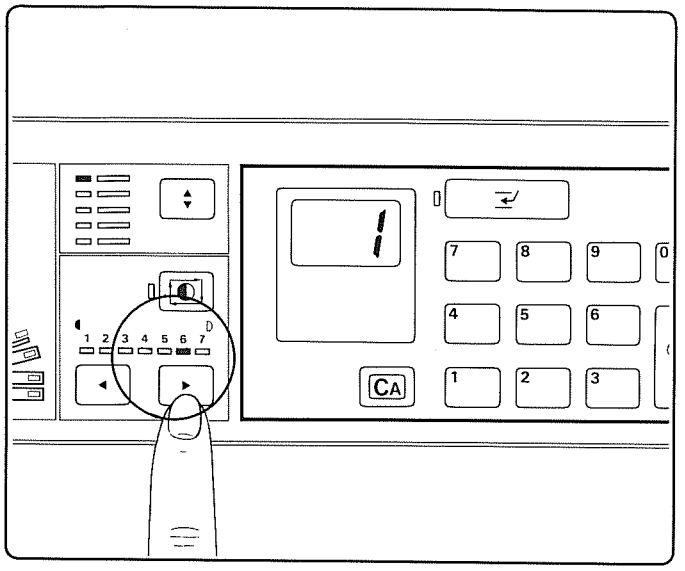

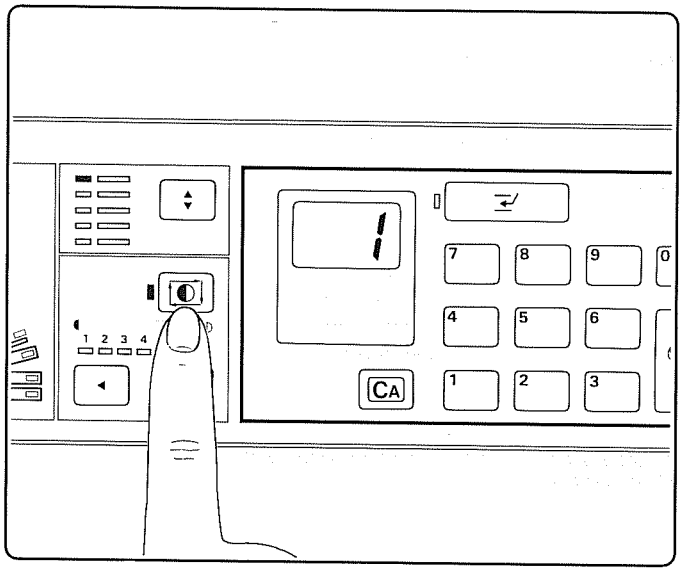

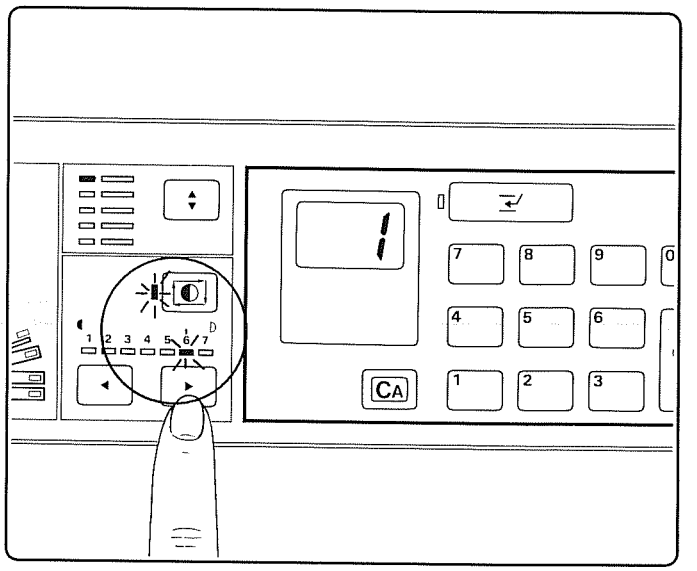

2. Press the exposure keys to light the desired exposure indicator LED. Increasing the setting makes the copy lighter; decreasing the setting makes it darker.

- **Auto exposure mode fine adjustment (AE user adjustment)**
  The copy density in auto exposure mode can be fine-adjusted by the user if necessary.

1. Hold the auto exposure key down for 5 seconds.

2. Check that the exposure and auto exposure indicators blink. Use the exposure keys to adjust the density – the greater the setting, the lighter the copy.

3. Press the auto exposure key again to exit.

---

2. Appuyez sur les touches d'exposition pour que la DEL d'indication d'exposition désirée s'allume. Si l'on hausse le réglage, la copie devient plus claire; en diminuant, elle devient plus sombre.

- **Réglage fine en mode d'exposition automatique (AE réglage de l'utilisateur).**
  La densité de la copie dans la mode d'exposition automatique peut être réglée fine par l'utilisateur si nécessaire.

1. Pressez sur la touche exposition automatique pendant 5 secondes.

2. Contrôlez que l'indicateur de l'exposition et celui de l'exposition automatique clignotent. Utilisez les touches d'exposition pour régler la densité. Le plus haut réglage produit la copie la plus claire.

3. Pressez encore la touche d'exposition automatique pour finir.

---

2. Presione las teclas de exposición para encender el LED indicador de exposición deseado. Al aumentar la fijación la copia queda más clara. Al disminuir la fijación, la copia queda más oscura.

- **Ajuste fino del modo de exposición automática (ajuste de exposición automática del usuario)**
  Si fuese necesario, el usuario puede efectuar el ajuste fino de la densidad de copia en el modo de exposición automática.

1. Mantenga presionada la tecla de exposición automática durante 5 segundos.

2. Revise si parpadean los indicadores de exposición normal y exposición automática. Utilice las teclas de exposición para ajustar la densidad -cuando mayor sea la fijación más clara será la copia.

3. Presione de nuevo la tecla de exposición automática para salir de este modo.

2. Die Belichtungstasten drücken, um die gewünschte LED der Belichtungsanzeige zum Aufleuchten zu bringen. Das Erhöhen der Einstellung macht die Kopie heller, das Verringern macht sie dunkler.

• Benützereinstellung der automat. Belichtung (Feineinstellung)
Die Kopieintensität für die automatische Belichtung kann durch den Benützer nötigenfalls fein eingestellt werden.

1. Die autom. Belichtungstaste für 5 Sekunden drücken.

2. Überprüfen, ob die Belichtungs- und automatische Belichtungsanzeige blinken. Mittels Belichtungstasten die Intensität einstellen–je grösser die Einstellung desto heller die Kopie.

3. Die autom. Belichtungstaste nochmals drücken um die Einstellung zu beenden.

---

2. Premere i tasti di esposizione per far accendere l'indicatore di esposizione desiderato. Aumentando la regolazione si rende la copia più chiara; riducendola la si rende più scura.

• Regolazione fine del modo d'esposizione automatica (regolazione AE dell'utente)

La densità delle copie nel modo d'esposizione automatica può essere regolata finemente dall'utente come desiderato.

1. Mantenere premuto il tasto di esposizione automatica per 5 secondi.

2. Controllare che gli indicatori di esposizione e di esposizione automatica lampeggino. Usare i tasti di esposizione per regolare la densità: quanto maggiore è la regolazione, tanto più chiara è la copia.

3. Premere di nuovo il tasto di esposizione automatica disattivare questo modo.

---

2. Druk op de belichtingstoetsen om de gewenste belichtings indikatie te doen oplichten. Het vergroten van de belichting zorgt voor een lichtere kopie; het verkleinen zorgt voor een minder lichte kopie.

• Automatische belichtingsfunktie fijnafstemming (instelling door de gebruiker)
Indien noodzakelijk kan de zwarting van de kopie in de automatische belichtingsfunktie fijner worden afgesteld door de gebruiker.

1. Houd de automatische belichtingstoets 5 seconden ingedrukt.

2. Controleer of de belichtings en automatische belichtingsindikaties knipperen. Gebruik de belichtingstoetsen om de zwarting in te stellen–hoe hoger de instelling, hoe lichter de kopie.

3. Druk weer op de automatische belichtingstoets om het instellen te beeindigen.

---

2. Tryck på tangenterna för inställning av exponering för att tända LED som tillhör önskad exponering. Genom att öka inställningen blir kopian ljusare; genom att minska den blir kopian mörkare.

• Funktionen "fininställning av automatisk exponering" (AE användarinställning)
Kopians densitet i funktionen automatisk exponering kan fininställas av användaren om det behövs.

1. Tryck in tangenten för automatisk exponering i 5 sekunder.

2. Kontrollera om exponeringsskalan och signalen för automatisk exponering blinkar. Använd tangenterna för inställning av exponering för attställa in densiteten – ju större inställningen är, desto ljusare kopian.

3. Tryck på tangenten för automatisk exponering för att lämna denna funktion.

• الضبط الدقيق لوضع التعريض الاوتوماتيكى (ضبط التعريض أوتوماتيكيا بمستخدم الناسخة)
كثافة النسخة فى وضع التعريض الاوتوماتيكى يمكن ضبطها بدقة بواسطة مستخدم الناسخة اذا كان ذلك ضروريا .

١ اضغط مفتاح التعريض الاوتوماتيكى واحتفظ به مضغوطا لمدة ٥ ثوانى .

٢ اضغط مفاتيح التعريض لاضاءة مبين التعريض المطلوب . زيادة الضبط تجعل النسخة أكثر اشراقا أما تقليل الضبط فيجعل النسخة داكنة أكثر

٢ تأكد أن مبينات التعريض والتعريض الاوتوماتيكى تومض .
استخدم مفاتيح التعريض لضبط الكثافة ـــ كلما كان الضبط كبيرا ، كلما كانت النسخة أقل كثافة .

٣ اضغط مفتاح التعريض الاوتوماتيكى لالغاءه .

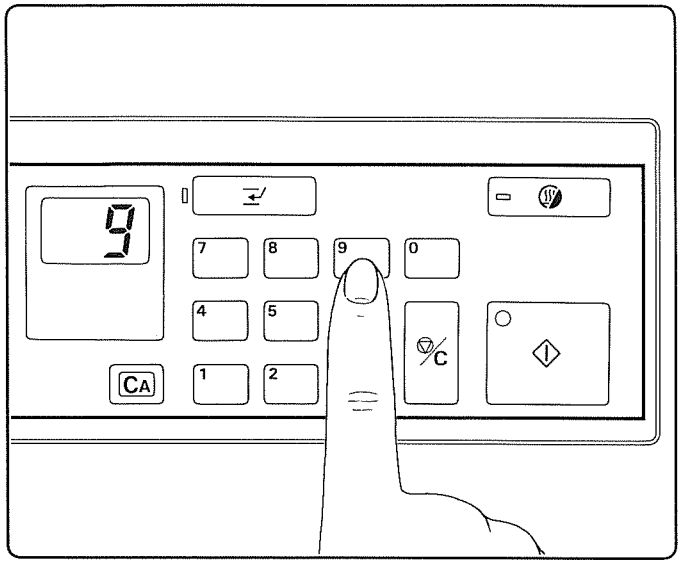

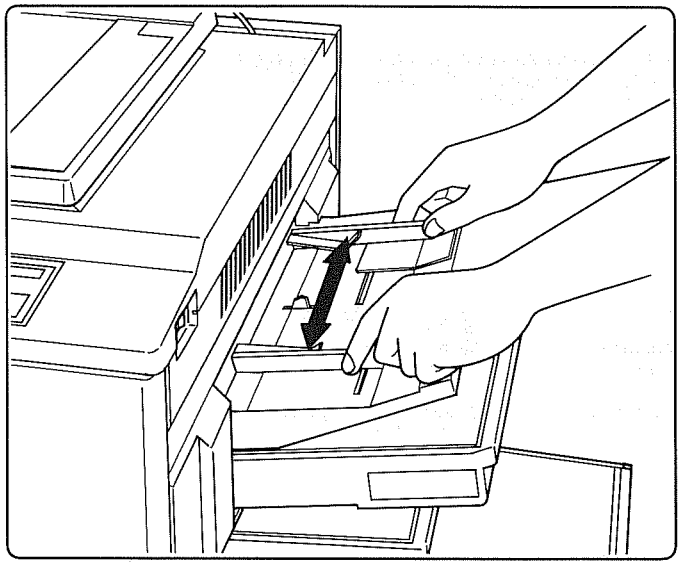

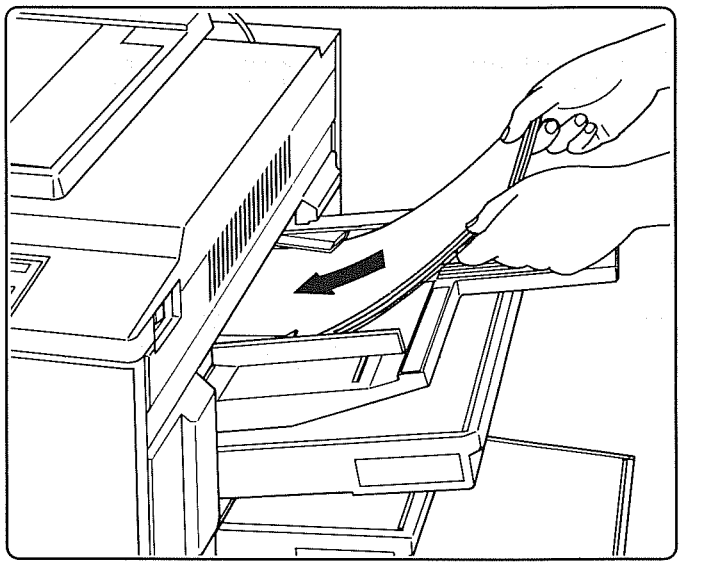

Setting the number of copies

Set the number of copies to be made (up to 99) with the numeric keys.

- In the duplex copy mode, a maximum of 50 copies can be made.
- In the overlay copy mode, a maximum of 30 copies can be made.
- To change the setting, press the stop/clear key and key in the new setting.

Bypass feed mode

Paper can be fed via the bypass table as well as from the cassettes. Up to 50 sheets of paper can be placed on it at a time.

1. Adjust the insertion guides to the size of the paper to be used.
2. Insert the paper along the insertion guide until it stops. The paper size is shown on the cassette size indicator.

Réglage du nombre de copies

Réglez le nombre de copies à effectuer (jusqu'à 99) par les touches numériques.

- Dans la mode recto/verso, le nombre maximum de copies est 50.
- Dans la mode de surimpression le nombre maximum de copies est 30.
- On peut modifier le réglage par pression de la touche arrêt/annulation et entrer le nouveau réglage.

Mode d'alimentation multifeuille

Le papier peut être amené par l'intermédiaire du plateau multifeuille ou par celui de cassettes. On peut y placer jusqu'à un maximum de 50 feuilles.

1. Réglez les guides d'insertion au format du papier que l'on utilisera.
2. Introduisez le papier le long des guides jusqu'à l'arrêt. Le format du papier est donné à l'indicateur de format de cassette.

Fijación del número de copias

Fije el número de copias que va a hacer (un máximo de 99) con las teclas numéricas.

- En el modo de copia doble podrá hacer un máximo de 50 copias.
- En el modo de copia con sobreposición podrá hacer un máximo de 30 copias.
- Para cambiar la fijación, presione la tecla de parada/cancelación e introduzca la nueva fijación con las teclas.

Modo de alimentación en derivación

El papel puede alimentarse a través de los casetes y también a través de la mesa de derivación. Hasta 50 hojas pueden colocarse en ella de una vez.

1. Ajuste las guías de inserción al tamaño del papel que va a utilizar.
2. Inserte el papel a lo largo de las guías de inserción hasta que se pare. El tamaño del papel se muestra en el indicador de tamaño de casetes.

Einstellen der Kopienzahl
Die herzustellenden Kopienzahl (bis zu 99) mit den numerischen Tasten einstellen.
- Im zweiseitigen Kopiermodus können maximal 50 Kopien gemacht werden.
- Im Überlagerungskopiermodus können maximal 30 Kopien gemacht werden.
- Um die Einstellung zu ändern, die Stop/Lösch-Taste drücken, und die neue Zahl eingeben.

Einzelblattanlage
Das Papier kann sowohl über den Einzelblattanlagetisch zugeführt, als auch von den Kassetten eingezogen werden. Bis zu 50 Blatt können auf einmal auf dem Anlagetisch angelegt werden.

1. Die Führungen dem Papierformat entsprechend einstellen.
2. Das Papier den Führungen entlagn einschieben, bis es stoppt. Das Format wird auf der Kassettenformatanzeige angezeigt.

Regolazione del numero di copie
Regolare il numero di copie (fino a 99) con la tastiera numerica.
- Nel modo di copiatura in duplice si può fare un massimo di 50 copie.
- Nel modo di copiatura di sovrapposizione si può fare un massimo di 30 copie.
- Per cambiare la regolazione, premere il tasto di arresto/cancellazione e impostare la nuova regolazione.

Modo d'alimentazione bypass
La carta può essere alimentata, oltre che dalle cassette, dalla tavola di bypass. Su di essa si può mettere un massimo di 50 fogli alla volta.

1. Regolare le guide di inserimento secondo il formato della carta usata.
2. Inserire la carta lungo le guide di inserimento finché si arresta. Il formato della carta è mostrato dall'indicatore di formato cassetta.

Het instellen van het aantal kopieën.
Stel het aantal kopieën wat gemaakt moet worden (tot 99) in met de numerieke toetsen.
- In de duplex kopieerfunktie kunnen maximaal 50 kopieën worden gemaakt.
- In de instelling voor op elkaar kopiëren kunnen maximaal 30 kopieën worden gemaakt.
- Verander de instelling door het indrukken van de stop/wis toets en het intoetsen van de nieuwe instelling.

Tafelinvoer funktie
Het papier kan zowel via de invoertafel worden ingevoerd als uit de kassettes. Per keer kunnen 50 vellen papier erop gelegd worden.

1. Stel de invoergeleiders in op het formaat van het te gebruiken papier.
2. Voer het papier in langs de invoergeleider tot het niet verder gaat. Het formaat van het papier wordt aangegeven op de kassette formaat indikatie.

Inställning av kopieantalet
Ställ in antalet kopior som skall göras (max. 99) med hjälp av de numeriska tangenterna.
- I funktionen för dubbelsidig kopiering kan maximalt 50 kopior göras.
- I funktionen för överskrivningskopiering kan maximalt 30 kopior göras.
- För att byta inställningen, tryck på stopp-/nollställningstangenten och och tryck tills den nya inställningen har nåtts.

Funktionen för matning med snabbkassett
Man kan mata in papper både via handmatningsmagasinet och via kassetterna. Maximalt 50 ark kan placeras på det samtidigt.

1. Ställ in skjutledarna enligt det använda papperets storlek.
2. Skjut in papperet utför skjutledarna tills det stannar. Pappersstorleken visas på indikatorn för kassettstorlek.

ضبط عدد النسخ
- اضبط عدد النسخ المطلوبة (حتى ٩٩ نسخة) باستخدام المفاتيح الرقمية .
- فى وضع النسخ المزدوج ، أكثر عدد من النسخ يمكن نسخه هو ٥٠ نسخة .
- فى وضع النسخ المدمج ، أكثر عدد من النسخ يمكن نسخه هو ٣٠ نسخة .
- لتغيير الضبط، اضغط مفتاح الايقاف/الالغاء ومفتاح الضبط الجديد .

وضع التلقيم بالامرار الجانبى
يمكن تلقيم الورق عن طريق طاولة الامرار الجانبى وكذلك من الكاسيتات .
يمكن وضع عدد من الورق يصل الى ٥٠ فرخا على طاولة الامرار الجانبى فى كل مرة .

١ اضبط أدلة الادخال الى مقاس الورق المراد استخدامه .

٢ ادخل الورق بمحاذاة الدليل الى أن يتوقف . يبين مقاس الورق فى مبين مقاس الكاسيت .

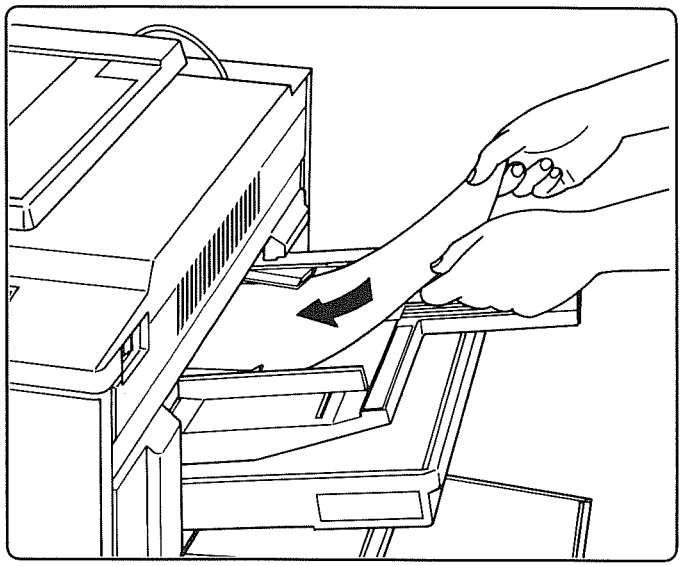

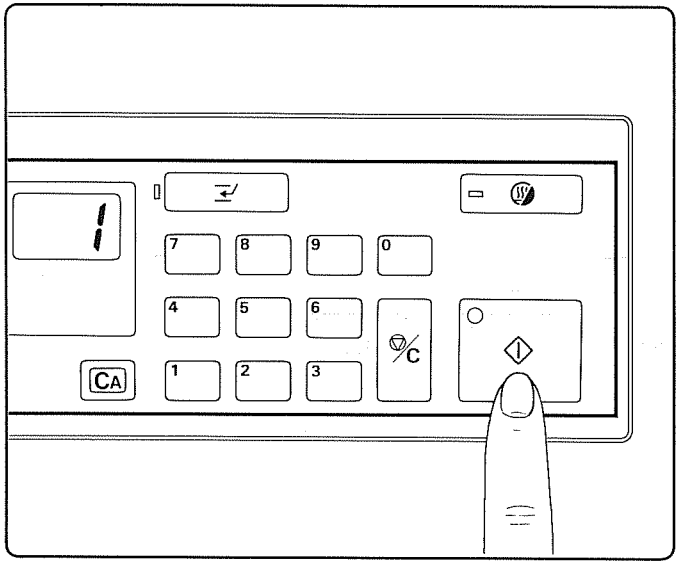

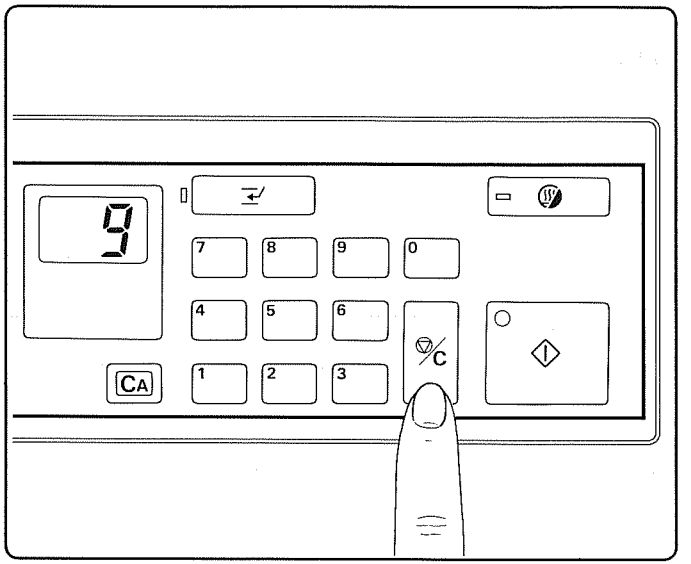

Precautions:
- To copy on special paper such as OHP films, tracing paper and labels, insert them one by one.
- Do not use sheets of different size at the same time.
- Always insert sheets straight; otherwise a paper jam might occur.

3. Press the print key to start copying.
When making multiple copies, the copy counter increments as each copy is made. Press the print key to show the preset number of copies to be made on the copy counter.

To stop multiple copying midway, press the stop/clear key. Copying stops and the preset number of copies to be made is shown on the copy counter. Press the stop/clear key again, and the copy counter reads 1 while the other settings are kept intact.

Précautions:
- Lorsqu'il s'agit de copier sur papier spécial comme du film, du papier à calquer ou des étiquettes, il faut les introduire une à une.
- Ne pas utiliser des feuilles aux dimensions différentes.
- Toujours mettre les feuilles bien droit, au risque d'avoir des bouchons.

3. Tapez la touche copie pour commencer à copier
Lorsque l'on effectue de nombreuses copies, le compteur s'élève à chaque fois. Tapez la touche copie afin de voir au compteur le nombre de copies préréglées à excécuter.

Appuyez sur la touche arrêt/annulation si vous désirez arrêter la copie multiple à mi-chemin.
Le copiage s'arrête et le nombre de copies préréglées apparaît au compteur. Tapez de nouveau la touche d'arrêt/annulation et au compteur on voit "1" alors que les autres réglages sont maintenus.

Precauciones:
- Para hacer copias en papeles especiales, como por ejemplo películas OHP, papel cebolla o etiquetas, inserte el papel de copia uno a uno.
- No utilice al mismo tiempo hojas de diferente tamaño.
- Inserte siempre las hojas derechas. De lo contrario, el papel podría atascarse.

3. Presione la tecla de impresión para iniciar la copia.
Cuando haga copias múltiples, la indicación del contador de copias aumenta cada vez que se hace una copia. Presione la tecla de impresión para mostrar en el contador de copias el número de copias preajustado que va a efectuarse.

Para parar en el medio la copia múltiple, presione la tecla de parada/cancelación. La copia se para y se muestra en el contador de copias el número de copias preajustado que va a efectuarse. Presione de nuevo la tecla de parada/cancelación y el contador de copias mostrará 1 mientras que las demás fijaciones se mantendrán intactas.

Achtung:
- Um auf Spezialpapier, wie z.B. OHP-Folien, Transparentpapier und Etiketten zu kopieren, sind diese Blatt um Blatt anzulegen.
- Niemals Blätter verschiedenen Formats gleichzeitig anlegen.
- Die Blätter immer gerade einführen, da sonst ein Papierstau entstehen kann.

3. Die Kopiertaste drücken, um das Kopieren zu starten. Wenn Mehrfachkopien gemacht werden, addiert der Kopienzähler jede fertige Kopie. Die Kopiertaste drücken, um die voreingestellte Kopienzahl auf dem Zähler zur Anzeige zu bringen.

Um einen Mehrfachkopiervorgang mittendrin zu stoppen, die Stop/Lösch-Taste drücken.
Das Kopieren stoppt und die voreingestellt Kopienzahl wird auf dem Kopienzähler angezeigt. Die Stop/Lösch-Taste nochmals drücken, und der Zähler zeigt 1 an, während die anderen Einstellungen erhalten bleiben.

Precauzioni:
- Per copiare su carta speciale, come le diapositive, la carta da lucidi e le etichette, inserirle una alla volta.
- Non usare fogli di formato diverso allo stesso tempo.
- Inserire sempre i fogli diritti, perché altrimenti la carta potrebbe incepparsi.

3. Premere il tasto di stampa per cominciare la copiatura. Effettuando copie multiple, il numero del contacopie aumenta con l'esecuzione di ogni copia. Premere il tasto di stampa per vedere sul contacopie il numero preselezionato di copie da fare.

Per interrompere la copiatura multipla, premere il tasto di arresto/cancellazione.
La copiatura si arresta e il numero preselezionato di copie da fare viene mostrato sul contacopie. Premere di nuovo il tasto di arresto/cancellazione: il contacopie mostra "1" e le altre regolazioni rimangono intatte.

Voorzorgsmaatregelen:
- Voer speciaal papier zoals OHP film, kalkeerpapier en labels één voor één in.
- Gebruik geen vellen van verschillend formaat tegelijk.
- Voer de vellen altijd recht in; anders zou er een papierstoring kunnen optreden.

3. Druk op de afdruk toets om met het kopiëren te beginnen. Indien U meerdere afdrukken na elkaar maakt van het zelfde origineel, zal de kopie teller verspringen na elke gemaakte kopie. Druk op de afdruk toets om het vooraf ingestelde aantal kopieën op de kopie teller te laten zien.

Druk op de stop/wis toets om het maken van meer kopieën van hetzelfde origineel te stoppen. Het kopiëren stopt en het ingestelde aantal kopieën is te zien op de kopie teller. Druk nogmaals de stop/wis toets in en de kopie teller geeft 1 aan terwijl de andere instellingen intact blijven.

OBS:
- Vid kopiering på speciellt papper såsom OHP-filmer, kalkerpapper och etiketter bör dessa skjutas in ett efter ett.
- Använd inga ark av olika storlek samtidigt.
- Skjut alltid in arken rakt; i annat fall kan en pappers stockning uppträda.

3. Tryck på starttangenten för att börja kopieringen. När du gör flera kopior (av samma original) kommer kopieräkneverket att ange antalet efter varje kopia som är gjord. Tryck på starttangenten för att visa det förinställda antalet kopior som skall göras på kopieräkneverket.

Föratt avbryta funktionen för flera kopior halvvägs, tryck på stopp-/nollställningstangenten. Kopieringen avbryts och det förinställda antalet kopior som skall göras visas på kopieräkneverket. Tryck på stopp-/nollställnings-tangenten igen och kopieräkneverket anger 1 medan de övriga inställningarna förblir oförändrade.

احتياطات :
- للنسخ على ورق خاص مثل أفلام أجهزة العرض فوق الرأس، ورق الاستشفاف والبطاقات ، أدخلها واحدة تلو الاخرى .
- لا تستخدم أوراق بأحجام مختلفة فى نفس الوقت .
- دائما ادخل الاوراق باستقامة ، خلاف ذلك سوف يحدث تعثر للورق .

٣ اضغط مفتاح النسخ لبدء النسخ .
فى حالة النسخ المتكرر ، سوف تزداد قراءة العداد بكل نسخة يتم نسخها . اضغط مفتاح النسخ لاظهار عدد النسخ الذى تم ضبطه فى عداد النسخ .

لايقاف النسخ المتكرر قبل أن يتم ، اضغط مفتاح الايقاف/الالغاء . يتوقف النسخ ويبين عدد النسخ الذى تم نسخه فى عداد النسخ . اضغط مفتاح الايقاف/الالغاء مرة أخرى ، سوف تعود قراءة العداد الى ١ بينما تظل جميع أوضاع الضبط الاخرى كما هى .

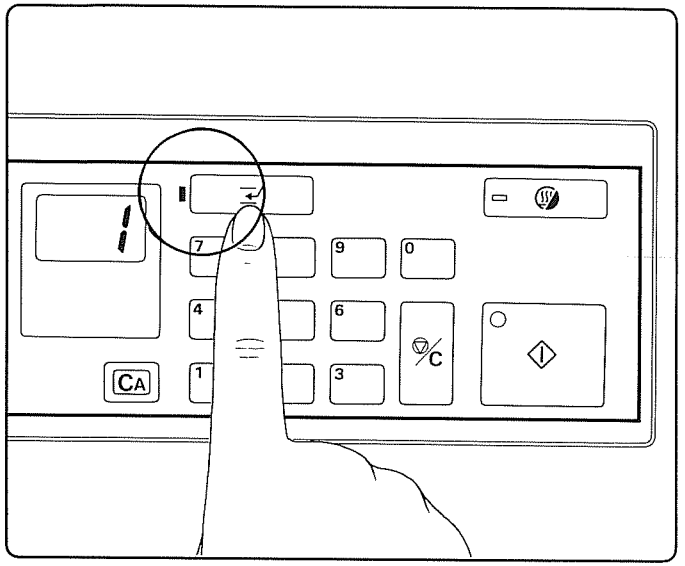

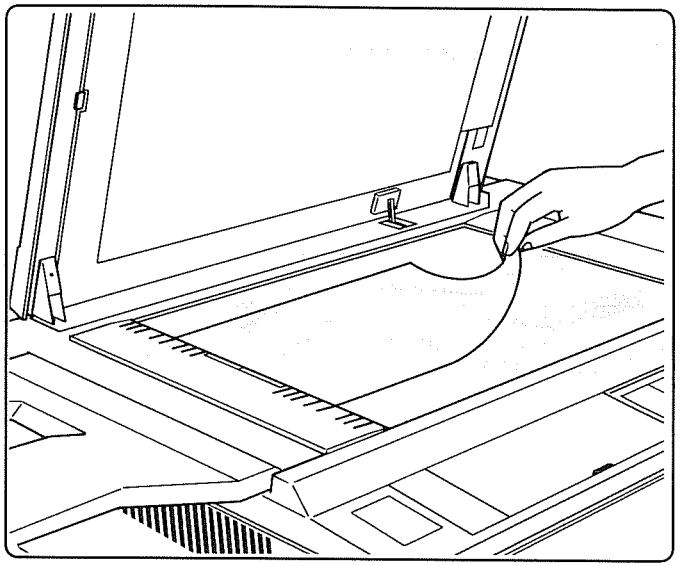

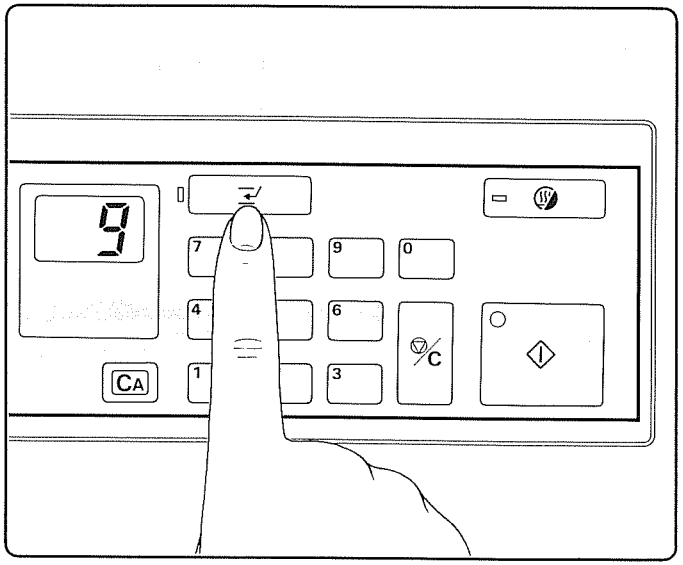

Interrupt copying
To copy a different original midway through multiple copying, press the interrupt key. The interrupt indicator lights and copying stops; the copier is now in the initial mode.

1. Place a new original. Key in the number of copies to be produced and any other desired settings.
2. Press the print key.
3. When the interrupt copying is completed, replace the original with the previous one and press the interrupt key again. All the settings just before the interrupt copying was started are restored.

Interruption de copiage
Si l'on désire copier un autre original en cours de multicopie, il faudra taper la touche d'interruption. L'indicateur d'interruption s'allume et le copiage s'arrête; l'appareil est alors au mode initial.

1. Placez le nouvel original. Entrez le nombre de copies voulues ou tout autre réglage.
2. Appuyez sur la touche copie
3. Une fois l'interruption de copiage terminée, remettre l'original et retapez la touche d'interruption. Tous les réglages qui avaient été faits auparavant sont rétablis.

Interrupción de la copia
Para copiar un original diferente en medio de la copia múltiple, presione la tecla de interrupción. El indicador de interrupción se enciende y la copia se para. La copiadora está ahora en el modo inicial.

1. Ponga un nuevo original. Fije con las teclas en número de copias que desea hacer y haga cualquier otro ajuste deseado.
2. Presione la tecla de impresión.
3. Una vez finalizada la interrupción de la copia, reemplace el original por el original anterior y presione otra vez la tecla de interrupción. Todos los ajustes vigentes en el momento de iniciarse la interrupción de la copia se repondrán.

Zwischendurchkopieren

Um während eines Mehrfachkopiervorgangs zwischendurch ein anderes Original zu kopieren, die Unterbrechtaste drücken. Die Unterbrechanzeige leuchtet auf und das Kopieren stoppt. Der Kopierer ist jetzt im Anfangsmodus.

1. Ein Original auflegen. Die herzustellende Kopienzahl eingeben und die anderen gewünschte Einstellungen vornehmen.
2. Die Kopiertaste drücken.
3. Wenn das Zwischendurchkopieren beendet ist, wieder das vorherige Original auflegen und die Unterbrechtaste nochmals drücken. Alle Einstellungen sind wieder aktiv, wie vor dem Zwischendurchkopieren.

Copiatura d'interruzione

Per copiare un originale diverso durante una copiatura multipla, premere il tasto di interruzione. L'indicatore di interruzione si accende e la copiatura si arresta: la copiatrice si trova ora nel modo iniziale.

1. Sistemare un nuovo originale. Impostare il numero di copie e qualsiasi altra regolazione desiderata.
2. Premere il tasto di stampa.
3. Al completamento della copiatura d'interruzione, sostituire l'originale con quello precedente e premere di nuovo il tasto di interruzione. Tutte le regolazioni precedenti la pressione del tasto di interruzione si ristabiliscono.

Het onderbroken kopiëren

Druk op de onderbreek toets om een ander origineel te kopiëren terwijl U meerdere kopieën van hetzelfde origineel aan het maken bent. De onderbreekindikatie licht op en het kopiëren stopt; het kopieerapparaat is nu in de beginstand.

1. Plaats een nieuw origineel. Toets het aantal kopieën in wat gemaakt moet worden en eventuele andere gewenste instellingen.
2. Druk op de afdruk toets.
3. Als het onderbrekend kopiëren is voltooid, kan het eerste origineel weer teruggeplaatst worden en kan de onderbreek toets weer ingedrukt worden. Alle instellingen zijn dan weer zoals ze vóór de onderbreking waren.

Mellankopiering

För mellankopiering av ett annat original medan du använder funktionen för flera kopior bör du trycka på tangenten för mellankopiering. Signalen för mellankopiering lyser och kopieringen slutar; kopiatorn är nu i startläget.

1. Placera ett nytt original. Ställ in antalet kopior som skall göras liksom alla övriga önskade inställningar.
2. Tryck på starttangenten.
3. När du är färdig med mellankopieringen, ersätt då originalet med det förra och tryck åter på tangenten för mellan kopiering. Alla inställningar som gällde strax före mellan kopieringen funktionerar igen.

الايقاف المؤقت للنسخ

١ ضع أصلا جديدا . اضبط عدد النسخ المراد نسخه وجميع أوضاع الضبط الاخرى المطلوبة .

٢ اضغط مفتاح النسخ .

٣ عندما تتم عملية النسخ المطلوبة ، استبدل الاصل الحالى بالاصل السابق واضغط زر الايقاف المؤقت للنسخ مرة أخرى . سوف تستعاد تماما جميع أوضاع الضبط الموجودة قبل الايقاف المؤقت للنسخ .

لنسخ أصل آخر أثناء النسخ المتكرر ، اضغط مفتاح الايقاف المؤقت للنسخ . سوف يضيء مبين الايقاف المؤقت للنسخ ويتوقف النسخ ، تكون الناسخة الآن فى الوضع الابتدائى .

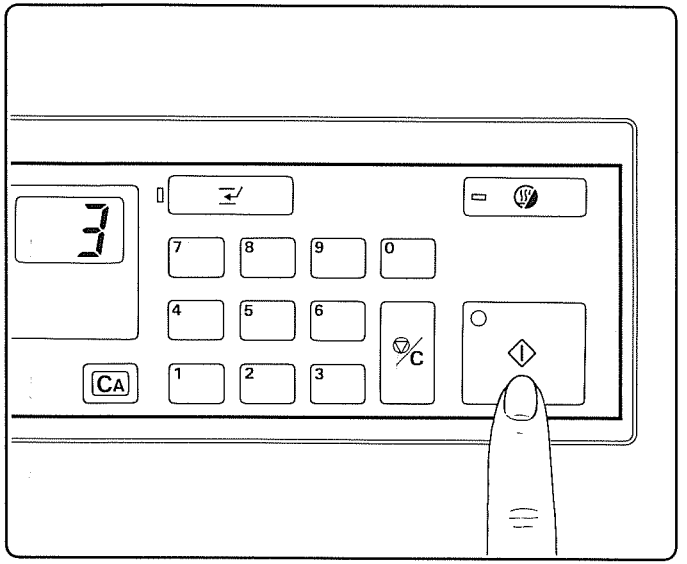

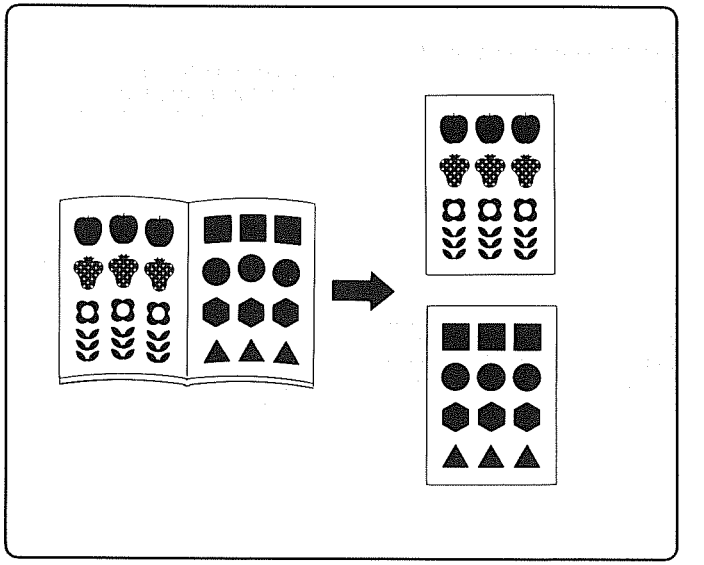

4. Press the print key. The original copying cycle resumes.
   - Interrupt copying is not possible in duplex copying or in overlay copying using programs 1 through 11

Operation (Applications)

Split page copying
The split page mode permits the facing pages of a spread original (book, brochure, etc.) or two originals placed side by side, to be copied onto two separate sheets.
- Copying a double-sided original on two separate sheets is possible only when the optional RADF is used.

---

4. Appuyez sur la touche copie. Le cycle de copie original reprend.
   - Il n'y a pas moyen d'interrompre en copie recto/verso ou en copie de surimpression si l'on a choisi les programmes de 1 à 11.

Fonctionnement (Applications)

Copiage de la division page
Le mode de la division page permet d'effectuer la copie sur deux feuilles séparées des pages juxtaposées d'un original étalé (livre, brochure, etc..) ou de deux originaux placés côte à côte.
- La copie d'un original double face sur deux feuilles séparées est possible seulement si l'option RADF est utilisée.

---

4. Presione la tecla de impresión. El ciclo de copia original se reanuda.
   - La interrupción de la copia no es posible durante la copia doble ni durante la copia con sobreposición utilizando los programas del 1 al 11.

Operación (Aplicaciones)

Copia de página dividida
El modo de página dividida permite que las páginas de un original que están frente a frente (un libro, folleto, etc.) o dos originales uno al lado del otro, puedan copiarse en dos hojas separadas.
- La copia de un original de dos lados en dos hojas separadas solamente es posible cuando se utiliza el RADF opcional.

4. Die Kopiertaste drücken. Der Kopierzyklus wird wieder aufgenommen.
- Zwischendurchkopieren ist während des zweiseitigen und Überlagerungskopierens mit den Programmen 1 bis 11 nicht möglich.

Bedienung (Anwendungen)

Seitentrennkopieren
Der Seitentrennmodus gestattet das Kopieren von doppelseitigen Originalen (Büchern, Broschüren, usw.) auf zwei separate Blätter.
- Das Kopieren eines zweiseitigen Originals auf zwei separate Blätter ist nur möglich, wenn der RADF (Sonderzubehör) verwendet wird.

---

4. Premere il tasto di stampa. Il ciclo di copiatura originale continua.
- La copiatura d'interruzione non è possibile col modo di copiatura in duplice o di sovrapposizione usando i programmi da 1 a 11.

Funzionamento (applicazioni)

Copiatura con sdoppiamento di pagina
Il modo di sdoppiamento di pagina permette di copiare su fogli separati le pagine opposte di un originale aperto (libro, opuscolo, ecc.), o due originali l'uno a fianco dell'altro.
- La copiatura di un originale a doppia faccia su due fogli separati è possibile soltanto usando l'alimentatore automatico documenti invertitore (RADF) opzionale.

---

4. Druk op de afdruk toets. De oorspronkelijke kopieercyclus wordt weer hervat.
- Onderbrekend kopiëren is niet mogelijk bij duplex kopiëren of bij het op elkaar kopiëren waarbij de programma's 1 tot 11 gebruikt worden.

Gebruik (toepassingen)

Het kopiëren van gesplitste pagina's
Met de funktie voor gesplitste pagina's kunnen de tegenover elkaar liggende pagina's van een verbreed origineel (boek, brochure etc.) of twee naast elkaar geplaatste originelen op twee aparte vellen gekopieerd worden.
- Het kopiëren van een dubbelzijdig origineel op twee aparte vellen is alleen mogelijk als de apart verkrijgbare RADF gebruikt wordt.

---

4. Tryck på starttangenten. Den ursprungliga kopieringscykeln börjar igen.
- Mellankopiering är inte möjlig vid dubbelsidig kopiering eller vid överskrivningskopiering, när programmen 1 t o m 11 används.

Användning (Tillämpningar)

Seriekopiering från bokuppslag
Funktionen för seriekopiering från bokuppslag gör det möjligt att kopiera två motstående sidor av ett öppnat original (en bok eller en broschyr) eller två original placerade bredvid varandra på två olika ark.
- Kopiering av ett dubbelsidigt original på två olika ark är endast möjlig om den valfria dokumentmataren används.

---

٤ اضغط مفتاح النسخ . تستأنف عملية النسخ الاصلية .
- لا يمكن اجراء الايقاف المؤقت للنسخ فى وضع النسخ المزدوج أو النسخ المدمج باستخدام البرامج من ١ الى ١١ .

التشغيل (التطبيقات)

نسخ صفحة منفصلة
وضع نسخ صفحة منفصلة يسمح بنسخ صفحتين متقابلتين من أصل (كتاب ، مجلد ، الخ) أو أصلين موضوعين بجوار بعضهما على ورقتين منفصلتين .
- يمكن نسخ أصل وجهين على ورقتين منفصلتين فقط فى حالة استخدام ملقم المستندات الاوتوماتيكى العكسى .

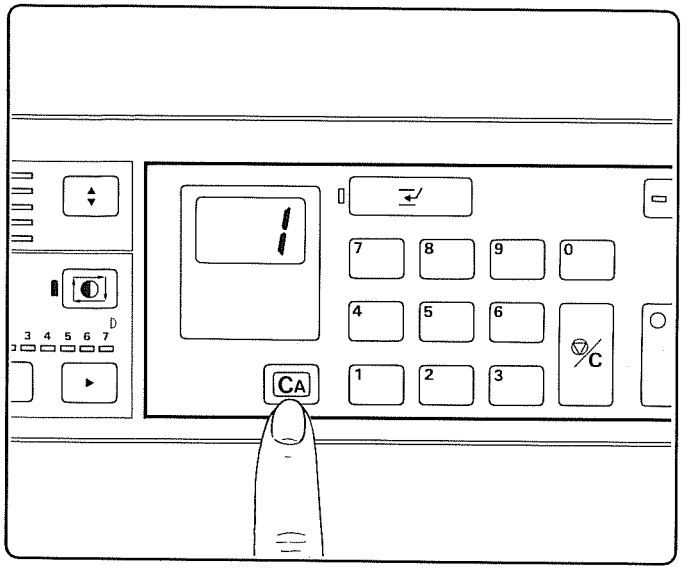

1. Press the all clear key.

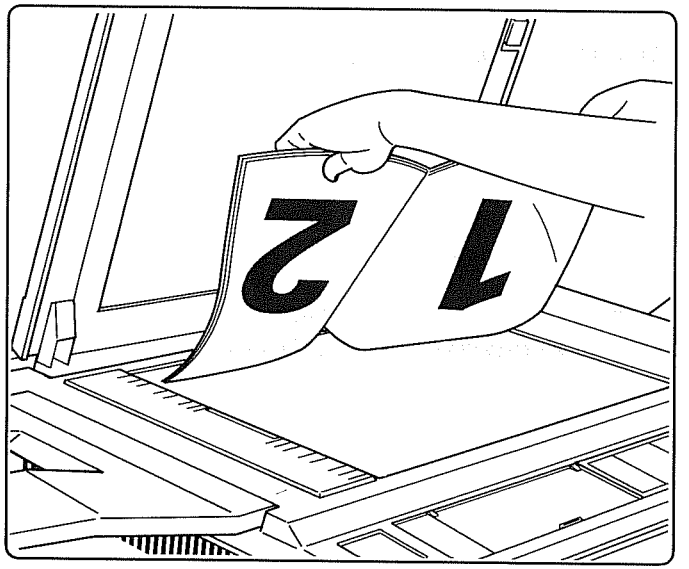

2. Place an original face down with the second page on the left and close the original holder (left-bound book).

Start copying with the last pages of the original. The copies will then be produced in the correct order.

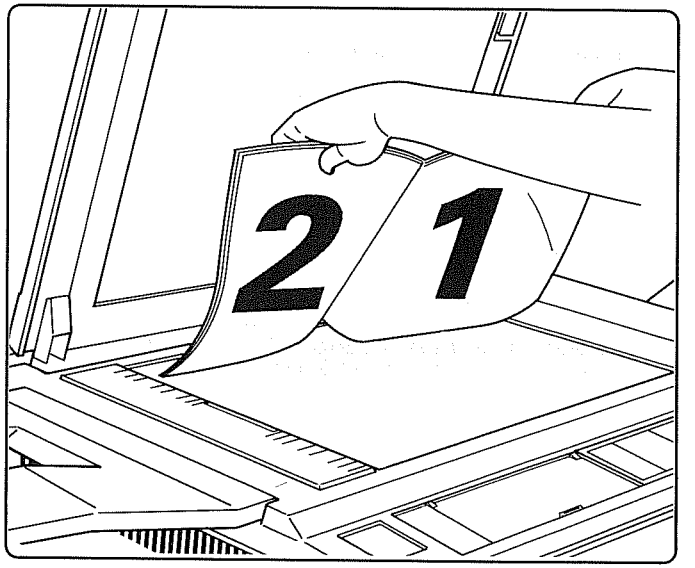

Place the book face down with the left edge of the second page aligned with the original indicator lines. (right-bound book)

---

1. Appuyez sur la touche d'annulation totale.

2. Placez la face originale vers le bas avec la seconde feuille sur la gauche et fermez le porte-original. (livre relié à gauche)

Démarrez la copie avec les dernières pages de l'original. Les copies seront alors produites dans un ordre correct.

Placez le livre, partie vers le bas avec le bord gauche de la seconde page alignée avec l'indicateur de lignes de l'original. (livre relié à droite)

---

1. Presione la tecla de cancelación total.

2. Ponga un original boca abajo, con la segunda página a la izquierda, y cierre el portaoriginales. (libro encuadernado a la izquierda)

Empiece a copiar por las últimas páginas del original. Las copias se producirán entonces en el orden correcto.

Ponga el libro boca abajo con el borde izquierdo de la segunda página alineado con las líneas indicadoras de originales. (libro encuadernado a la derecha)

1. Die Rückstelltaste drücken.

2. Ein Original mit der zu kopierenden Seite nach unten, und der zweiten Seite links auflegen, und den Originalhalter schliessen (Linksseitig gebundenes Buch).

Mit der letzten Seite des Originals zu kopieren beginnen. Die Kopien werden in der richtigen Reihenfolge ausgeschieden.

Das Buch mit dem linken Rand der zweiten Seite auf die Linien des Formatindikators ausgerichtet auflegen (Rechtseitig gebundenes Buch).

---

1. Premere il tasto di cancellazione totale.

2. Mettere l'originale a faccia in giù con la seconda pagina a sinistra e chiudere il coprioriginali (libro legato a sinitra).

Cominciare la copiatura dall'ultima pagina dell'originale. Le copie vengono allora effettuate nell'ordine corretto.

Mettere il libro a faccia in giù col bordo sinistro della seconda pagina allineato con i segni di formato originale (libro legato a destra).

---

1. Druk op de opheftoets alle funkties.

2. Plaats een origineel met de beeldzijde naar beneden met de tweede pagina links en sluit de origineelhouder (Links gebonden boek).

Begin te kopiëren bij de laatste pagina's van het origineel. De kopieën worden dan in de juiste volgorde geleverd.

Leg het boek met de bladspiegel naar beneden met de linkerkant van de tweede pagina op één lijn met de markeringslijnen voor het origineel (Rechts gebonden boek).

---

1. Tryck på återställningstangenten.

2. Placera ett original med bildsidan nedåt och med andra sidan till vänster och stäng täckmattan (vänsterbunden bok).

Börja kopieringen med originalets sista sidor. Kopiorna kommer då att produceras i rätt ordningsföljd.

Placera originalet med bildsidan nedåt och med andra sidans vänstra kant i rät linje med linjerna av originalindikatorn (högerbunden bok).

---

١ اضغط زر الالغاء الكلى .

٢ ضع اصلا مواجها لاسفل بحيث تكون الصفحة التالية على اليسار واغلق ماسك الكاسيت (الكتب ذات التجليد الايسر) .

ابدأ النسخ بالصفحات الاخيرة من الاصل . سوف تنتج النسخ بالترتيب الصحيح .

ضع الكاسيت موجها لاسفل بحيث تكون الحافة اليسرى للصفحة التالية بمحاذاة خطوط مبين الاصل (الكتب ذات التجليد الايمن) .

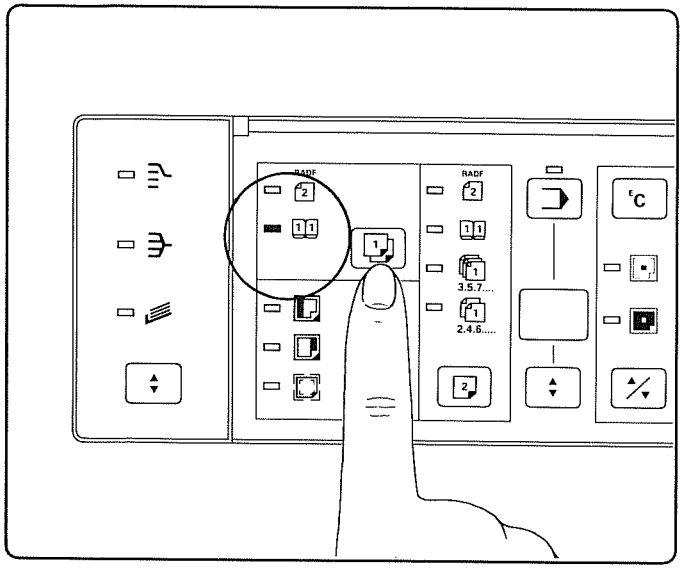

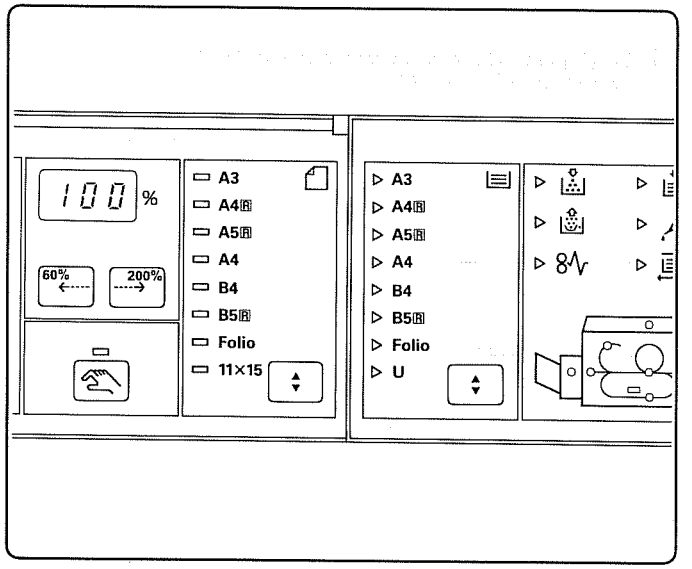

3. Press the split page key. The split page indicator for the book original lights.

- The copier automatically selects the original size A3 and A4 cassette.
- The split-page copy function is effective only with the A3 size original.

---

3. Appuyez sur la touche de reproduction division page. L'indicateur de reproduction de division page du livre original s'allume.

- Le photocopieur choisit automatiquement le format d'original A3 et la cassette A4.
- La fonction de reproduction sur page séparée n'est effective qu'avec un original de format A3.

---

3. Presione la tecla de página dividida. El indicador de página dividida para el original tipo libro se enciende.

- La copiadora selecciona automáticamente el tamaño de original A3 y cassette A4.
- La función de páginas separadas es efectiva solamente con el original de tamaño A3.

3. Die Seitentrenntaste drücken. Die Seitentrennanzeige leuchtet auf.

- Der Kopierer wählt automatisch das Originalformat A3 und die A4-Kassette.

- Die Seitentrennkopierfunktion ist nur bei Format A3 wirksam.

---

3. Premere il tasto di sdoppiamento pagina. L'indicatore di sdoppiamento pagina dell'originale del libro si accende.

- La copiatrice seleziona automaticamente il formato di originale A3 e la cassetta A4.

- La funzione di copiatura di pagine separate è effetiva solo con l'originale di formato A3.

---

3. Druk op de toets voor gesplitste pagina's. De indikatie voor gesplitste pagina's voor het origineel in boekvorm licht op.

- De kopieermachine kiest automatisch de origineel formaat A3 en A4 kassette.

- De opdeel-pagina kopieerfunktie is uitsluitend effectief met het A3 formaat origineel.

---

3. Tryck på tangenten för seriekopiering från bokuppslag. Signalen för seriekopiering för ett bokoriginal kommer att lysa.

- Kopiatorn ställer automatiskt in originalformat A3 och kassettformat A4.

- Funktionen för dubbelsidig kopiering fungerar endast med original som har A3 storlek.

---

٣ اضغط مفتاح نسخ صفحة منفصلة . يضيء مبين صفحة منفصلة لكتاب كأصل .

- تختار الناسخة أوتوماتيكيا مقاس الاصل ايه ٣ والكاسيت ايه ٤ .

- يمكن استخدام وظيفة النسخ المنفصل للصفحات مع مقاسات الاصل ايه ٣ فقط .

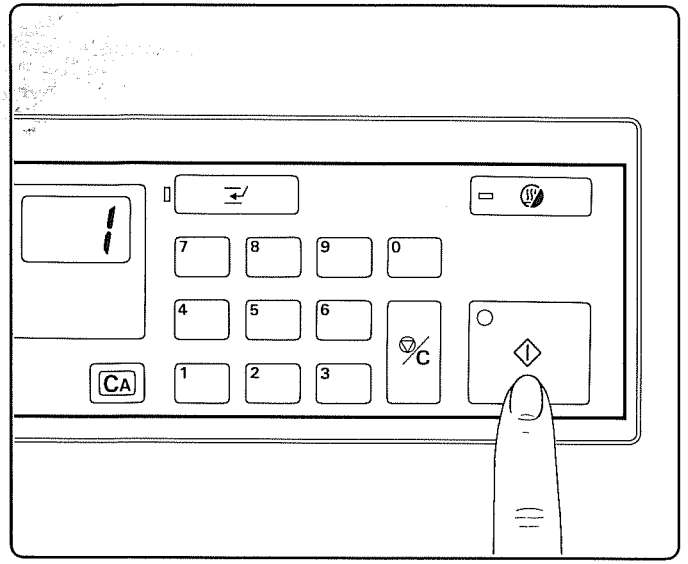

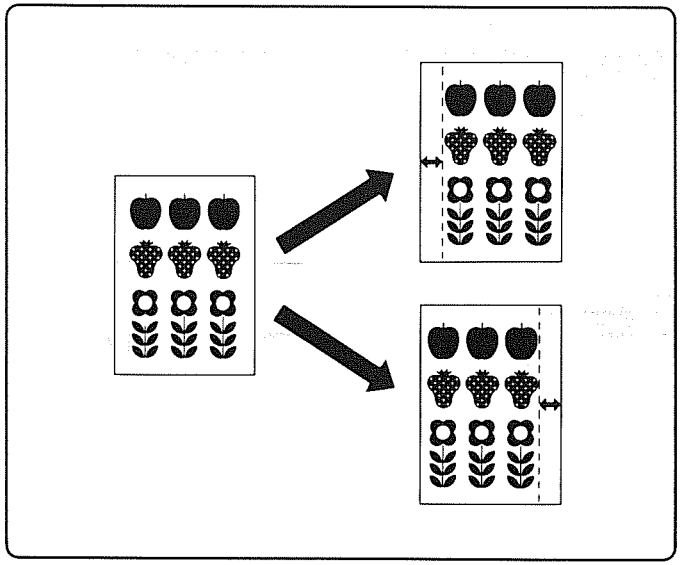

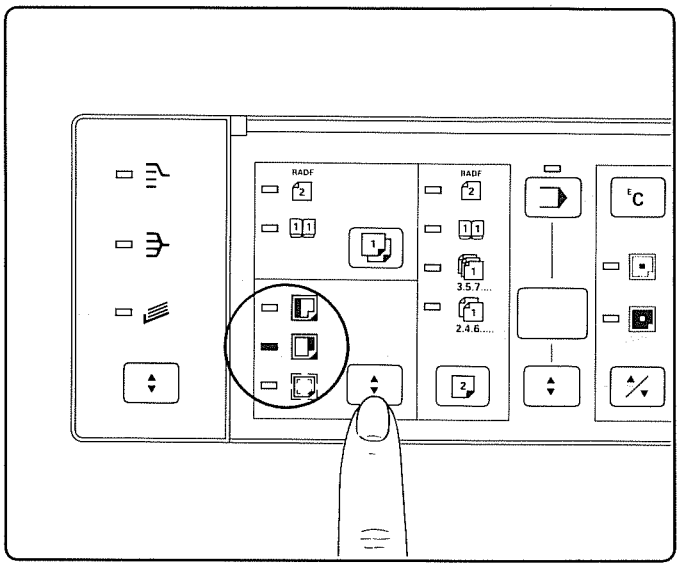

4. Enter the desired number of copies with the numeric keys and press the print key.

Margin function
Use the margin function to create a white edge on the left or right side of the copy for binding purposes.

1. Press the margin/border-erase select key until the indicator for the desired side (right or left) lights.

---

4. Entrez le nombre désiré de copies à effectuer à l'aide des touches numériques et appuyez sur la touche copie.

Fonction de margination
Utilisez la fonction de margination pour créer un bord blanc sur le côté droit ou le côté gauche de la copie en vue de la reliure.

1. Appuyez sur la touche de sélection de margination/effacement encadrement jusqu'à ce que l'indication du côté désiré (droit ou gauche) s'allume.

---

4. Introduzca el número de copias deseado con las teclas numéricas y presione luego la tecla de impresión.

Función de márgenes
Utilice la función de márgenes para crear un borde blanco en el lado izquierdo o en el derecho de la copia. Deje este tipo de margen para clasificar las copias posteriormente.

1. Presione la tecla selectora de márgenes/borrado de bordes hasta que se encienda el indicador del lado deseado (el derecho o el izquierdo).

4. Die gewünschte Kopienzahl mit den numerischen Tasten eingeben und die Kopiertaste drücken.

Randerzeugungsfunktion
Die Randerzeugungsfunktion verwenden, um auf der linken oder rechten Seite der Kopie einen weissen Rand zum Zusammenheften von Blättern zu erzeugen.

1. Die Wahltaste für Randerzeugung/Schwarzrandlöschung drücken, bis die Anzeige für die gewünschte Seite (rechts oder links) aufleuchtet.

---

4. Digitare il numero di copie desiderato sulla tastiera numerica e premere il tasto di stampa.

Funzione del margine
Usare la funzione del margine per creare un bordo bianco sul lato destro o sinistro delle copie per attaccarle insieme.

1. Premere il tasto di selezione margine/cancellazione bordo finché si accende l'indicatore del lato (destro o sinistro) desiderato.

---

4. Kies het gewenste aantal kopieën met de numerieke toetsen en druk op de afdruktoets.

Kantlijn funktie
Gebruik de kantlijn funktie om een witte rand aan de linker of rechter zijde van de kopie te verkrijgen om het inbinden mogelijk te maken.

1. Druk op de kantlijn/kantlijn-uitwis keuzetoets tot de indikatie voor de gewenste zijde (rechts of links) oplicht.

---

4. Ange önskat kopieantal med hjälp av de numeriska tangenterna och tryck på starttangenten.

Funktionen "marginalförskjutning"
Använd funktionen "marginalförskjutning" för att skapa en vit rand på kopians vänstra eller högra sida med tanke på bindning.

1. Tryck på tangenten för val av marginal-/kantradering tills indikatornför önskat håll (till vänster eller tillhöger) lyser.

---

٤ اضبط عدد النسخ المراد نسخه باستخدام المفاتيح الرقمية وضغط مفتاح النسخ .

وظيفة الهامش
استخدم وظيفة الهامش لترك حافة بيضاء على يسار أو على يمين النسخة للتجليد .

١ اضغط مفتاح اختيار الهامش/محو الحدود الى أن يضيء مبين الجانب (الايمن أو الايسر) المطلوب .

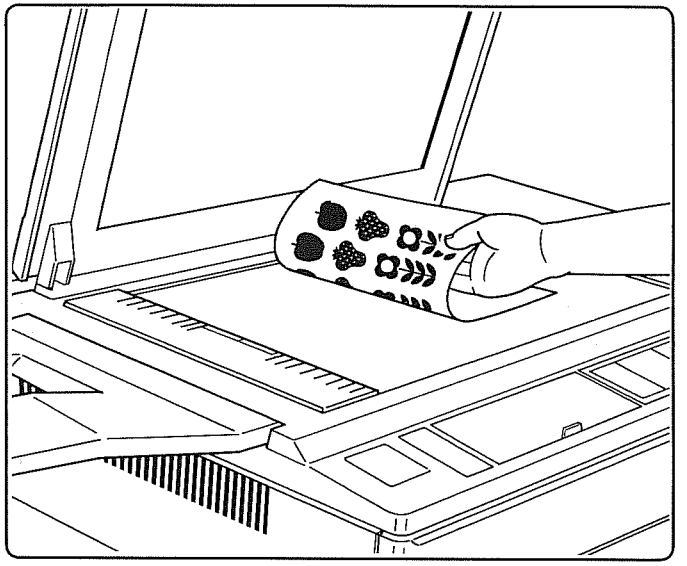

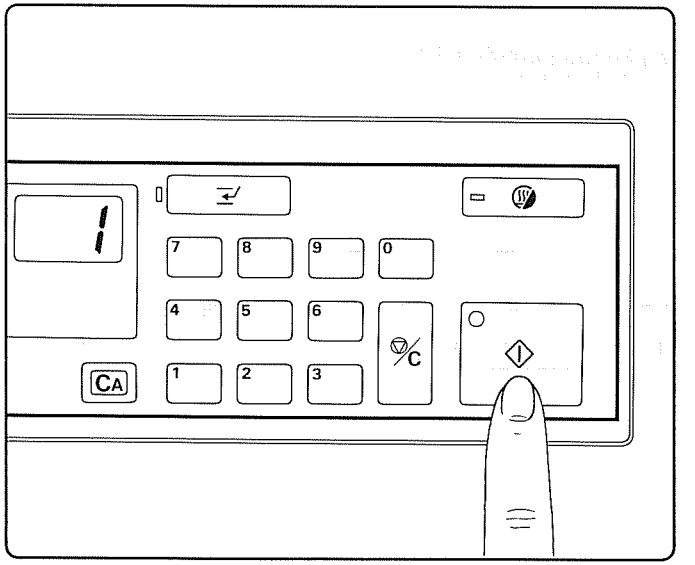

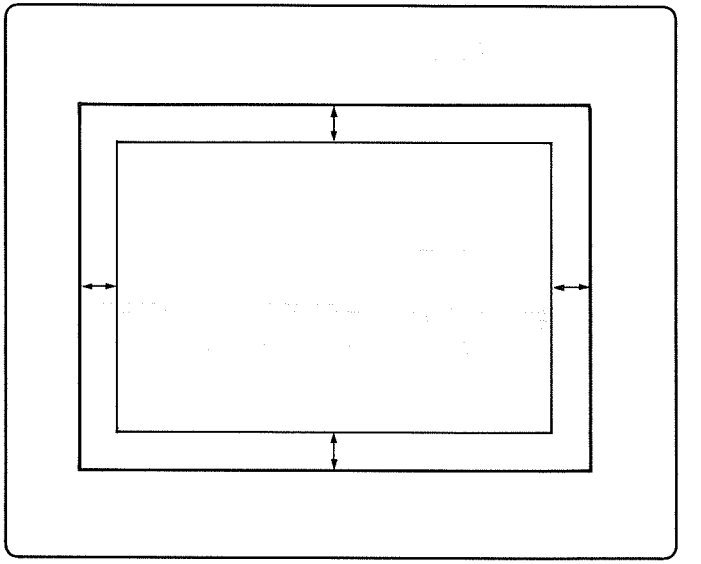

2. Place an original.

3. Press the print key.

Border-erase function
The border-erase function adds white space to the edges of the copy. Use this function when copying a thick book or if shadow appears along the edge of the copy.

---

2. Placez l'original.

3. Appuyez sur la touche de copie.

Fonction de effacement encadrement
La fonction de effacement encadrement ajoute un espacement blanc sur les bords de la copie. Utilisez cette fonction pour le copiage d'un livre épais ou si une ombre apparaît le long du bord de la copie.

---

2. Ponga el original.

3. Presione la tecla de impresión.

Función de borrado de bordes
La función de borrado de bordes añade espacios blancos a los bordes de la copia. Utilice esta función cuando copie un libro grueso o si aparecen sombras a lo largo del borde de la copia.

2. Ein Original auflegen.

3. Die Kopiertaste drücken.

Schwarzrandlöschung
Die Schwarzrandlöschfunktion erzeugt an den Kopierändern einen weissen Rand. Diese Funktion dient der Unterdrückung von schwarzen Rändern bzw. Schatten beim Kopieren von Büchern, usw..

---

2. Sistemare l'originale.

3. Premere il tasto di stampa.

Funzione di cancellazione del bordo
La funzione di cancellazione del bordo aggiunge uno spazio bianco ai bordi della copia. Usare questa funzione per copiare libri spessi, oppure se sul bordo della copia appare un'ombra.

---

2. Leg een origineel op de glasplaat.

3. Druk op de afdruk toets.

Kantlijn uitwis funktie
De kantlijn uitwis funktie voegt een witte rand toe aan de randen van de kopie. Gebruik deze funktie wanneer een dik boek gekopieerd wordt of indien een schaduw verschijnt langs de rand van de kopie.

---

2. Placera ett original.

3. Tryck på starttangenten.

Funktionen för kantradering
Funktionen för kantradering tillfogar ett vitt utrymme till kopians kanter. Använd denna funktion när du kopierar en tjock bok eller om en skugga uppstår på kopians kant.

---

٢ ضع أصلا .

٣ اضغط مفتاح النسخ .

وظيفة محو الحدود
وظيفة محو الحدود تضيف فراغا أبيض الى حواف النسخة . استخدم هذه الوظيفة عند نسخ كتاب سميك أو اذا ظهر ظل بمحاذاة حافة النسخة .

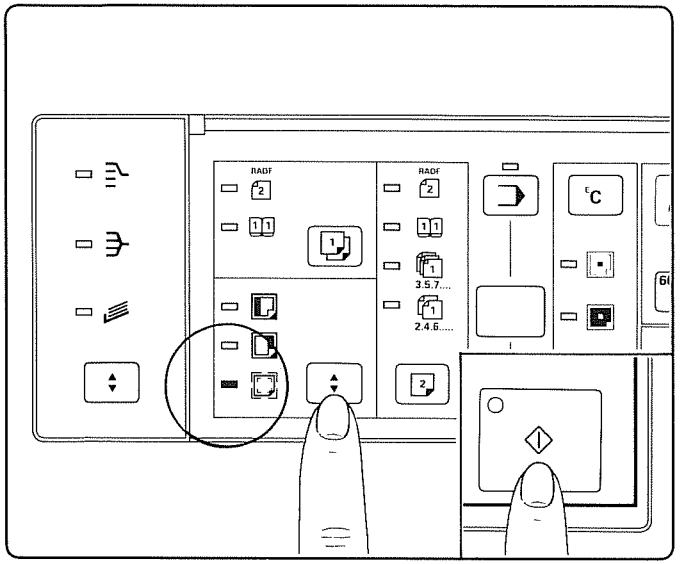

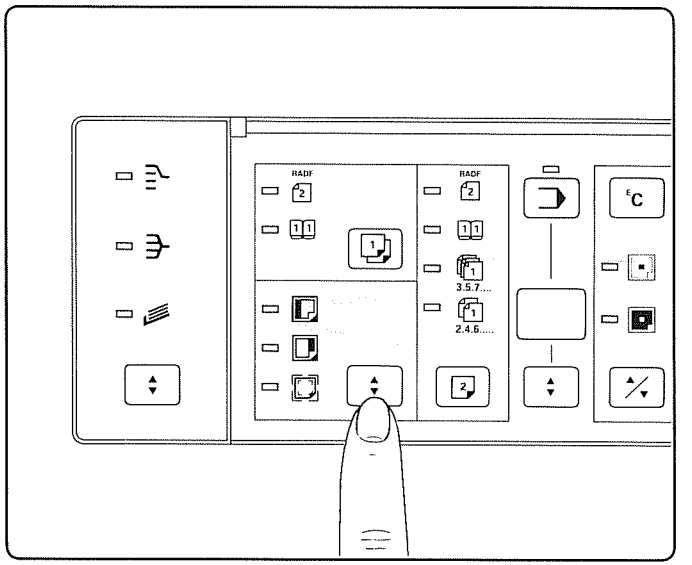

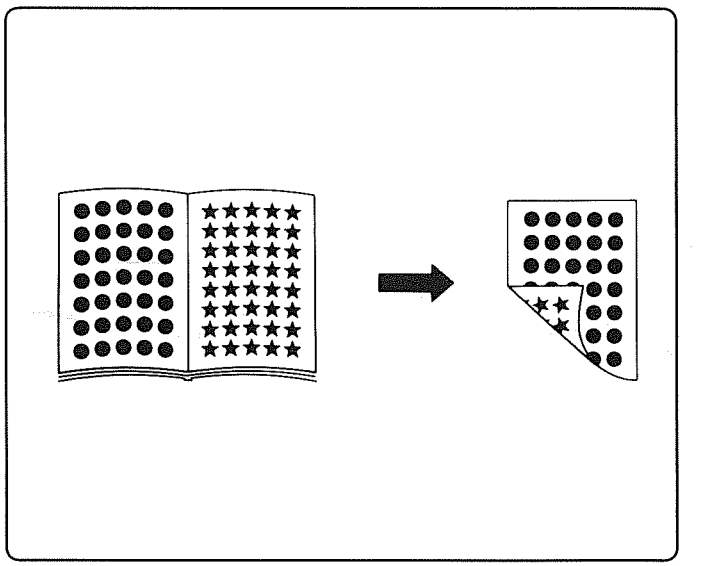

1. Press the margin/border-erase select key until the border-erase indicator lights.
2. Check that the desired size of cassette is selected, then press the print key.

3. To cancel the border-erase mode, press the margin/border-erase select key again.
   * 90 seconds after copying, the copier automatically cancels the border-erase function.

Duplex copying
It is necessary to use the RADF (optional) to produce duplex copies from a double-sided original.

- **Duplex copying with spread (book) originals**
  In this mode, the spread pages of a book or magazine can be copied onto the two sides of one sheet in one action.
  - The copier automatically selects the original size A3 and A4 cassette.

---

1. Appuyez sur la touche de margination/effacement encadrement jusqu'à ce que l'indicateur de la effacement encadrement s'allume.
2. Controlez si le format désiré de la cassette a été sélectionné, puis appuyez sur la touche de copie.

3. Pour annuler le mode de supression des marges, appuyez une nouvelle fois sur la touche de sélection de margination/effacement encadrement
   * 90 secondes après le copiage, le copieur annule automatiquement la fonction de effacement encadrement.

Copiage recto-verso
Il est nécessaire d'utiliser le RADF (en option) pour produire des copies recto-verso à partir d'un original à double face.

- **Copiage recto-verso avec originaux étalés (livre)**
  Dans ce mode, les pages étalées d'un livre ou d'un magazine peuvent être copiées soit sur les deux côtés soit sur une feuille en une seule action.
  - Le photocopieur choisit automatiquement le format d'original A3 et la cassette A4.

---

1. Presione la tecla selectora de márgenes/borrado de bordes hasta que se encienda el indicador de borrado de bordes.
2. Revise si se selecciona el tamaño de casete deseado y luego presione la tecla de impresión.

3. Para cancelar el modo de borrado de bordes, presione de nuevo la tecla selectora de márgenes/borrado de bordes.
   * 90 segundos después de haber finalizado la copia, la copiadora cancela automáticamente la función de borrado de bordes.

Copia doble
Para hacer copias dobles de un original de dos lados se necesita utilizar el RADF (opcional).

- **Copia doble con originales extendidos (libro)**
  En este modo, las páginas extendidas de un libro o revista pueden copiarse en los dos lados de una hoja con una sola acción.
  - La copiadora selecciona automáticamente el tamaño de original A3 y cassette A4.

1. Die Wahltaste für Randerzeugung/Schwarzrandlöschung drücken, bis die Schwarzrandlöschanzeige aufleuchtet.
2. Prüfen, ob das gewünschte Kassettenformat gewählt ist, dann die Kopiertaste drücken.
3. Zur Ausschaltung der Schwarzrandlöschfunktion die Wahltaste nochmals drücken.
   * 90 Sekunden nach dem Kopieren schaltet der Kopierer die Schwarzrandlöschfunktion automatisch aus.

Zweiseitiges Kopieren
Um von einem zweiseitigen Original zweiseitige Kopien zu machen, ist der RADF (Sonderzubehör) notwendig.

- **Zweiseitiges Kopieren von Doppelseitenoriginalen (Bücher, usw.)**
  In diesem Modus können die beiden (Doppelseiten) Seiten von geöffneten Büchern, Broschüren usw. in einem Vorgang auf die Vorder- und Rückseite eines Blattes kopiert werden.
  - Der Kopierer wählt automatisch das Original format A3 und die A4-Kassette.

---

1. Premere il tasto di selezione margine/cancellazione bordo finché si accende l'indicatore di cancellazione del bordo.
2. Accertarsi che sia stata selezionata la cassetta del formato desiderato e premere il tasto di stampa.
3. Per cancellare il modo di cancellazione del bordo, premere di nuovo il tasto di selezione margine/cancellazione bordo.
   * 90 secondi dopo la copiatura, la copiatrice cancella automaticamente il modo di cancellazione del bordo.

Copiatura in duplice
Per la copiatura in duplice di originali a doppia faccia è necessario usare l'alimentatore automatico documenti invertitore (RADF) opzionale.

- **Copiatura in duplice di originali aperti (libri)**
  Con questo modo, le pagine aperte di un libro o rivista possono essere copiate sui due lati di un foglio con un'operazione unica.
  - La copiatrice seleziona automaticamente il formato di originale A3 e la cassetta A4.

---

1. Druk de kantlijn/kantlijn uitwis keuze toets totdat de kantlijn-uitwis indikatie oplicht.
2. Kontroleer of de kassette van het gewenste formaat is gekozen en druk dan op de afdruk toets.
3. Druk weer op de kantlijn/kantlijn-uitwis keuzetoets om de kantlijn-uitwis funktie op te heffen.
   * 90 seconden na het kopiëren heft het apparaat automatisch de kantlijn-uitwis funktie op.

Dubbelzijdig kopiëren.
Het is nodig om de RADF (apart verkrijgbaar) te gebruiken voor het maken van dubbelzijdige kopieën van een dubbelzijdig origineel.

- **Dubbelzijdig kopiëren met verbrede originelen (boeken)**
  In deze funktie kunnen verbrede pagina's van een boek of tijdschrift in één kopieergang aan de twee kanten van een vel gekopieerd worden.
  - De kopieermachine kiest automatisch de origineel formaat A3 en A4 kassette.

---

1. Tryck på tangenten för val av marginal-/kantförskjutning tills indikatorn för kantradering lyser.
2. Kontrollera om önskad kassettstorlek väljs. Tryck sedan på starttangenten.
3. För att upphäva funktionen för kantradering, tryck på tangenten för val av marginal-/kantradering igen.
   * 90 sekunder efter kopieringen upphäver kopiatorn automatiskt funktionen för kantradering.

Dubbelsidig kopiering
Det är nödvändigt att använda dokumentmataren (optionsdel) för att producera dubbelsidiga kopior från ett dubbelsidigt original.

- **Dubbelsidigkopieringav ett uppslag som original (t ex en bok)**
  I denna funktion kan ett bok-/magasinuppslag kopieras på ett arks två sidor i en och samma handling.
  - Kopiatorn ställer automatiskt in originalformat A3 och kassettformat A4.

---

١ اضغط مفتاح اختيار الهامش/محو الحدود الى أن يضيء مبين محو الحدود .
٢ تأكد من اختيار مقاس الكاسيت المطلوب ، ثم اضغط مفتاح النسخ .
٣ لالغاء وضع محو الحدود ، اضغط مفتاح اختيار الهامش/محو الحدود مرة أخرى .
* بعد ٩٠ ثانية من النسخ ، سوف تقوم الناسخة أوتوماتيكيا بالغاء وظيفة محو الحدود .

النسخ المزدوج
يكون من الضرورى استخدام ملقم المستندات الاوتوماتيكى العكسى (الاختيارى) لاجراء النسخ المزدوج من أصل بوجهين .

- **النسخ المزدوج بأصل صفحتين متقابلتين (كتاب)**
  فى هذا الوضع ، يمكن نسخ الصفحات المتقابلة من كتاب أو مجلة على وجهى ورقة واحدة وباجراء خطوة واحدة .
  - تختار الناسخة أوتوماتيكيا مقاس الاصل ايه ٣ والكاسيت ايه ٤ .

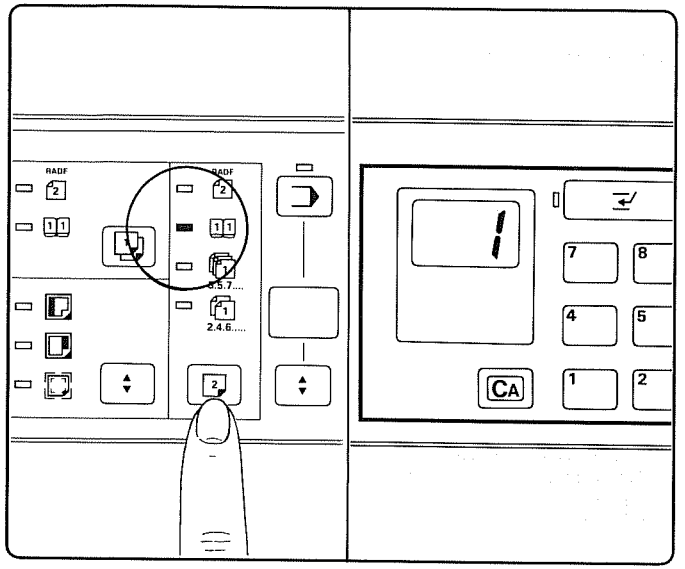

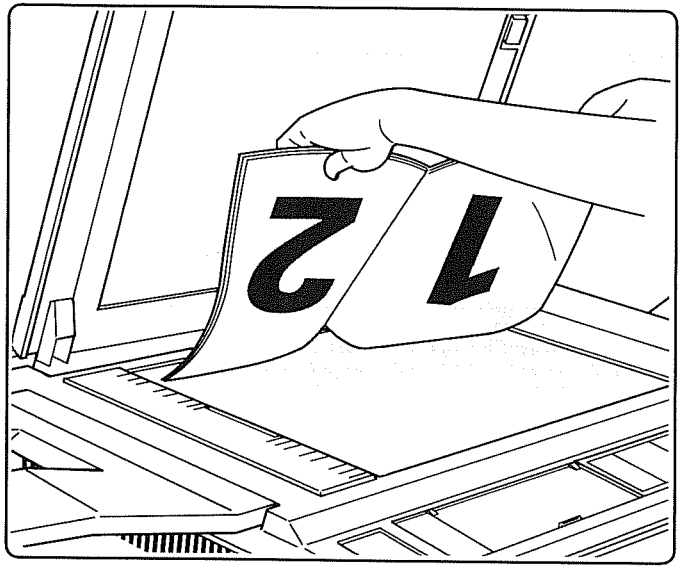

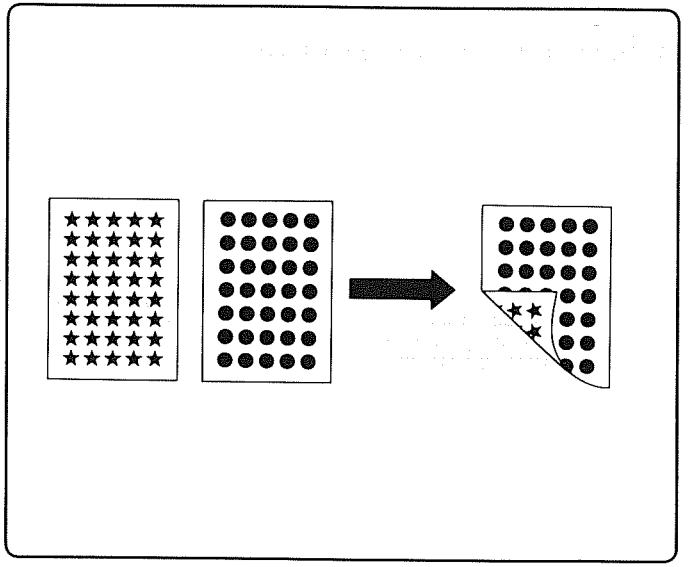

1. Press the duplex key to light the two-page original indicator. The duplex indicator also lights.

2. Place a left-bound book face down with the right edge of the later page aligned with the original indicator lines. Start copying with the last pages of the original. The copies will then be produced in the correct order.

• Duplex copying with single-sided originals

---

1. Appuyez sur la touche de copie recto-verso pour allumer l'indicateur d'un original à deux pages. L'indicateur recto-verso s'allume également.

2. Placez un livre relié avec le côté vers le bas avec le bord droit de la dernière page alignée avec l'indicateur original de lignes. Commencez la copie à partir des dernières pages de l'original. Les copies seront ainsi produites dans un ordre correct.

• Copiage recto-verso avec des originaux à un côté

---

1. Presione la tecla de copia doble para que se encienda el indicador de original de dos páginas. El indicador de copia doble se enciende también.

2. Ponga boca abajo un libro con el borde derecho de la página posterior alineado con las líneas indicadores de originales. Empiece a copiar por la última página del original. Las copias se producirán en el orden correcto.

• Copia doble con originales de un solo lado

• Zweiseitige Kopien von einseitigen Originalen

1. Die Taste für zweiseitige Kopien drücken, um die Anzeige für Doppelseitenoriginale zum Aufleuchten zu bringen.
2. Ein linksseitig gebundenes Buch mit dem rechten Rand der letzten Seite auf die Linien des Formatindikators ausgerichtet auflegen. Mit der letzten Seite des Originals zu kopieren beginnen. Die ausgeschiedenen Kopien werden dann in der richtigen Reihenfolge geordnet sein.

• Copiatura in duplice di originali ad una sola faccia

1. Premere il tasto di copiatura in duplice in modo da accendere l'indicatore dell'originale di due pagine. Si accende anche l'indicatore di copiatura duplice.
2. Mettere il libro a faccia in giù col lato destro della seconda pagina allineato con i segni di formato originale. Cominciare la copiatura dall'ultima pagina dell'originale. Le copie vengono allora effettuate nell'ordine corretto.

• Dubbelzijdig kopiëren met enkelzijdige originelen.

1. Druk op de toets voor dubbelzijdig kopiëren om de indikatie voor een origineel op 2 pagina's op te doen lichten.
2. Leg een links-gebonden boek met de bladspiegel naar beneden met de rechter rand van de tweede pagina op één lijn met de markeringslijnen voor het origineel. Begin met kopiëren met de laatste pagina's van het origineel. De kopieën worden dan in de juiste volgorde geproduceerd.

• Dubbelsidig kopiering med enkelsidiga original

1. Tryck på tangenten för dubbelsidig kopiering för att tända signalen för två originalsidor. Signalen fördubbelsidig kopiering lyser också.
2. Placera en bok som är inbunden på vänstra sidan med bildsidan nedåt och med den sista sidans högra sida i rät linje med linjerna som anger originalets plats. Börja kopieringen med originalets sista sidor. Kopiorna kommer då att produceras i rätt ordningsföljd.

• النسخ المزدوج بأصول ذات وجه واحد

١ اضغط مفتاح النسخ المزدوج ، يضيء مبين أصل بصفحتين • يضيء أيضا مبين النسخ المزدوج •

٢ ضع الكتاب المجلد من الجانب الايسر مواجها لاسفل بحيث تكون الحافة اليمنى من الصفحة المتأخرة فى الترتيب بمحاذاة خطوط مبين الاصل • ابدأ النسخ بآخر صفحات من الاصل • سوف تنتج النسخ بالترتيب الصحيح •

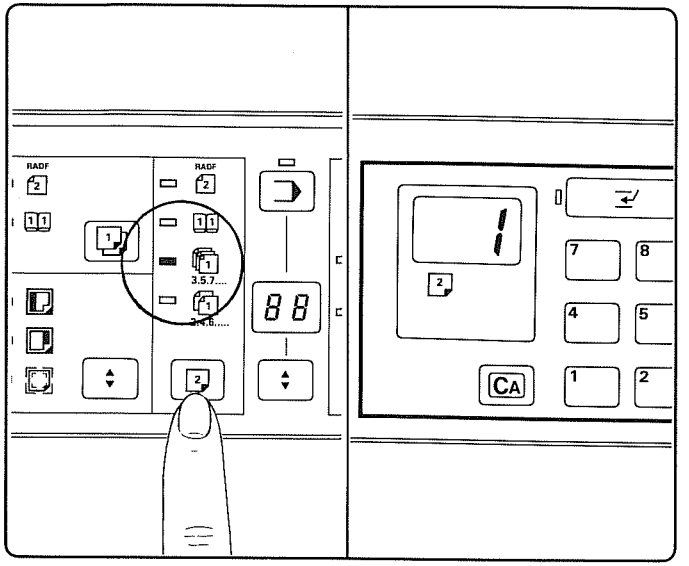

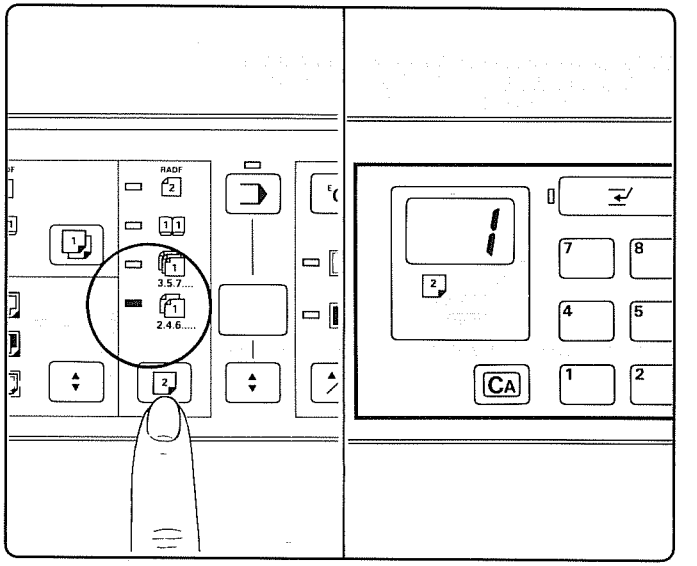

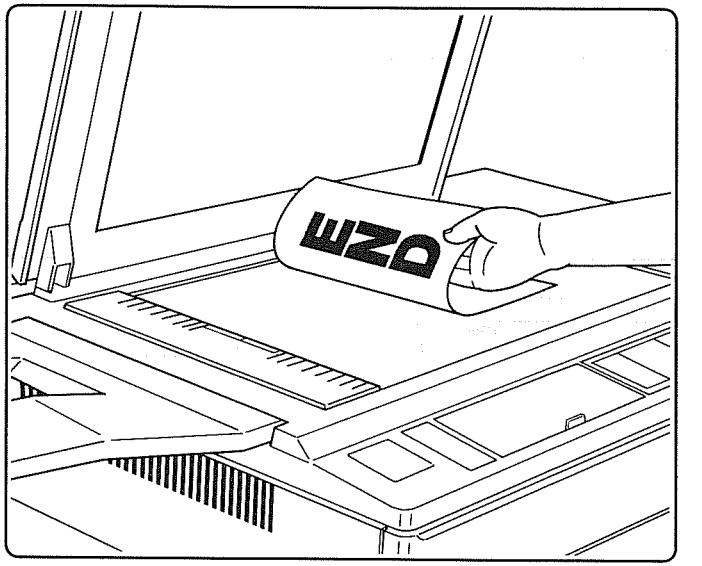

1. Press the duplex key to light the single-sided original indicator.

If the number of original sheets is odd, select the indicator for an odd number of single-sided originals and if it is even, select the indicator for even number of single-sided originals.

2. Start copying with the last page of the original; the copies will then be produced in the correct order. Place the original with the top of the page to the machine rear side.

---

1. Appuyez sur la touche de copiage recto-verso pour éclairer l'original à un côté.

Si le nombre de feuilles de l'original est impair, choisissez l'indicateur pour un numéro impair ou des orignaux à un seul côté et si le nombre est pair, sélectionnez l'indicateur d'un nombre pair ou des originaux à un côté.

2. Commencez le copiage à partir de la dernière page de l'original; les copies seront ainsi produites dans un ordre correct. Placez l'original avec le haut de la page à poser sur le côté de derrière de la machine.

---

1. Presione la tecla de copia doble para encender el indicador de originales de un solo lado.

Si el número de hojas del original es impar, seleccione el indicador para un número impar de originales de un solo lado. Si el número es par, seleccione el indicador para un número par de originales de un solo lado.

2. Inicie la copia con la última página del original. Las copias se producirán luego en el orden correcto. Ponga el original con la parte superior de la página hacia el lado trasero de la máquina.

1. Die Taste für zweiseitige Kopien drücken, um die Anzeige für einseitiges Original zum Aufleuchten zu bringen.

Falls die Blattanzahl der Originale ungerade ist, die Anzeige für ungerade Anzahl einseitiger Originale zum Aufleuchten bringen, und falls sie gerade ist, diejenige für eine gerade Anzahl.

2. Mit der letzten Seite des Originals zu kopieren beginnen. Die ausgeschiedenen Kopien werden dann in der richtigen Reihenfolge geordnet sein. Das Original mit dem oberen Rand gegen die Maschinenhinterseite auflegen.

---

1. Premere il tasto di copiatura in duplice in modo da accendere l'indicatore dell'originale ad una sola faccia.

Se il numero degli originali è dispari, selezionare l'indicatore degli originali ad una sola faccia di numero dispari, e se invece è pari, selezionare l'indicatore degli originali ad una sola faccia di numero pari.

2. Cominciare la copiatura dall'ultima pagina dell'originale. Le copie vengono allora effettuate nell'ordine corretto. Mettere l'originale con il lato superiore della pagina rivolto verso il lato posteriore della macchina.

---

1. Druk op de toets voor dubbelzijdig kopiëren op de indikatie voor eenzijdig origineel op te laten lichten.

Bij een oneven aantal origineel vellen wordt de indikatie voor een oneven aantal eenzijdige originelen gekozen en bij een even aantal originelen wordt de indikatie voor een even aantal eenzijdige originelen gekozen.

2. Begin met kopiëren bij de laatste pagina van het origineel; de kopieën zullen dan in de juiste volgorde geproduceerd worden. Leg het origineel met de bovenkant van de pagina gericht naar de achterkant van de machine.

---

1. Tryck på tangenten för dubbelsidig kopiering för att tända signalen för enkelsidiga original.

Om antalet originalark är udda, välj då signalen för ett udda antal enkelsidiga original och om det är jämnt, välj då signalen för ett jämnt antal enkelsidiga original.

2. Börja kopieringen med originalets sista sida; kopiorna kommer då att produceras i rätt ordningsföljd. Placera originalet med sidans översida vänt mot kopiatorns ände.

---

١ اضغط مفتاح النسخ المزدوج ، يضيء مبين أصل بوجه واحد .

اذا كان عدد الاصول فرديا ، اختر المبين الخاص بعدد فردى من الاصول ذات الوجه الواحد . واذا كان عدد الاصول زوجيا ، اختر المبين الخاص بعدد زوجى من الاصول ذات الوجه الواحد .

٢ ابدأ النسخ بآخر صفحة من الاصل ، سوف تنتج النسخ بالترتيب الصحيح . ضع الاصل بحيث تكون قمة الورقة فى اتجاه مؤخرة الناسخة .

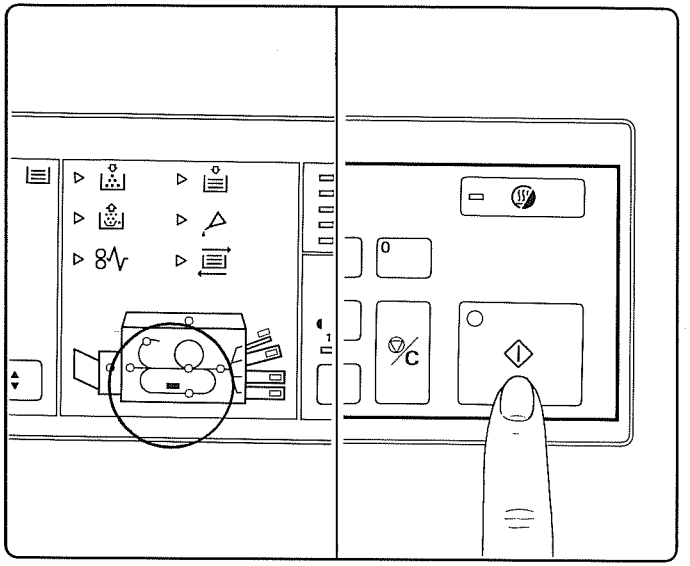

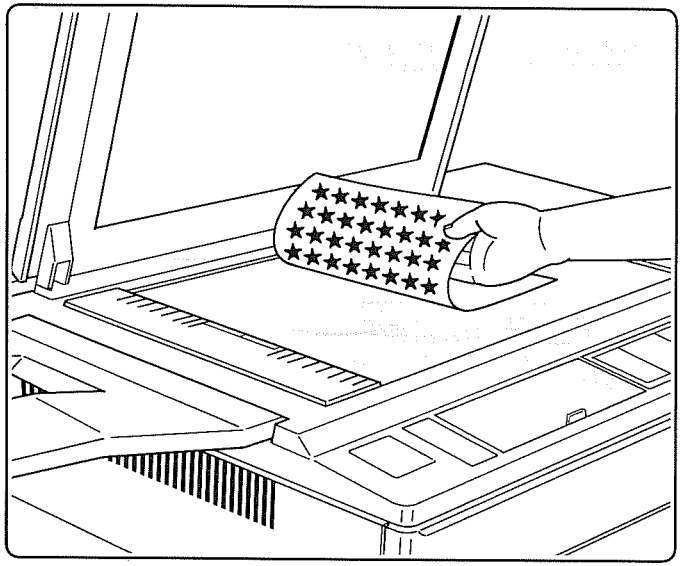

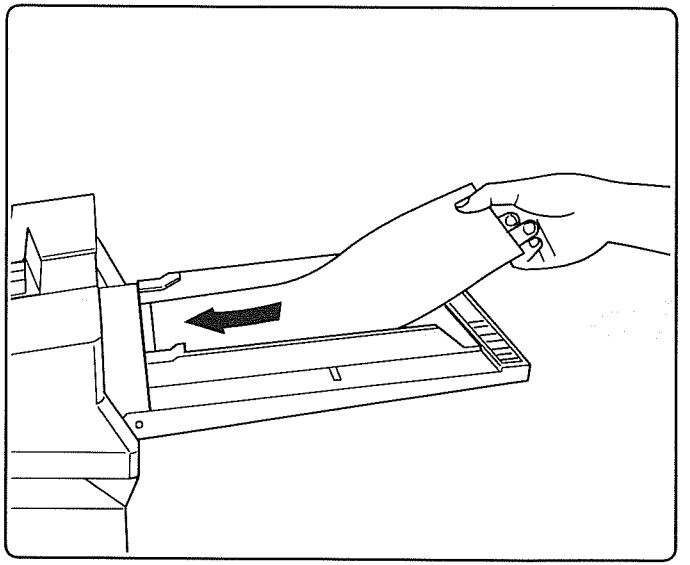

The first original is copied on the back of the copy. When duplex copying an even number of single-sided originals, all the copies are stocked in the duplex tray and the duplex tray indicator lights. When duplex copying an odd number of single-sided originals, the first copy is ejected with an image on only one side while the rest are stocked in the duplex tray.

3. Change the original.
4. Press the print key. The copies stocked in the duplex tray are copied on the other side and then ejected.

Duplex copying with single-sided originals using the RADF (option)

1. Place the originals face down on the RADF. Always position the left edge of the originals aligned with the entrance of the feed inlet. Up to 100 sheets can be placed at the same time.

Le premier original est copié au dos de la copie. Lors d'un copiage recto-verso d'un nombre pair d'originaux à un côté, toutes les copies sont ainsi stockées dans le plateau recto-verso et l'indicateur de plateau recto-verso s'allume. Lorsque le copiage recto-verso d'un nombre impair d'originaux à un côté, la première copie est sortie avec une image sur un seul côté tandis que le reste des copies sont stockées dans le plateau recto-verso.

3. Changez l'original.
4. Appuyez sur la touche de copie. Les copies stockées dans le plateau recto-verso sont copiées sur l'autre côté et sont éjectées.

Copiage recto-verso avec des originaux à un seul côté utilisant le RADF (en option)

1. Placez les originaux face baissée sur le RADF. Positionnez toujours le bord gauche des originaux aligné avec l'entrée de l'arrivée d'alimentation. On peut placer un nombre de 100 feuilles en même temps.

El primer original se copia en la parte posterior de la hoja. Cuando haga la copia doble de un número par de originales de un solo lado, todas las copias seapilarán en la bandeja de copia doble, y el indicador de la bandeja de copia doble se enciende. Cuando haga la copia doble de un número impar de originales de un solo lado, la primera copia sale expulsada con la imagen en un solo lado mientras que el resto se apila en la bandeja de copia doble.

3. Cambie el original.
4. Presione la tecla de impresión. Las copias apiladas en la bandeja de copia doble se copian en el otro lado y luego salen expulsadas.

Copia doble con originales de un solo lado utilizando el RADF (opcional)

1. Ponga los originales boca abajo en el RADF. Alinee siempre el borde izquierdo de los originales con la entrada de la ranura de alimentación. Puede poner al mismo tiempo hasta 100 páginas.

Das erste Original wird auf die Rückseite der Kopie kopiert. Wenn eine gerade Anzahl einseitiger Originale auf zweiseitige Kopien kopiert wird, werden alle Kopien vorübergehend in der Zwischenablage abgelagert, und die Zwischenablageanzeige leuchtet auf. Wenn eine ungerade kopiert wird, wird die erste Kopie mit nur einseitigem Bild ausgeschieden. während der Rest in der Zwischenablage abgelagert wird.

3. Das Original austauschen.
4. Die Kopiertaste drücken. Die Kopien in der Zwischenablage werden auf der zweiten Seite kopiert, und dann ausgeschieden.

Zweiseitige Kopien von einseitigen Originalen bei Verwendung des RADF (Sonderzubehör)

1. Die Originale mit der zu kopierenden Seite nach unten auf dem RADF so anlegen, dass die erste Seite zuunterst und die letzte zuoberst ist. Der linke Rand der Originale muss auf die Einzugsöffnung ausgerichtet sein. Bis zu 100 Blatt können gleichzeitig angelegt werden.

Il primo originale viene copiato sul retro della copia. Durante la copiatura in duplice di originali di numero pari ad una sola faccia, tutte le copie si depositano sul raccoglitore duplice e l'indicatore del raccoglitore duplice si accende. Durante la copiatura in duplice di originali di numero dispari ad una sola faccia, la prima copia esce con l'immagine su un solo lato e le altre si depositano sul raccoglitore duplice.

3. Cambiare l'originale.
4. Premere il tasto di stampa. Le copie depositate sul raccoglitore duplice vengono copiate sull'altro lato e depositate sul raccoglitore delle copie.

Copiatura in duplice di originali ad una sola faccia usando l'alimentatore automatico documenti invertitore (RADF) (a opzione)

1. Mettere l'originale a faccia in giù sull'alimentatore automatico documenti invertitore (RADF). Posizionare sempre il bordo sinistro degli originali allineato con l'apertura dell'ingresso d'alimentazione. Si possono mettere fino a 100 foglia alla volta.

Het eerste origineel wordt gekopieerd op de achterzijde van de kopie. Bij het dubbelzijdig kopiëren van een aantal eenzijdige originelen worden alle kopieën opgeborgen in het duplex kopieervak en de indikatie voor het duplex kopieervak licht op. Indien een oneven aantal enkelzijdige originelen dubbelzijdig gekopieerd wordt, dan wordt de eerst kopie uitgeworpen met een beeld op slechts een zijde van het papier, en de rest wordt opgeborgen in het duplex kopieervak.

3. Verwissel het origineel.
4. Druk op de afdruktoets. De kopieën die in het duplex kopieervak liggen worden op de andere zijde bedrukt en dan uitgeworpen.

Het dubbelzijdig kopiëren met enkelzijdige originelen met de RADF (apart leverbaar).

1. Plaats de originelen met het beeld naar beneden op de RADF. Leg het origineel altijd zo, dat de linkerrand ervan op één lijn is met de ingang van de invoer opening. Per keer kunnen maximaal 100 vellen opgelegd worden.

Det första originalet kopieras på kopians baksida. Vid dubbelsidig kopiering av ett jämnt antal enkelsidiga original lagras alla kopior i dubbelsidsmagasinet och signalen för dubbelsidsmagasinet lyser. Vid dubbelsidig kopiering av ett udda antal enkelsidiga original, stöts den första kopian ut med en bild på endast en sida, medan resten lagras i dubbelsids magasinet.

3. Byt originalet.
4. Tryck på starttangenten. Kopiorna som är lagrade i dubbelsidsmagasinet kopieras på andra sidan och stöts sedan ut.

Dubbelsidig kopiering av enkelsidiga original med användning av dokumentmataren (säljes separat)

1. Placera originalen med bildsidan nedåt på dokumentmataren. Placera originalens vänstra sida alltid i rät linje med inmatningsöppningens ingång. Maximalt 100 ark kan placeras samtidigt.

النسخ المزدوج بأصول ذات وجه واحد باستخدام ملقم المستندات الاوتوماتيكى العكسى (اختيارى)

١ ضع الاصول مواجهة لاسفل على ملقم المستندات الاوتوماتيكى العكسى . دائما ضع الاصل بحيث تكون الحافة اليسرى للاصول بمحاذاة فتحة التلقيم . يمكن وضع عدد من الاصول يصل الى ١٠٠ ورقة فى المرة الواحدة .

٣ قم بتغيير الاصل .

٤ اضغط مفتاح النسخ . سوف تنسخ النسخ الموجودة فى صينية النسخ المزدوج على الوجه الاخر ثم تقذف .

سوف ينسخ أول أصل على خلفية النسخة . فى حالة النسخ المزدوج لعدد زوجى من الاصول ذات الوجه الواحد ، سوف تخزن جميع النسخ فى صينية النسخ المزدوج ويضىء مبين صينية النسخ المزدوج . فى حالة النسخ المزدوج لعدد فردى من الاصول ذات الوجه الواحد ، سوف تقذف أول نسخة بصورة على وجه واحد فقط بينما تخزن جميع النسخ المتبقية فى صينية النسخ المزدوج .

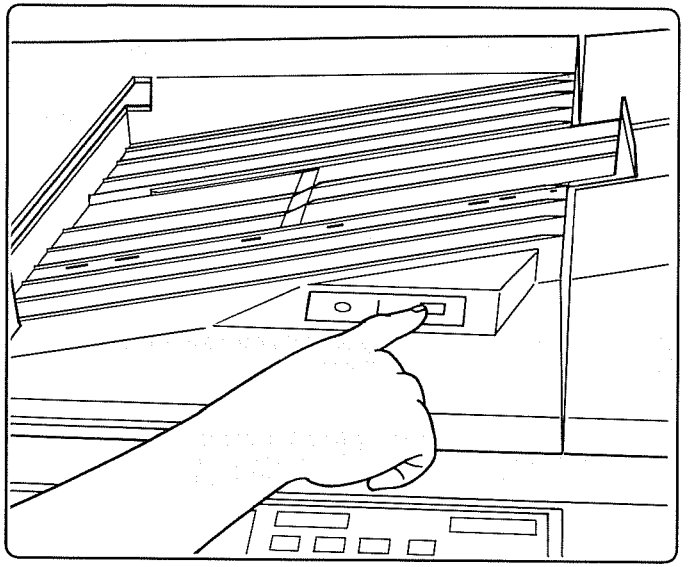

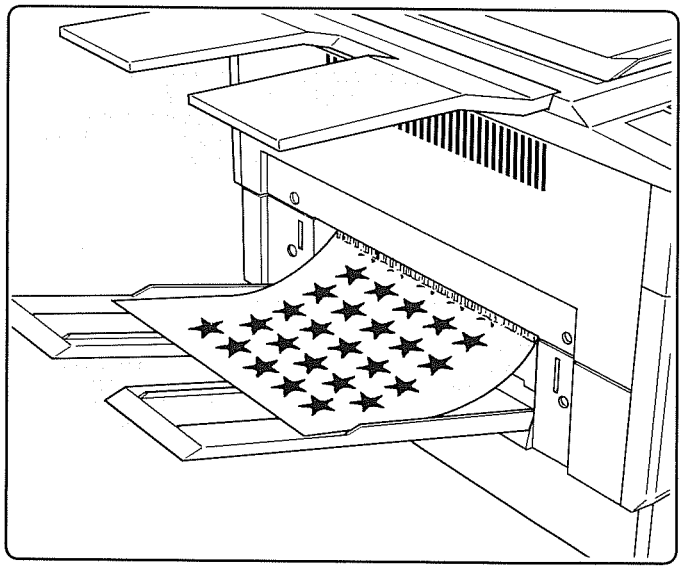

2. Set the auto selection switch on the RADF.
In the standard setting:
The original feed select indicator lights. With auto exposure control, the copy density is automatically adjusted according to the tone of each original.

In the auto selection setting:
With auto exposure control, all the originals are copied at the same exposure regardless of the density differences between them. It is necessary to use the originals of similar tone for good results. No compensation is made for the number of copies if a paper jam occurs in this setting.

3. Press the print key. Copies will be ejected onto the copy tray.

---

2. Mettez la touche de sélection automatique sur le RADF.
Dans la position normal:
L'indicateur de sélection d'alimentation de l'originale s'allume.
Avec un contrôle d'exposition automatique, la densité de copiage est automatiquement ajustée au ton se rapportant à chaque original.

Dans la position de sélection automatique:
Avec le contrôle d'exposition automatique, tous les originaux sont copiés à la même exposition nonobservant les différences de densité.
Pour obtenir de bons résultats, il est nécessaire d'utiliser des originaux d'un ton similaire.
Il n'est pas fait de compensation pour le nombre de copies si une bouche de papier se forme dans cette position.

3. Pressez la touche de copie. Les copies seront éjectées sur le plateau copies.

---

2. Fije el conmutador de selección automática del RADF. En la fijación estándar:
El indicador de selección de alimentación de originales se enciende. Con el control de exposición manual, la densidad de la copia se ajusta automáticamente según el tono de cada original.

En la fijación de selección automática:
Con el control de exposición automática, todos los originales se copian con la misma exposición, sin tener en cuenta las diferencias de densidad existentes entre ellos. Para obtener unos buenos resultados se necesita utilzar originales de tono similar.
Si se produce un atasco de papel en esta fijación no se produce compensación alguna por el número de copias.

3. Presione la tecla de impresión. Las copias saldrán expulsadas hacia la bandeja de copias.

2. Die Originaleinzugs-Wahltaste des RADF drücken.
Einstellung fü niedrige Geschwindigkeit:
Die Originaleinzugsanzeige leuchtet auf. Bei automatischer Belichtungseinstellung wird die Kopieintensität automatisch der Helligkeit jedes Originals entsprechend reguliert.

Einstellung fü hohe Geschwindigkeit:
Bei automatischer Belichtungseinstellung werden alle Originale mit der gleichen Belichtung kopiert, ungeachtet ihrer verschiedenen Helligkeit. Es ist daher notwendig Originale gleicher Helligkeit zu verwenden, um gute Resultate zu erhalten.
Keine Kompensation der Kopienzahl wird gemacht, falls in dieser Einstellung ein Papierstau auftritt.

3. Die Kopiertaste drücken. Die Kopien werden auf die Kopienablage ausgeschieden.

---

2. Premere l'interruttore di selezione automatica dell'alimentatore automatico documenti invertitore (RADF).
Regolazione standard:
L'indicatore di selezione alimentazione originale si accende. Col modo di controllo automatico dell'esposizione, la densità delle copie si regola automaticamente secondo la tonalità di ciascun originale.

Regolazione di selezione automatica:
Col modo di controllo automatico dell'esposizione, tutti gli originali vengono copiati con la stessa esposizione, indipendentemente dalla differenza di densità tra di loro. Per ottenere i risultati migliori è necessario usare originali della stessa tonalità.
Con questo modo non avvengono compensazioni riguardo al numero di copie nel caso di un inceppamento.

3. Premere il tasto di stampa. Le copie si depositano sul raccoglitore delle copie.

---

2. Stel de automatische selectie toets in op RADF.
Bij de instelling op standaard:
De indikatie voor invoer van het origineel licht op. Bij automatische belichtingsinstelling wordt de zwarting van de kopie automatisch aangepast al naar gelang de helderheid van het origineel.

Bij de instelling op automatische selectie:
Bij het gebruik van automatische belichtings instelling worden alle originelen gekopieerd met dezelfde belichting zonder rekening te houden met verschillen in zwarting. Een goed resultaat kan alleen worden bereikt indien originelen met overeenkomstige zwarting worden gebruikt.
Het aantal kopieën wordt niet aangepast indien er een papierstoring optreedt in deze instelling.

3. Druk op de afdruk toets. De kopieën zullen op de kopie opvangtafel worden uitgevoerd.

---

2. Ställ omkopplaren för automatiskt val på dokumentmataren.
I standardinställningen:
Signalen för val av originalinmatning lyser upp. Med automatisk exponeringskontroll ställs kopians densitet automatiskt in i överenstämmelse med varje originals färgton.

I automatiskt val-inställningen:
Med automatisk exponeringskontroll kopieras alla kopior med samma exponering utan hänsyn till skillnader i densitet. Det är nödvändigt att använda original med lika färgton för att nå bra resultat.
Antalet kopior korrigeras inte om en pappersstockning uppstår i denna inställning.

3. Tryck på starttangenten. Kopiorna kommer ut på utmatningsfacket.

---

٢ اضبط مفتاح اختيار تلقيم الاصل على ملقم المستندات الاوتوماتيكى العكسى .
فى وضع الاختيار القياسى :
يضىء مبين اختيار تلقيم الاصل . باستخدام الضبط الاوتوماتيكى للتعريض، سوف تضبط كثافة النسخ أوتوماتيكيا تبعا لدرجة كثافة لون الاصل .

فى وضع الاختيار الاوتوماتيكى
باستخدام الضبط الاوتوماتيكى للتعريض، تنسخ جميع الاصول بنفس درجة التعريض بغض النظر عن الفرق بين كثافتها . يكون من الضرورى استخدام أصول بدرجة كثافة متشابهة للحصول على نسخ جيدة .
اذا حدث تعثر للورق ، لا يتم تعويض عدد النسخ التى حدث لها تعثرا .

٣ اضغط مفتاح النسخ . تنتج النسخ وتقذف فى صينية النسخ .

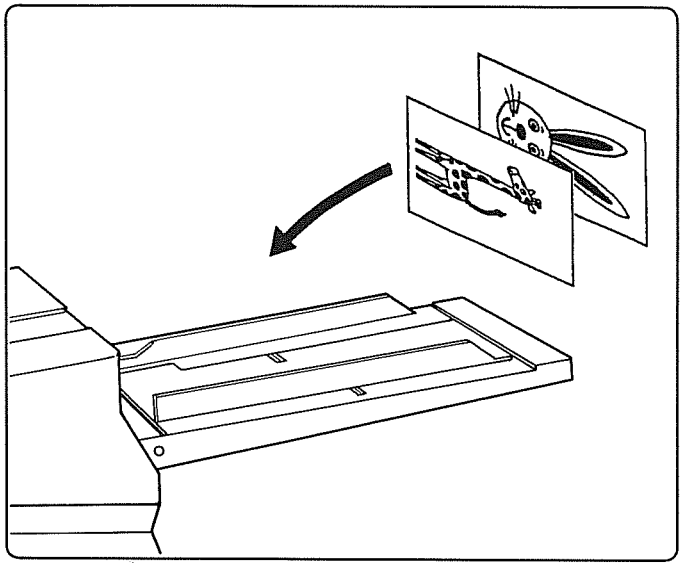

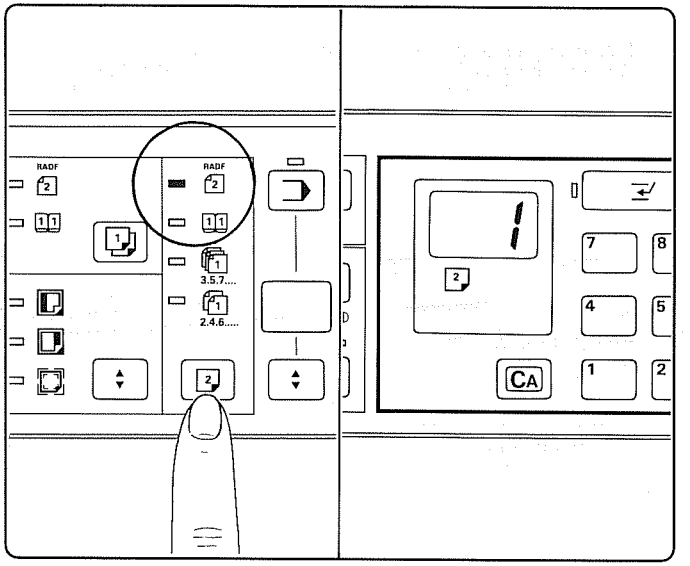

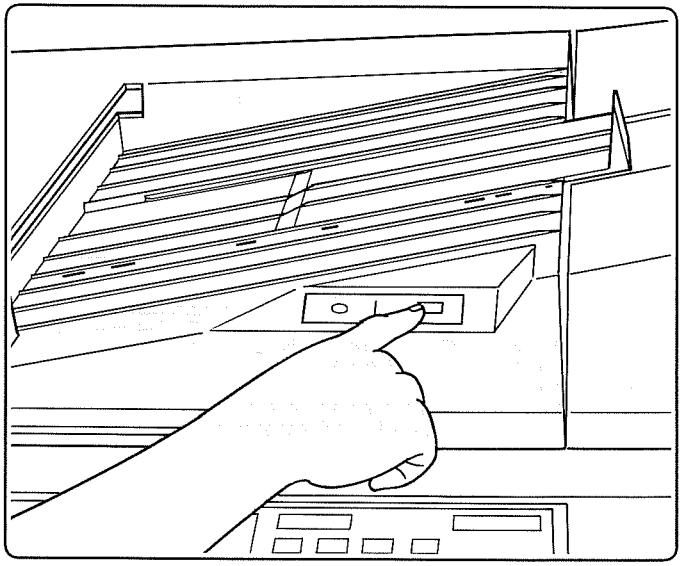

- **Duplex copying with double-sided originals using the RADF (optional)**

1. Place the double-sided originals with the second pages face up. Keep the left edge of the face down page against the feed slot. Up to 100 sheets can be placed at the same time.
   - Stack with the last page of the originals on top.

2. Press the duplex copy key to light the double-sided original indicator.

3. Press the auto selection switch on the RADF.
   In the standard setting:
   The original feed select indicator lights. With auto exposure control, the copy density is automatically adjusted according to the tone of each original.

- **Copiage recto-verso avec des originaux à double côté utilisant le RADF (en option).**

1. Placez les originaux à double côté avec les deuxièmes pages face vers le haut. Gardez le bord gauche de la face vers le bas de la page contre la fente d'alimentation. On peut placer un nombre de 100 feuilles en même temps.
   - Stockez avec la dernière page des originaux au dessus.

2. Appuyer sur la touche de copiage recto-verso pour éclairer l'indicateur pour original double face.

3. Pressez la touche de sélection d'alimentation de l'original sur le RADF.
   Dans la position normal:
   L'indicateur de sélection d'alimentation de l'original s'allume. Avec un contrôle d'exposition automatique, la densité de la copie est automatiquement adjustée au ton se rapportant à chaque original.

- **Copia doble con originales de dos lados utilizando el RADF (opcional)**

1. Ponga los originales de dos lados con las segundas páginas boca abajo. Mantenga el borde izquierdo de la página que está boca abajo contra la ranura de alimentación. Puede poner al mismo tiempo hasta 100 páginas.
   - Apile poniendo la última página de los originales en la parte superior.

2. Presione la tecla de copia doble para encender el indicador de originales de dos lados.

3. Presione el conmutador de selección automática del RADF. En la fijación estándar:
   El indicador de selección de alimentación de originales se enciende. Con el control de exposición manual, la densidad de la copia se ajusta automáticamente según el tono de cada original.

• Zweiseitige Kopien von zweiseitigen Originalen bei Verwendung des RADF (Sonderzubehör)

1. Die zweiseitigen Originale mit der zweiten Seite nach oben auflegen. Den linken Rand der nach unten schauenden Seite am Einzugsschlitz anlegen. Bis zu 100 Blatt können auf einmal angelegt werden.
• Die Originale mit der letzten Seite zuoberst auflegen.

2. Die Taste für zweiseitige Kopien drücken, um die Anzeige für zweiseitiges Original zum Aufleuchten zu loringen.

3. Die Originaleinzugs-Wahltaste des RADF drücken.
Einstellung für niedrige Geschwindigkeit:
Die Originaleinzugsanzeige leuchtet auf. Bei automatischer Belichtungseinstellung wird die Kopieintensität automatisch der Helligkeit jedes Originals entsprechend reguliert.

• Copiatura in duplice di originali a doppia faccia usando l'alimentatore automatico documenti invertitore (RADF) opzionale

1. Sistemare gli originali a doppia faccia con la seconda pagina rivolta in alto. Il bordo sinistro della pagina a faccia in giù deve trovarsi contro l'apertura d'alimentazione. Si possono sistemare fino a 100 fogli alla volta.
• Depositare con l'ultima pagina degli originali in alto.

2. Premere il tasto di copiatura in duplice in modo da accendere l'indicatore dell'originale a doppia faccia.

3. Premere l'interruttore di selezione automatica dell'alimentatore automatico documenti invertitore (RADF).
Regolazione standard:
L'indicatore di selezione alimentazione originale si accende. Col modo di controllo automatico dell'esposizione, la densità delle copie si regola automaticamente secondo la tonalità di ciascun originale.

• Dubbelzijdig kopiëren van dubbelzijdige originelen met gebruik van de RADF (apart leverbaar).

1. Plaats de dubbelzijdige originelen met het beeld op de tweede pagina's naar boven gericht. Leg de linkerrand van de pagina met het beeld naar beneden tegen de invoergleuf. Maximaal 100 vellen kunnen tegelijk opgelegd worden.
• Stapel met de laatste pagina van de originelen bovenop.

2. Druk op de toets voor dubbelzijdig kopiëren op de indikatie voor dubbelzijdig origineel op te laten lichten.

3. Druk op de automatische selectie toets op de RADF.
In de instelling op standaard:
De indikatie voor keuze van invoer van het origineel licht op. Bij het gebruik van automatische belichtingsinstelling zal de zwarting van de kopieën automatisch geregeld worden naar gelang de helderheid van elk origineel.

• Dubbelsidig kopiering av dubbelsidiga original vid användning av dokumentmataren (optionsdel)

1. Placera de dubbelsidiga originalen med baksidorna uppåt. Håll det nedåtvända arkets vänstra sida mot inmatningsöppningen. Maximalt 100 ark kan placeras samtidigt.
• Lagra originalen med den sista sidan ovan.

2. Tryck på tangenten för dubbelsidig kopiering för attända signalen för dubbelsidigt original.

3. Ställ omkopplaren för automatiskt val på dokumentmataren.
I standardinställningen:
Signalen för val av originalinmatning lyser. Med automatisk exponeringskontroll ställs kopians densitet automatiskt in i överenstämmelse med varje originals färgton.

النسخ المزدوج بأصول ذات وجهين باستخدام ملقم المستندات الاوتوماتيكى العكسى (الاختيارى)

١ ضع الاصول ذات الوجهين بحيث تكون الصفحات التالية مواجهة لاعلى . اجعل الحافة اليسرى للوجه المتجه لاسفل ملاصقة فتحة التلقيم . يمكن وضع عدد من الاصول يصل الى ١٠٠ ورقة فى المرة الواحدة .
• ضع الاصول بحيث تكون آخر صفحة من الأصول هى الموجودة على القمة .

٢ اضغط مفتاح النسخ المزدوج لاضاءة مبين الاصل بوجهين .

٣ اضغط مفتاح الاختيار الاوتوماتيكى الموجود على ملقم المستندات الاوتوماتيكى العكسى .
فى وضع الاختيار القياسى :
يضئ مبين اختيار تلقيم الاصل . باستخدام الضبط الاوتوماتيكى للتعريض، سوف تضبط كثافة النسخ أوتوماتيكيا تبعا لدرجة كثافة لون الاصل .

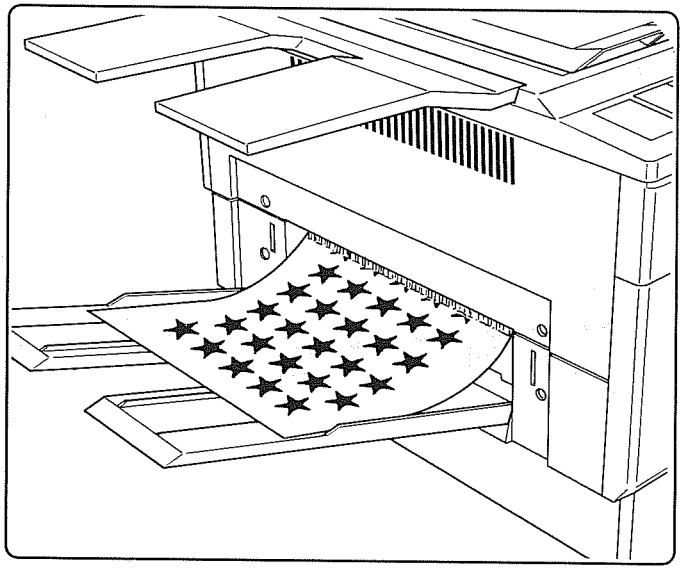

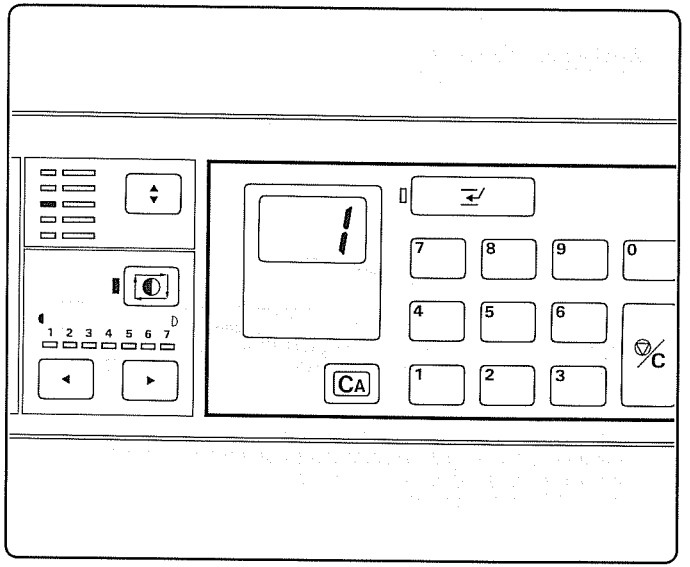

In the auto selection setting:
With auto exposure control, all the originals are copied at the same exposure regardless of the density differences. Use originals of similar tone for best results.
No compensation is made for the number of copies if a paper jam occurs.

4. Press the print key. Copies are produced and ejected onto the copy tray.

Mono-colour copying

This copier is equipped with two developing units. It can copy in one of five colours–red, blue, green, brown and white–as well as black.

1. Press the copy colour select key. The copy colour indicator shows the toner colour currently installed.

Dans la position de sélection automatique:
Avec la contrôle d'exposition automatique, tous les originaux sont copiés au même exposition nonobservant les différences de densité.
L'indicateur de sélection s'allume. Avec un contrle d'auto-exposition, tous les originaux sont copiés à la même densité d'exposition.
Utilisez des originaux d'un ton similaire pour obtenir des résultats optimaux.

4. Pressez la touche de copie. Les copies sont produites et éjectées sur le plateau de copiage.

Copiage de couleur mono

Le copieur est équipé de deux unités de développement. Les copies peuvent être effectuées en une des cinq couleurs – rouge, bleu, vert marron et blanc ainsi que noir.

1. Pressez la touche de sélection de couleur. L'indicateur de couleur fait apparaître le couleur existante.

En la fijación de selección automática:
Con el control de exposición automática, todos los originales se copian con la misma exposición, sin tener en cuenta las diferencias de densidad. Para obtener los mejores resultados utilice originales de tono similar.
Si se produce un atasco de papel en esta fijación no se produce compensación alguna por el número de copias.

4. Presione la tecla de impresión. Las copias saldrán expulsadas hacia la bandeja de copias.

Copia monocolor

La copiadora está equipada con dos unidades de revelado y puede hacer copias en cinco colores: rojo, azul, verde, marrón y blanco, y también negro, por supuesto.

1. Presione la tecla selectora de color de copia. El indicador de color de copia muestra el color del toner instalado.

Einstellung für hohe Geschwindigkeit:
Bei automatischer Belichtungseinstellung werden alle Originale mit der gleichen Belichtung kopiert, ungeachtet ihrer verschiedenen Helligkeit. Es ist daher notwendig Originale gleicher Helligkeit zu verwenden, um gute Resultate zu erhalten.
Keine Kompensation der Kopienzahl wird gemacht, falls in dieser Einstellung ein Papierstau auftritt.

4. Die Kopiertaste drücken. Die fertigen Kopien werden auf die Kopienablage ausgeschieden.

Farbkopieren
Dieser Kopierer ist mit zwei Entwicklungseinheiten versehen. Er kann in einer der fünf Farben–rot, blau, grün, weiss und braun-sowie schwarz kopieren.

1. Die Farbwahltaste drücken. Die Farbanzeige zeigt die Farbe der eingesetzten Entwicklungseinheit an.

Regolazione di selezione automatica:
Col modo di controllo automatico dell'esposizione, tutti gli originali vengono copiati con la stessa esposizione, indipendentemente dalla differenza di densità tra di loro. Per ottenere i risultati migliori è necessario usare originali della stessa tonalità.
Con questo modo non avvengono compensazioni riguardo al numero di copie nel caso di un inceppamento.

4. Premere il tasto di stampa. Le copie vengono depositate sul raccoglitore delle copie.

Copiatura monocroma
Questa copiatrice è dotata di due unità di sviluppo. Essa può copiare in cinque colori: rosso, blu, verde, marrone e bianco.

1. Premere il tasto di selezione colore di copiatura. L'indicatore del colore di copiatura mostra il toner di colore installato nella macchina.

In de instelling op automatische selectie:
Bij automatische belichtingsinstelling worden alle originelen gekopieerd bij de zelfde belichting zonder rekening te houden met verschillen in zwarting. Gebruik originelen met vergelijkbare helderheid voor de beste resultaten.
Het aantal kopieën wordt niet aangepast indien er een papierstoring optreedt.

4. Druk op de afdruktoets. De kopieën worden gemaakt en uitgevoerd naar de kopie opvangtafel.

Het kopiëren in één kleur.
Dit kopieerapparaat is uitgerust met twee ontwikkelunit. Het kan in één van de volgende 5 kleuren kopiëren–rood, blauw, groen, bruin en wit–evenals in het zwart.

1. Druk op de kopie kleur keuzetoets. De kopie kleur indikatie geeft aan welke kleur inkt gebruiksklaar is.

I automatiskt val-inställningen:
Med automatisk exponeringskontroll kopieras alla kopior med samma exponering utan hänsyn till skillnader i densitet. Använd original med lika färgton för att nå de bästa resultaten.
Antalet kopior korrigeras inte om en pappersstockning uppstår i denna inställning.

4. Tryck på starttangenten. Kopiorna kommer att produceras och lagras på utmatningsfacket.

Kopiering i en färg
Denna kopiator är utrustad med två framkallningsenheter. Den kan kopiera i en av fem färger–rött,blått, grönt, brunt och vitt–och dessutom i svart.

1. Tryck på tangenten för val av kopieringsfärgen. Signalen för kopieringsfärgen visar den för närvarande inställda tonerfärgen.

النسخ بلون واحد
هذه الناسخة مزودة بوحدتى تظهير • وتستطيع أن تنسخ بلون واحد من بين خمسة ألوان هى الاحمر ، الازرق ، الاخضر ، البنى والابيض ـــ بالاضافة الى اللون الاسود •
١ اضغط مفتاح اختيار لون النسخ • سوف يبين مبين لون النسخ لون التونر المركب حاليا فى الناسخة •

٤ اضغط مفتاح النسخ • تنتج النسخ وتقذف فى صينية النسخ •

فى وضع الاختيار الاوتوماتيكى :
باستخدام الضبط الاوتوماتيكى للتعريض ، تنسخ جميع الاصول بنفس درجة التعريض بغض النظر عن الفرق بين كثافتها • يكون من الضرورى استخدام أصول بدرجة كثافة متشابهة للحصول على نسخ جيدة •
اذا حدث تعثر للورق ، لا يتم تعويض عدد النسخ التى حدث لها تعثرا •

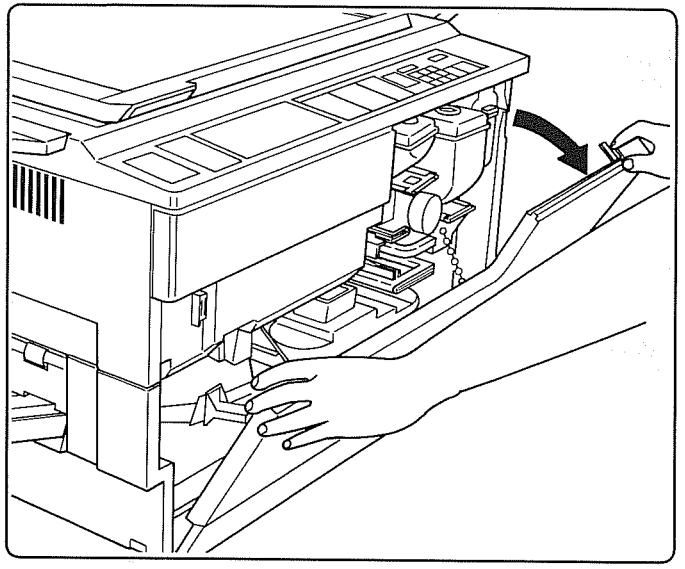

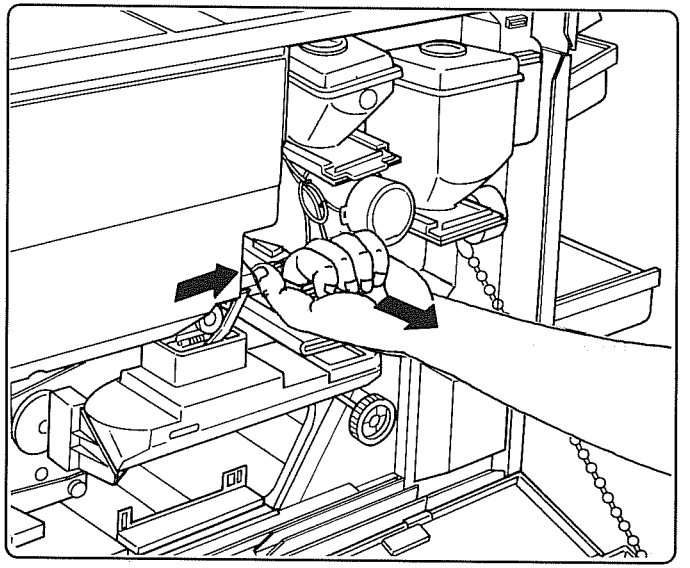

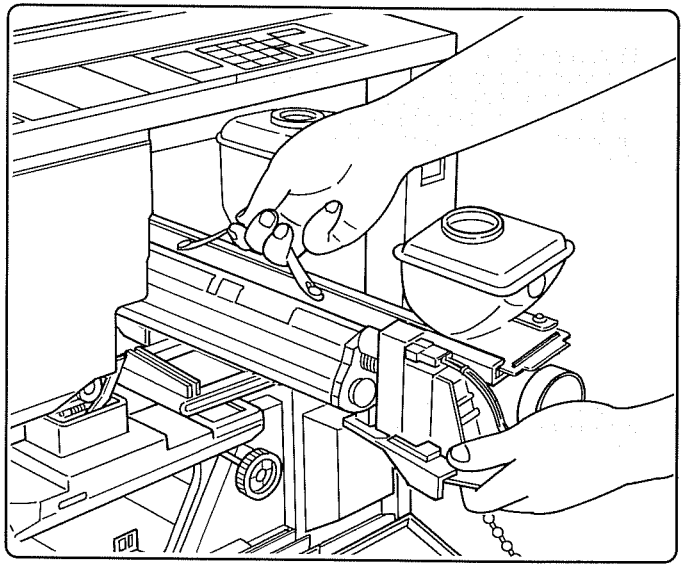

Changing the colour developing unit

1. Open the front cover.

2. Hold the colour developing unit handle with your left hand and press to release the orange lever as shown in the diagram.

3. Draw out the colour developing unit carefully with your left hand. Hold the belt (orange) on top of the unit with your right hand and take the unit out of the copier while keeping it horizontal.
* Always keep the developing unit horizontal, or poor copy image may result.

Changer l'unité de développement couleur.

1. Ouvrez le couvercle avant.

2. Tenez de la main gauche la manche de l'unité de développement couleur et et pressez pour relâcher le levier orange comme indiqué dans le diagramme.

3. Tirez avec précaution le contour de l'unité de développement couleur avec votre main gauche. Tenez la courroie (orange) sur le dessus de l'unité avec votre main droite et sortez l'unité du copieur pendant qu'elle est à l'horizontale.
* Il faut toujours tenir l'unité de développement horizontal, pour éviter d'avoir des résultats non satisfaitsants.

Cambio de la unidad de revelado en color

1. Abra la cubierta delantera.

2. Sujete la manilla de la unidad de revelado en color con su mano izquierda y presione la palanca anaranjada para liberarla, como se muestra en el diagrama.

3. Retire cuidadosamente la unidad de revelado en color con su mano izquierda. Sujete la correa (anaranjada) encima de la unidad con su mano derecha y saque la unidad de la copiadora manteniéndola en posición horizontal.
* Mantenga siempre horizontal la unidad de revelado en buen estado ya que de lo contrario la imagen copiada será de mala calidad.

Austauschen der Farbentwicklungseinheit

1. Die Frontabdeckung öffnen.

2. Den Griff der Farbentwicklungseinheit mit der linken Hand fassen, und den orangen Hebel drücken, der in der Darstellung gezeigt ist.

3. Die Farbentwicklungseinheit vorsichtig mit der linken, Hand herausziehen. Den Riemen (orange), oben an der Einheit mit der rechten fassen, und die Einheit aus dem Kopierer entfernen, wobei sie waagrecht zu halten ist.
* Die Entwicklungseinheit unbedingt waagrecht halten, sonst können schlechte Kopiebilder entstehen.

Sostituzione dell'unità di sviluppo a colori

1. Aprire il coperchio frontale.

2. Tenere con la mano sinistra il manico l'unità di sviluppo a colori e premere la leva arancio per rilasciarla, come mostrato in figura.

3. Estrarre con cura l'unità di sviluppo a colori con la mano sinistra. Prendere con la destra la cinghia (arrancione) sopra all'unità e tirar fuori l'unità dalla copiatrice tenendola orizzontale.
* Tenere sempre orizzontalmente l'unità di sviluppo, perché altrimenti la qualità delle copie si deteriora.

Het verwisselen van de kleur ontwikkelunit.

1. Open de voorklep

2. Houd de kleur ontwikkel unit hendel met de linker hand vast en druk erop om de oranje hendel los te maken (zie tekening)

3. Trek de kleur ontwikkel unit voorzichtig uit met de linker hand. Houd de riem (oranje) bovenop de unit met de rechterhand vast, neem de unit uit het kopieerapparaat en zorg ervoor de unit goed horizontaal te houden.
* Houd de ontwikkel unit altijd goed horizontaal, anders zou de kwaliteit van de kopieën achteruit kunnen gaan.

Byte av färgframkallningsenheten

1. Öppna frontluckan

2. Håll i färgframkallningsenhetens handtag med vänster hand och frigör den orangefärgade spaken på det sätt som bilden visar.

3. Drag försiktigt ut färgframkallningsenheten med vänster hand. Håll i remmen (orange) ovanpå enheten med höger hand och lyft ur enheten helt vågrätt från kopieringsapparaten.
* Håll alltid framkallningsenheten vågrätt; annars kan kopiorna bli dåliga.

تغيير وحدة اظهار الالوان

١ افتح الغطاء الامامى .

٢ امسك مقبض وحدة اظهار الالوان بيدك اليسرى واضغط لتحرير الذراع البرتقالى المبين فى الشكل .

٣ اسحب وحدة اظهار الالوان بحذر بيدك اليسرى للخارج . امسك السير (برتقالى) الموجود على قمة الوحدة بيدك اليمنى واخرج الوحدة من الناسخة مع الاحتفاظ بها أفقيا .
* دائما احتفظ بوحدة الاظهار أفقيا ، خلاف ذلك سوف يسبب نسخ رديئة الجودة .

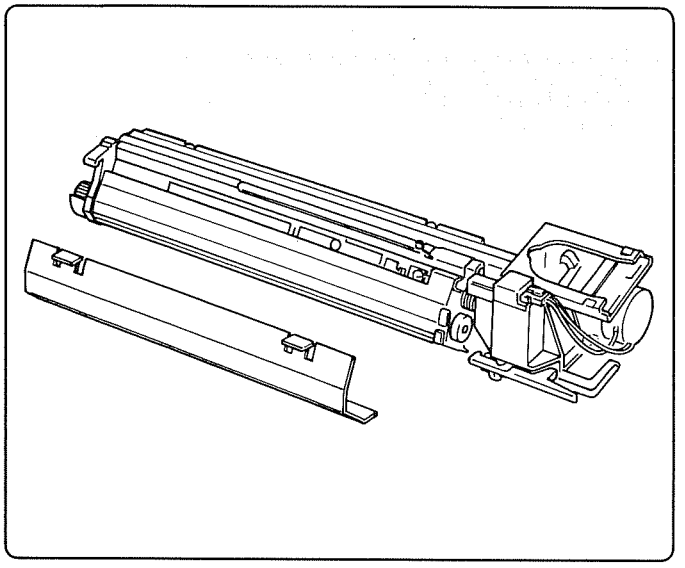

4. Fit the cover to the colour developing unit and put it back in its case.

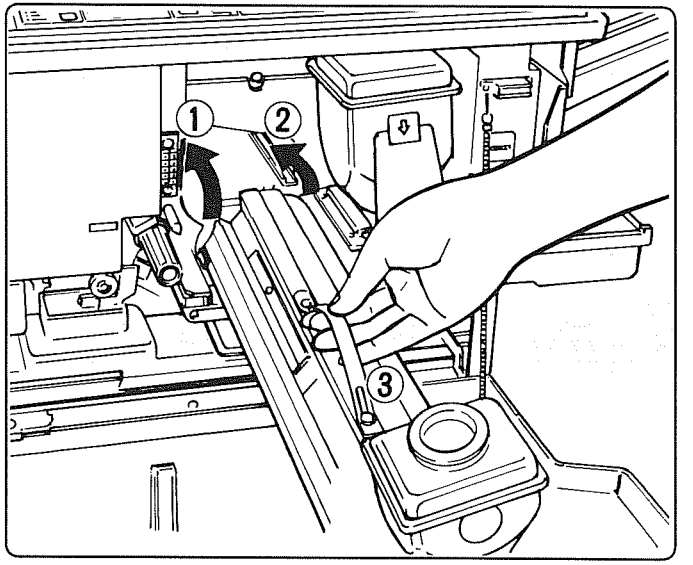

5. Place the end of the colour developing unit to be used over rails ① and ②. Press flat grip ③. Push in the unit all the way until it stops.
* Once installed properly, the colour developing unit cannot be withdrawn without releasing the lever.

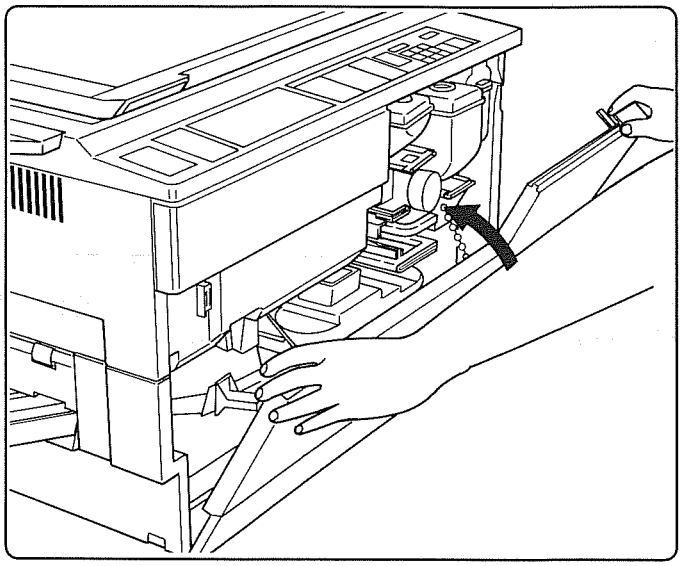

6. Close the front cover.

---

4. Chargez le couvercle de l'unité de développement couleur et remettez-le dans sa case.

5. Placez la fin de l'unité de développement couleur de façon à être utilisé sur les rails ① et ②. Pressez la poignée ③. Poussez l'unité jusqu'à ce qu'il s'arrête.
* Une fois correctement installée, l'unité de développement couleur ne peut plus être retournée sans lâcher le levier.

6. Fermez le couvercle avant.

---

4. Ajuste la cubierta de la unidad de revelado en color y póngala de nuevo en su caja.

5. Ponga el extremo de la unidad de revelado en color que va a utilizar sobre los rieles ① y ②. Presione la empuñadura plana ③. Empuje hacia adentro la unidad hasta que haga tope.
* La unidad de revelado en color, una vez instalada apropiadamente, no puede retirarse sin liberar la palanca.

6. Cierre la cubierta delantera.

4. Die Abdeckung an der Farbentwicklungseinheit anbringen und diese in ihren Behälter legen.

5. Die einzusetzende Forbentwicklungseinheit auf die Schienen ① und ② setzen. Den Griff ③ drücken. Die Einheit ganz hineinschieben, bis sie stoppt.
* Sobald sie einmal richtig eingesetzt ist, kann die Einheit nicht herausgezogen werden, ohne dass der Entriegelungshebel gedrückt wird.

6. Die Frontabdeckung schliessen.

---

4. Mettere il coperchio all'unità di sviluppo a colori e rimetterla nella sua custodia.

5. Mettere l'estremità dell'unità di sviluppo a colori da usare sui due montanti 1 e 2. Premere la maniglia piatta 3. Spingere completamente in dentro l'unità finché si arresta.
* Una volta installata correttamente, l'unità di sviluppo a colori non può essere estratta senza rilasciare la leva.

6. Chiudere il coperchio frontale.

---

4. Doe het deksel op de kleur ontwikkelunit en doe deze in de houder terug.

5. Plaats het eind van de te gebruiken kleur ontwikkelunit over rails 1 en 2. Druk greep 3 plat. Druk de unit helemaal in totdat deze niet verder kan.
* Als de kleur ontwikkelunit eenmaal geïnstalleerd is kan deze alleen verwijderd worden als de oranje hendel losgemaakt is.

6. Sluit de voorklep.

---

4. Sätt på locket till färgframkallningsenheten och sätt tillbaka den i sin låda.

5. Sätt änden av den färgframkallningsenhet som skall användas över skenorna 1 och 2. Tryck på det platta greppet 3. Tryck in enheten ända tills det tar stopp.
* När färgframkallningsenheten har monterats korrekt, kan den inte tas bort utan att spaken frigörs.

6. Stäng frontluckan.

---

٤ ركب الغطاء على وحدة اظهار الالوان وأعد وضعها فى غلافها .

٥ ضع نهاية وحدة اظهار الالوان المراد استخدامها فوق القضبين ① و② . اضغط المقبض المستوى ③ . اضغط الوحدة الى أقصى مدى لها الى أن تتوقف .
* بمجرد تركيب وحدة اظهار الالوان بالطريقة الصحيحة ، لا يمكن سحبها بدون تحرير الذراع .

٦ اغلق الغطاء الامامى .

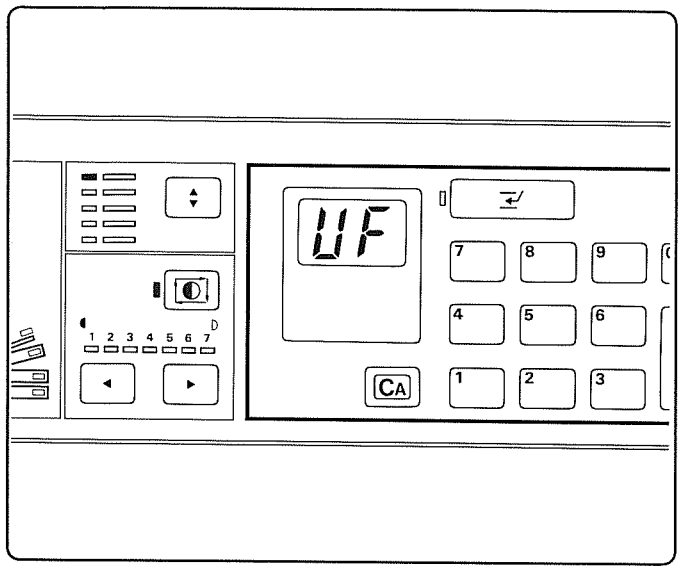

If no colour developing unit is installed, "UF" is shown on the copy counter and colour copying is impossible when the copy colour select key is pressed.

S'il n'y a pas d'unité de développement couleur, l'indication "UF" est signalée sur le compteur de copie et le copiage couleur n'est plus possible si la touche de sélection de copiage couleur est pressée.

Si no se encuentra instalada la unidad de revelado en color, aparece "UF" en el contador de copias y no será posible hacer copias en color cuando presione la tecla selectora de color de copias.

Falls keine Farbentwicklungseinheit eingesetzt ist, wird "UF" auf dem Kopienzähler angezeigt, und Kopieren ist unmöglich, falls die Farbwahltaste gedrückt wird.

Se non si è installata l'unità di sviluppo a colori, il contacopie mostra l'indicazione "UF" e la copiatura a colori non è possibile quando si preme il tasto di selezione colore di copiatura.

Indien er geen kleur ontwikkelunit aanwezig is ziet U "UF" op de kopie teller en het indrukken van de keuzetoets voor het kopiëren in kleur zal geen resultaat hebben.

Om inte någon färgframkallningsenhet är installerad, visar kopieräkneverket "UF" och det är inte möjligt att kopiera i färg när tangenten för val av kopieringsfärg trycks in.

اذا لم تركب وحدة اظهار الالوان ، يظهر المبين " UF " فى عداد النسخ ولا يمكن اجراء النسخ بالالوان عندما يضغط مفتاح اختيار لون النسخ .

Edit mode

To copy an original with a part cut out, or to copy a section of an original, use the edit function to mask or trim the original as required. This allows quick and easy editing of originals without scissors or glue.

1. Masking
Defined rectangular areas on the original will be deleted from the copy.

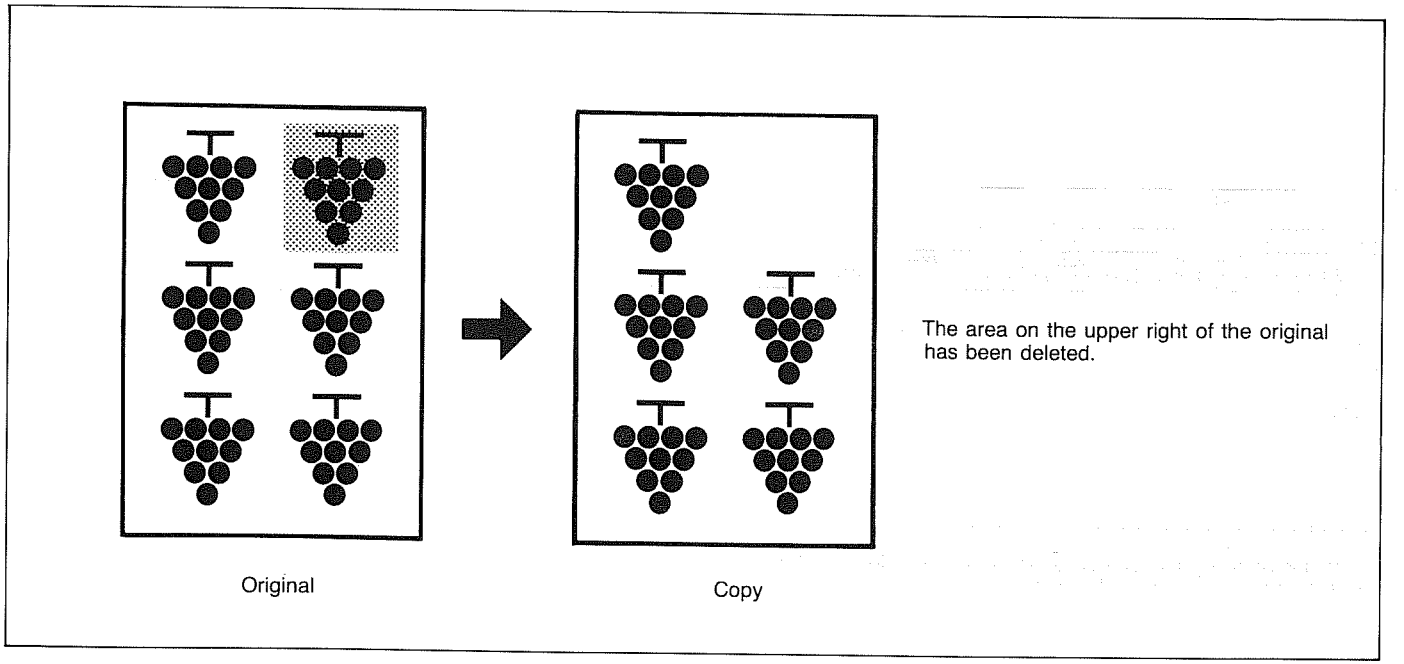

2. Trimming
Defined rectangular areas on the original will be copied; anything else will be deleted.

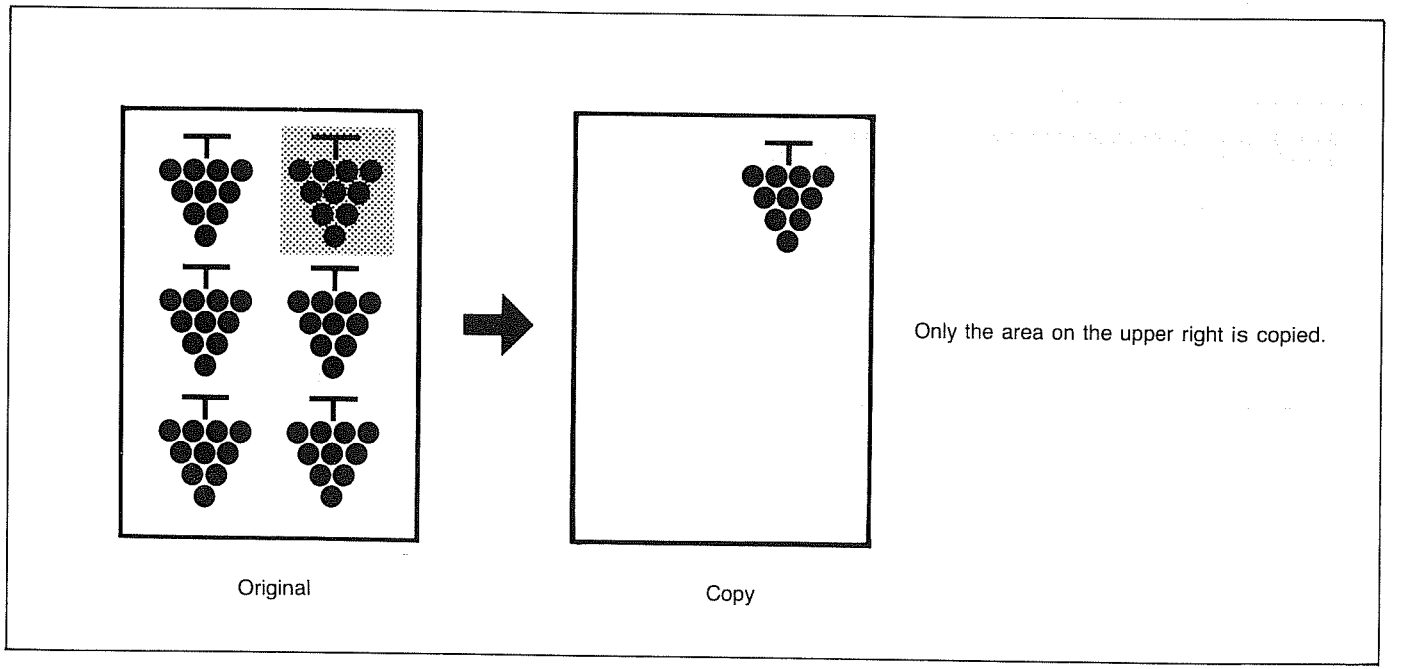

Mode d'édition
Pour copier un original avec une partie retirée, ou pour copier une partie d'un original, utilisez la fonction d'édition pour tirage ou pour masquager l'original comme demandé. Ceci permet une édition rapide et facile des originaux sans ciseaux ou colle.

1. Tirage
Des parties rectangulaires définies sur l'original seront enlevées de la copie.

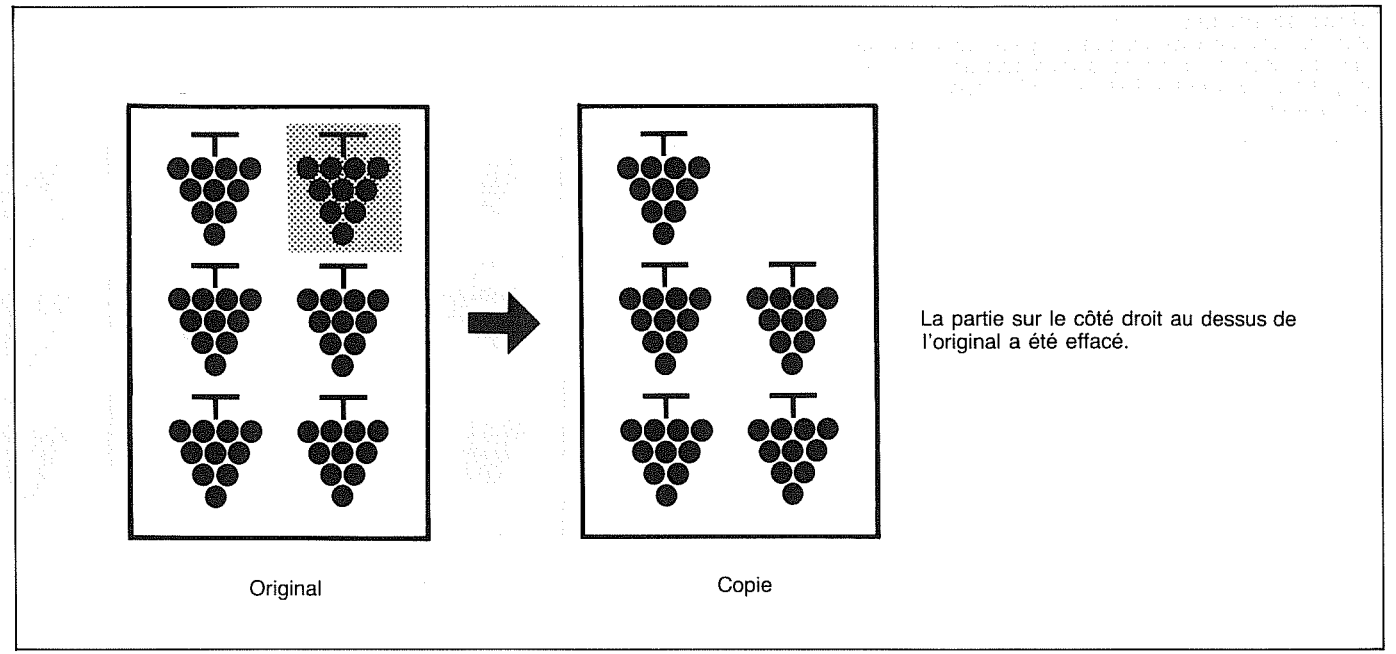

2. Masquage
Des parties rectangulaires définies sur l'original seront copiées: quelque chose d'autre sera effacé.

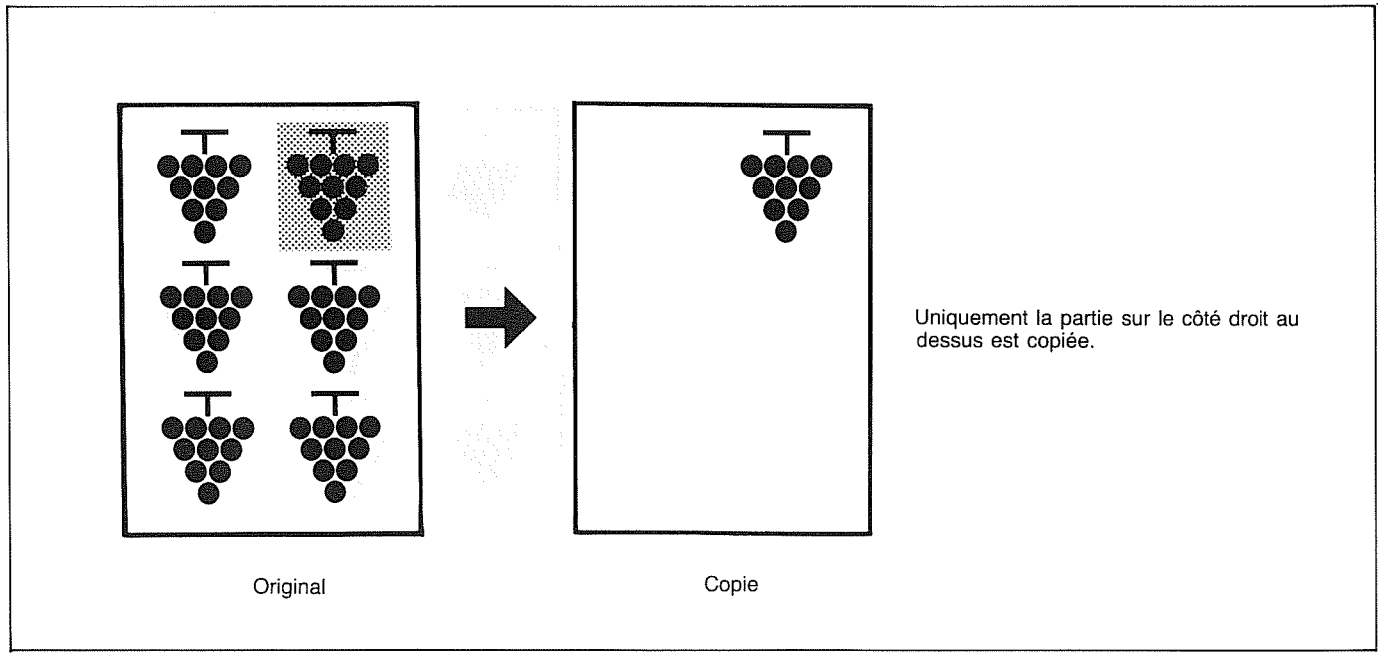

Modo de edición

Para copiar un original en parte, o para copiar una sección de un original, utilice la función de edición para enmascarar o recortar el original tal y como desee. Esto le permitirá editar rápida y fácilmente los originales sin tener que utilizar tijeras ni cola.

1. Enmascaramiento
Podrán borrarse zonas rectangulares definidas del original.

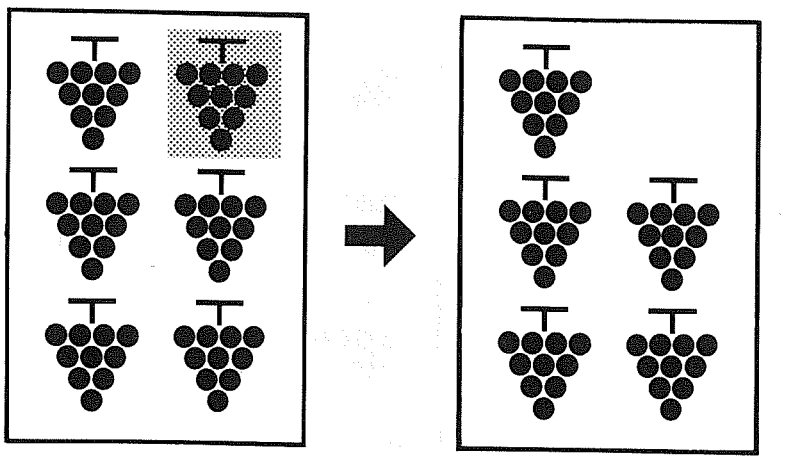

Original

Copia

La zona de la parte superior derecha del original ha sido borrada.

2. Recorte
Podrán copiarse zonas rectangulares definidas del original; el resto quedará borrado.

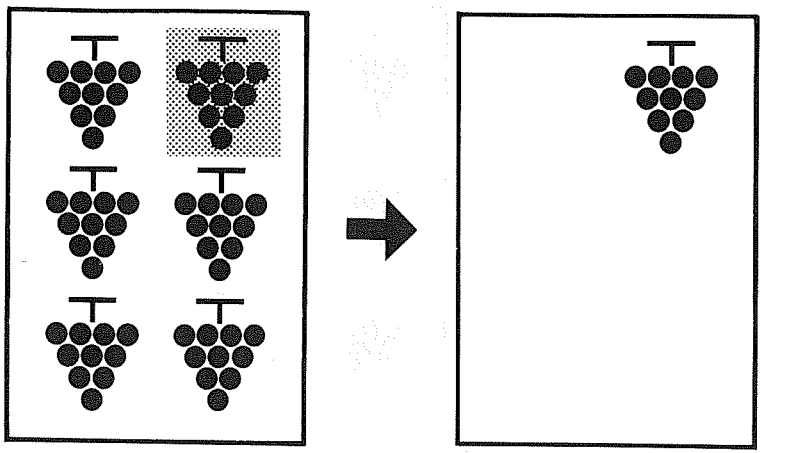

Original

Copia

Sólo se copia la zona de la parte superior derecha.

Ediermodus (Ausschnittkopieren)
Zum teilweisen Kopieren von Originalen die Edierfunktion verwenden, um den unbenötigten Teil des Originals zu trimmen oder abzudecken. Dies gestattet schnelles und leichtes Ausschnittkopieren von Originalen ohne Schere und Klebstoff.

1. Abdecken
Spezifizierte rechteckige Flächen des Originals werden nicht auf die Kopie kopiert.

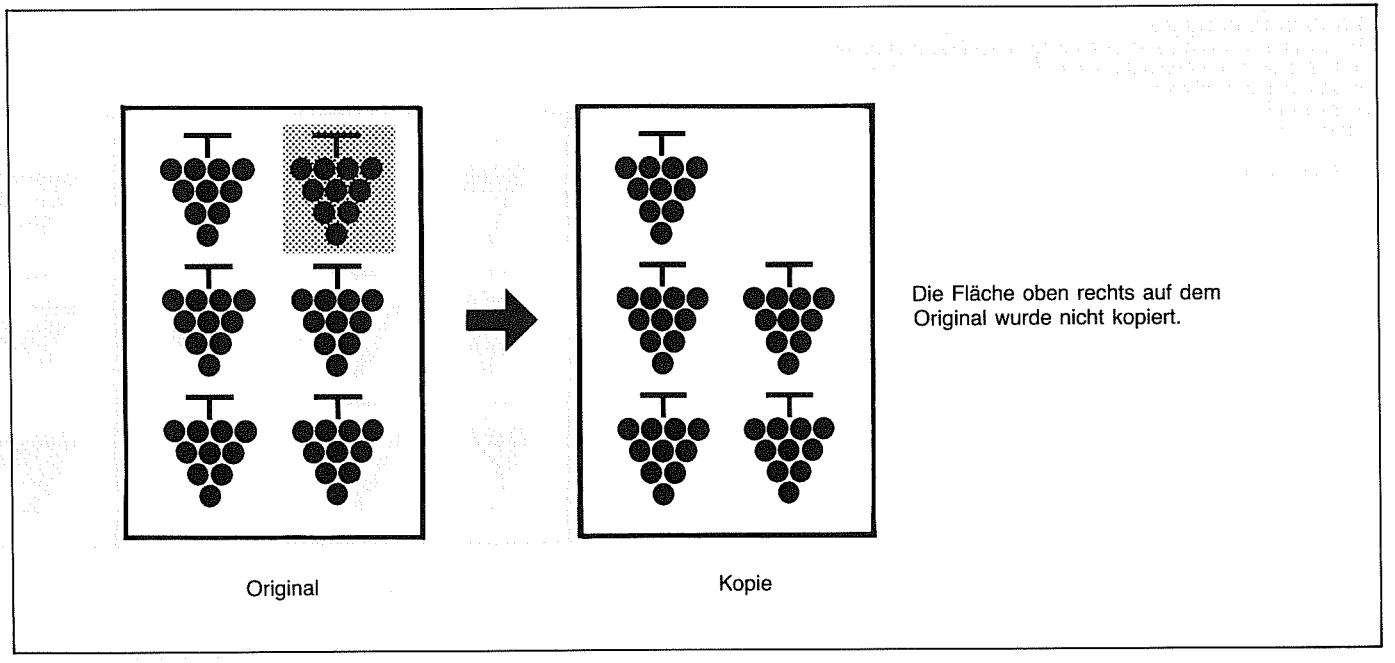

2. Trimmen
Nur die spezifierten rechteckigen Flächen des Originals werden kopiert. Alles andere wird weggelassen.

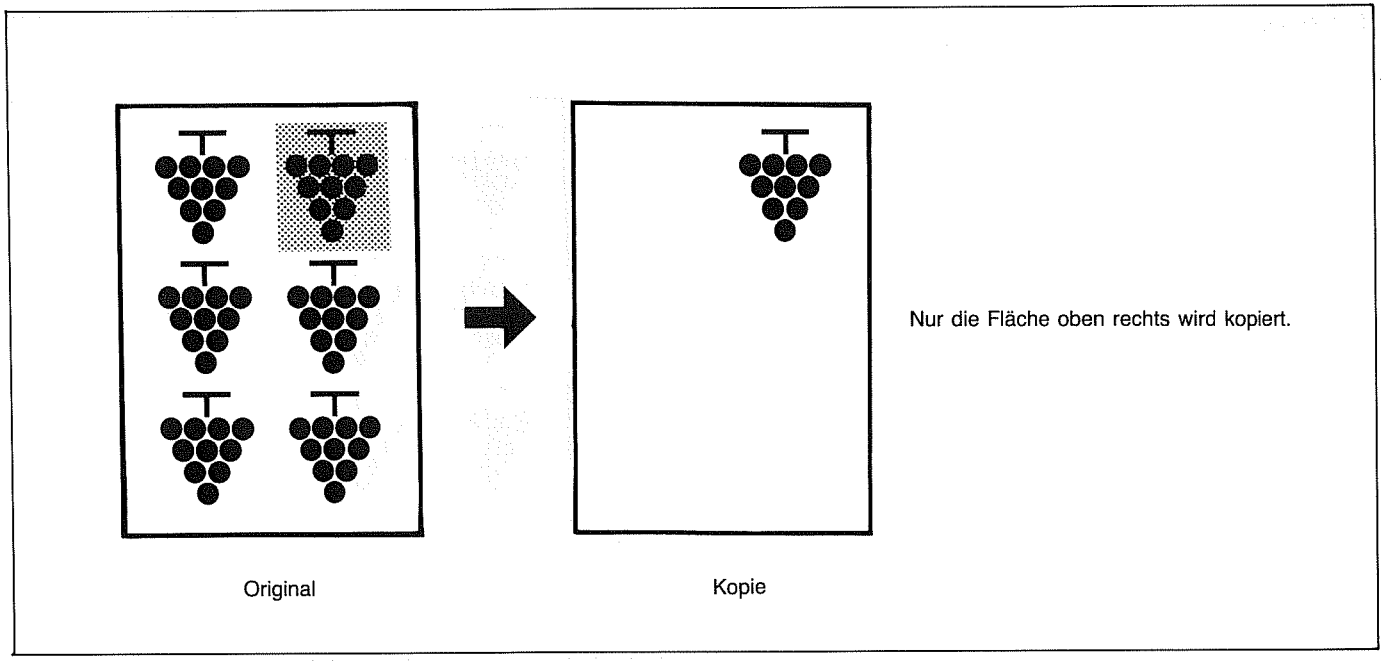

Modo di montaggio

Per copiare un originale omettendone una parte, oppure per copiare una sezione di un originale, usare la funzione di montaggio per la mascheratura o rifilatura dell'originale, secondo il necessario. Ciò permette il montaggio rapido e facile degli originali, senza bisogno di forbici e di colla.

1. Mascheratura
Le aree rettangolari dell'originale definite vengono omesse dalla copia.

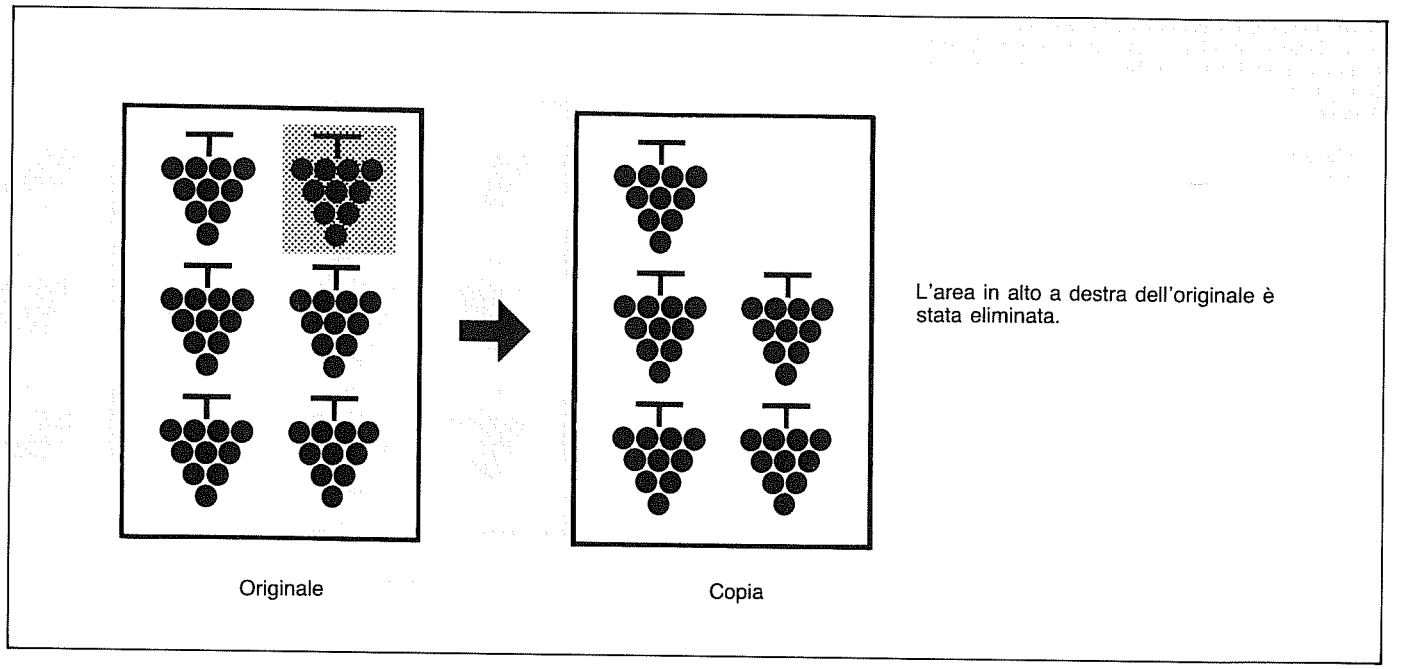

L'area in alto a destra dell'originale è stata eliminata.

2. Rifilatura
Le aree rettangolari dell'originale definite vengono copiate: tutto il resto viene eliminato.

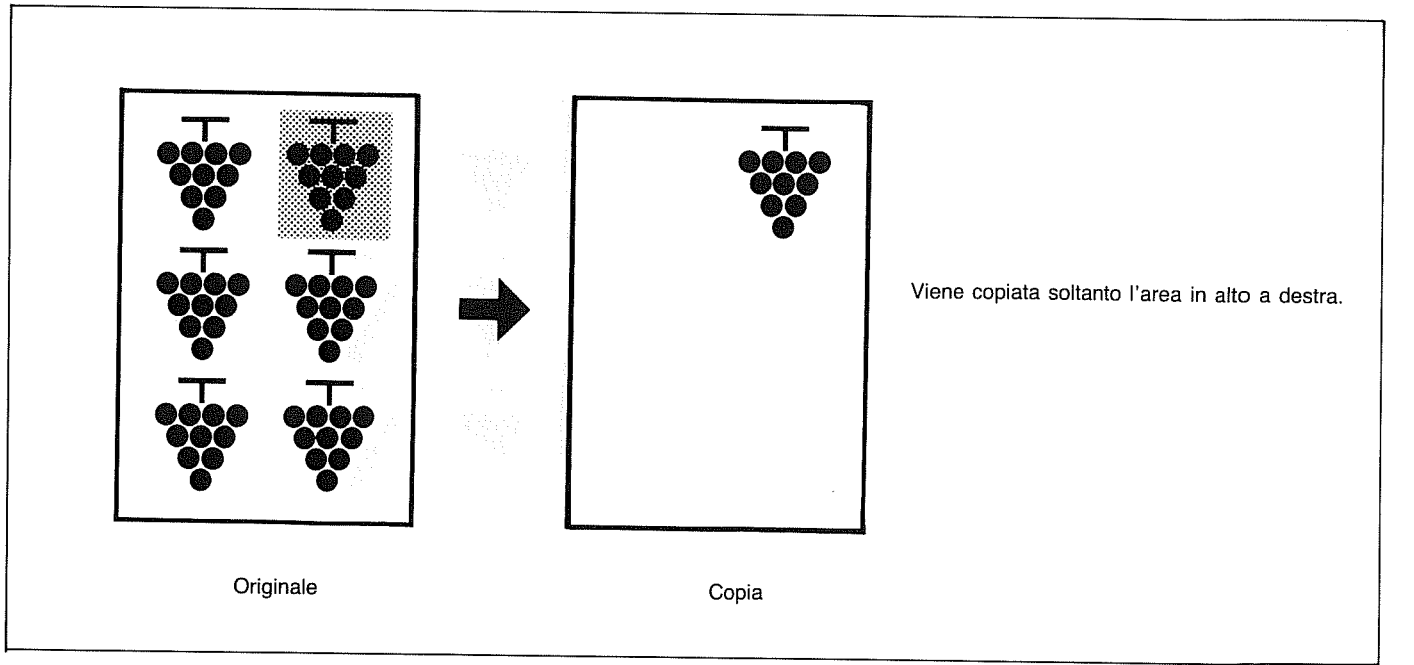

Viene copiata soltanto l'area in alto a destra.

Redigeer funktie
Gebruik de redigeerfunktie om een kopie te maken van een origineel waarvan een deel is uitgeknipt of van een deel van een origineel. Hiermee kunt U delen van het origineel kopiëren of maskeren. Hiermee kunt U snel en gemakkelijk redigeren zonder gebruik van schaar of lijm.

1. Maskeren
Als ongewenst aangegeven rechthoekige vlakken worden verwijderd van de kopie

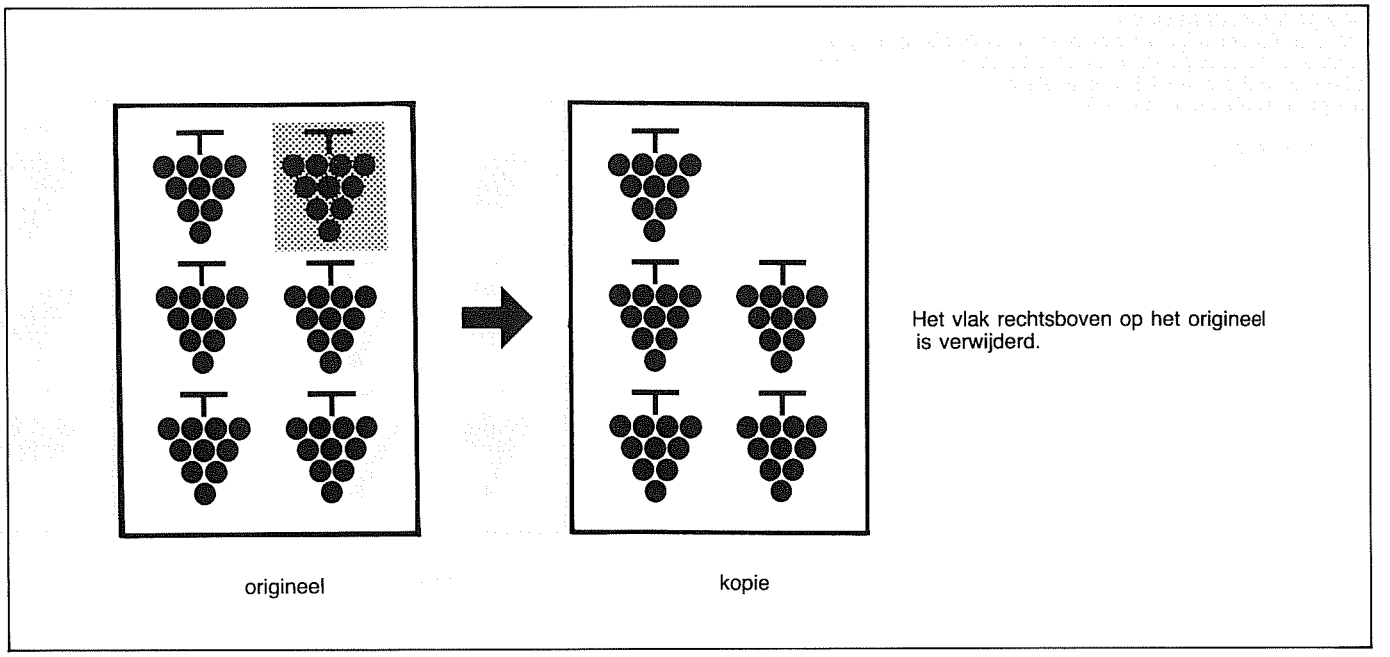

Het vlak rechtsboven op het origineel is verwijderd.

2. Het kopiëren van een deel van het origineel.
Aangegeven rechthoekige vlakken op het origineel zullen worden gekopieerd. Al het andere wordt verwijderd.

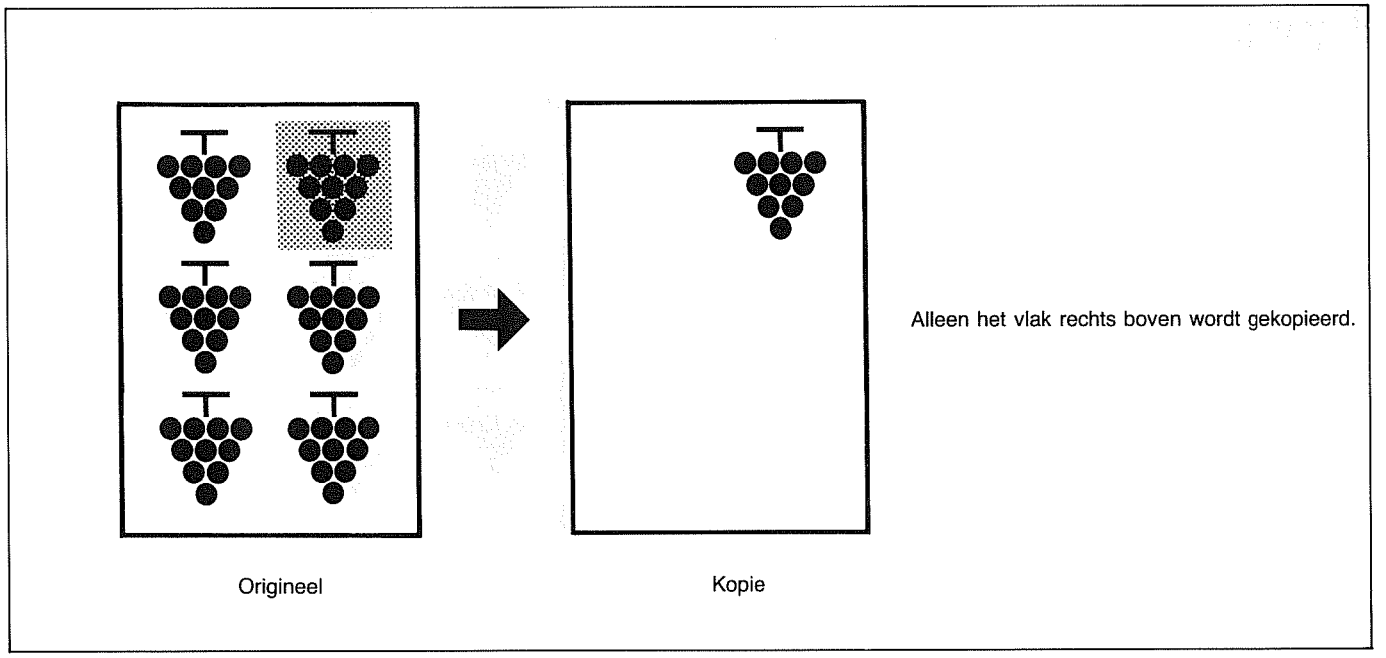

Alleen het vlak rechts boven wordt gekopieerd.

Redigeringsfunktionen

För att kopiera ett original av vilket ett stycke utelämnas, eller för att kopiera en del av originalet använder du redigeringsfunktionen för att ta bort eler redigera en del av originalet såsom önskas. Detta gör det möjligt att snabbt och lätt redigera original utan sax eller lim.

1. Borttagning
Begränsade rätvinkliga delar på originalet kommer att tas bort från kopian.

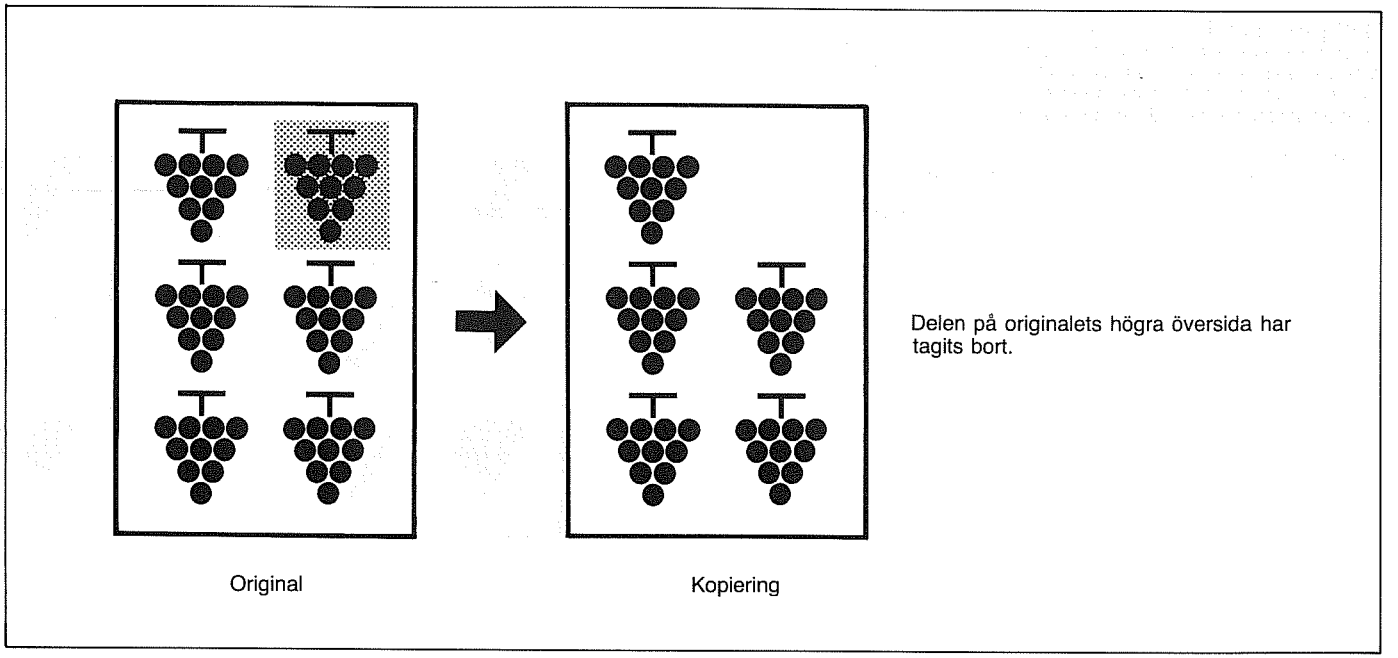

2. Redigering
Begränsade rätvinkliga delar på originalet kommer att kopieras; allt annat kommer att utelämnas.

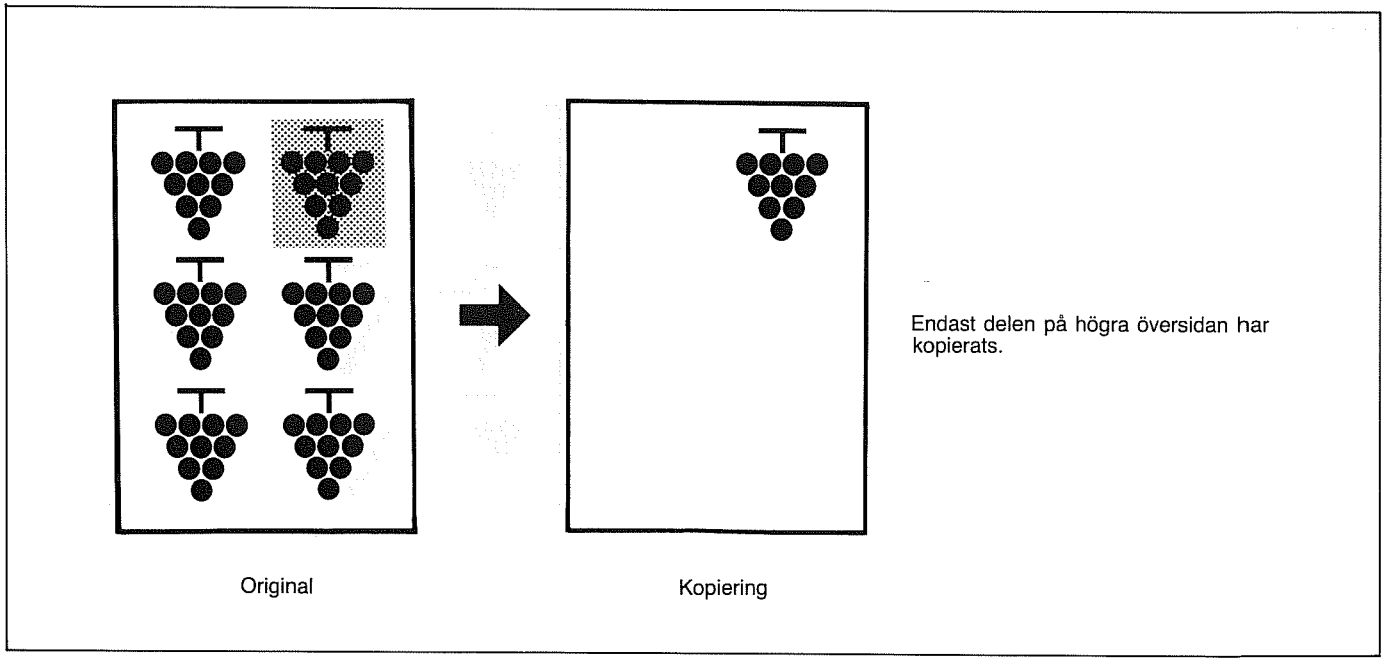

وضع التحرير
لنسخ أصل بدون جزء منه ، أو لنسخ جزء من أصل ما ، استخدم وظيفة التحرير لحجب أو تشذيب الاصل كما هو مطلوب . ذلك يتيح التحرير السريع والسهل للاصول بدون استخدام المقص والصمغ .

١ الحجب
حدد المساحات المستطيلة على الاصل المراد حذفها من النسخة .

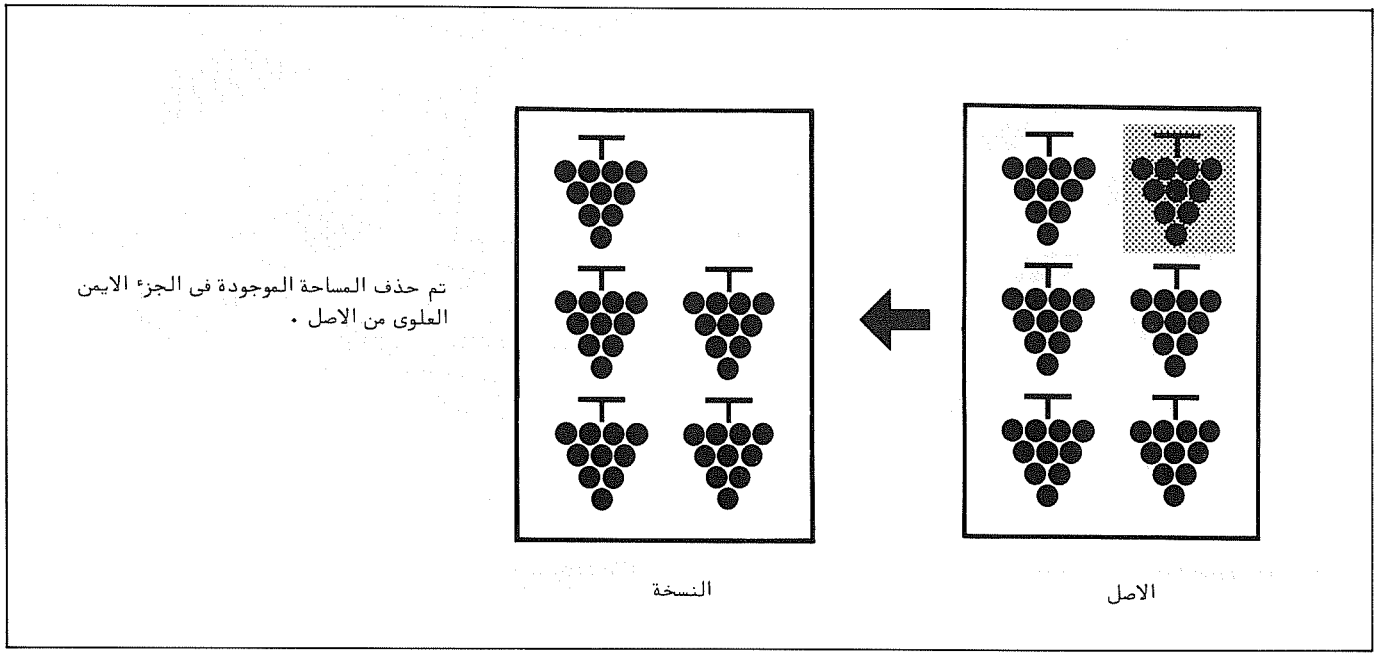

٢ التشذيب
سوف تنسخ المساحات المستطيلة المحددة على الاصل ، سوف تحذف جميع المناطق الاخرى .

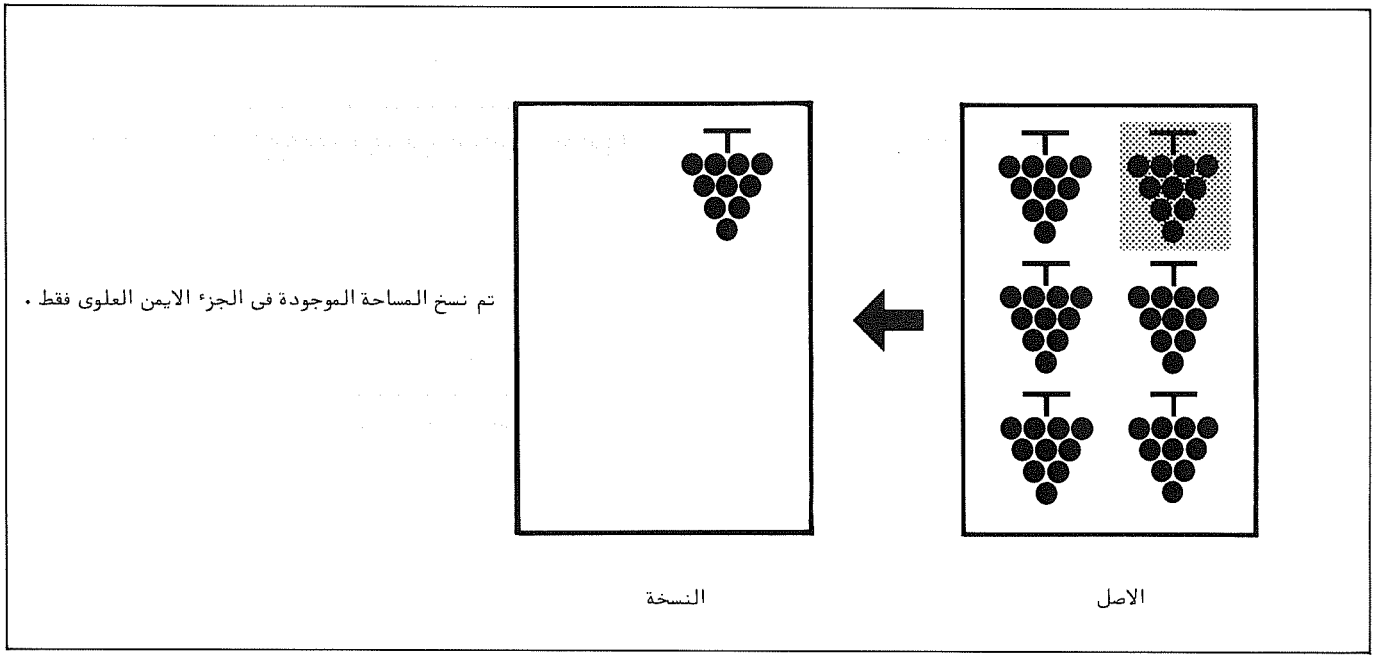

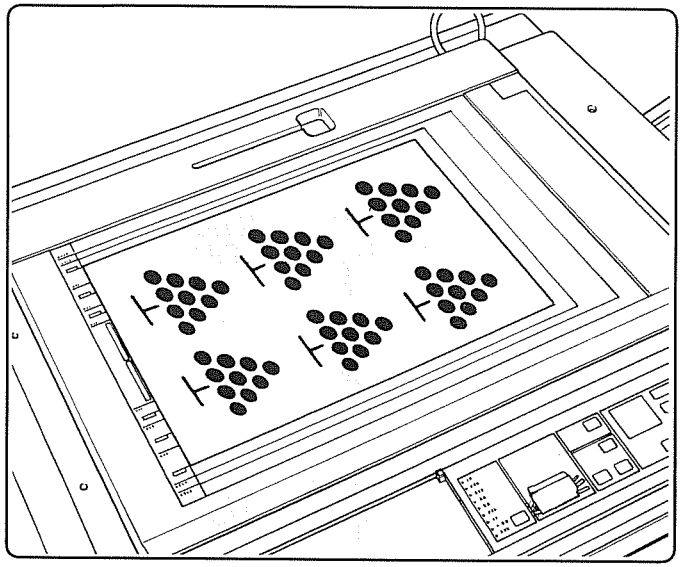

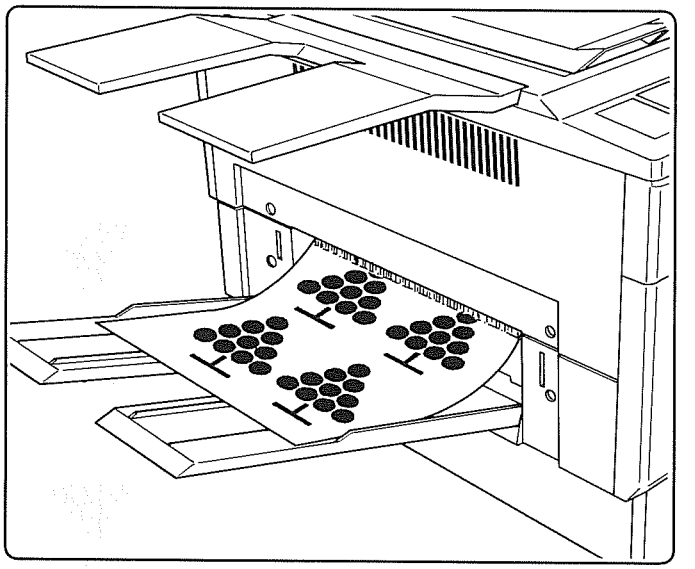

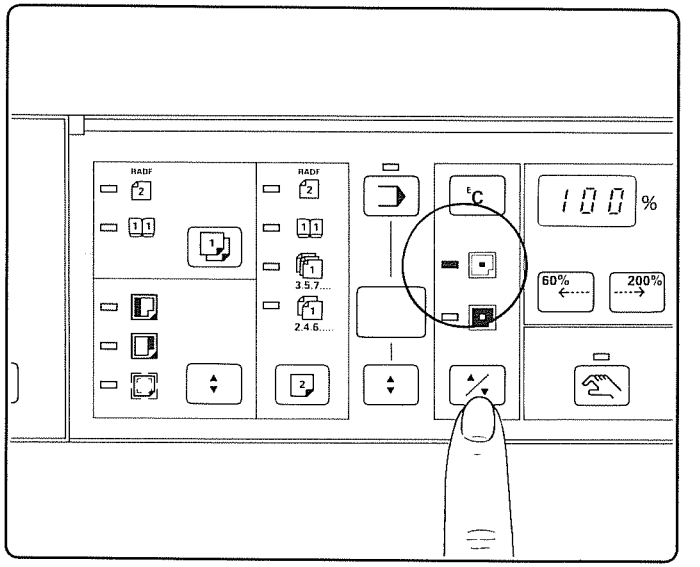

1. Place the original face up on the tablet and align it with the original size indicator lines.

- To copy a thick book or a non-standard size original, make a copy and place that on the tablet.

2. Press the trim/mask select key to choose the desired mode.

---

1. Placez l'original, face vers le haut, sur la tablette et alignez-le avec l'indicateur de format original des lignes.

- Pour copier un livre épais ou un original de taille non-standard, faites une copie et placez-la sur la tablette.

2. Pressez la touche de sélection tirage/masquage pour choisir le mode désiré.

---

1. Ponga el original boca abajo en la tableta y alíneelo con las líneas indicadoras de tamaño de originales.

- Para copiar un libro grueso o un original cuyo tamaño no sea estándar, haga una copia y póngala en la tableta.

2. Presione la tecla selectora de recorte/enmascaramiento para elegir el modo deseado.

1. Das Original mit der zu kopierenden Seite nach oben auf das Tablett legen und auf die Linien des Formatindikators ausrichten.

- Zum Kopieren eines dicken Buches oder nicht normgemässen Originals, zuerst eine Kopie machen und diese auf das Tablett legen.

2. Die Wahltaste für Trimmen/Abdecken drücken, um den gewünschten Modus einzustellen.

---

1. Mettere l'originale a faccia in giù sulla tavoletta allineandolo con i segni di formato originale.

- Per copiare un libro spesso o un originale di formato non standard, farne una copia e metterla sulla tavoletta.

2. Premere il tasto di selezione rifilatura/mascheratura per scegliere il modo desiderato.

---

1. Leg het origineel met de beeldzijde omhoog op de plaat op één lijn met de markering voor het formaat van het origineel.

- Indien een dik boek of een origineel van afwijkend formaat gebruikt wordt kan eerst een kopie gemaakt worden die dan op de plaat gelegd wordt.

2. Druk op de deelkopieer/maskeringstoets om de gewenste funktie te kiezen.

---

1. Placera originalet med bildsidan uppåt på skrivplånet och lägg den i rät linje med linjerna för indikation av original formatet.

- För kopiering av en tjock bok eller ett icke-standard-original bör du först göra en kopia och placera denna på skrivplånet.

2. Tryck på tangenten för val av redigering eller borttagning för att välja önskad funktion.

---

١ ضع الاصل مواجها لاعلى على لوحة التحرير وقم بمحاذاته مع خطوط مبين مقاس الاصل .

- لنسخ كتاب سميك أو أصل بمقاس غير قياسى ، انسخ نسخة من الاصل وضعها على لوحة التحرير .

٢ اضغط مفتاح اختيار التشذيب/الحجب لاختيار الوضع المطلوب .

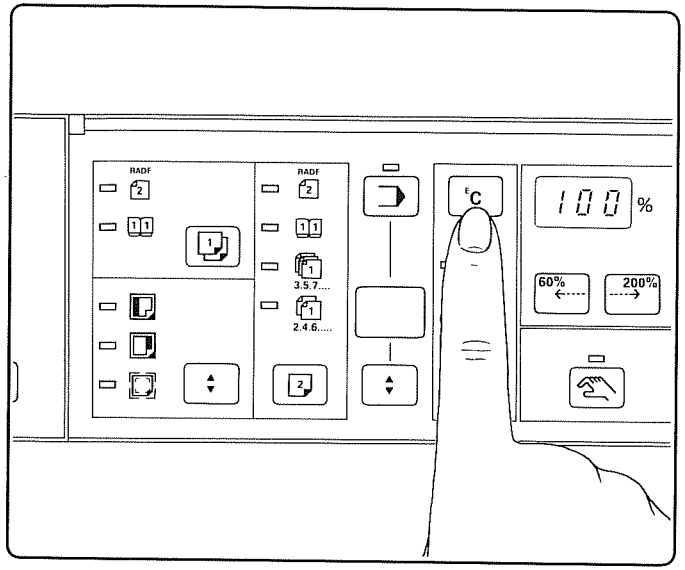

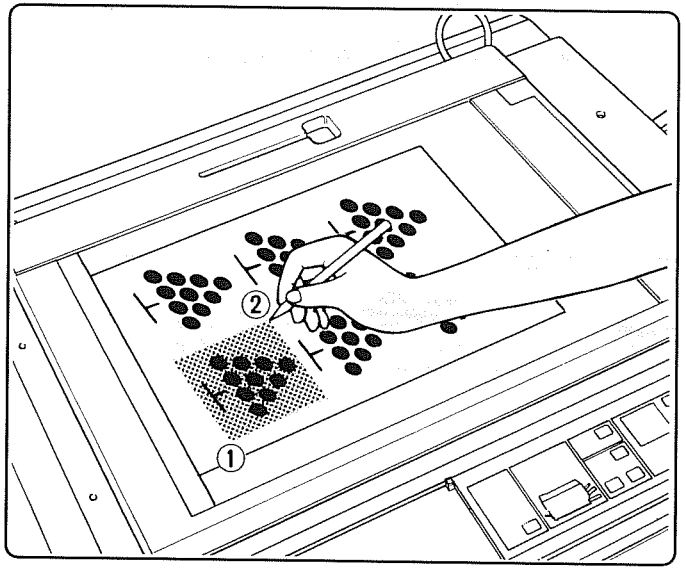

3. Press the edit clear key.

4. Using the tablet pen, press down on two diagonally opposite corner points to define the area.
One beep sounds when pressing on the first point and two when pressing on the second point to indicate that a block has been defined. A long beep sounds when no further blocks (max. 5 blocks) can be defined. Note that the edges of the areas defined will always be parallel to the paper edges.

When the defined points are not positioned diagonally with respect to each other, an intermittent beep sounds. Redefine the area.
* Do not use a pen other than one supplied–sharp tips will damage the tablet.

---

3. Pressez la touche d'édition annulation.

4. Utilisant la plume de tablette, dessinez deux points diagonalement opposés pour définir cette partie.
Un bip se fera entendre au moment de presser le premier point et deux lorsque l'on pressera le second point pour indiquer qu'un bloc a bien été défini. Un long bip se fera entendre lorsqu'il n'y aura plus de blocs (5 blocs au maximum) pouvant être définis. Notez que les parties définies seront toujours parallèles aux bords du papier.

Lorsque les points définis ne sont pas positionnés diagonalement les uns aux autres respectivement, un bip intermittent se fait entendre.
Redéfinissez la partie.
* Utilisez seulement la plume de tablette fournie. Utiliser un autre stylo pouvant causer des endommagements sur la tablette.

---

3. Presione la tecla de cancelación de edición.

4. Utilizando un lapicero de tableta, presiónelo entre puntos diagonalmente opuestos para definir la zona.
Cuando presiona sobre el primer punto suena un pitido, y cuando presiona sobre el segundo punto suenan dos pitidos, para indicar que se ha definido un bloque. Cuando no puedan definirse más bloques (un máximo de 5) suena un pitido largo. Tenga en cuenta que los bordes de las zonas definidas estarán siempre en paralelo con los bordes del papel.

Cuando los puntos definidos no estén ubicados diagonalmente entre sí sonará un pitido intermitente. En este caso, vuelva a definir la zona.
* No utilice un lapicero que no sea el suministrado, las puntas agudas de otros objetos estropearán la tableta.

3. Die Edierlöschtaste drücken.

4. Mit Hilfe des Tablettstiftes auf zwei diagonal gegenüberliegende Punkte drücken, um eine Fläche zu bestimmen.
Wenn der erste Punkt festgelegt ist, ertönt ein Signalton, und wenn der zweite festgelegt ist, ertönen zwei. Eine gedehnter Signalton ertönt, wenn keine weiteren Flächen (max. fünf) mehr bestimmt werden können. Der Rand der bestimmten Flächen ist immer parallel zu den Papierrändern.

Wenn die spezifizierten Punkte nicht diagonal zueinander liegen, ertönt ein anderer unterbrochener Signalton. Die Fläche neu bestimmen.
* Kein anderes Schreibgerät als den mitgelieferten Tablettstift verwenden–scharfe Spitzen können das Tablett beschädigen.

---

3. Premere il tasto di cancellazione montaggio.

4. Appoggiare la punta della penna della tavoletta su due punti opposti della diagonale di definizione dell'area desiderata.
Si sente un segnale acustico quando si appoggia la punta della penna sul primo punto, e poi un altro quando la si appoggia sul secondo punto, per indicare che il blocco è stato definito. Se non si possono definire altri blocchi (5 sono il massimo), si sente un segnale acustico prolungato. Tenere presente che i bordi delle aree definite sono sempre paralleli a quelli della carta.

Se i punti definiti non sono in diagonale l'uno rispetto all'altro, si sente un suono intermittente. Definire allora di nuovo l'area.
* Non usare una penna diversa da quella in dotazione. Quelle con una punta aguzza possono danneggiare la tavoletta.

---

3. Druk op de redigeer ophef toets.

4. Druk met de redigeerpen op twee diagonaal tegenover elkaar gelegen hoekpunten om het vlak aan te geven.
Er klinkt een piepje wanneer U het op het eerste punt drukt en er klinken er twee wanneer op het tweede punt gedrukt wordt om aan te geven dat een blok is gedefinieerd. Er klinkt een langer aangehouden pieptoon indien er niet meer blokken (maximaal 5 blokken) kunnen worden gedefinieerd. Houd er rekening mee dat de randen van de gedefinieerde vlakken altijd evenwijdig zullen zijn aan de randen van het papier.

Indien de aangegeven punten (met de redigeerpen) niet diagonaal tegenover elkaar liggen klinkt er een onderbroken pieptoon. Definieer dit vlak dan opnieuw.
* Gebruik nooit een andere pen dan de meegeleverde redigeerpen. Scherpe punten zullen de plaat beschadigen.

---

3. Tryck på tangenten för nyinställning av redigeringsfunktion.

4. När du använder skrivplånets penna, sätt då prickar på två diagonalt motsatta hörn för att definiera området.
Det hörs ett "pip"-ljud när man sätter den första pricken och två när man sätter den andra för att ange att ett område har definierats. Ett långt "pip"-ljud hörs när ett nytt område inte kan definieras (max. 5 områden). Lägg märke till att de definierade områdenas kanter alltid är parallella med papperets kanter.

När de definierade punkterna inte placeras diagonalt med hänsyn till varandra hörs ett periodiskt återkommande "pip"-ljud. Definiera området på nytt.
* Använd inte någon annan penna än den levererade–skarpa spetsar kommer att skada skrivplånet.

---

٣ اضغط مفتاح الغاء التحرير .

٤ استخدم قلم التحرير ، واضغط على نقطتى ركنين متقابلين قطريا لتحديد المساحة .
سوف يصدر صوت نفير فى أول نقطة ويصدر هذا الصوت مرتين عند الضغط على النقطة الثانية لتدل على اتمام تحديد المساحة . سوف يصدر صوت نفير لمدة طويلة فى حالة عدم امكان تحديد مساحات أخرى . (أقصى عدد ٥ مساحات) . لاحظ أن حافات المساحات المحددة سوف تكون دائما موازية لحواف الورقة .

فى حالة اذا كانت النقط غير محددة قطريا بالنسبة لبعضها البعض، سوف يصدر صوت نفير متقطع . أعد تحديد المساحة .
* لا تستخدم قلما خلاف المرفق مع الناسخة ـــ النهايات المدببة سوف تسبب تلف لوحة التحرير .

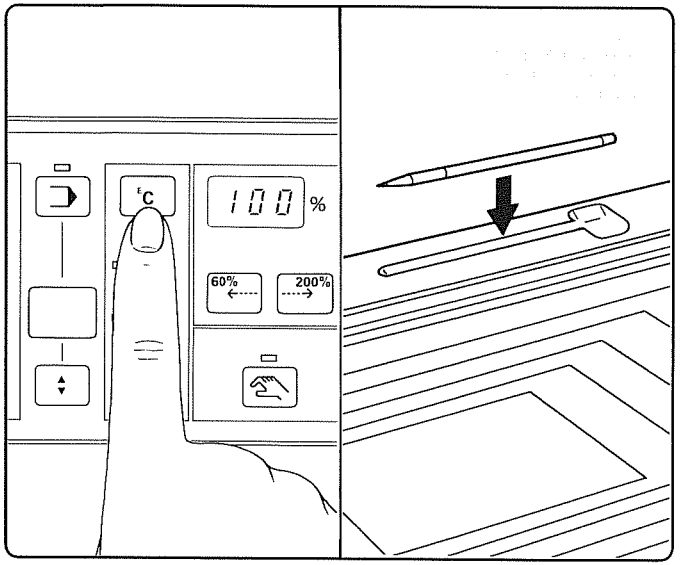

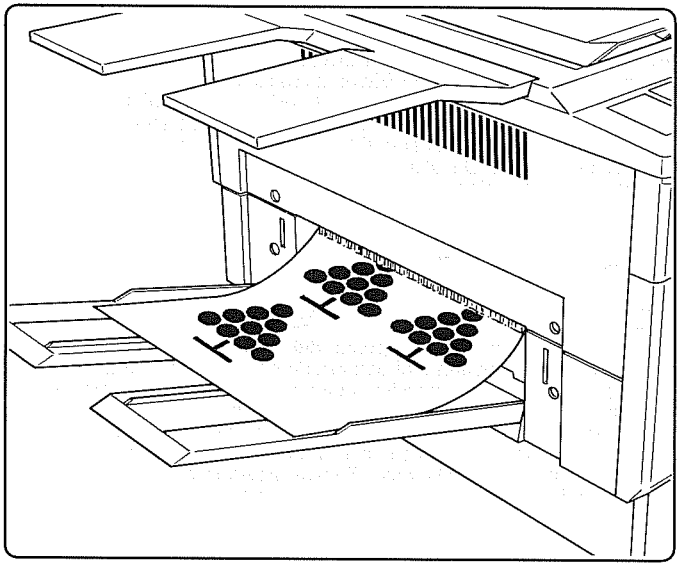

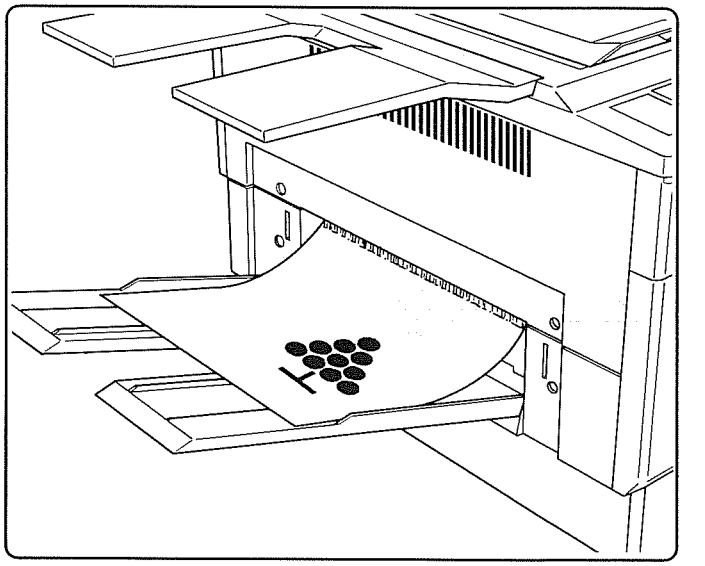

To change the areas, press the edit clear key to cancel and define the block(s) again from the beginning.
* Keep the tablet pen in the pen well provided on the original holder after use.

5. Press the print key.
Masking mode: The image inside the defined block(s) is deleted.

Trimming mode: Only the image inside the defined block(s) is copied.

Pour changer les parties, pressez la touche d'annulation édition pour annuler et définir le(s) bloc(s) à nouveau depuis le commencement.
* Remettez la plume de la tablette dans son étui original après utilisation.

5. Appuyez sur la touche de copie.
Mode de masquage: L'image à l'intérieur du ou des bloc(s) défini(s) a été (ont été) effacée(s).

Mode de tirage : Uniquement l'image à l'intérieur du (des) bloc(s) est copiée.

Para cambiar las zonas, presione la tecla de cancelación de edición y defina el bloque(s) desde el principio.
* Después de utilizar el lapicero de tableta, guárdelo en el lugar suministrado en el portaoriginales.

5. Presione la tecla de impresión.
Modo de enmascaramiento: La imagen del interior del bloque(s) definido(s) se borrará.

Modo de recorte: Sólo se copiará la imagen del interior del bloque(s) definido.

Um die Flächen zu ändern, die Edierlöschtaste drücken, und dann die Fläche(n) neu spezifizieren.
* Den Tablettstift nach Gebrauch in die Tablettstiftrinne zurücklegen.

5. Die Kopiertaste drücken.
Abdeckmodus: Das Bild innerhalb der vorgeschriebenen Fläche(n) wird nicht kopiert.

Trimmodus: Nur das Bild innerhalb der vorgeschriebenen Fläche(n) wird kopiert.

Per cambiare le aree, premere il tasto di cancellazione montaggio e definire di nuovo il blocco (o blocchi) dall'inizio.
* Tenere sempre la penna della tavoletta nel suo apposito contenitore del coprioriginali dopo l'uso.

5. Premere il tasto di stampa.
Modo di mascheratura: L'immagine all'interno del blocco (o blocchi) definito viene cancellata.

Modo di rifilatura: Viene copiata soltanto l'immagine all'interno del blocco (o blocchi) definito.

De redigeer opheftoets wordt gebruikt als de vlakken veranderd moeten worden. Het(De) blok(ken) moet(en) dan opnieuw gedefinieerd worden.
* Bewaar de redigeerpen in de daarvoor bestemde pennekoker op de origineelhouder.

5. Druk op de afdruk toets.
Maskeer funktie: Het beeld binnen het(de) gedefinieerde blok(ken) wordt verwijderd.

Deelkopieerfunktie: Alleen het beeld binnen het(de) gedefinieerde blok(ken)wordt gekopieerd.

För att ändra områdena, tryck på tangenten för nyinställning av redigeringsfunktionen för att upphäva området/områdena och definiera dem helt på nytt igen.
Bevara skrivplånets penna i pennfacket som finns på täckmattan.

5. Tryck på starttangenten.
Funktionen för borttagning: Delen inom det definierade området/de definierade områdena tas bort.

Redigeringsfunktionen: Endast delen inom det definierade området/ de definierade områdena kopieras.

لتغيير المساحات ، اضغط مفتاح الغاء التحرير وأعد تحديد المساحة (المساحات) مرة أخرى من البداية .

* بعد الاستخدام احتفظ بقلم التحرير فى الموضع المخصص له الموجود فى ماسك الاصل .

٥ اضغط مفتاح النسخ .
وضع الحجب : سوف تحذف الصورة الموجودة داخل المساحة (المساحات) فقط .

وضع التشذيب : سوف تنسخ الصورة الموجودة داخل المساحة (المساحات) فقط .

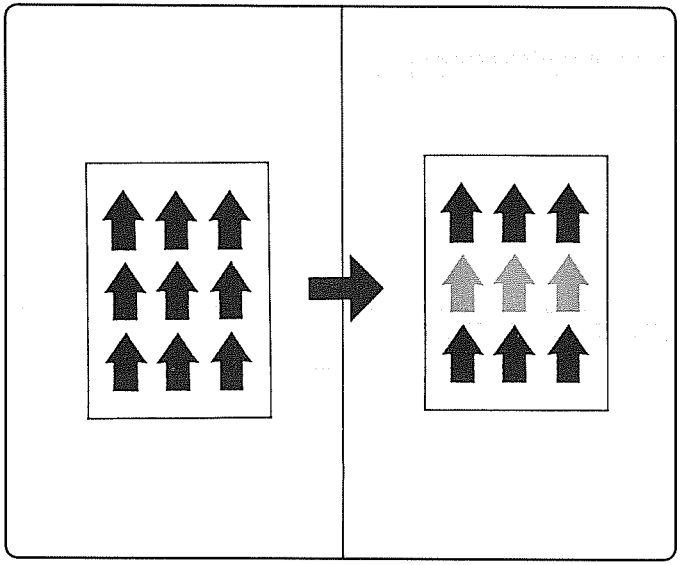

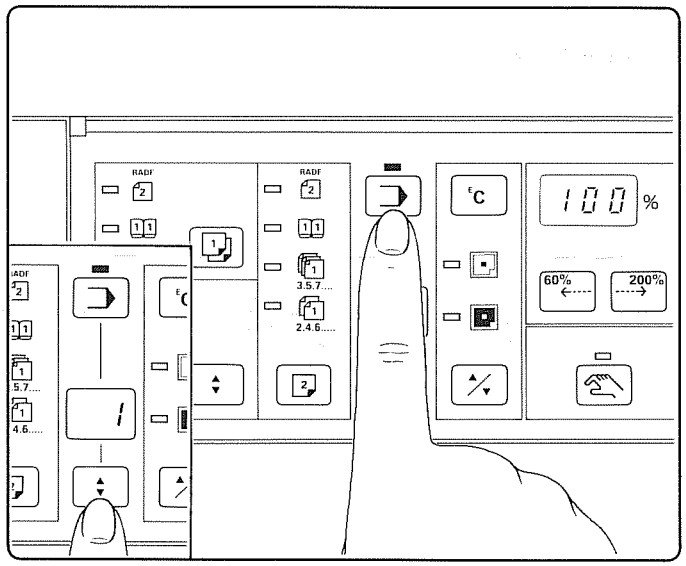

Program memory mode

This copier has 11 preprogrammed copy modes; each permits a different type of copying, such as overlay copy and back-colour copy. Programs 12 through 15 are assigned for user programs. It is possible to store the most frequently used copy settings in these areas. When any of the programs 1 through 11 is used, the maximum number of copies that can be entered is 30.

Programs 1 and 2

Copying in black and one other colour–colour in areas specified by the edit mode and black in the rest.

Program 1: Specifying areas in edit mode to be copied in colour
Program 2: Specifying areas in edit mode to be copied in black

It is possible to specify up to 5 areas to be copied in colour (program 1) or black (program 2), the rest of the copy being black (program 1) or coloured (program 2).

1. Press the program key. The program indicator lights.
   Press the program select key to select program 1 (defining coloured areas) or program 2 (defining black areas).
   • To cancel the program mode, press the all clear key.

Mode de programmation mémoire

Ce copieur a 11 modes de copie préprogrammés; chacun offre la possibilité d'un différent type de copiage, tels que copiage de surimpression et copiage couleur de fond. Programmes 12 à 15 sont destinés aux programmes d'utilisateurs. Il est possible d'utiliser les réglages les plus fréquemments demandés dans ce domaine. Lorsque l'on utilise le programme de 1 à 11, le nombre maximum de copies que l'on peut faire est de 30.

Programmes 1 et 2.

Le copiage en noir et une autre couleur – la couleur dans la partie est spécifiée par le mode d'édition et le noir pour le reste.

Programme 1: les parties spécifiées dans le mode édition sont à copier en couleur.
Programme 2: les parties spécifiées dans le mode édition sont à copier en noir.

Il est possible de spécifier jusqu'à 5 parties pour copier en couleur (programme 1) ou noir (programme 2), le reste des copies étant en noir (programme 1) ou colorés (programme 2).

1. Pressez la touche de programme. L'indicateur de programme s'allume. Pressez la touche de sélection de programme pour choisir le programme 1 (définissant les parties colorées) ou le programme 2 (définissant les parties en noir).
   • Pour annuler le mode de programme, appuyez sur la touche d'annulation totale.

Modo de memoria de programas

Esta copiadora dispone de 11 modos de copia preprogramados. Cada uno de ellos permite un tipo de copia diferente por ejemplo, copia con sobreposición y copias con fondo en color. Los programas 12 a 15 han sido asignados para programas del usuario. En estos programas podrá almacenar las fijaciones de copia utilizadas con mayor frecuencia.
Cuando utilice uno cualquiera de los programas 1 a 11, el máximo número de copias que podrá hacer es 30.

Programas 1 y 2

Copias en negro y en otro color – color en las zonas especificadas por el modo de edición y negro en el resto.

Programa 1: Especificación de zonas en el modo de edición que van a ser copiadas en color
Programa 2: Especificación de zonas en el modo de edición que van a ser copiadas en negro

Es posible especificar hasta 5 zonas para copiarlas en color (programa 1) o en negro (programa 2), el resto de la copia quedará en negro (programa 1) o en color (programa 2).

1. Presione la tecla de programas. El indicador de programas se enciende. Presione la tecla selectora de programa para seleccionar el programa 1 (definiendo zonas en color) o el programa 2 (definiendo zonas en negro).
   • Para cancelar el modo de programa presione la tecla de cancelación total.

Programmspeichermodus

Dieser Kopierer ist mit 11 Programmen vorprogrammiert: Jedes gestattet das Kopieren mit anderen Einstellungen. Die Programme 12 bis 15 sind für durch vom Benützer festgelegte Kopierprogramme. Es ist daher möglich die am häufigsten verwendeten Kopiereinstellungen mit diesen zu speichern.
Wenn eines der Programme 1 bis 11 verwendet wird, ist die Maximalanzahl der Kopien 30.

Programm 1 und 2

Kopieren in schwarz und einer anderen Farbe–die im Ediermodus spezifierten Flächen werden in Farbe, und der Rest in schwarz oder umgekehrt, kopiert.

Programm 1: Die spezifizierten Flächen werden in Farbe kopiert
Programm 2: Die spezifizierten Flächen werden in schwarz kopiert

Es ist möglich bis zu fünf Flächen in schwarz oder Farbe zu spezifizieren (Programm 1 oder 2), der Rest der Kopie wird schwarz (Programm 1) bzw. in Farbe (Progr. 2).

1. Die Programmtaste drücken. Die Programmanzeige leuchtet auf. Die Programmwahltaste drücken, um Programm 1 (Spezifizierung der Farbfläche(n)) oder 2 (Spezifizierung der schwarzen Fläche(n)) zu wählen.
   • Zum Ausschalten des Programmodus die Rückstelltaste drücken.

Modo di memoria dei programmi

Questa copiatrice è dotata di 11 modi di copiatura programmati in fabbrica. Ognuno permette un modo di copiatura diverso, come la copiatura di sovrapposizione e la copiatura con colore di fondo. I programmi da 12 a 15 sono quelli riservati per l'utente. Le regolazioni di copiatura usate più frequentemente possono essere memorizzate in queste aree.
Usando uno qualsiasi dei programmi da 1 a 11, il numero massimo di copie possibile è 30.

Programmi 1 e 2

Copiatura in nero e un altro colore: Il colore, nelle aree specificate col modo di montaggio, e il nero nelle altre.

Programma 1: Specificare le aree da copiare a colori col modo di montaggio
Programma 2: Specificare le aree da copiare in nero col modo di montaggio

Si possono specificare fino a 5 aree da copiare a colori (Programma 1) o in nero (Programma 2), e il resto della copia è in nero (Programma 1) o a colori (Programma 2).

1. Premere il tasto di programmazione. L'indicatore di programmazione si accende.
   Premere il tasto di selezione del programma per selezionare il Programma 1 (definizione delle aree colorate) o il Programma 2 (definizione delle aree in nero).
   • Per cancellare il modo di programmazione premere il tasto di cancellazione totale.

Programma geheugen funktie.

Dit kopieerapparaat heeft 11 voorgeprogrammeerde kopieerfunkties, waarmee vele mogelijkheden geboden worden zoals het op elkaar kopiëren en het kopiëren met een gekleurde achtergrond. De programma's 12 tot en met 15 kunnen door de gebruiker ingevoerd worden. Het is mogelijk de meest gebruikte kopieer instellingen in deze programma's op te slaan.
Bij het gebruik van de programma's 1 tot en met 11 is het maximum aantal kopieën: 30.

Programma's 1 en 2.

Het kopiëren in zwart en in één andere kleur–kleur in de vlakken aangegeven met de redigeerfunktie en zwart op de rest van de kopie.

Programma 1: Geeft in de redigeer funktie aan welke vlakken in kleur gekopieerd worden.
Programma 2: Geeft in de redigeerfunktie aan welke vlakken in het zwart gekopieerd moeten worden.

Het is mogelijk tot 5 vlakken te definiëren die in kleur (programma 1) of in het zwart (programma 2) gekopieerd moeten worden. De rest van de kopie zal dan zwart (programma 1) worden of gekleurd (programma 2).

1. Druk op de programma toets. De programma indikatie licht op. Druk op de programma keuzetoets om te kiezen voor programma 1 (voor het definiëren van gekleurde vlakken) of programma 2 (voor het definiëren van zwarte vlakken).
   • Druk op de opheftoets alle funkties om de programma funktie op te heffen.

Funktionen för programminne

Denna kopiator har 11 i förväg programmerade kopieringsfunktioner som samtliga tillåter en annan slags kopiering, såsom överskrivningskopiering och kopiering med bakgrundsfärg. Program 12 t o m 15 är menade som användarprogram. Det är möjligt att lagra de oftast förekommande kopieringsinställningarna i dessa områden. När ett av programmen 1 t o m 11 används är det maximala antalet kopior som kan matas in 30.

Program 1 och 2

Kopiering i svart och en annan färg–färgen i områden som specificeras av redigeringsfunktionen och svart i resten.

Program 1: Specificerar områden i redigeringsfunktionen som skall kopieras i färg.
Program 2: Specificerar områden i redigeringsfunktionen som skall kopieras i svart.

Det är möjligt att specificera maximalt 5 områden som skall kopieras i färg (program 1) eller i svart (program 2). Resten av kopian kommer att bli svart (program 1) eller i färg (program 2).

1. Tryck på programtangenten. Signalen för program kommer att lysa. Tryck på tangenten för val av program för att välja program 1 (som definierar färgade områden) eller program 2 (som definierar svarta områden).
   • För att upphäva programfunktionen, tryck på återställnings-tangenten.

وضع ذاكرة البرنامج

هذه الناسخة تحتوى على ١١ وضع نسخ مبرمج، كل وضع يتيح نوع مختلف من النسخ، مثل النسخ المدمج والنسخ بخلفية ملونة . البرامج من رقم ١٢ الى رقم ١٥ مصممة لبرامج مستخدم الناسخة . من الممكن تخزين أوضاع النسخ الشائعة الاستخدام فى هذه المواضع .
فى حالة استخدام أى من البرامج من ١ الى ١١، فان أقصى عدد من النسخ يمكن ضبطه هو ٣٠ .

البرنامجان ١ و٢

النسخ باللون الاسود وبلون آخر ــ الجزء الملون فى المناطق المحددة بوضع التحرير وباللون الاسود فى باقى المناطق .

البرنامج ١ : يحدد المساحات المراد نسخها بلون ما فى وضع التحرير .
البرنامج ٢ : يحدد المساحات المراد نسخها باللون الاسود فى وضع التحرير .

من الممكن تحديد عدد من المساحات يصل الى ٥ لنسخها بلون ما (البرنامج ١) أو باللون الاسود (البرنامج ٢) ، تنسخ المساحة المتبقية باللون الاسود (البرنامج ١) أو بلون ما (البرنامج ٢) .

١ اضغط مفتاح البرنامج . سوف يضئ مبين البرنامج .
اضغط زر اختيار البرنامج لاختيار البرنامج ١ (يحدد المساحات الملونة) أو البرنامج ٢ (يحدد المساحات السوداء) .
• لالغاء وضع البرنامج، اضغط مفتاح الالغاء الكلى .

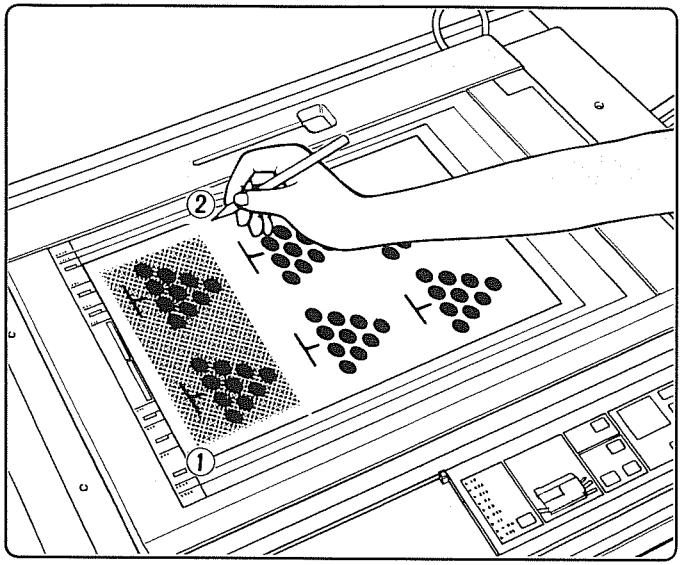

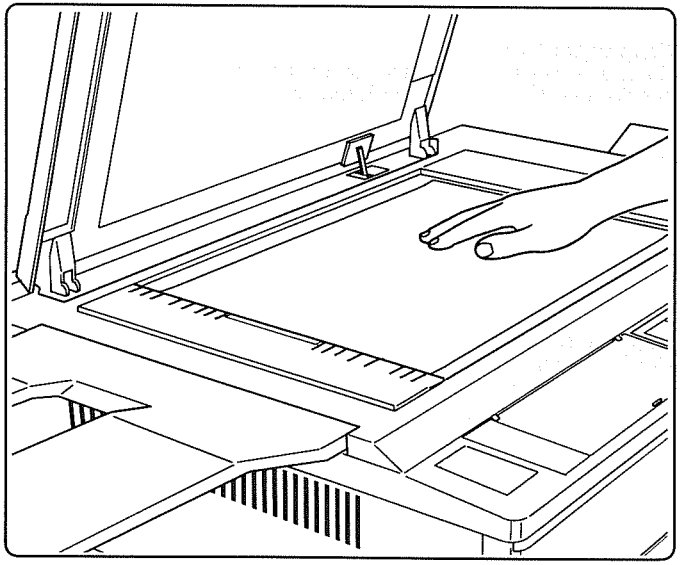

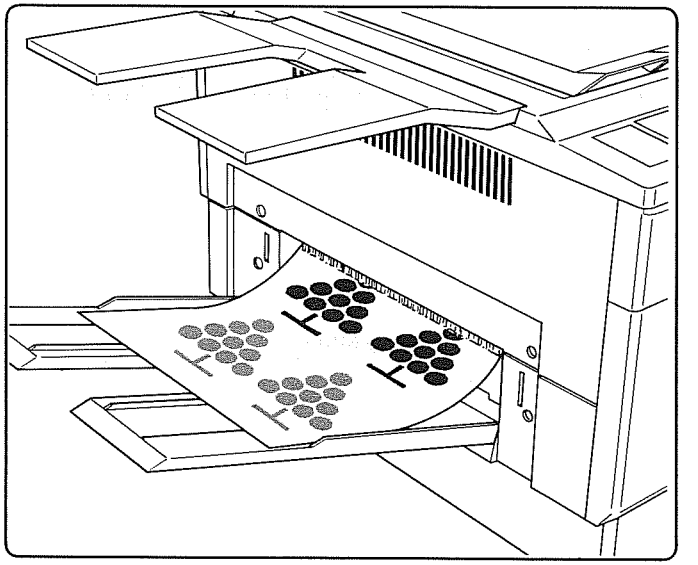

2. Place an original on the tablet and specify the block(s).

3. Open the original holder and place the original face down on the contact glass. Make sure that the original is correctly aligned with the original size indicator lines, otherwise the edit results will be incorrect.

4. Press the print key.

---

2. Placer l'original sur la tablette et spécifiez le(s) bloc(s).

3. Ouvrez le compartiment original et placez l'original face vers le bas sur le verre de contact. Assurez-vous que l'original est correctement aligné avec les lignes d'indication de format de l'original. Autrement, le résultat d'édition sera incorrect.

4. Appuyez sur la touche de copie.

---

2. Ponga un original en la tableta y especifique el bloque(s).

3. Abra el portaoriginales y ponga el original boca abajo sobre el vidrio de contacto. Cerciórese de que el original esté alineado correctamente con las líneas indicadoras de tamaño de originales. De lo contrario, la edición no será correcta.

4. Presione la tecla de impresión.

2. Ein Original auf das Tablett legen und die Fläche(n) bestimmen.

3. Den Originalhalter öffnen und das Original mit der zu kopierenden Seite nach unten auflegen. Das Original muss richtig auf die Linien des Formatindikators ausgerichtet sein, sonst ist der kopierte Ausschnitt nicht richtig.

4. Die Kopiertaste drücken.

---

2. Mettere l'originale sulla tavoletta e definire il blocco (o blocchi).

3. Aprire il coprioriginali e mettere l'originale a faccia in giù sul vetro di contatto. Accertarsi che l'originale sia allineato correttamente con i segni di formato originale, perché altrimenti il montaggio non viene effettuato correttamente.

4. Premere il tasto di stampa.

---

2. Plaats een origineel op de plaat en geef de gewenste blokken aan.

3. Open de origineel houder en leg het origineel met de beeldzijde naar beneden op het contactglas. Zorg ervoor dat het origineel goed op één lijn ligt met de markeringslijnen voor het formaat van het origineel, anders zal het redigeren niet het gewenste effect hebben.

4. Druk op de afdruk toets.

---

2. Placera ett original på skrivplanet och specificera området/områdena.

3. Öppna täckmattan och placera originalet med bildsidan nedåt på kontaktglaset. Se till att originalet ligger i rät linje med linjerna för indikation av originalformat, annars kommer redigeringsresultaten att återges felaktigt.

4. Tryck på starttangenten.

---

٢ ضع الاصل على لوحة التحرير وحدد المساحة (المساحات) .

٣ افتح ماسك الاصل وضع الاصل مواجها لاسفل على سطح التلامس الزجاجى . تأكد أن الاصل تم محاذاته بدقة مع خطوط مبين مقاس الاصل ، خلاف ذلك سوف يسبب خطأ فى التحرير .

٤ اضغط مفتاح النسخ .

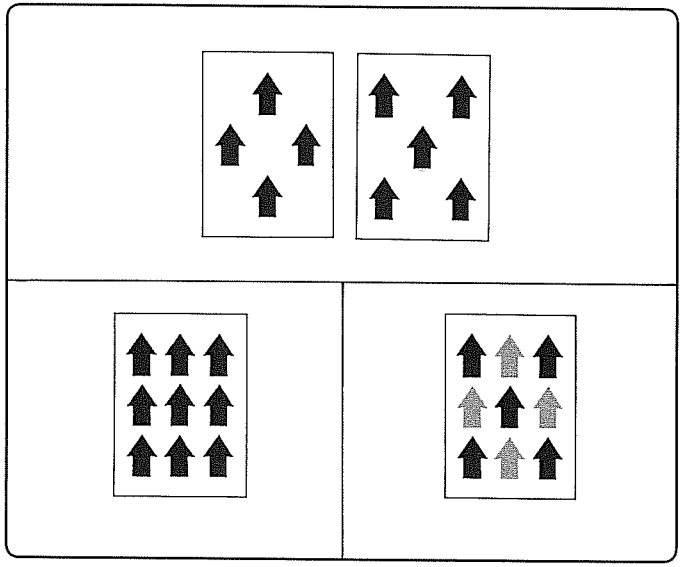

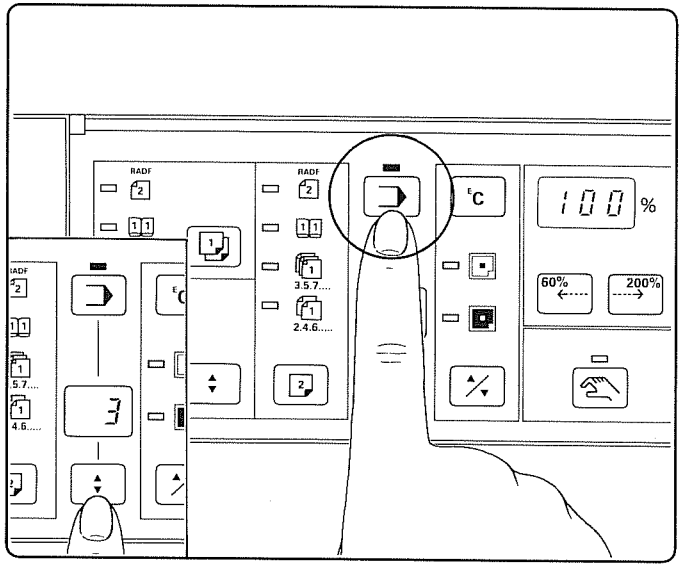

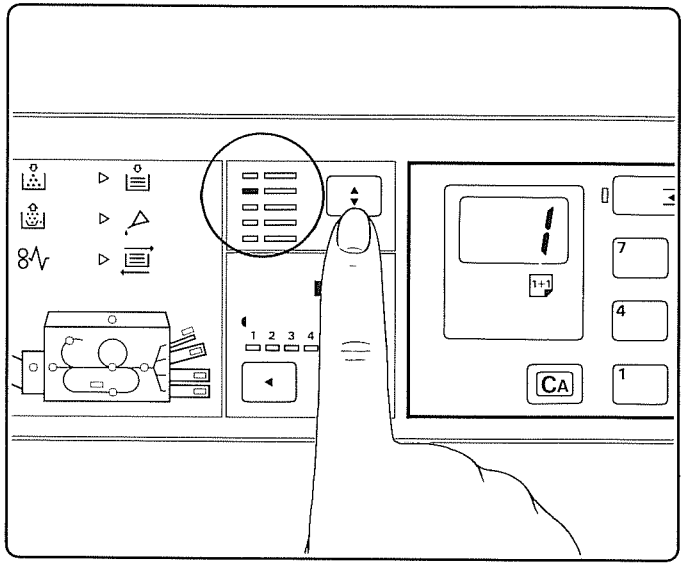

Programs 3 and 4
Overlay copy–copying images from two separate originals onto one copy
Program 3: Mono-colour overlay copy
Program 4: Bi-colour overlay copy

Take the following steps when not using the optional RADF:

1. Press the program key. The program indicator lights.
Use the program select key to choose 3 or 4 on the program No. indicator.

2. Select the copy colour.
In program 4, the first original is copied in the colour specified. The second original will be copied in black.

Programmes 3 et 4
Copiage de surimpression copiage d'image à partir de deux originaux séparés en une copie.
Programme 3: Copiage de surimpression mono-couleur
Programme 4: Copiage de surimpression bi-colore

Prenez les étapes suivantes si vous n'utilisez pas l'option RADF:

1. Pressez la touche de programmation. L'indicateur de programme s'allume. Utilisez la touche de sélection de programme pour choisir 3 ou 4 sur le l'indicateur de programme Nº.

2. Sélectionnez la copie couleur.
Dans le programme 4, le premier original est copié dans la couleur spécifiée. Le second original sera copié à noir.

Programas 3 y 4
Copia con sobreposición – copia de imágenes de dos originales separados en una copia
Programa 3: Copia monocolor con sobreposición
Programa 4: Copia bicolor con sobreposición

Tome los pasos siguientes cuando no utilice el RADF opcional:

1. Presione la tecla de programas. El indicador de programas se enciende.
Utilice la tecla selectora de programas para que aparezca el 3 o el 4 en el indicador de número de programa.

2. Seleccione el color de copia.
En el programa 4, el primer original se copia en el color especificado. El segundo original se copia en negro.

Programm 3 und 4

Überlagerungskopieren–Kopieren von zwei separaten Originalen auf eine Kopie
Programm 3: Einfarbiges Überlagerungskopieren
Programm 4: Zweifarbiges Überlagerungskopieren

Folgendes ausführen, wenn der RADF nicht verwendet wird:

1. Die Programmtaste drücken. Die Programmanzeige leuchtet auf. Mittels Programmwahltaste 3 oder 4 auf der Programmnummeranzeige zur Anzeige bringen.
2. Die Kopierfarbe wählen.
   Beim Programm 4 wird das erste Original in der spezifizierten Farbe kopiert. Das zweite Original wird in schwarz kopiert.

Programmi 3 e 4

Copiatura di sovrapposizione: Copiatura di due originali separati sullo stesso foglio
Programma 3: Copiatura di sovrapposizione monocroma
Programma 4: Copiatura di sovrapposizione bicolore

Se non si usa l'alimentatore automatico documenti invertitore (RADF) opzionale, procedere nel modo seguente:

1. Premere il tasto di programmazione.
   Usare il tasto di selezione del programma per selezionare l'indicatore del numero del programma 3 o 4.
2. Selezionare il colore di copiatura.
   Nel Programma 4, il primo originale viene copiato col colore specificato. Il secondo originale viene copiato in nero.

Programma's 3 en 4

Het maken van samengestelde kopieën d.w.z. het kopiëren van beelden van twee afzonderlijke originelen op één kopie.
Programma 3: Eénkleurige samengestelde kopie
Programma 4: Tweekleurige samengestelde kopie.

Neem de volgende stappen indien de apart leverbare RADF niet gebruikt wordt:

1. Druk op de programma toets. De programma indikatie licht op. Gebruik de keuzetoets voor programma's en kies 3 of 4 op de indikatie voor het programmanummer.
2. Kies de kleur van de kopie.
   Bij gebruik van programma 4 wordt het eerste origineel in de aangegeven kleur gekopieerd. Het tweede origineel zal zwart gekopieerd worden.

Program 3 och 4

Överskrivningskopiering–kopiering från två olika original på en kopia
Program 3: överskrivningskopiering i en färg
Program 4: överskrivningskopiering i två färger

Ta följande steg när du inte använder den valfria dokumentmataren:

1. Tryck på programtangenten. Signalen för program kommer att lysa. Använd tangenten för val av program för att välja 3 eller 4 på signalen för programnummer.
2. Välj kopieringsfärg.
   I program 4 kopieras det första originalet i den specificerade färgen. Det andra originalet kommer att kopieras i svart.

البرنامجان ٣ و٤

النسخ المدمج ـــ نسخ صور من أصلين منفصلين على نسخة واحدة .
البرنامج ٣ : النسخ المدمج بلون واحد
البرنامج ٤ : النسخ المدمج بلونين

نفذ الخطوات التالية فى حالة عدم استخدام ملقم المستندات الاوتوماتيكى العكسى :

١ اضغط مفتاح البرنامج . يضئ مبين البرنامج . استخدم مفتاح اختيار البرنامج لاختيار البرنامج ٣ أو ٤ فى مبين رقم البرنامج .

٢ اختر النسخ بالالوان .
فى البرنامج ٤ ، ينسخ الاصل الاول باللون المحدد . سوف يستخدم اللون الذى اختير للاصل الثانى .

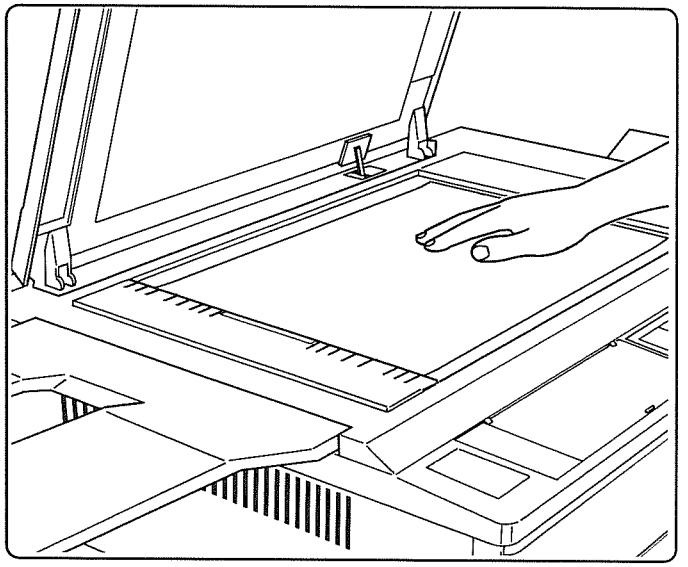

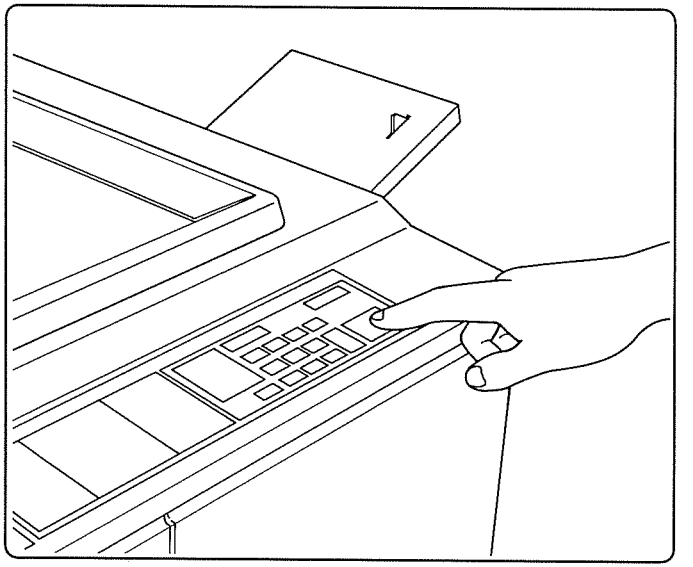

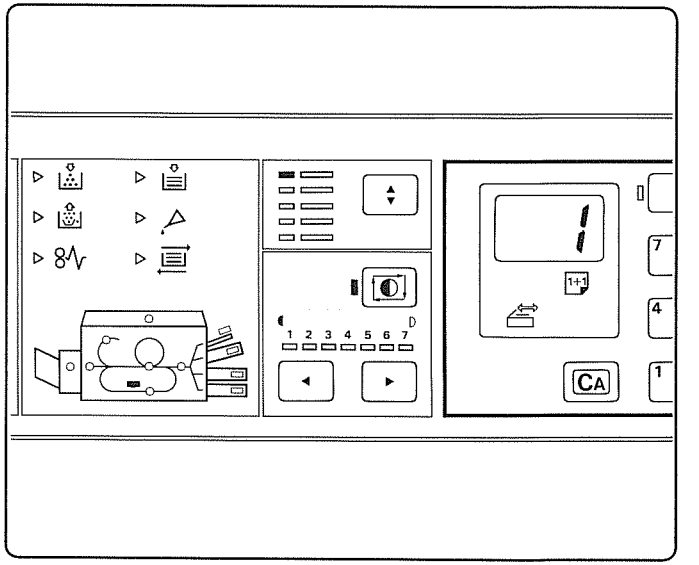

3. Open the original holder and place an original face down on the contact glass while aligning it with the original size indicator lines.

4. Carefully close the original holder and press the print key.

5. Check that the duplex tray indicator lights and that the change original indicator blinks.

If the change original indicator blinks when the optional RADF is used, it indicates that the original was not fed successfully; place the originals again (refer to page 157 in "User Notes").

---

3. Ouvrez le porte-original et placez l'original face vers le bas sur le verre de contact tout en l'alignant avec l'indicateur de lignes du format de l'original.

4. Fermez avec précaution le porte-original et appuyez sur la touche de copie.

5. Vérifiez que l'indicateur de copiage recto-verso s'allume et que l'indicateur de remplacement de l'original clignote.

Si l'indicateur de remplacement de l'original clignote lorsque l'option RADF est utilisée, ceci signifie que l'original n'avait pas été chargé d'une façon optimale; replacez à nouveau l'original (reportez-vous à la page 157 au paragraphe "Instructions pour l'utilisateur").

---

3. Abra el portaoriginales y ponga el original boca abajo sobre el vidrio de contacto mientras lo alinea con las líneas indicadoras de tamaño de originales.

4. Cierre cuidadosamente el portaoriginales y presione la tecla de impresión.

5. Revise si se enciende el indicador de bandeja de copia doble y parpadea el indicador de cambio de original.

Si parpadea el indicador de cambio de original cuando utilice el RADF opcional, el original no se alimentará correctamente. Vuelva a colocar el original (consulte la página 157 en "Notas del usuario").

3. Den Originalhalter öffnen und ein Original auf die Linien des Formatindikators ausgerichtet auflegen.

4. Den Originalhalter vorsichtig schliessen und die Kopiertaste drücken.

5. Prüfen, ob die Zwischenablageanzeige aufleuchtet und die Originalwechsel-Anzeige blinkt.

Falls die Originalwechsel-Anzeige blinkt, wenn der RADF (Sonderzubehör) verwendet wird, wurde ein Original nicht richtig eingezogen. Die Originale erneut anlegen (siehe Seite 158, "Benützungshinweise").

---

3. Aprire il coprioroginali e mettere l'originale sul vetro di contatto allineandolo con i segni di formato originale.

4. Chiudere con cura il coprioriginali e premere il tasto di stampa.

5. Accertarsi che l'indicatore del raccoglitore duplice si accenda e che quello di cambiamento originale lampeggi.

Se, usando l'alimentatore automatico documenti invertitore (RADF), l'indicatore di cambiamento originale lampeggia, vuol dire che l'originale non è stato sistemato correttamente. Posizionarlo allora di nuovo (riferirsi al paragrafo "Note per l'utente" a pag. 158).

---

3. Open de origineelhouder en plaats een origineel met de beeldzijde naar beneden op het contactglas en leg het op één lijn met de markering voor het formaat van het origineel.

4. Sluit de origineelhouder voorzichtig en druk op de afdruktoets.

5. Controleer dat de indikatie voor de duplex kopieervak oplicht en dat de indikatie voor het verwisselen van het origineel knippert.

Indien de indikatie voor het verwisselen van het origineel knippert bij gebruik van de RADF, betekent dit dat het origineel niet goed was ingevoerd; plaats de originelen opnieuw (zie pag 158 in "Gebruikers aanwijzingen").

---

3. Öppna täckmattan och lägg ett original med bildsidan nedåt på kontaktglaset så att det ligger i rät linje med linjerna för indikation av originalformat.

4. Stäng täckmattan försiktigt och tryck på starttangenten.

5. Kontrollera om signalen för dubbelsidsmagasin lyser och om signalen för "byt original" blinkar.

Om signalen för "byt original" blinkar när den valfria dokumentmataren används, anger detta att originalet matades in utan framgång; placera originalen på nytt (se sida 158 i "Användarnoter").

---

٣ افتح ماسك الاصل وضع الاصل مواجها لاسفل على سطح التلامس الزجاجى بمحاذاته مع خطوط مبين مقاس الاصل .

٤ اغلق ماسك الاصل بحذر واضغط مفتاح النسخ .

٥ تأكد أن مبين النسخ المزدوج مضيئا وان مبين تغيير الاصل يومض .

اذا أومض مبين تغيير الاصل فى حالة استخدام ملقم المستندات الاوتوماتيكى العكسى ، يدل ذلك على عدم تلقيم الاصل بالطريقة الصحيحة ، ضع الاصول مرة أخرى (راجع صفحة ١٥٨ بند "ملاحظات لمستخدم الناسخة") .

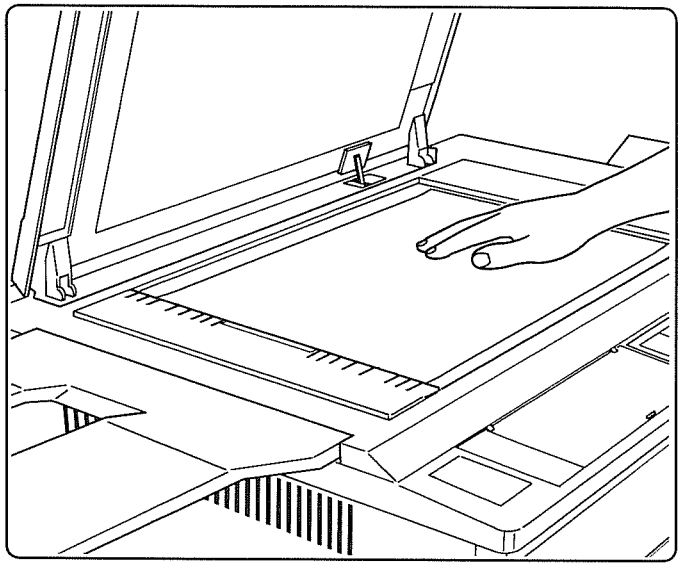

6. Open the original holder and change the original. Place the second original in the same manner as the first one.

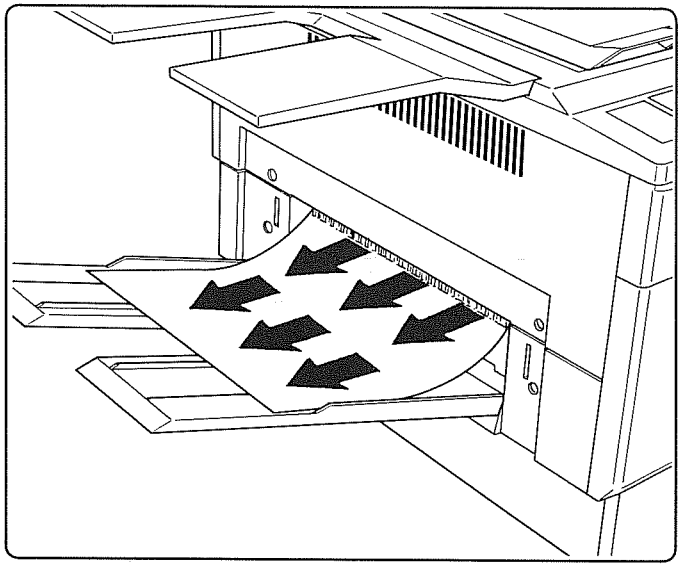

7. Close the original holder and press the print key.
In program 4, the copier automatically switches the developing unit to make bi-colour copies.

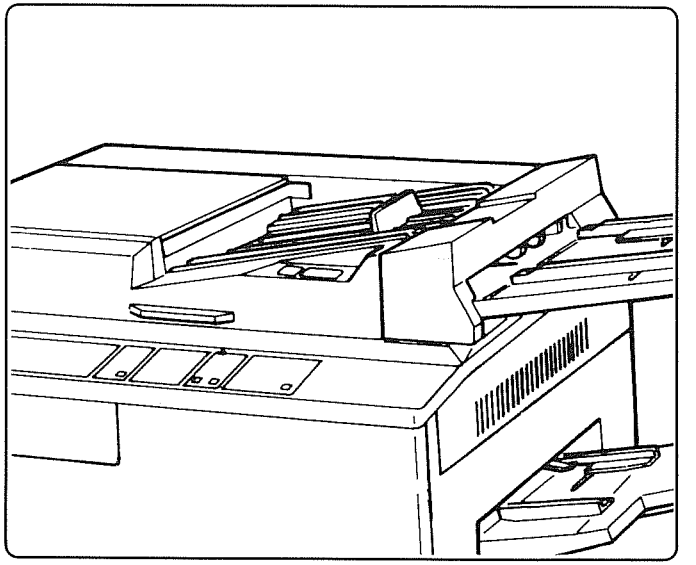

When using the programs 3 and 4 with the optional RADF, follow steps 1 and 2 on page 111 and proceed as follows:

---

6. Ouvrez le porte-original et changez l'original. Placez le second original de la même manière que précédemment.

7. Fermez le porte-original et pressez la touche de copie.
Dans le programme 4, le copieur régle automatiquement l'unité de développement pour faire des copies bi-couleur.

Si vous utilisez les programmes 3 et 4 avec l'option RADF, suivez les instructions 1 et 2 de la page 111 et procédez de la façon suivante:

---

6. Abra el portaoriginales y cambie el original. Ponga el segundo original de la misma forma que el primero.

7. Cierre el portaoriginales y presione la tecla de impresión. En el programa 4, la copiadora cambia automáticamente la unidad de revelado para hacer copias bicolores.

Cuando utilice los programas 3 y 4 con el RADF opcional, siga los pasos 1 y 2 de la página 111 y haga lo siguiente:

6. Den Originalhalter öffnen und das Original austauschen. Das zweite Original auf gleiche Weise wie das erste auflegen.

7. Den Originalhalter schliessen und die Kopiertaste drücken. Beim Programm 4 schaltet der Kopierer die Entwicklungseinheiten automatisch zum Herstellen zweifarbiger Kopien um.

Wenn die Programme 3 und 4 mit dem wahlweisen RADF verwendet werden, den Schritten 1 und 2 auf Seite 112 folgen, und wie folgt vorgehen:

---

6. Aprire il coprioriginali e cambiare l'originale. Sistemare il secondo originale allo stesso modo del primo.

7. Chiudere il coprioriginali e premere il tasto di stampa. Nel modo del Programma 4, la copiatrice regola automaticamente l'unità di sviluppo per la copiatura a due colori.

Usando i Programmi 3 e 4 con l'alimentatore automatico documenti invertitore (RADF) opzionale, seguire il procedimento dei punti 1 e 2 a pag. 112 e continuare come segue:

---

6. Open de origineelhouder en verwissel het origineel. Plaats het tweede origineel op dezelfde manier als het eerste.

7. Sluit de origineelhouder en druk op de afdruktoets. Bij gebruik van programma 4 zet het apparaat de ontwikkelunit automatisch in de stand voor het maken van tweekleurige kopieën.

Bij het gebruik van de apart leverbare RADF in combinatie met programma's 3 en 4, worden de stappen 1 en 2 van pagina 112 gevolgd. Verder:

---

6. Öppna täckmattan och byt originalet. Placera det andra originalet på samma sätt som det första.

7. Stäng täckmattan och tryck på starttangenten. I program 4 kopplar kopiatorn automatiskt om framkallningsenheten till kopiering i två färger.

När program 3 och 4 används med den valfria dokumentmataren, följ då steg 1 och 2 på sida 112 och fortsätt på följande vis:

---

٦ افتح ماسك الاصل وقم بتغيير الاصل . ضع الاصل الثانى بنفس طريقة وضع الاصل الاول .

٧ اغلق ماسك الاصل واضغط مفتاح النسخ . فى البرنامج ٤ ، سوف تضع الناسخة وحدة التظهير أوتوماتيكيا الى وضع النسخ بلونين .

فى حالة استخدام البرنامجين ٣ و٤ مع ملقم المستندات الاوتوماتيكى العكسى ، اتبع الخطوتين ١ ، ٢ الموضحتين فى صفحة ١١٢ واكمل الخطوات كما يلى :

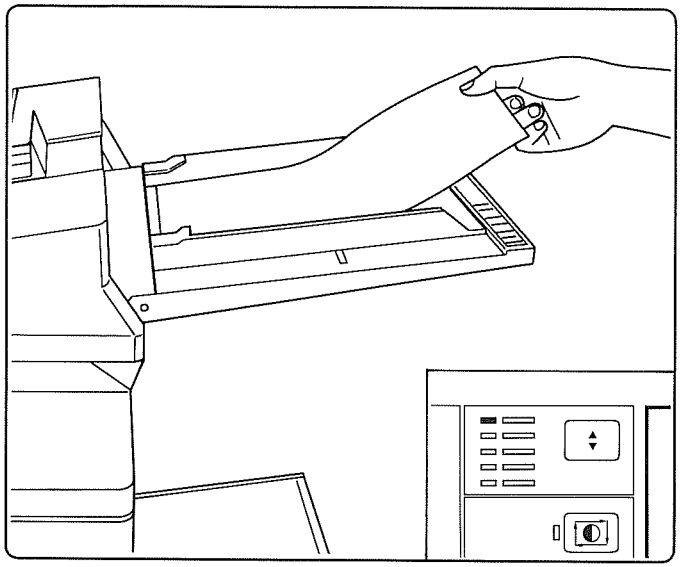

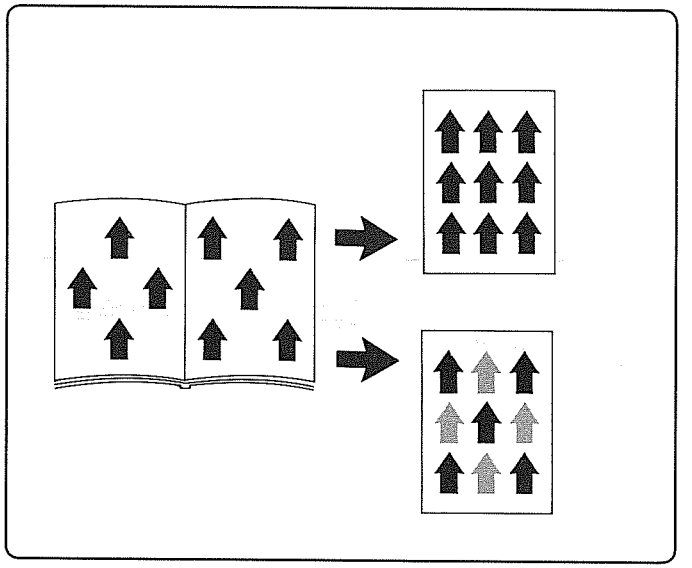

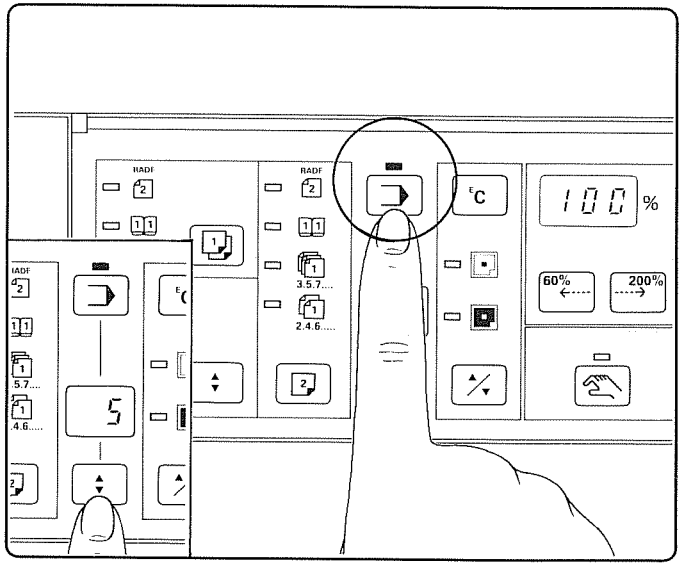

3. Place the originals on the RADF. Set the auto selection switch on the RADF to the desired setting.

4. Press the print key.
In program 4, the first original is copied in the specified colour.

Programs 5 and 6
Overlay copying of book pages
Copying facing pages onto one copy

Program 5: One colour
Program 6: Two colours

When not using the RADF:

1. Press the program key; the program indicator lights. Then use the program select key to show "5" or "6" on the program No. indicator.

---

3. Placez les originaux sur le RADF. Mettez la touche de sélection automatique sur le RADF à la position désirée.

4. Pressez la touche de copie.
Dans le programme 4, le premier original est copié dans la couleur spécifiée.

Programmes 5 et 6
Copiage de surimpression des pages du livre
Copiage de page juxtaposées sur une copie

Programme 5: une couleur
Programme 6: deux couleurs

Si vous n'utilisez pas le RADF:

1. Pressez la touche de programme; l'indicateur de programme s'allume. Puis utilisez la touche de sélection de programme pour que "5" ou "6" apparaisse sur l'indicateur de programme Nº.

---

3. Ponga los originales en el RADF. Ponga la tecla selectora de alimentación de originales en el ajuste deseado.

4. Presione la tecla de impresión.
En el programa 4, el primer original se copia en el color especificado.

Programas 5 y 6
Copia con sobreposición de páginas de libros
Copia de páginas situadas una frente a otra en una sola copia

Programa 5: Un color
Programa 6: Dos colores

Cuando no utilice el RADF:

1. Presione la tecla de programa; el indicador de programas se encenderá. Luego, utilice la tecla selectora de programas para mostrar "5" o "6" en el indicador de número de programas.

3. Die Originale auf dem RADF anlegen. Die Originaleinzugs-Wahltaste des RADF wie gewünscht einstellen.

4. Die Kopiertaste drücken.
Beim Programm 4 wird das erste Original mit der vorbestimmten Farbe kopiert.

Programm 5 und 6
Überlagerungskopieren von Buchseiten
Kopieren von Doppelseiten auf eine Kopie

Programm 5: Eine Farbe
Programm 6: Zwei Farben

Wenn der RADF nicht verwendet wird:

1. Die Programmtaste drücken, so dass sie Programmanzeige aufleuchtet. Dann mit der Programm-Wahltaste auf der Programmnummer-Anzeige "5" oder "6" zur Anzeige bringen.

---

3. Mettere l'originale sull'alimentatore automatico documenti invertitore (RADF). Regolare l'interruttore di selezione automatica dell'alimentatore automatico documenti invertitore (RADF) come desiderato.

4. Nel modo del Programma 4, il primo originale viene copiato col colore specificato.

Programmi 5 e 6
Copiatura di sovrapposizione delle pagine dei libri
Copiatura delle pagine opposte sullo stesso foglio

Programma 5: Un colore
Programma 6: Due colori

Non usando l'alimentatore automatico documenti invertitore (RADF):

1. Premere il tasto di programmazione. L'indicatore di programmazione si accende. Usare poi il tasto di selezione del programma per selezionare l'indicatore del numero del programma 5 o 6.

---

3. Plaats de originelen op de RADF. Zet de automatische selectie toets op de RADF in de gewenste stand.

4. Druk op de afdruktoets.
Bij het gebruik van programma 4 wordt het eerste origineel in de aangegeven kleur gekopieerd.

Programma's 5 en 6
Samengesteld kopiëren van boekpagina's
Het kopiëren van tegen over elkaar liggende pagina's op één kopie.

Programma 5: Een kleur.
Programma 6: Twee kleuren.

Indien de RADF niet gebruikt wordt:

1. Druk op de programmatoets; de programma indikatie licht op. Gebruik vervolgens de programma keuzetoets en toets "5" of "6" in op de indikatie voor het programma nummer.

---

3. Placera originalen på dokumentmataren. Ställ omkopplaren för automatiskt val på dokumentmataren på den önskade inställningen.

4. Tryck på starttangenten.
I program 4 kommer det första originalet att kopieras i den specificerade färgen.

Program 5 och 6
Överskrivningskopiering av sidor av en bok
Kopiering av uppslag på en kopia

Program 5: en färg
Program 6: två färger

När dokumentmataren inte används:

1. Tryck på tangenten för program; signalen för program kommeratt lysa. Använd sedan tangenten för val av program tills "5" eller "6" visas på signalen för programnummer.

---

٣ ضع الاصول على ملقم المستندات الاوتوماتيكى العكسى . اضبط مفتاح اختيار تلقيم الاصل على ملقم المستندات الاوتوماتيكى العكسى الى وضع الضبط المطلوب .

٤ اضغط زر النسخ .
فى البرنامج ٤ ، سوف ينسخ الاصل الاول باللون المحدد .

البرنامجان ٥ و٦
النسخ المدمج من صفحات كتاب
نسخ صفحتان متقابلتان على نسخة واحدة

البرنامج ٥ : لون واحد
البرنامج ٦ : لونان

فى حالة عدم استخدام ملقم المستندات الاوتوماتيكى العكسى :

١ اضغط مفتاح البرنامج ، يضئ مبين البرنامج . ثم استخدم مفتاح اختيار البرنامج لاظهار الرقم " 5 " أو " 6 " فى مبين رقم البرنامج .

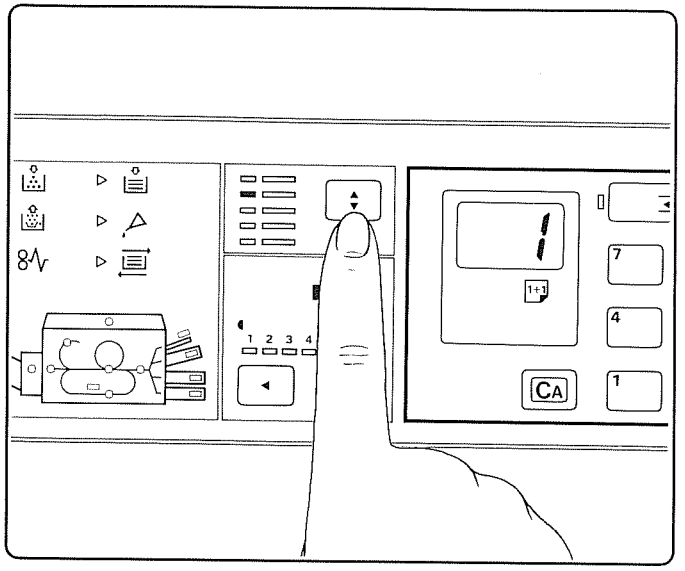

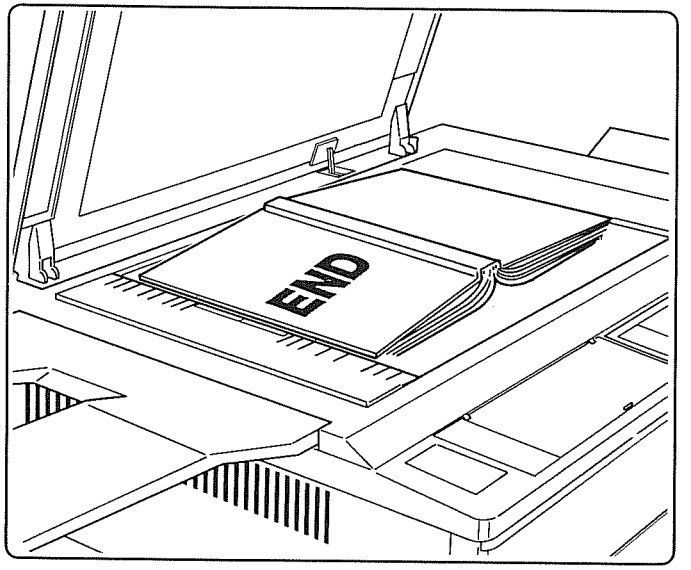

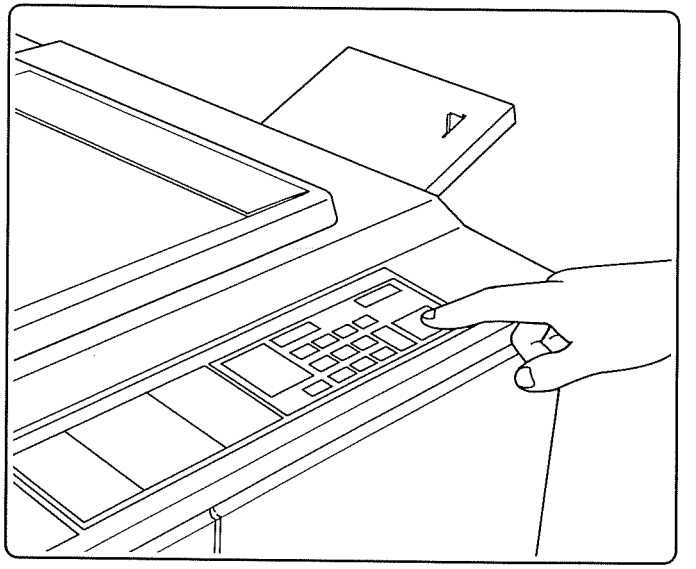

2. Select the toner colour with the copy colour select key.
In program 6, the colour selected here will be used for the image to be copied first.

3. Open the original holder and place the original face down on the contact glass and align it with the original size indicator.
The page located on the left as viewed from machine front will be copied first.

4. Close the original holder and press the print key. Copying starts.
In program 6, the machine switches the developing unit automatically after copying the first original to change colours.

---

2. Sélectionnez la couleur du toner avec la touche de sélection de copiage couleur.
Dans le programme 6, la couleur sélectionnée sera utilisée pour l'image à copier en premier.

3. Ouvrez le porte-original et placez l'original face vers le bas sur le verre de contact et alignez-le avec l'indicateur de format original.
La page se voyant sur la gauche à partir de la machine sera copiée en premier.

4. Fermez le porte-original et pressez la touche de copie. Le copiage commence.
Dans le programme 6, la machine change automatiquement l'unité de développement après avoir copié le premier original pour changer les couleurs.

---

2. Seleccione el color del toner con la tecla selectora de color de copia. En el programa 6, el color seleccionado ahora se utilizará en la imagen que va ser copiada en primer lugar.

3. Abra el portaoriginales, coloque el original boca abajo sobre el vidrio de contacto y alíneelo con el indicador de tamaño de originales. La página de la izquierda, según se mira desde la parte delantera de la máquina, se copiará en primer lugar.

4. Cierre el portaoriginales y presione la tecla de impresión. Ahora comienza la copia.
En el programa 6, la máquina cambia automáticamente la unidad de revelado después de haber copiado el primer original para cambiar colores.

2. Die Tonerfarbe mit der Farbwahltaste wählen. Beim Programm 6 wird die hier gewählte Farbe für das zuerst zu kopierende Bild verwendet.

3. Den Originalhalter öffnen und das Original mit der zu kopierenden Seite nach unten auflegen, wobei es auf den Formatindikator auszurichten ist. Die Seite, die sich von vorne gesehen links befindet, wird zuerst kopiert.

4. Den Originalhalter schliessen und die Kopiertaste drücken. Das Kopieren beginnt.
Beim Programm 6 schaltet die Maschine die Entwicklungseinheit nach dem Kopieren des ersten Originals automatisch um, um die Farbe zu wechseln.

---

2. Selezionare il colore del toner col tasto di selezione colore copiatura. Nel modo del Programma 6, il colore selezionato a questo punto viene usato per l'immagine da copiare per primo.

3. Aprire il coprioriginali e mettere l'originale a faccia in giù sul vetro di contatto allineandolo con i segni di formato originale. La pagina a sinistra, vista da davanti alla macchina, viene copiata per primo.

4. Chiudere il coprioriginali e premere il tasto di stampa. La copiatura comincia.
Nel modo del Programma 6, la macchina regola automaticamente l'unità di sviluppo dopo la copiatura del primo originale per il cambiamento del colore.

---

2. Kies de gewenste kleur toner met de kopie kleur keuzetoets. In programma 6 zal de gekozen kleur gebruikt worden voor het beeld wat éérst gekopieerd wordt.

3. Open de origineelhouder en plaats het origineel met de beeldzijde naar beneden op het contactglas en leg het op één lijn met de markering voor het formaat van het origineel.
De pagina die, gezien van de voorkant van de machine links ligt zal het eerst gekopieerd worden.

4. Sluit de origineelhouder en druk op de afdruktoets. Het kopiëren begint.
In programma 6 zal de machine, na het kopiëren van het eerste origineel, de ontwikkelunit automatisch omschakelen om de kleuren te veranderen.

---

2. Välj tonerfärgen med tangenten för val av kopieringsfärg. I program 6 kommer den selekterade färgen att användas för bilden som skall kopieras först.

3. Öppna täckmattan och placera originalet med bildsidan nedåt på kontaktglaset och lägg det i rät linje med indikationen av originalformatet. Sidan som placeras på vänstra sidan sett ifrån kopiatorns framsida kommer att kopieras först.

4. Stäng täckmattan och tryck på starttangenten. Kopieringen börjar. I program 6 kopplar kopiatorn automatiskt om framkallnings-enheten efter kopieringen av det första originalet för att byta färger.

---

٢ اختر لون التونر باستخدام مفتاح اختيار لون النسخ .
فى البرنامج ٦ ، سوف يستخدم اللون الذى اختير هنا للصور التى سوف تنسخ أولا .

٣ افتح ماسك الاصل وضع الاصل مواجها لاسفل على سطح التلامس الزجاجى وقم بمحاذاة الاصل مع مبين مقاس الاصل . الصفحة الموجودة على اليسار كما ترى من مقدمة الناسخة سوف تنسخ أولا .

٤ اغلق ماسك الاصل واضغط مفتاح النسخ . يبدأ النسخ .
فى البرنامج ٦ ، سوف تقوم الناسخة بتغيير وحدة التظهير أوتوماتيكيا بعد نسخ أول أصل لتغيير الالوان .

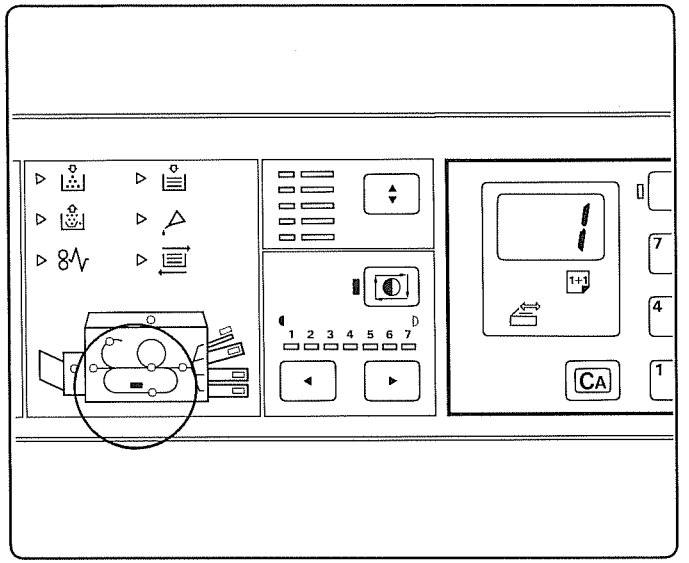

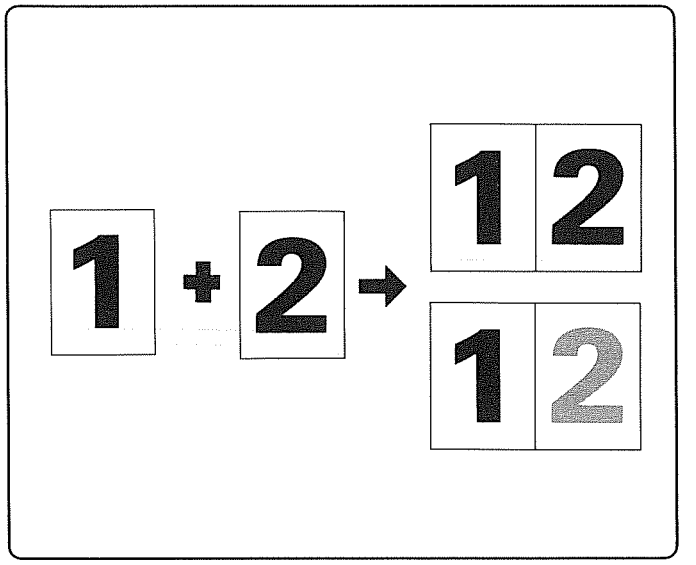

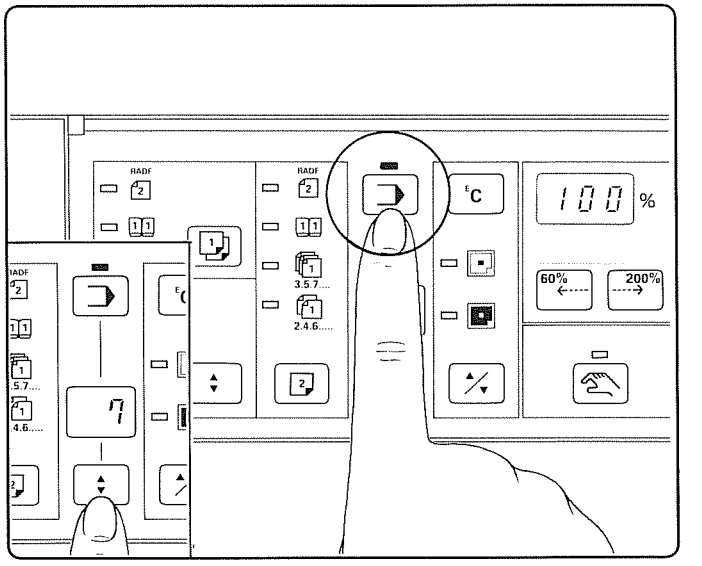

5. Check that the duplex tray indicator lights and that the change original indicator blinks.
In this copy mode with the RADF, the blinking change original indicator indicates that there is no new original for the RADF; supply another original.

Programs 7 and 8
Copying two separate originals into a spread copy
Program 7: one colour
Program 8: two colours

When two A4 originals are used, for example, the copy will be A3 size.

Proceed as follows when not using the RADF:

1. Press the program key. The program indicator lights. Use the program select key to light "7" or "8".

---

5. Vérifiez que l'indicateur de plateau recto-verso est allumé et que l'indicateur de change original scintille.
Dans ce mode de copiage avec le RADF, l'indicateur de remplacement de l'original scintillant indique qu'il n'y a pas de nouveau original pour le RADF; assurez-vous qu'il y ait un autre original.

Programmes 7 et 8
Copiage de deux originaux séparés en un original étalé
Programme 7: une couleur
Programme 8: deux couleurs

Par exemple, en utilisant deux originaux de format A4, la copie sera de format A3.

Procédez comme suit si le RADF n'est pas utilisé:

1. Appuyez sur la touche de programme. L'indicateur de programme s'allume. Utilisez la touche de sélection de programme pour obtenir "7" ou "8".

---

5. Revise si se enciende el indicador de bandeja de copia doble y parpadea el indicador de cambio de originales.
En este modo de copia con el RADF, el parpadeo del indicador de cambio de originales indica que no hay nuevos originales para el RADF; suministre por lo tanto otro original.

Programas 7 y 8
Copia de dos originales separados en una copia extendida
Programa 7: un color
Programa 8: dos colores

Cuando se utilicen dos originales A4, por ejemplo, la copia será del tamaño A3.

Cuando no utilice el RADF haga lo siguiente:

1. Presione la tecla de programas. El indicador de programas se enciende. Utilice la tecla selectora de programas para encender "7" u "8".

5. Prüfen, ob die Zwischenablageanzeige aufleuchtet, und die Originalwechsel-Anzeige blinkt.
Falls in diesem Kopiermodus der RADF verwendet wird, bedeutet die blinkende Originalwechsel-Anzeige, dass kein weiteres Original vorhanden ist. Eines anlegen.

Programm 7 und 8
Kopieren von zwei separaten Originalen auf eine Blattseite
Programm 7: Eine Farbe
Programm 8: Zwei Farben

Wenn z.B. zwei A4-Originale verwendet werden, wird die Kopie A3.

Wenn der RADF nicht verwendet wird, wie folgt vorgehen:

1. Die Programmtaste drücken, so dass die Programmanzeige aufleuchtet. Die Programm-Wahltaste zur Wahl von "7" oder "8" drücken.

---

5. Accertarsi che l'indicatore del raccoglitore duplice si accenda e che quello di cambiamento originale lampeggi.
In questo modo di copiatura con l'alimentatore automatico documenti invertitore (RADF), l'indicatore di cambiamento originale lampeggia per indicare che non c'è il nuovo originale per l'RADF; sistemare allora il nuovo originale.

Programmi 7 e 8
Copiatura di due originali separati su un foglio
Programma 7: Un colore
Programma 8: Due colori

Se, per esempio, si usano due originali A4, il formato della copia diventa A3.

Non usando l'alimentatore automatico documenti invertitore (RADF), procedere nel modo seguente:

1. Premere il tasto di programmazione. L'indicatore di programmazione si accende. Usare il tasto di selezione del programma per selezionare l'indicatore del numero del programma 7 o 8.

---

5. Controleer of de indikatie voor dubbelzijdig kopiëren oplicht en of de indikatie voor het verwisselen van het origineel knippert.
In deze kopieer funktie met de RADF betekent het knipperen van de indikatie voor het verwisselen van het origineel dat er geen nieuw origineel aanwezig is voor de RADF; verschaf een ander origineel.

Programma's 7 en 8
Het kopiëren van twee afzonderlijke originelen op een verbreedde kopie.
Programma 7: een kleur
Programma 8: twee kleuren.

Voorbeeld: Bij het gebruik van twee originelen op A4 formaat, zal de kopie op A3 formaat zijn.

Ga als volgt te werk indien de RADF niet gebruikt wordt:

1. Druk op de programmatoets. De programma indikatie licht op. Gebruik de programma keuzetoets om "7" of "8" op te laten lichten.

---

5. Kontrollera om signalen för dubbelsidsmagasinet lyser och om signalen för "byt original" blinkar.
I denna kopieringsfunktion med dokumentmataren anger den blinkande signalen för "byt original" att det inte finns något nytt original för dokumentmataren; mata in ett nytt original.

Program 7 och 8
Kopiering av två olika original till en öppnad original (av två motstående sidor)
Program 7: en färg
Program 8: två färger

När t ex två A4-original används kommer kopian att vara A3- storlek.

Gör på följande sätt när dokumentmataren inte används:

1. Tryck på tangenten för program. Signalen för program kommer att lysa. Använd tangenten för val av program tills "7" eller "8" lyser.

---

5 تأكد أن مبين صينية النسخ المزدوج مضيئا وان مبين تغيير الاصل يومض .
فى وضع النسخ هذا باستخدام ملقم المستندات الاوتوماتيكى العكسى ، يدل وميض مبين تغيير الاصل على عدم وجود أصل جديد فى ملقم المستندات الاوتوماتيكى العكسى ، ضع أصلا آخر .

البرنامجان ٧ و٨
نسخ أصلين منفصلين على صفحتين متقابلتين
البرنامج ٧ : لوح واحد
البرنامج ٨ : لونان

عندما يستخدم أصل بمقاس ايه ٤ مثلا ، سوف تنتج النسخة بمقاس ايه ٣ .

فى حالة عدم استخدام ملقم المستندات الاوتوماتيكى العكسى اتبع الخطوات التالية :
١ اضغط مفتاح البرنامج . يضيء مبين البرنامج . استخدم مفتاح اختيار البرنامج لاضاءة الرقم " 7 " أو " 8 " .

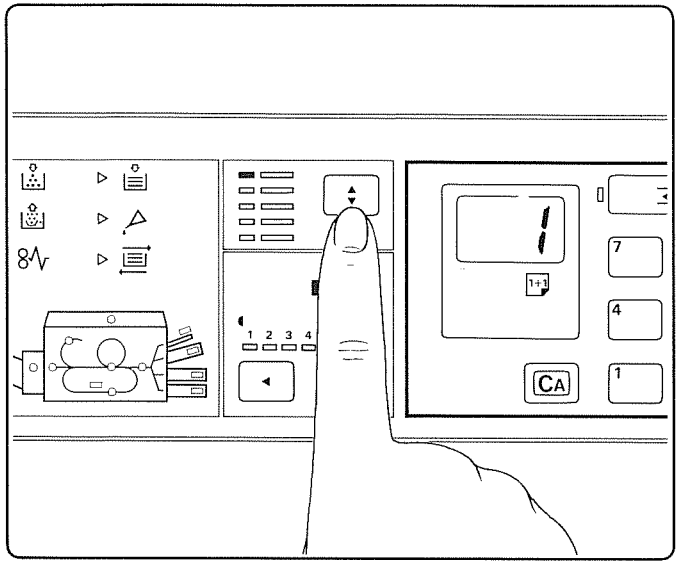

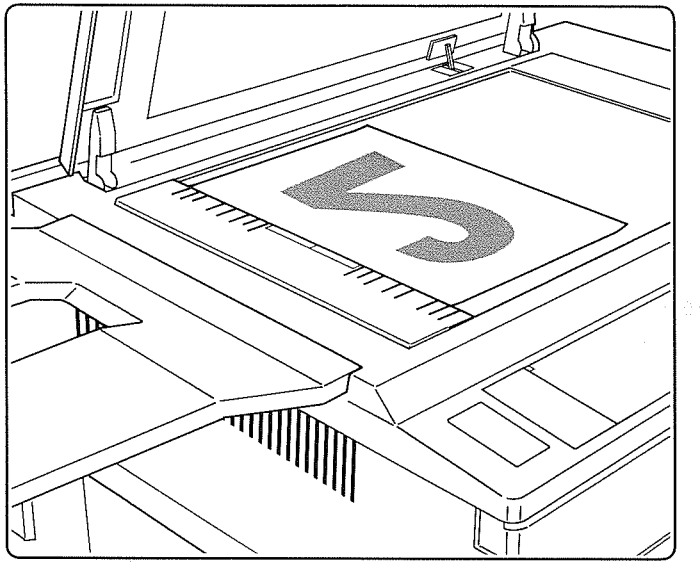

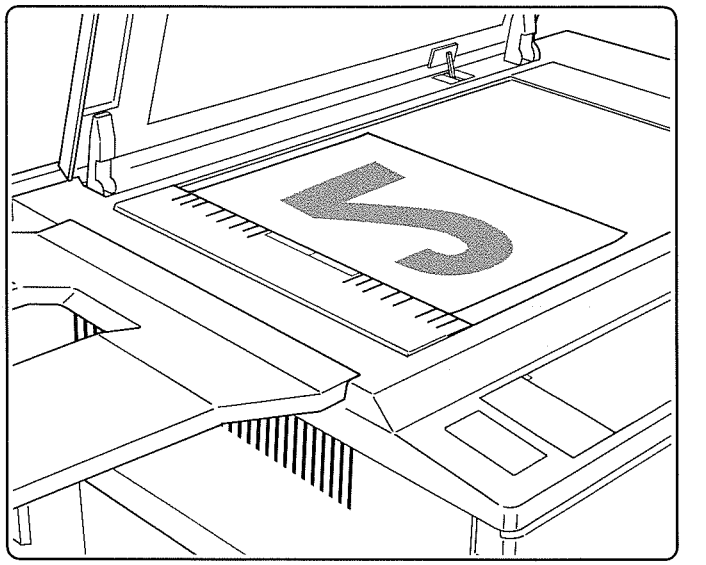

2. Select the toner colour with the copy colour select key.
In program 8, the colour selected here will be used for the image being copied first.

3. Open the original holder and place the original to be copied first face down on the contact glass and align it with the original size indicator.
This page will be copied on the left side of the A3 copy with the image upside down.

To copy in the correct order, do as follows:

4. Place the original to be copied as shown with the top of the image toward machine front. Align the original with the original size indicator.

---

2. Choisissez une couleur plus soutenue avec la touche de sélection de copiage couleur.
Dans le programme 8, la couleur choisie ici sera utilisée pour l'image copiée en premier.

3. Ouvrez le porte-original et placez l'original à copier en premier face vers le bas sur le verre de contact et alignez-le avec de l'indicateur de format de l'original.
La page sera copiée sur le côté gauche de la copie de format A3 avec l'image retournée.

Pour copier dans un ordre correct, procédez comme suit:

4. Placez l'original à copier comme indiqué avec le haut de l'image contre l'avant de la machine. Alignez l'original avec l'indicateur de format de l'original.

---

2. Seleccione el color del toner con la tecla selectora de color de copias. En el programa 8, el color seleccionado ahora se utilizará en la imagen que va a ser copiada en primer lugar.

3. Abra el portaoriginales, coloque el original boca abajo sobre el vidrio de contacto y alíneelo con el indicador de tamaño de originales.
Esta página se copiará en el lado izquierdo del papel tamaño A3 con la imagen boca abajo.

Para copiar en el orden correcto haga lo siguiente:

4. Ponga el original que va a copiar como se muestra en la figura, con la parte superior de la imagen hacia la parte delantera de la máquina. Alinee el original con el indicador de tamaño de originales.

2. Die Tonerfarbe mit der Farbwahltaste einstellen.
Beim Programm 8 wird die hier gewählte Farbe für das zuerst zu kopierende Bild verwendet.

3. Den Originalhalter öffnen und das Original mit der zu kopierenden Seite nach unten auflegen, wobei es auf den Formatindikator auszurichten ist.
Diese Seite wird auf der linken Seite des A3-Kopierpapiers mit dem Bild umgedreht (oben ist unten) kopiert werden.

Um in der richtigen Reihenfolge zu kopieren, folgendes ausführen:

4. Das zu kopierende Original mit der Oberseite des Bildes gegen die Vorderseite auflegen. Das Original auf den Formatindikator ausrichten.

---

2. Selezionare il colore del toner col tasto di selezione colore copiatura. Nel modo del Programma 8, il colore selezionato a questo punto viene usato per l'immagine da copiare per primo.

3. Aprire il coprioriginali e mettere l'originale da copiare per primo a faccia in giù sul vetro di contatto allineandolo con i segni di formato originale.
Questa pagina viene copiata a sinistra della copia A3 con l'immagine capovolta.

Per copiare nell'ordine corretto procedere nel modo seguente:

4. Mettere l'originale da copiare come mostrato con la parte superiore dell'immagine rivolta verso la parte frontale della macchina. Allineare l'originale con i segni di formato originale.

---

2. Kies de toner kleur met de kleur keuzetoets.
In programma 8 zal de hier gekozen kleur gebruikt worden voor het beeld wat het eerst gekopieerd wordt.

3. Open de origineelhouder en plaats het origineel wat eerst gekopieerd moet worden met de beeldzijde naar beneden op het contactglas en breng het op één lijn met de markering voor het formaat van het origineel.
Deze bladzijde zal op de linker zijde van de A3 kopie gekopieerd worden met het beeld op zijn kop.

Ga als volgt te werk om in de juist volgorde te kopiëren:

4. Plaats het te kopiëren origineel aan de rechterzijde met de bovenkant van het beeld gericht naar de voorzijde van de machine. Breng het origineel op één lijn met de markering voor het formaat van het origineel.

---

2. Välj tonerfärgen med tangenten för val av kopieringsfärg. I program 8 kommer den selekterade färgen att användas för bilden som kopieras först.

3. Öppna täckmattan och placera originalet som skall kopieras först med bildsidan nedåt på kontaktglaset och lägg det i rät linje med indikationen av originalformatet.
Denna sida kommer att kopieras på A3-kopians vänstra sida med bildsidan nedåt.

För att kopiera i rätt ordningsföljd, gör på följande sätt:

4. Placera originalet som skall kopieras såsom visas med bildens ovansida mot kopiatorns framsida. Se till att originalet ligger i rät linje med indikationen av originalformatet.

---

٢ اختر لون التونر باستخدام مفتاح اختيار لون النسخ .
فى البرنامج ٨ ، سوف يستخدم اللون الذى اختير هنا للصور التى سوف تنسخ أولا .

٣ افتح ماسك الاصل وضع الاصل المراد نسخه أولا مواجها لاسفل على سطح التلامس الزجاجى وقم بمحاذاته مع مبين مقاس الاصل .
سوف تنسخ هذه الصفحة على الجانب الايسر من النسخة التى بمقاس ايه ٣ والصورة مقلوبة .

للنسخ بالترتيب الصحيح ، اتبع ما يلى :

٤ ضع الاصل المراد نسخه كما هو موضح بحيث تكون قمة الصورة فى مقدمة الناسخة . قم بمحاذاة الاصل مع مبين مقاس الاصل .

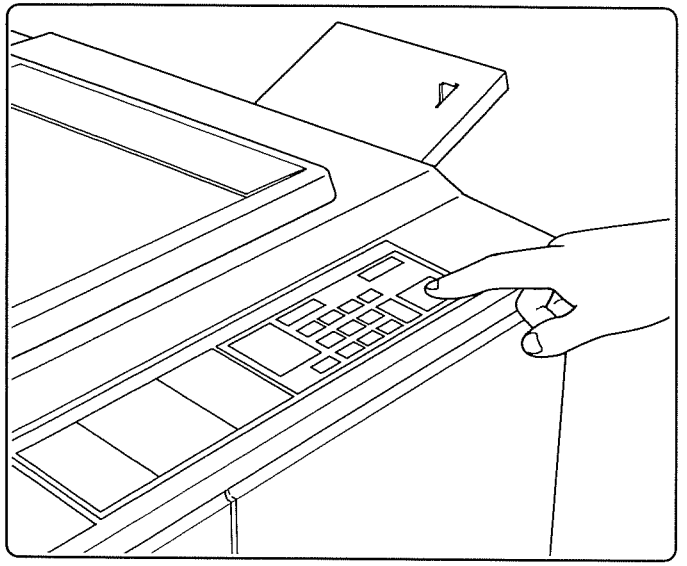

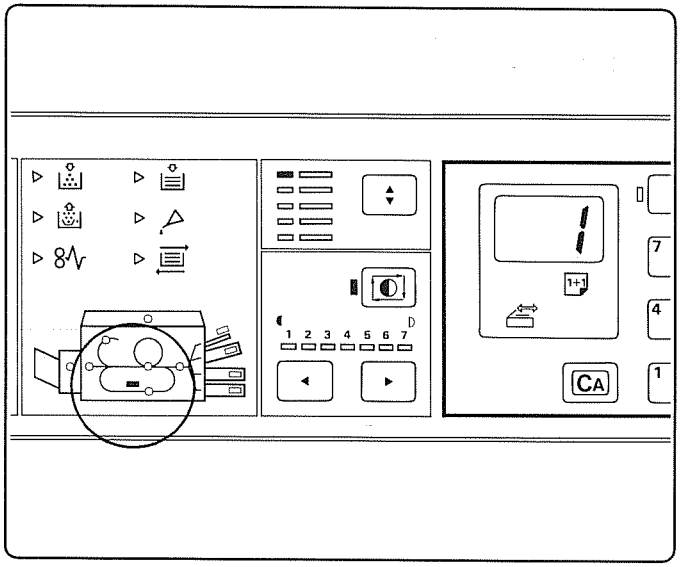

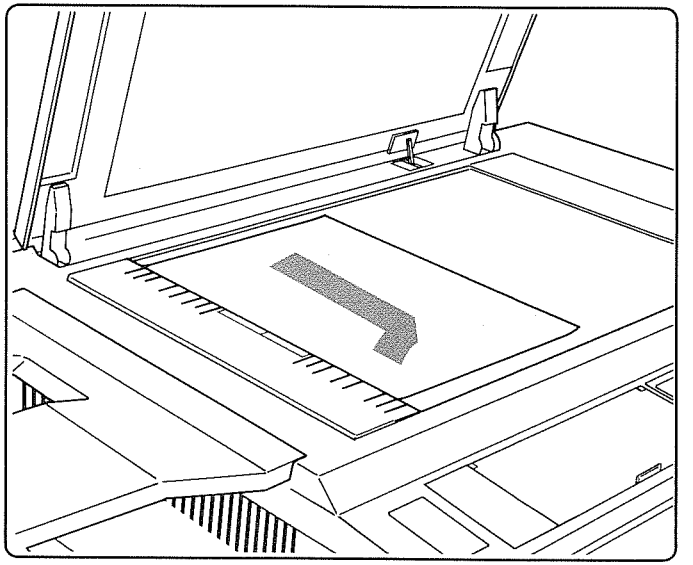

5. Close the original holder and press the print key.
Copying starts.

6. Check that the duplex tray indicator lights and that the change original indicator blinks.
In this copy mode with the RADF, the blinking change original indicator indicates that there is no new original for the RADF; supply another original.

7. Open the original holder and change the original. Place the second original in the same manner as the first one.

---

5. Fermez le porte-original et appuyez sur la touche de copie.
Le copiage commence.

6. Vérifiez que l'indicateur de plateau recto-verso s'allume et que l'indicateur de remplacement de l'original clignote.
Dans ce mode de copiage avec le RADF, le clignotement indique qu'il n'y a pas de nouveaux originaux pour le RADF;
Remplacez par un autre original.

7. Ouvrez le porte-original et changez l'original. Placez le second original de la même manière que le premier.

---

5. Cierre el portaoriginales y presione la tecla de impresión. Ahora comienza la copia.

6. Revise si se enciende el indicador de bandeja de copias dobles y parpadea el indicador de cambio de originales.
En este modo de copia con el RADF, el parpadeo del indicador de cambio de originales indica que no hay nuevos originales para el RADF; suministre por lo tanto otro original.

7. Abra el portaoriginales y cambie el original. Ponga el segundo original de la misma forma que el primero.

5. Den Originalhalter schliessen und die Kopiertaste drücken. Das Kopieren beginnt.

6. Prüfen, ob die Zwischenablageanzeige aufleuchtet, und die Originalwechsel-Anzeige blinkt.
Bei Verwendung des RADF bedeutet die blinkende Originalwechsel-Anzeige, dass kein weiteres Original angelegt ist; eines auflegen.

7. Den Originalhalter öffnen und das Original austauschen. Das zweite Original auf gleiche Weise wie das erste auflegen.

---

5. Chiudere il coprioriginali e premere il tasto di stampa.
La copiatura comincia.

6. Accertarsi che l'indicatore del raccoglitore duplice si accenda e che quello di cambiamento originale lampeggi.
In questo modo di copiatura con l'alimentatore automatico documenti invertitore (RADF), l'indicatore di cambiamento originale lampeggia per indicare che non c'è il nuovo originale per l'RADF; sistemare allora il nuovo originale.

7. Aprire il coprioriginali e cambiare l'originale. Sistemare il secondo originale allo stesso modo del primo.

---

5. Sluit de origineelhouder en druk op de afdruktoets.
Het kopiëren begint.

6. Controleer dat de duplex kopieervak indikatie oplicht en dat de indikatie voor het verwisselen van het origineel knippert.
In deze funktie voor het kopiëren met de RADF geeft de knipperende indikatie voor het verwisselen van het origineel aan dat er geen nieuw origineel aanwezig is voor de RADF; verschaf een ander origineel.

7. Open de origineelhouder en verwissel het origineel. Leg het tweede origineel in op de zelfde manier als het eerste.

---

5. Stäng täckmattan och tryck på starttangenten. Kopieringen börjar.

6. Kontrollera om signalen för dubbelsidsmagasinet lyser och om signalen för "byt original" blinkar.
I denna kopieringsfunktion med dokumentmataren anger den blinkande signalen för "byt original" att det inte finns något nytt original för dokumentmataren; mata in ett nytt original.

7. Öppna täckmattan och byt originalet. Placera det andra originalet på samma sätt som det första.

---

٥ اغلق ماسك الاصل واضغط مفتاح النسخ . يبدأ النسخ .

٦ تأكد أن مبين صينية النسخ المزدوج مضيئا وان مبين تغيير الاصل يومض .
فى وضع النسخ هذا باستخدام ملقم المستندات الاوتوماتيكى العكسى ، يدل وميض مبين تغيير الاصل على عدم وجود أصل جديد فى ملقم المستندات الاوتوماتيكى العكسى ، ضع أصلا آخر .

٧ افتح ماسك الاصل وقم بتغيير الاصل . ضع الاصل الثانى بنفس طريقة وضع الاصل الاول .

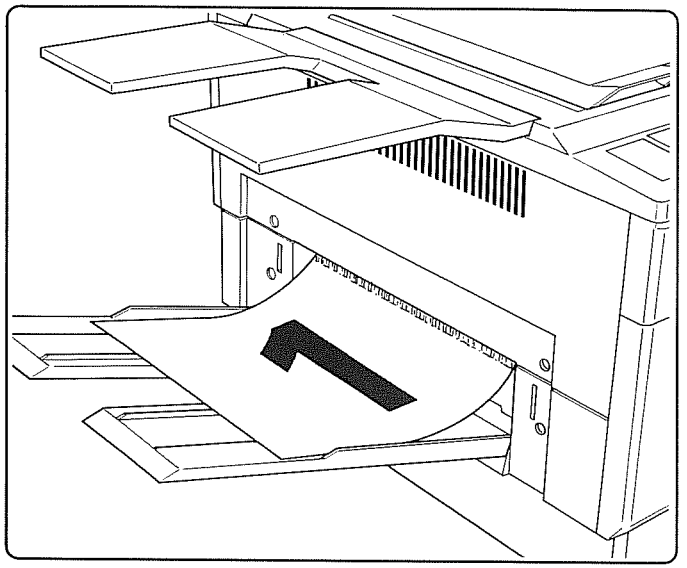

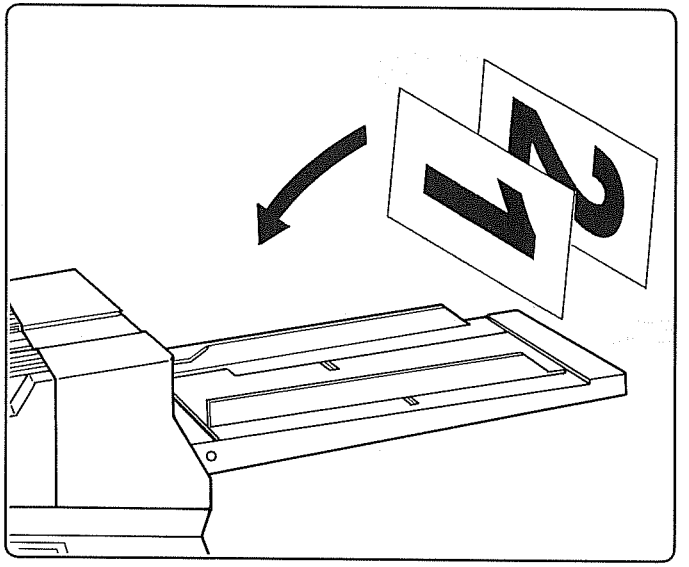

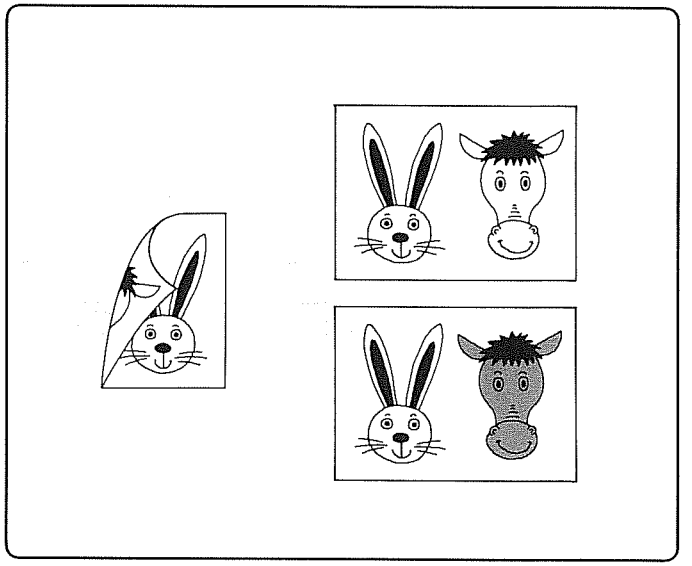

8. Press the print key. Copying starts.
In program 8, the machine switches the developing unit automatically after copying the first original to change colours.

With the RADF (optional), use program 7 or 8 as follows:

1. Place the originals on the RADF.
To copy originals in order starting with the last page, place them face down with the top of the image toward the machine front. The copies will then be stacked in order.
In the program 8, the machine switches the developing unit automatically when the second original is fed onto the contact glass.

Programs 9 and 10
Copying a double-sided original into a spread copy
Program 9: one colour
Program 10: two colours
This copy mode is possible only with the RADF (optional).
An A4 original, for example, will result in an A3 copy.

---

8. Pressez la touche de copie. Le copiage commence.
Dans le programme 8, la machine commute automatiquement l'unité de développement après avoir copié le premier original pour changer les couleurs.

Avec le RADF (en option), utilisez le programme 7 ou 8 comme suit:

1. Placez les originaux sur le RADF.
Pour copier des originaux, dans un ordre partant de la dernière page, il faut les placer avec la face vers le bas avec le haut de l'image vers la côté d'avant de la machine.
Les copies seront ainsi stockées dans l'ordre.
Dans le programme 8, la machine commute automatiquement l'unité de développement lorsque le second original vient se placer contre la verre de contact.

Programmes 9 et 10
Copiage d'un original à double côtés en une copie étalée.
Programme 9: une couleur
Programme 10: deux couleurs
Ce mode de copiage est possible uniquement avec le RADF (en option).
Par exemple un original de format A4 donnera une copie de format A3.

---

8. Presione la tecla de impresión. Ahora comienza la copia. En el programa 8, la máquina cambia automáticamente la unidad de revelado después de haber copiado el primer original para cambiar colores.

Con el RADF (opcional), utilice el programa 7 u 8 de la forma siguiente:

1. Ponga los originales en el RADF.
Para copiar originales en orden, empezando por la última página, póngalos boca abajo con la parte superior de la imagen hacia la parte delantera de la máquina. Las copias se apilarán luego en orden.
En el programa 8, la máquina cambia automáticamente la unidad de revelado cuando el segundo original se alimenta al vidrio de contacto.

Programas 9 y 10
Copia de un original de dos lados en una copia extendida
Programa 9: un color
Programa 10: dos colores
Sólo es posible utilizar este modo de copia con el RADF (opcional).
Un original A4, por ejemplo, resultará en una copia A3.

8. Die Kopiertaste drücken. Das Kopieren beginnt.
Beim Programm 8 schaltet die Maschine die Entwicklungseinheiten zum Wechseln der Farbe nach dem Kopieren des ersten Originals automatisch um.

Bei Verwendung des wahlweisen RADF Programm 7 oder 8 folgenderweise durchführen:

1. Die Originale auf dem RADF anlegen.
Um die Originale in der richtigen Reihenfolge zu kopieren, diese mit der zu kopierenden Seite nach unten, beginnend mit der letzten Seite auflegen. Die Bildoberseite muss auf der Vorderseite der Maschine liegen. Die Kopien werden dann in der richtigen Reihenfolge gestapelt.
Beim Programm 8 schaltet die Maschine die Entwicklungseinheiten zum Wechseln der Farbe nach dem Kopieren des ersten Originals automatisch um.

Programm 9 und 10
Kopieren von zweiseitigen Originalen auf eine Blattseite
Programm 9: Eine Farbe
Programm 10: Zwei Farben
Dieser Kopiermodus ist nur mit dem RADF (Sonderzubehör) möglich.
Ein A4-Original, wird zum Beispiel eine A3-Kopie ergeben.

---

8. Premere il tasto di stampa. La copiatura comincia.
Nel modo del Programma 8, la macchina regola automaticamente l'unità di sviluppo dopo la copiatura per il cambiamento del colore.

Con l'alimentatore automatico documenti invertitore (RADF), usare il Programma 7 o 8 nel modo seguente:

1. Mettere l'originale sull'alimentatore automatico documenti invertitore (RADF).
Per copiare gli originali sequenzialmente cominciando dall'ultima pagina, sistemarli a faccia in giù con la parte superiore dell'immagine rivolta verso quella parte frontale della macchina.
Le copie vengono depositate allora sequenzialmente.
Nel modo del Programma 8, la macchina regola automaticamente l'unità di sviluppo quando il secondo originale viene sistemato sul vetro di contatto.

Programmi 9 e 10
Copiatura di un originale a doppia faccia su un foglio
Programma 9: Un colore
Programma 10: Due colori
Questo modo di copiatura è possibile soltanto con l'alimentatore automatico documenti invertitore (RADF) opzionale.
Se, per esempio, si usa un originale A4, il formato della copia diventa A3.

---

8. Druk op de afdruk toets. Het kopiëren begint.
Bij het gebruik van programma 8 schakelt de machine, na het kopiëren van het eerste origineel, automatisch de ontwikkelunit om, om van kleur te veranderen.

Bij het gebruik van de apart leverbare RADF werkt programma 7 of 8 als volgt:

1. Plaats originelen op de RADF.
Leg de kopieën die in de juiste volgorde gekopieerd moeten worden, met de beeldzijde naar beneden op het contactglas, beginnend met de laatste pagina. De bovenzijde van het beeld moet naar de voorzijde van de machine gericht zijn.
De kopieën zullen dan in de juiste volgorde worden opgestapeld.
Bij het gebruik van programma 8 zal het apparaat de ontwikkelunit automatisch omzetten wanneer het tweede origineel op het contactglas gelegd wordt.

Programma's 9 en 10
Het kopiëren van een dubbelzijdig origineel op een verbreedde kopie.
Programma 9: een kleur
Programma 10: twee kleuren.
Deze kopieer funktie is alleen mogelijk met gebruik van de apart leverbare RADF.
Een A4 origineel, zal bijvoorbeeld een A3 kopie opleveren.

---

8. Tryck på starttangenten. Kopieringen börjar.
I program 8 kopplar kopiatorn automatiskt om framkallnings-enheten efter kopieringen av det första originalet för att byta färger.

Med dokumentmataren (optionsdel) skall program 7 eller 8 användas på följande sätt:

1. Placera originalen på dokumentmataren.
För att kopiera i rätt ordningsföljd börjar du med den sista sidan. Placera originalen med bildsidan nedåt med översidan mot kopiatorns framsida. Kopiorna kommer då att lagras i rätt ordningsföljd.
I program 8 kopplar maskinen automatiskt om framkallningsenheten när det andra originalet matas in på kontaktglaset.

Program 9 och 10
Kopiering av ett dubbelsidigt original till en öppnad kopia (av två motstående sidor)
Program 9: en färg
Program 10: två färger
Denna kopieringsfunktion är endast möjlig med dokumentmataren (valfri).
Ett A4-original t ex kommer att resultera i en A3-kopia.

---

٨ اضغط مفتاح النسخ . يبدأ النسخ .
فى البرنامج ٨ ، سوف تقوم الناسخة بتغيير وحدة التظهير أوتوماتيكيا بعد نسخ أول أصل لتغيير الالوان .

فى حالة استخدام ملقم المستندات الاوتوماتيكى العكسى (الاختيارى) ، استخدم البرنامج ٧ أو ٨ كما يلى :
١ ضع الاصول على ملقم المستندات الاوتوماتيكى العكسى .
لنسخ الاصول بالترتيب ابدأ بآخر صفحة ، ضع الاصول مواجهة لاسفل بحيث تكون قمة الصورة فى اتجاه مقدمة الناسخة . سوف تخزن النسخ بالترتيب .
فى البرنامج ٨ ، سوف تقوم الناسخة بتغيير وحدة التظهير أوتوماتيكيا عندما يتم تلقيم الاصل الثانى الى سطح التلامس الزجاجى .

البرنامجان ٩ و١٠
نسخ أصل ذو وجهين على صفحة متقابلة
البرنامج ٩ : لون واحد
البرنامج ١٠ : لونان

يمكن اجراء وضع النسخ هذا باستخدام ملقم المستندات الاوتوماتيكى العكسى (الاختيارى) فقط .
عندما يستخدم أصل بمقاس ايه ٤ مثلا ، سوف تنتج النسخة بمقاس ايه ٣ .

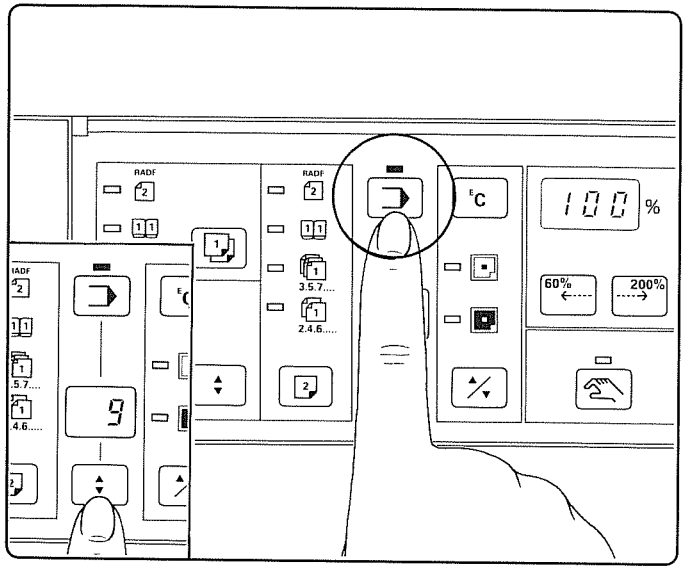

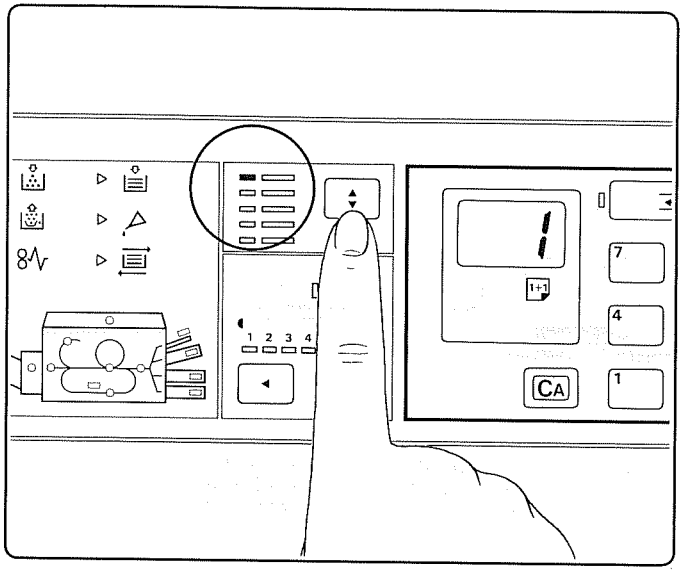

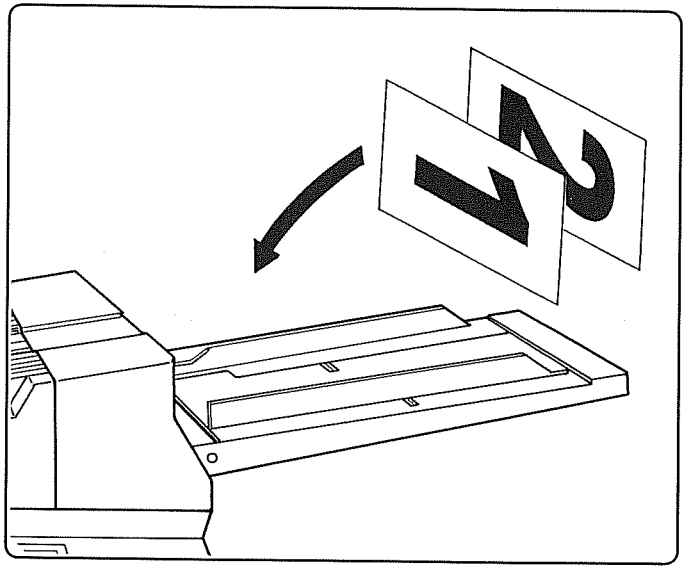

1. Press the program key. The program indicator lights.
Press the program select key until "9" or "10" is shown on the program No. indicator.

2. Select the toner colour with the copy colour select key.
In the program 10, the colour selected here will be used for the image to be copied first.

3. Place the originals on the RADF.
To copy the originals in order starting with the last page, place them face down with the top of the image toward the machine front. The copies will then be stacked in order.

---

1. Pressez la touche de programme. L'indicateur de programme s'allume. Pressez la touche de sélection de programme jusqu'à ce que "9" ou "10" apparaissent sur l'indicateur de programme N°

2. Choisissez la couleur du toner avec la touche de sélection de couleur de la copie.
Dans le programme 10, la couleur choisie ici sera utilisée pour l'image copiée en premier.

3. Placez les originaux sur le RADF.
Pour copier les originaux dans l'ordre, en commençant par la dernière page, placez-les avec la face vers le bas avec le haut de l'image vers la côté d'avant de la machine.
Les copies seront alors placées dans l'ordre.

---

1. Presione la tecla de programas. El indicador de programas se enciende.
Presione la tecla selectora de programas hasta que "9" o "10" se muestren en el indicador de número de programas.

2. Seleccione el color del toner con la tecla selectora de color de copias.
En el programa 10, el color seleccionado ahora se utilizará en la imagen que va a ser copiada en primer lugar.

3. Ponga los originales en el RADF.
Para copiar originales en orden, empezando por la última página, póngalos boca abajo con la parte superior de la imagen hacia la parte delantera de la máquina. Las copias se apilarán luego en orden.

1. Die Programmtaste drücken, so dass die Programmanzeige aufleuchtet. Dann mit der Programm-Wahltaste auf der Programmnummer-Anzeige "9" oder "10" zur Anzeige bringen.

2. Die Tonerfarbe mit der Farbwahltaste wählen. Beim Programm 10 wird die hier gewählte Farbe für das zuerst zu kopierende Bild verwendet.

3. Die Originale auf dem RADF anlegen.
Um die Originale in der richtigen Reihenfogle zu kopieren, diese mit der zu kopierenden Seite nach unten, mit der letzten Seite zuunterst anlegen, wobei die Bildoberseite gegen die Maschinenvorderseite schauen muss. Die Kopien werden dann in der richtigen Ordnung gestapelt.

---

1. Premere il tasto di programmazione. L'indicatore di programmazione si accende.
Usare il tasto di selezione del programma per selezionare l'indicatore del numero del programma 9 o 10.

2. Selezionare il colore del toner col tasto di selezione colore copiatura.
Nel modo del Programma 10, il colore selezionato a questo punto viene usato per l'immagine da copiare per primo.

3. Mettere gli originali sull'alimentatore automatico documenti invertitore (RADF).
Per copiare gli originali sequenzialmente cominciando dall'ultima pagina, sistemarli a faccia in giù con la parte superiore dell'immagine rivolta verso quella parte frontale della macchina. Le copie vengono depositate allora sequenzialmente.

---

1. Druk op de programma toets. De programma indikatie licht op. Druk op de programma keuzetoets tot dat "9" of "10" op de indikatie voor het programmanummer getoond wordt.

2. Kies de toner kleur met de toner kleur keuzetoets. In programma 10 zal de hier gekozen kleur gebruikt worden voor het beeld wat het eerst gekopieerd wordt.

3. Plaats de originelen op de RADF.
Plaats de originelen met de beeldzijde naar beneden op het contactglas om ze in de juiste volgorde, beginnend met de laatste pagina te kopiëren. De originelen moeten met de bovenzijde van het beeld naar de voorzijde van de machine neergelegd worden. De kopieën zullen dan in de juiste volgorde worden opgestapeld.

---

1. Tryck på tangenten för program. Signalen för program kommer att lysa. Tryck på tangenten för val av program tills "9" eller "10" visas på signalen för programnummer.

2. Välj tonerfärgen med tangenten för val av kopieringsfärg. I program 10 kommer den selekterade färgen att användas för bilden som skall kopieras först.

3. Placera originalen på dokumentmataren.
För att kopiera i rätt ordningsföljd börjar du med den sista sidan. Placera originalen med bildsidan nedåt med översidan mot kopiatorns framsida. Kopiorna kommer då att lagras i rätt ordningsföljd.

---

١ اضغط مفتاح البرنامج . يضيء مبين البرنامج . اضغط مفتاح اختيار البرنامج الى أن يظهر الرقم " 9 " أو " 10 " فى مبين رقم البرنامج .

٢ اختر لون التونر باستخدام مفتاح اختيار لون النسخ . فى البرنامج ١٠ ، سوف يستخدم اللون الذى اختير هنا للصورة التى سوف تنسخ أولا .

٣ ضع الاصول على ملقم المستندات الاوتوماتيكى العكسى . لنسخ الاصول بالترتيب ابدأ بآخر صفحة ، ضع الاصول مواجهة لاسفل بحيث تكون قمة الصورة فى اتجاه مقدمة الناسخة . سوف تخزن النسخ بالترتيب .

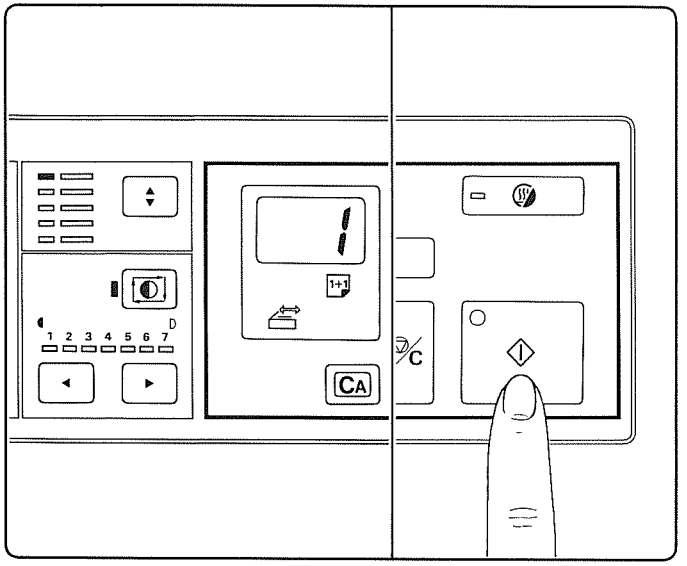

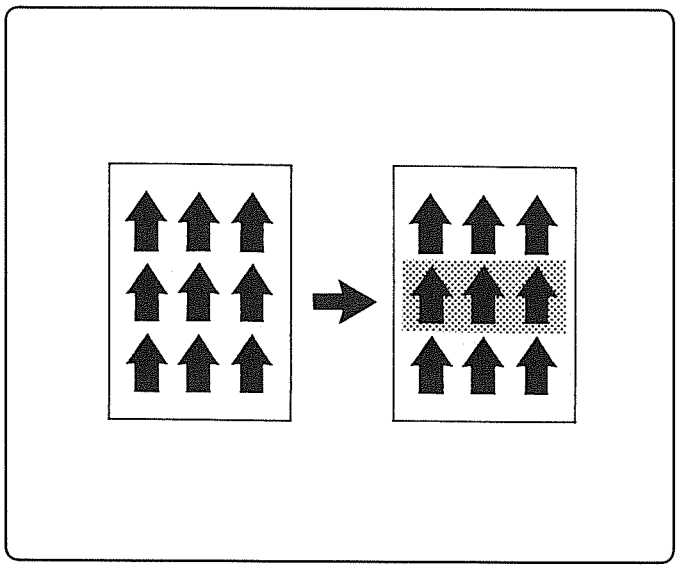

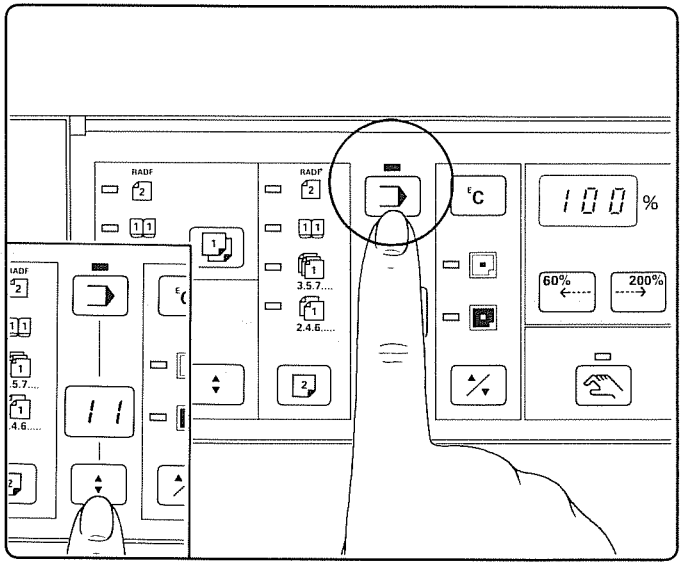

4. Press the print key. Copying starts.
The blinking change original indicator indicates that there is no new original for the RADF; supply originals.

Program 11
Back-colour copying
To make copies with part of the background in a colour

1. Press the program key. The program indicator lights. Press the program select key until "11" is displayed on the program No. indicator.

---

4. Pressez la touche de copie. Le copiage commence.
Le clignotement de l'indicateur de remplacement de l'original indique qu'il n'y a pas de nouvel original pour le RADF: remettez à nouveau des originaux.

Programme 11
Copiage de couleur de font
Pour effectuer des copies avec une partie du fond en une couleur

1. Pressez la touche de copie. L'indicateur de programme s'allume. Pressez la touche de sélection de programme jusqu'à ce que "11" soit visualisé sur l'indicateur de programme Nº.

---

4. Presione la tecla de impresión. Ahora comienza la copia. Cuando utilice el RADF, el parpadeo del indicador de cambio de originales indica que no hay originales nuevos para el RADF; suministre por lo tanto otro original.

Programa 11
Copia con fondo en color
Para hacer copias con parte del fondo en color

1. Presione la tecla de programas. El indicador de programas se enciende. Presione la tecla selectora de programas hasta que se visualice "11" en el indicador de número de programas.

4. Die Kopiertaste drücken. Das Kopieren beginnt.
Falls in diesem Kopiermodus die Originalwechsel-Anzeige blinkt, ist kein weiters Original mehr vorhanden. Originale anlegen.

Programm 11
Kopieren mit Hintergrundfarbe
Kopieren mit einem Teil des Hintergrundes in Farbe

1. Die Programmtaste drücken, so dass die Programmanzeige aufleuchtet. Die Programm-Wahltaste drücken, bis "11" auf der Programmnummer-Anzeige angezeigt wird.

---

4. Premere il tasto di stampa. La copiatura comincia.
L'indicatore di cambiamento originale lampeggia per indicare che non c'è il nuovo originale per l'RADF; sistemare allora gli originali.

Programma 11
Copiatura con colore di fondo
Per fare le copie con parte del fondo a colori

1. Premere il tasto di programmazione. L'indicatore di programmazione si accende. Usare il tasto di selezione del programma per selezionare l'indicatore del numero del programma 11.

---

4. Druk op de afdruk toets. Het kopiëren begint.
Bij het gebruik van de RADF betekent het knipperen van de indikatie voor het vervangen van het origineel dat er geen nieuw origineel aanwezig is voor de RADF; leg nieuwe originelen neer.

Programma 11
Kopiëren met een achtergrond kleur
Voor het maken van kopieën met een deel van de achtergrond in kleur.

1. Druk op de programma toets. De programma indikatie licht op. Druk op de programma keuzetoets totdat "11" verschijnt op de indikatie voor het programmanummer.

---

4. Tryck på starttangenten. Kopieringen börjar.
Den blinkande signalen "byt original" anger att det inte finns något nytt original för dokumentmataren; mata in original.

Program 11
Kopiering med bakgrundsfärg
För att göra kopior med en del av bakgrunden i färg

1. Tryck på tangenten för program. Signalen för program kommer att lysa. Tryck på tangenten för val av program tills "11" visas på signalen för programnummer.

---

٤ اضغط مفتاح النسخ . يبدأ النسخ .
فى حالة استخدام ملقم المستندات الاوتوماتيكى العكسى ، يدل وميض مبين تغيير الاصل على عدم وجود أصل جديد فى ملقم المستندات الاوتوماتيكى العكسى ، ضع الاصل .

البرنامج ١١
نسخ خلفية ملونة
لعمل نسخ بجزء ملون من الخلفية

١ اضغط مفتاح البرنامج . يضىء مبين البرنامج . اضغط مفتاح اختيار البرنامج الى أن يبين الرقم "11" فى مبين رقم البرنامج .

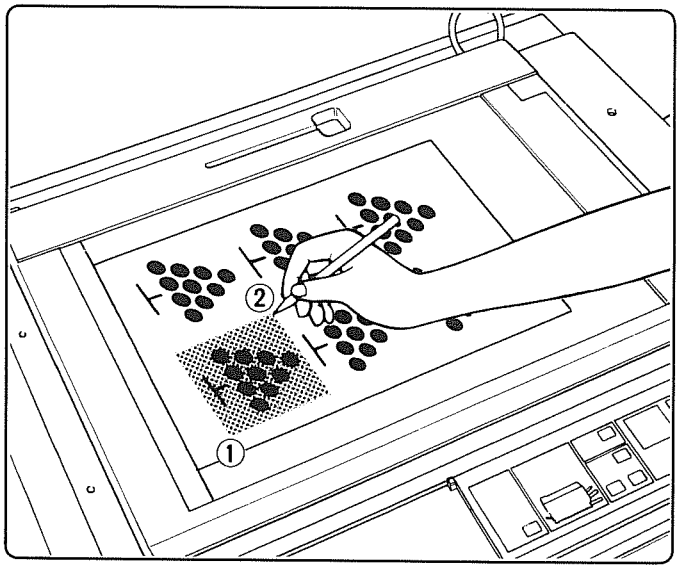

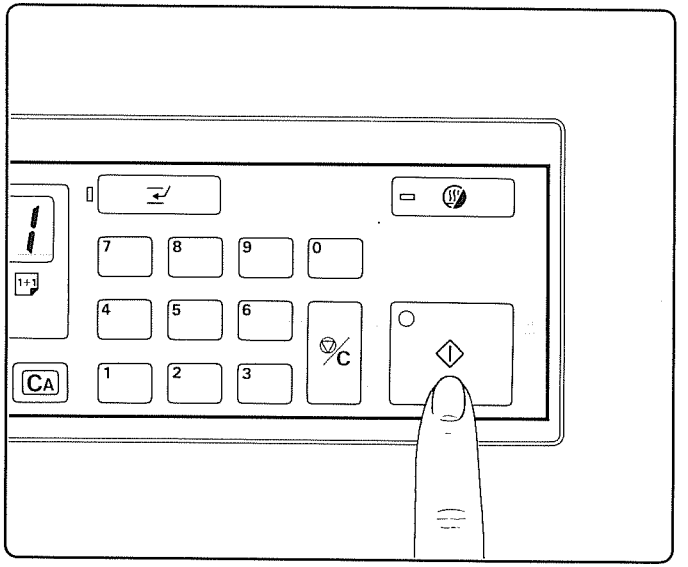

2. Enter the edit mode and specify the area(s) to be copied in a colour. Refer to page 93 "Edit mode".

3. Press the print key. Copying starts.

Programs 12 through 15
User program memory

It is possible to keep the most frequently used copy settings in memory and recall them as required.

---

2. Entrez le mode d'édition et spécifiez les parties à copier en couleurs. Reportez-vous à la page 94 "Mode d'édition".

3. Pressez la touche de copie. Le copiage commence.

Programmes 12 à 15
Mémoire de programmation utilisateur

Il est possible de mémoriser les réglages de copies les plus fréquemment utilisées et de les rappeler si nécessaire.

---

2. Introduzca el modo de edición y especifique la zona(s) que va a copiar en color.
Consulte la página 95 "Modo de edición".

3. Presione la tecla de impresión. Ahora comienza la copia.

Programas 12 a 15
Memoria de programas del usuario

Es posible mantener en la memoria las fijaciones de copia utilizadas con mayor frecuencia y luego utilizarlas cuando sea necesario.

2. Den Ediermodus einschalten und die Fläche(n) spezifizieren, die in Farbe zu kopieren sind.
Siehe Seite 96 "Ediermodus".

3. Die Kopiertaste drücken. Das Kopieren beginnt.

Programme 12 bis 15
Benützerprogrammspeicher

Es ist möglich häufig verwendete Kopiereinstellungen zu speichern und wie gewünscht abzurufen.

---

2. Selezionare il modo di montaggio e specificare l'area (o aree) da copiare a colori.
Riferirsi al paragrafo "Modo di montaggio" a pag. 97.

3. Premere il tasto di stampa. La copiatura comincia.

Programmi da 12 a 15
Memoria dei programmi dell'utente

Le regolazioni di copiatura usate più frequentemente possono essere memorizzate e richiamate quando desiderato.

---

2. Zet de machine in de redigeerfunktie en specificeer welke vlakken in een kleur gekopieerd moeten worden.
Zie pagina 98 "Redigeer funktie"

3. Druk op de afdruktoets. Het kopiëren begint.

Programma's 12 tot en met 15
Geheugen voor gebruikersprogramma's.

Het is mogelijk om de meest gebruikte kopieerinstellingen op te slaan in het geheugen en ze indien nodig op te roepen.

---

2. Starta redigeringsfunktionen och specificera området/områdena som skall kopieras i färg.
Se sida 99 "Redigeringsfunktion".

3. Tryck på startknappen. Kopieringen startar.

Program 12 t o m 15
Minne för användarprogram

Det är möjligt att behålla de oftast använda kopieringsinställningarna i minnet och återanropa dem efter behov.

---

٢ ادخل وضع التحرير وحدد المساحة (المساحات) المراد نسخها بلون ما .
راجع صفحة ١٠٠ بند "وضع التحرير" .

٣ اضغط مفتاح النسخ . يبدأ النسخ .

البرامج من ١٢ الى ١٥
ذاكرة برامج بمستخدم الناسخة

من الممكن الاحتفاظ بأوضاع الضبط الشائعة الاستخدام فى الذاكرة لاستدعائها عند الطلب .

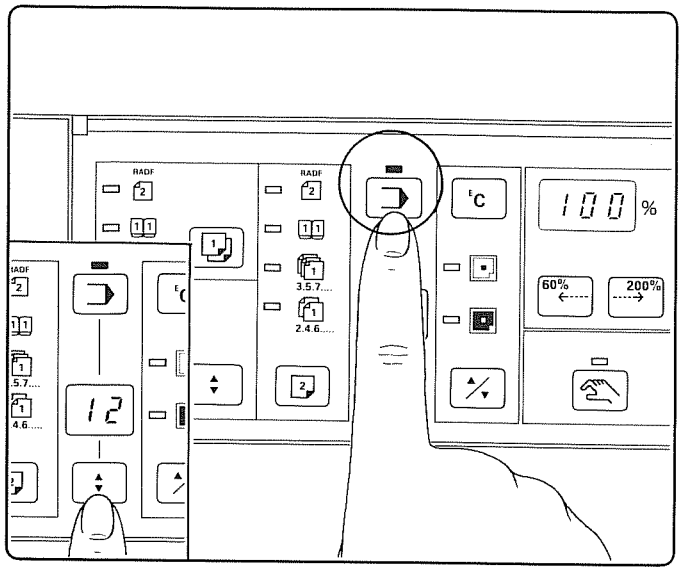

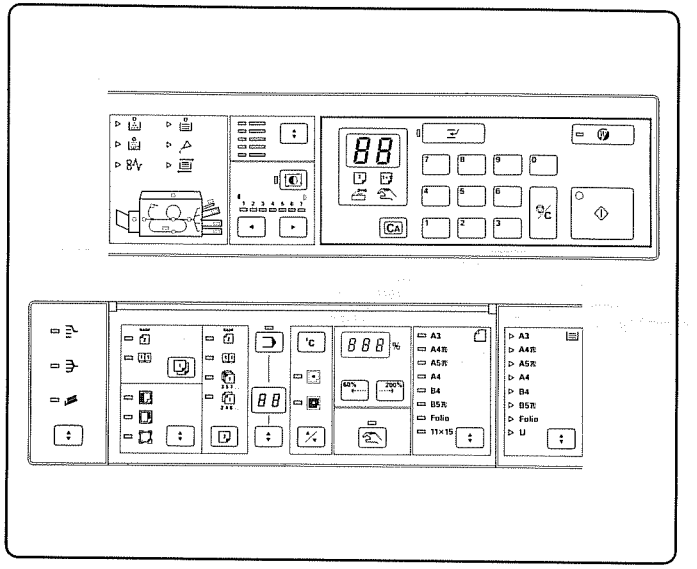

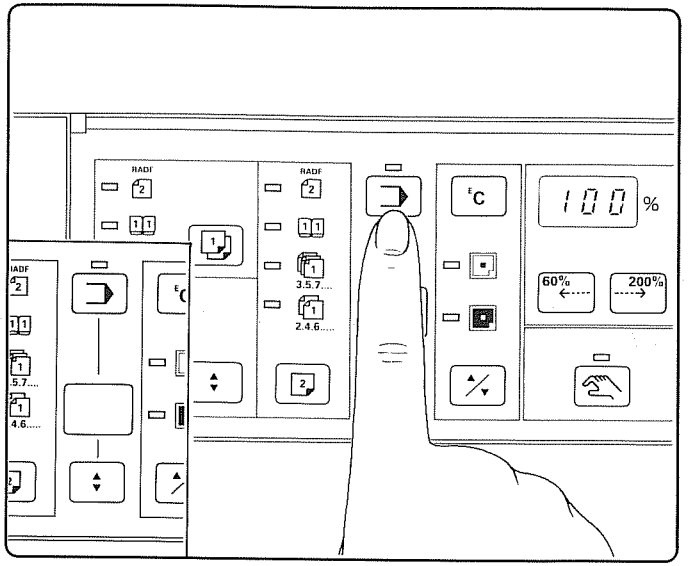

Assigning the programs

1. Press the program key. The program indicator lights. Press the program select key until a number between 12 and 15 is shown on the program No. indicator.
2. Enter the desired copy mode settings.
   All the settings except auto selection switch setting on the RADF can be put in memory.
3. Press the program key again. The settings are now stored in memory. The program indicator goes out.

Affectation des programmes

1. Pressez la touche de programme. L'indicateur de programme s'allume. Pressez sur la touche de sélection de programme jusqu'à ce qu'un nombre entre 12 et 15 apparaisse sur l'indicateur de programme Nº.
2. Entrez les réglages du mode de copiage désirés
   Tous les réglages à l'exception du réglage de sélection automatique sur le RADF peuvent être mémorisés.
3. Appuyez de nouveau sur la touche de programme. Les réglages sont maintenant mémorisés. L'indicateur de programme s'éteint.

Asignación de programas

1. Presione la tecla de programas. El indicador de programas se enciende. Presione la tecla selectora de programas hasta que un número, entre el 12 y el 15, se muestre en el indicador de número de programas.
2. Introduzca las fijaciones del modo de copia deseado.
   En la memoria pueden introducirse todas las fijaciones, excepto la fijación del conmutador de selección automática del RADF.
3. Presione de nuevo la tecla de programas. Las fijaciones se almacenan ahora en la memoria. El indicador de programas se apaga.

Eingeben von Kopierprogrammen

1. Die Programmtaste drücken, Die Programmanzeige leuchtet auf. Die Programm-Wahltaste drücken, bis eine Nummer zwischen 12 und 15 auf der Programmnummer-Anzeige erscheint.

2. Die gewünschten Kopiermoduseinstellungen vornehmen. Alle Einstellungen ausser der Originaleinzugswahl auf dem RADF können gespeichert werden.

3. Die Programmtaste nochmals drücken. Die Einstellungen sind jetzt gespeichert. Die Programmanzeige geht aus.

Memorizzazione dei programmi

1. Premere il tasto di programmazione. L'indicatore di programmazione si accende. Premere il tasto di selezione del programma finché l'indicatore del numero del programma mostra un numero da 12 a 15.

2. Impostare le regolazioni del modo di copiatura desiderate. Si possono memorizzare tutte le regolazioni, eccettuata quella dell'interruttore di selezione automatica dell'alimentatore automatico documenti invertitore (RADF).

3. Premere di nuovo il tasto di programmazione. Le regolazioni sono ora memorizzate. L'indicatore di programmazione si spegne.

Het invoeren van de programma's

1. Druk op de programma toets. De programma indikatie licht op. Druk op de programma keuzetoets tot een nummer tussen 12 en 15 verschijnt op de programma nummer indikatie.

2. Voer de gewenste kopieerfunktie instellingen in. Alle instellingen kunnen in het geheugen worden opgeslagen worden, behalve de automatische schakelkeuze op de RADF.

3. Druk weer op de programmatoets. De instellingen zijn nu opgeslagen in het geheugen. De programmaindikatie dooft uit.

Programtilldelning

1. Tryck på tangenten för program. Signalen för program lyser upp. Tryck på tangenten för val av program tills en siffra mellan 12 och 15 visas på signalen för programnummer.

2. Inför önskad kopieringsinställning. Alla inställningar utom inställningen "omkopplaren för automatiskt val" på dokumentmataren kan lagras i minnet.

3. Tryck åter på tangenten för program. Inställningarna är nu bevarade i minnet. Signalen för program slocknar.

تحديد البرامج

١ اضغط مفتاح البرنامج • يضيء مبين البرنامج • اضغط مفتاح اختيار البرنامج الى أن يبين رقم بين 12 و 15 فى مبين رقم البرنامج •

٢ ادخل ضبط وضع النسخ المطلوب • يمكن تخزين جميع أوضاع الضبط فى الذاكرة باستثناء وضع مفتاح الاختيار الاوتوماتيكى على ملقم المستندات الاوتوماتيكى العكسى •

٣ اضغط مفتاح البرنامج مرة أخرى • الان تم تخزين أوضاع الضبط فى الذاكرة • سوف ينطفىء مبين البرنامج •

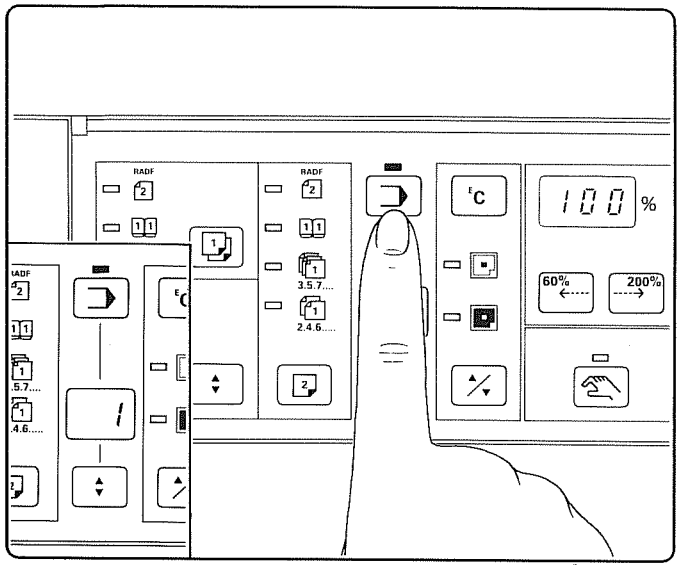

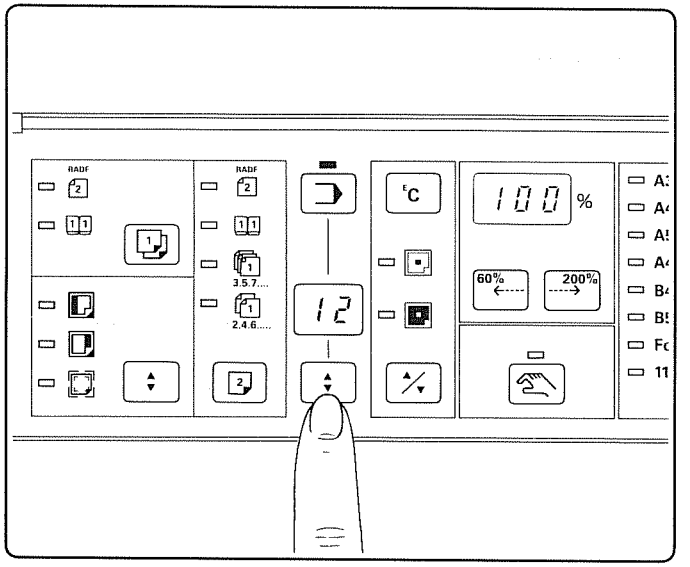

Recalling the programs

1. Press the program key.

2. Press the program select key to show the desired program number on the program No. indicator.
The program indicator remains lit.
With a program recalled, set for a different copy mode and press the program key. The new settings are then stored in memory.

3. Place an original on the contact glass (or originals on the RADF) and press the print key.

Rappel des programmes

1. Pressez la touche de programme.

2. Pressez la touche de sélection de programme pour faire apparaître le numéro de programme désiré sur l'indicateur de programme Nº.
L'indicateur de programme reste allumé.
Pour un rappel de programme, il faut régler l'appareil pour un mode de copiage différent et appuyez sur la touche de programme.
Les nouveaux réglages sont maintenant mémorisés.

3. Placez un original sur le verre de contact (ou placez les originaux sur le RADF) et pressez sur la touche de copie.

Llamada de programas

1. Presione la tecla de programas.

2. Presione la tecla selectora de programas para mostrar el número de programa deseado en el indicador del número de programas.
El indicador de programas permanece encendido.
Con un programa llamado, fije un modo de copia diferente y presione la tecla de programas. Las nuevas fijaciones se almacenan en la memoria.

3. Ponga un original en el vidrio de contacto (u originales en el RADF) y presione la tecla de impresión.

Abrufen von Programmen

1. Die Programmtaste drücken.

2. Die Programm-Wahltaste drücken, bis die gewünschte Programmnummer auf der Anzeige angezeigt wird.
Die Programmanzeige bleibt eingeschaltet.
Wenn ein Programm abgerufen ist, kann es geändert werden. Nach Vornahme der Neueinstellungen die Programmtaste drücken. Sie sind nun gespeichert.

3. Ein Original auf das Kontaktglas legen (oder auf dem RADF anlegen) und die Kopiertaste drücken.

Richiamo dei programmi

1. Premere il tasto di programmazione.

2. Premere il tasto di selezione del programma per far apparire il numero del programma desiderato sull'indicatore del numero di programma.
L'indicatore di programmazione rimane acceso.
Col programma richiamato, regolare un modo di copiatura diverso e premere il tasto di stampa. La nuova regolazione viene memorizzata.

3. Mettere l'originale sul vetro di contatto (o gli originali sull'RADF) e premere il tasto di stampa.

Het veranderen van de programma's

1. Druk op de programma toets.

2. Druk op de programma keuzetoets zodat het gewenste programmanummer op de programmanummer indikatie verschijnt.
De programma indikatie blijft verlicht.
Stel, nadat een programma opgeroepen is, een andere kopieer funktie in en druk op de programmatoets. De nieuwe instellingen worden dan in het geheugen opgeslagen.

3. Plaats een origineel op het contactglas (of originelen op de RADF) en druk op de afdruktoets.

Att återanropa programmen

1. Tryck på tangenten för program.

2. Tryck på tangenten för val av program för att visa önskat programnummer på signalen för programnummer.
Signalen för program fortsätter att lysa.
När ett program har återanropats kan nya kopieringsfunktioner inställas genom att trycka på tangenten för program. De nya inställningarna förvaras då i minnet.

3. Placera ett original på kontaktglaset (eller original på dokumentmataren) och tryck på starttangenten.

استدعاء البرامج

١ اضغط مفتاح النسخ .

٢ اضغط مفتاح اختيار البرنامج لاظهار رقم البرنامج المطلوب فى مبين رقم البرنامج .
يظل مبين البرنامج مضيئا .
بعد استدعاء البرنامج ، اضبط وضع نسخ مختلف واضغط مفتاح البرنامج .
يتم تخزين الضبط الجديد فى الذاكرة .

٣ ضع أصلا على سطح التلامس الزجاجى (أو ضع أصول على ملقم المستندات الاوتوماتيكى العكسى) واضغط مفتاح النسخ .

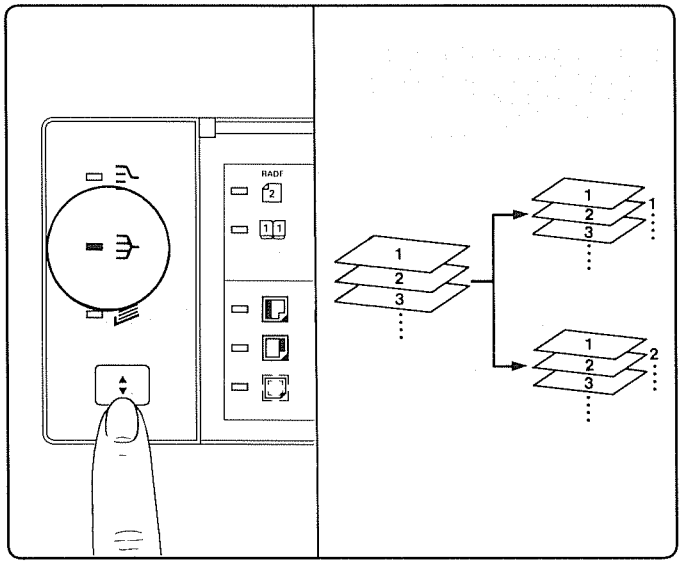

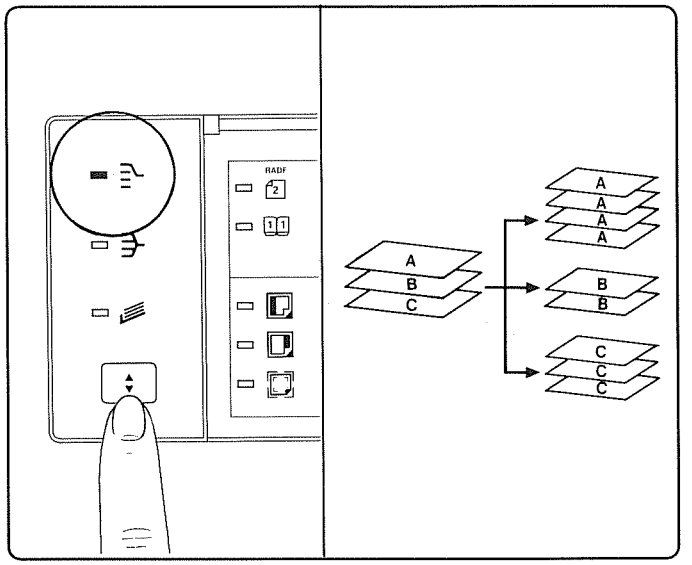

Operation (Options)

Copying with the sorter (option)

Press the sorter mode key.

Sort mode (sort mode indicator is lit)
A series of originals are copied and sorted into sets.

Group mode (group mode indicator is lit)
Copies of the same original are sorted into one bin. When the original is changed, the copies are routed to the next bin and so on.

Fonctionnement (options)

Copier avec la trieuse (option)

Presser la touche du mode trieuse

Mode de tri (L'indicateur du mode de tri est allumé)
Une série de originaux est copiée et triée en piles.

Groupement (l'indicateur de groupement est allumé)
Les copies du même original sont triées dans un casier. Quand l'original change, les copies sont orientées vers le casier suivant etc...

Operación (opciones)

Copia con el clasificador (opcional)

Presione la tecla de modo de clasificación

Modo de clasificación (indicador encendido)
Una serie de originales se copian y clasifican en grupos.

Modo de grupos (indicador del modo de grupos encendido)
Las copias de un mismo original se clasifican en una caja. Al cambiar el original, las copias se dirigen a la siguiente caja y así sucesivamente.

Bedienung (des Sonderzubehörs)

Kopieren mit dem Sortierer (Sonderzubehör)

Die Sortiermodustaste drücken.

Sortiermodus (Sortieranzeige leuchtet)
Eine Serie von Originalen wird kopiert und in Sätze sortiert.

Gruppiermodus (Gruppieranzeige leuchtet)
Alle Kopien eines Originals werden in dasselbe Fach abgelagert. Wenn das Original ausgetauscht wird, werden die Kopiern des neuen im nächsten Fach abgelagert, und so weiter.

Funzionamento (opzioni)

Copiatura usando il sorter (opzionale)

Premere il tasto di modo del sorter.

Modo di fascicolazione (indicatore del modo di fascicolazione acceso)
Una serie di originali viene copiata e distribuita in fascicoli.

Modo di raggruppamento (indicatore del modo di raggruppamento acceso)
Le copie dello stesso originale vengono depositate su uno scomparto. Quando si cambia l'originale, le copie vengono depositate sullo scomparto seguente, e così via.

Werking (apart leverbare toebehoren)

Kopiëren met de sorteerder (apart leverbaar)

Druk op de sorteerstand toets.

Sorteerstand (sorteerstand indikatie is verlicht)
Een serie originelen wordt gekopieerd en in stapels gesorteerd.

Groepeer funktie (groepeer funktie indikatie is verlicht)
Kopieën van hetzelfde origineel worden in een bak gesorteerd. Wanneer het origineel veranderd wordt, worden de kopieën naar de volgende bak gestuurd, enzovoorts.

Användning (fria val)

Kopiering med sorteraren (valfritt tillbehör)

Tryck på tangenten för sorteringsfunktion

Sorteringsfunktion (signalen för sortering lyser)
En serie original kopieras och sorteras i set.

Gruppsortering (signalen för gruppsortering lyser)
Kopior av samma original sorteras i ett fack. När originalet har bytts skickas kopiorna till nästa fack o s v.

التشغيل (الاجزاء الاختيارية)

النسخ باستخدام الفراز (اختيارى)

اضغط مفتاح وضع الفراز .

وضع الفرز (يضئ مبين وضع الفرز)
يتم نسخ وفرز سلسلة الاصول على هيئة مجموعات .

وضع التجميع (يضئ مبين وضع التجميع)
تحفظ نسخ نفس الاصل فى خانة واحدة . فى حالة تغيير الاصل ، سوف تخرج النسخ الى الخانة التالية وهكذا .

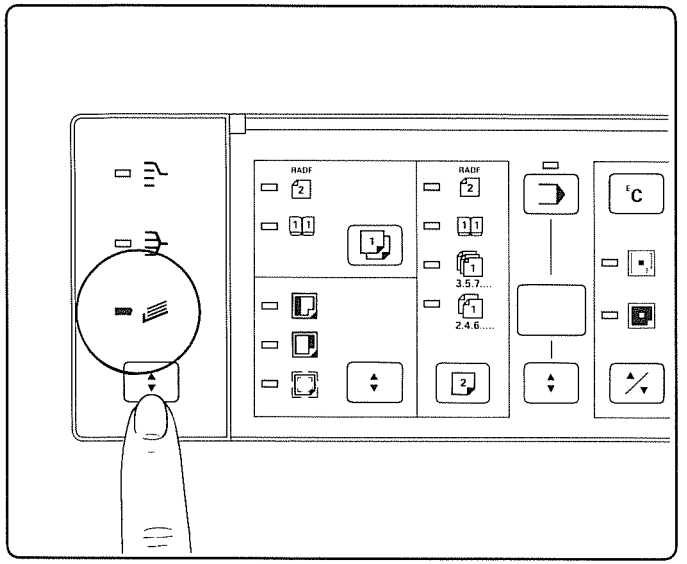

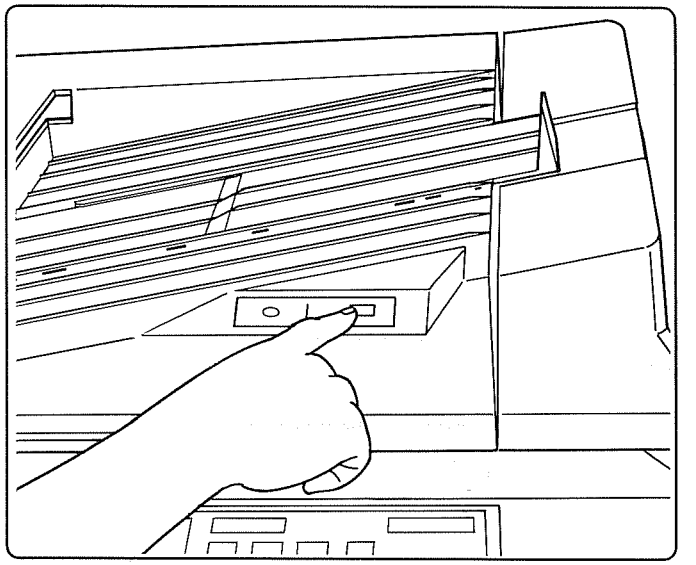

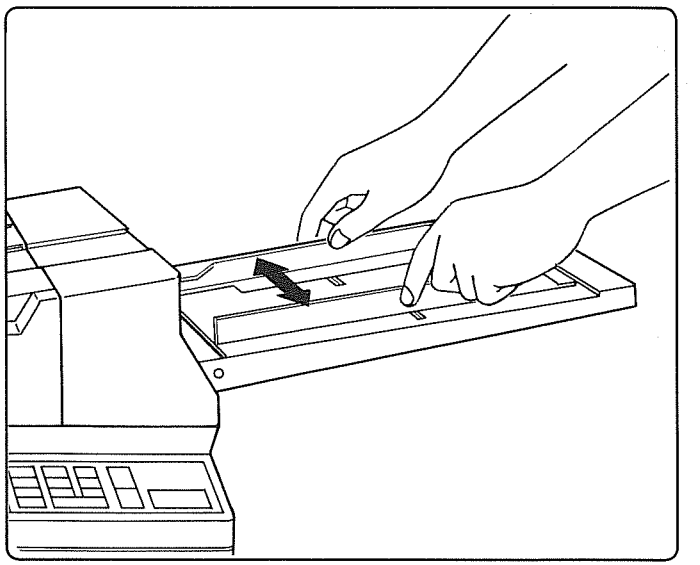

• Non-sort mode (non-sort mode indicator is lit)
Copies are stocked in the copy tray.

* For more details, refer to the Sorter Instruction Handbook.

• Copying with the RADF (option)
Up to 100 originals can be placed on the RADF. The RADF feeds the originals automatically.

1. Set the auto selection switch on the RADF.

2. Adjust the original insert guides to fit the original.

• Mode de non-tri (indicateur de mode de non-tri est allumé)
Les copies, sont stockées sur le plateau copies.

* Pour plus de détails, se référer au Manuel d'instruction de la trieuse

• Copier avec l' RADF (option)
Les originaux (jusqu'à 100) peuvent être placés sur l' RADF. L' RADF aliment les originaux automatiquement.

1. Mettez la touche de sélection automatique sur le RADF.

2. Régler les guides d'introduction de l'original à la dimension voulue.

• Modo sin clasificación (indicador de modo sin clasificación encendido)

Las copias se almacenan en la bandeja de copias.
* Para obtener más detalles, consulte la manual de instrucciones del clasificador.

• Copia con el RADF (opcional)
En el RADF pueden colocarse hasta 100 originales. El RADF alimenta automáticamente los originales.

1. Fije el conmutador de selección automática del RADF.

2. Ajuste las guías de inserción de originales para colocar el original.

• **Nichtsortiermodus (Nichtsortieranzeige leuchtet)**
Die Kopien werden im Kopienfach abgelagert.

* Für mehr Details, siehe die Bedienungsanleitung des Sortierers.

• **Kopieren mit dem RADF (Sonderzubehör)**
Bis zu 100 Originale können auf dem RADF angelegt werden. Sie werden automatisch zum Kopieren eingezogen.

1. Die Originaleinzugs-Wahltaste des RADF drücken.

2. Die Originalführungen den Originalen entsprechend einstellen.

• **Modo di non-fascicolazione (indicatore di non-fascicolazione acceso)**
Le copie vengono depositate sul raccoglitore delle copie.

* Per ulteriori dettagli riferirsi al manuale d'istruzioni del sorter.

• **Copiatura con l'alimentatore automatico documenti invertitore (RADF) opzionale**
Sull'alimentatore automatico documenti invertitore (RADF) si possono sistemare fino a 100 originali. L'alimentatore automatico documenti invertitore (RADF) alimenta gli originali automaticamente.

1. Premere l'interruttore di selezione automatica dell'alimentatore automatico documenti invertitore (RADF).

2. Regolare le guide di inserimento originale secondo l'originale.

• **Niet sorteer funktie (niet-sorteer funktie indikatie is verlicht.)**
De kopieën worden op de kopie opvangtafel opgestapeld.

* Voor meer informatie is de Sorteer Gebruikers Handleiding te raadplegen.

• **Kopiëren met de RADF (apart leverbaar)**
Tot 100 originelen kunnen op de RADF geplaatst worden. De RADF voert de originelen automatisch in.

1. Stel de automatische selectie toets in op RADF.

2. Stel de origineel invoer geleiders af op het formaat van het origineel

---

• **Kopiering utan sortering (signalen för kopiering utan sortering lyser)**
Kopiorna lagras i utmatningsfacket

* För flera detaljer hänvisas till Manualen för Sorterarinstruktion

• **Kopiering med dokumentmataren (valfritt tillbehör)**
Maximalt 100 original kan placeras på dokumentmataren. Den matar automatiskt in originalen.

1. Ställ omkopplaren för automatiskt val på dokumentmataren.

2. Ställ in originalledarna så att de klämmer fast originalet.

• **وضع عدم الفرز (يضيء مبين وضع عدم الفرز)**
يخزن النسخ فى صينية واحدة .

* للمزيد من التفاصيل ، راجع كتيب التعليمات الخاص بالفراز .

• **النسخ باستخدام ملقم المستندات الاوتوماتيكى العكسى (اختيارى)**
يمكن وضع عدد من الاصول على ملقم المستندات الاوتوماتيكى العكسى يصل الى ١٠٠ أصلا . يقوم ملقم المستندات الاوتوماتيكى العكسى بتلقيم الاصول أوتوماتيكيا .

١ اضبط مفتاح اختيار تلقيم الاصل على ملقم المستندات الاوتوماتيكى العكسى .

٢ اضبط أدلة ادخال الاصل لتناسب الاصل المستخدم .

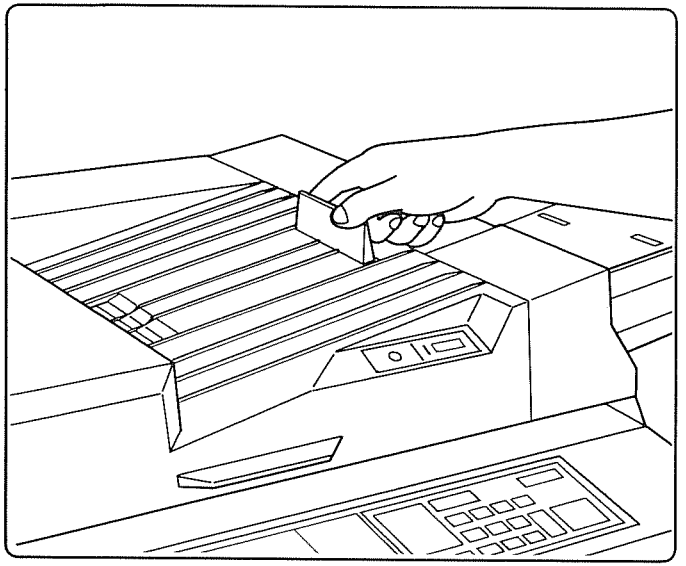

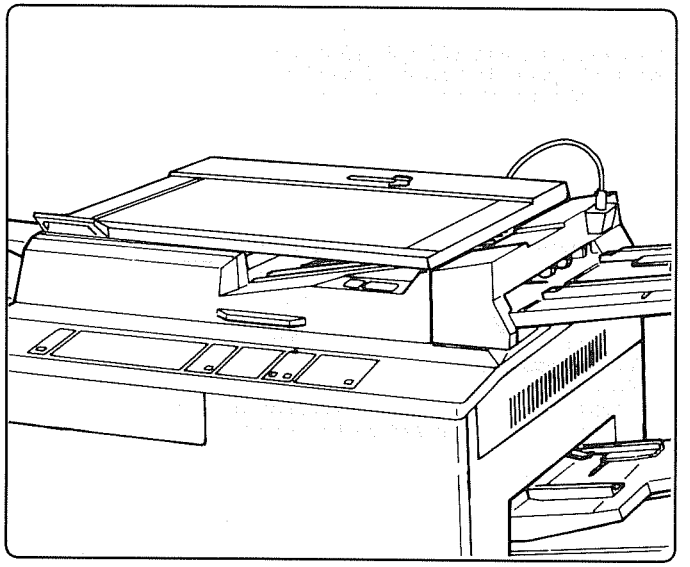

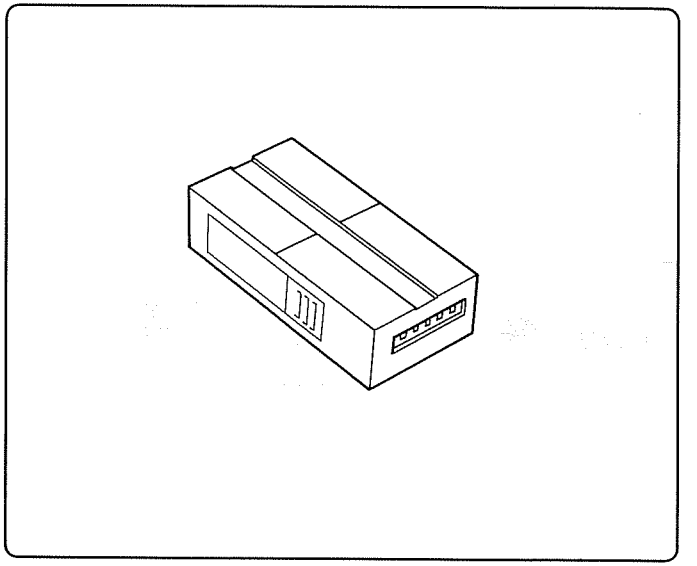

3. Adjust the original stopper to the original size.
* For more details, refer to the RADF Instruction Handbook.

Edit mode in combination with the RADF

1. Place the original holder on the RADF.

2. Plug the original holder connector into the socket on the RADF PF cover.

Key counter

The key counter counts the number of copies made. With the key counter holder installed, copying is not possible if the key counter is not present. It is useful for controlling copier utilization.

---

3. Régler l'arrêt de même
* Pour plus de détails, se référer au manuel d'instruction du RADF.

Mode d'édition en combinaison avec l' RADF

1. Placer la porte-original sur l' RADF

2. Mettre le connecteur de la porte-original dans la prise sur le couvercle d'alimentation de papier de l' RADF.

Compteur clé

Le compteur indique le nombre de copies. Quand le compteur clé est installé, le copieur ne marche pas tant que la clé n'est pas utilisée. Ce système est nécessaire pour le contrôle de l'utilisation du copieur.

---

3. Ajuste el tope de originales según el tamaño de los originales.
* Para obtener más detalles, consulte el manual de instrucciones del RADF.

Modo de edición en combinación con el RADF

1. Ponga el portaoriginales en el RADF.

2. Enchufe el conector del portaoriginales en el receptáculo de la cubierta de alimentación del RADF.

Contador de copias hechas

El contador de copias hechas cuenta el número de copias realizadas. Estando instalado el portacontador de copias hechas, si el contador de copias hechas no está presente la máquina no podrá copiar. Es muy útil para controlar la utilización de la copiadora.

3. Den Originalanschlag auf das Format einstellen.
* Für mehr Details, siehe die Bedienungsanleitung des RADF (automatischer Dokumenteneinzug).

Ediermodus (Ausschnittkopieren) in Kombination mit dem RADF

1. Den Originalhalter auf den RADF setzen.

2. Den Steckkontakt des Originalhalters in die Steckkontaktfassung in der RADF-Einzugsabdeckung stecken.

Schlüsselzähler

Der Schlüsselzähler zählt die Anzahl der hergestellten Kopien. Mit dem Schlüsselzähler eingebaut, kann nur kopiert werden, wenn der Schlüssel eingesteckt ist. Der Gebrauch des Kopierers kann daher kontrolliert werden.

---

3. Regolare il fermo dell'originale secondo il formato dell'originale.
* Per ulteriori dettagli riferirsi al manuale d'istruzioni dell'alimentatore automatico documenti invertitore (RADF).

Modo di montaggio in combinazione con l'alimentatore automatico documenti invertitore (RADF)

1. Mettere il portaoriginali sull'alimentatore automatico documenti invertitore (RADF).

2. Collegare il connettore del portaoriginali alla presa del coperchio PF dell'alimentatore automatico documenti invertitore (RADF).

Contatore dei tasti

Il contatore dei tasti conta il numero di copie fatte. Quando si installa il contenitore del contatore, la copiatura non è possibile se non c'è il contatore dei tasti. Ciò è molto comodo per controllare l'utilizzazione della copiatrice.

---

3. Stel de origineel stop af op het formaat van het origineel
* Voor meer informatie de RADF Gebruikers Handleiding raadplegen.

Redigeer funktie in kombinatie met de RADF

1. Plaats de origineel houder op de RADF.

2. Steek het origineel houder verbindingsstuk in de contactdoos op de RADF papier toevoer deksel

Sleutel teller

De sleutel teller telt het aantal gemaakte kopieën. Wanneer de sleutel teller houder geïnstalleerd is, is kopiëren zonder sleutel teller niet mogelijk. Deze is nuttig voor het controleren van het gebruik van de kopieermachine.

---

3. Ställ in originalstopparen enligt originalformatet.
För flera detaljer hänvisas till Manualen för Dokumentmataren.

Redigeringsfunktion i kombination med dokumentmataren

1. Placera täckmattan på dokumentmataren.

2. Stick täckmattans kontakt i uttaget på dokumentmatarens lucka för pappersinmatning.

Insticksräkneverk

Insticksräkneverket räknar antalet kopior som har gjorts. Om en hållare för ett insticksräkneverk har installerats är det inte möjligt att kopiera utan insticksräkneverk. Det är praktisktför att kontrollera kopiatorns användning.

---

٣ اضبط موقف الاصل على مقاس الاصل .
* للمزيد من التفاصيل ، راجع كتيب التعليمات الخاص بملقم المستندات الاوتوماتيكى العكسى .

وضع التحرير مع استخدام ملقم المستندات الاوتوماتيكى العكسى

١ ضع ماسك الاصل على ملقم المستندات الاوتوماتيكى العكسى .
٢ أوصل موصل ماسك الاصل بالمقبس على غطاء تلقيم الورق الموجود فى ملقم المستندات الاوتوماتيكى العكسى .

مفتاح العداد

يقوم مفتاح العداد بعد عدد النسخ التى تم نسخها . عندما يكون ماسك مفتاح العداد مركبا ، لا يمكن النسخ بدون مفتاح العداد . مفتاح العداد مفيد للتحكم فى استخدام الناسخة .

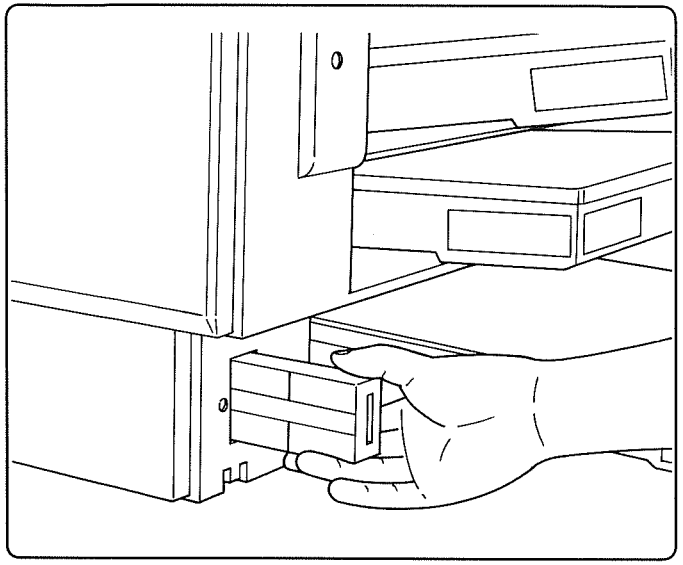

Installing key counter

Insert the key counter securely into the key counter installation port.
* Copying is not possible if the key counter is not in the holder. If the counter is not properly inserted, the code "UI" is displayed.

User notes

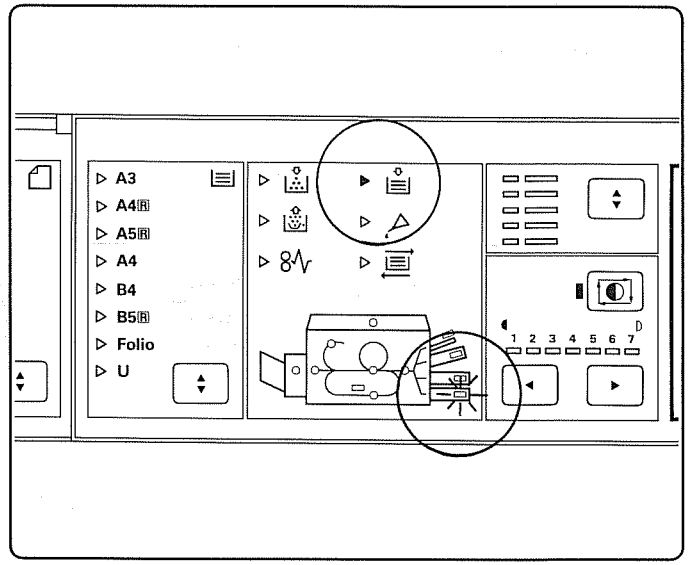

Add paper indicator blinks
There is no paper in the cassette selected.

Montage du compteur clé.

Placer soigneusement le compteur clé dans l'ouverture réservée à cet effet.
* Copier est impossible si le compteur clé n'est pas dans son support. Quand le compteur est placé dans le support en façon inexacte, la code "UI" apparaisse.

Instructions pour l'utilisateur

L'indicateur ajout papier clignote
Il n'y a plus de papier dans la cassette choisie.

Instalación del contador de copias hechas

Inserte firmemente el juego de contador de copias hechas en su acceso de instalación.
* No podrá hacer copias si el contador de copias hechas no está en su portacontador. Si coloca mal el contador de copias hechas se visualizará el código "UI".

Notas del usuario

El indicador de adición de papel parpadea
No hay papel en el casete seleccionado.

Anbringen des Schlüsselzählers

Den Schlüsselzähler richtig in die Einbauöffnung einsetzen.
* Falls der Schlüsselzähler richtig eingesetzt ist, kann nicht kopiert werden. Falls der Zähler nicht richtig eingesetzt ist, wird der Code "U1" angezeigt.

Benützungshinweise

Papiermangelanzeige blinkt
Die gewählte Kassette enthält kein Papier.

Installazione del contatore dei tasti

Inserire correttamente l'insieme del contatore dei tasti nell'apertura d'installazione del contatore.
* La copiatura non è possibile se il contatore non è nel contenitore. Se il contatore non è installato correttamente, appare il codice "UI".

Note per l'utente

L'indicatore di aggiunta carta lampeggia
Non c'è carta nella cassetta selezionata.

Het installeren van de sleutel teller

Plaats de sleutel teller stevig in de installatie ruimte van de sleutel teller.
* Kopiëren is niet mogelijk wanneer de sleutel teller niet in de houder zit. Wanneer de teller niet goed geplaatst is, verschijnt de code "UI" op het controlepaneel.

Gebruikers aanwijzingen

Papiervoorraad indikatie knippert.
Er is geen papier in de gekozen kassette.

Installation av insticksräkneverket

Skjut noggrant in insticksräkneverket i installationsöppningen för insticksräkneverket.
* Det är omöjligt att kopiera om insticksräkneverket inte finns i hållaren. Om insticksräkneverket inte har skjutits in ordentligt visas koden "U1".

Användarnoter

Signalen för "mata in papper" blinkar
Det finns inget papper i den valda kassetten.

تركيب مفتاح العداد
ادخل مفتاح العداد باحكام فى فتحة تركيب مفتاح العداد .
* لا يمكن النسخ فى حالة عدم وجود مفتاح العداد فى الماسك . اذا لم يدخل مفتاح العداد بالطريقة الصحيحة، سوف يظهر الرمز " ال " .

ملاحظات لمستخدم الناسخة

يومض مبين اضافة الورق .
لا يوجد ورق فى الكاسيت الذى اختير .

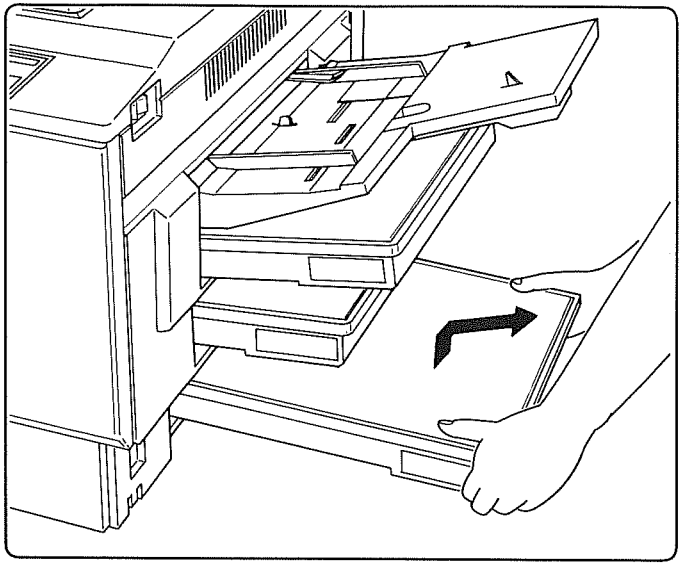

1. Lift the empty cassette slightly and draw it out.

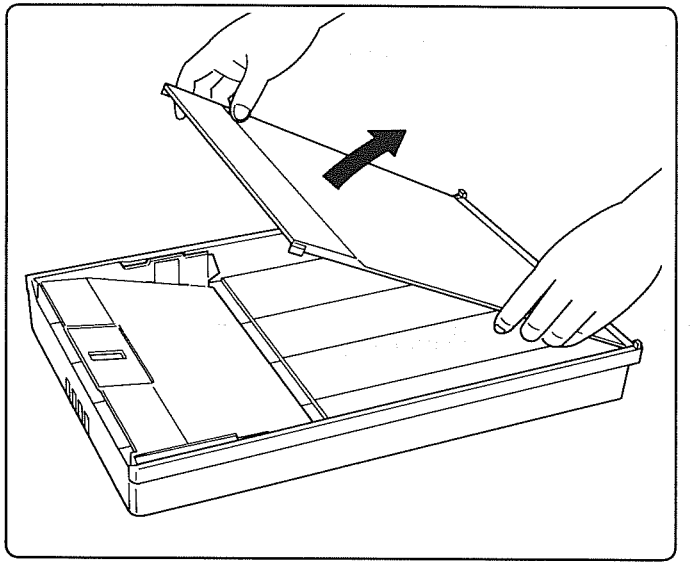

2. Open the cassette cover in the direction of arrow.

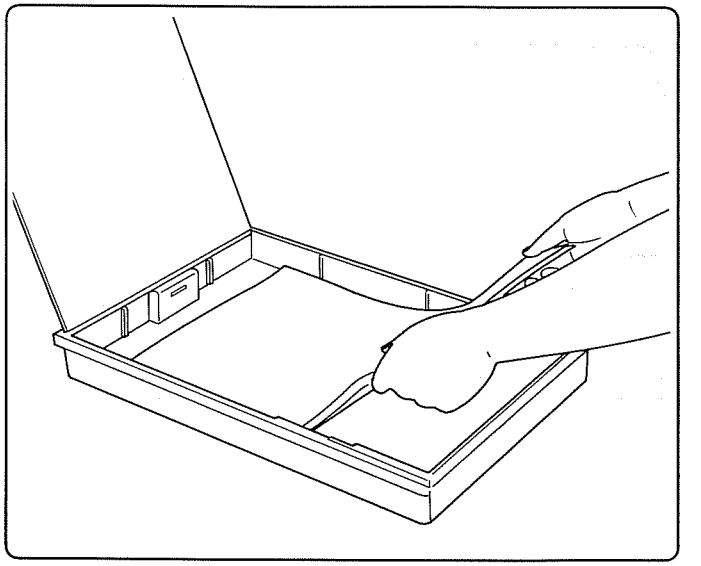

3. Place the paper on the cassette claws so that the paper edges align with the paper stopper. Push the paper down so that the paper slides under the claws.

---

1. Soulever la cassette vide légèrement et la retirer

2. Ouvrir le couvercle de la cassette dans la direction de la flèche

3. Placer le papier sur les griffes de la cassette de telle sorte que les bords du papier corresponndent à la butée. Presser le papier pour qu'il glisse sous les griffes.

---

1. Levante ligeramente el casete vacío y retírelo.

2. Abra la cubierta del casete en la dirección de la flecha.

3. Ponga el papel sobre los garfios del casete de forma que los bordes del papel se alineen con el tope de papel. Presione el papel hacia abajo para que quede debajo de los garfios.

1. Die leere Kassette etwas anheben und herausziehen.

2. Den Kassettendeckel in Pfeilrichtung öffnen.

3. Papier so einlegen, dass es den Papierendanschlag berührt, und auf den Klauen liegt. Das Papier unter die Klauen drücken.

---

1. Sollevare leggermente la cassetta vuota e tirarla fuori.

2. Aprire il coperchio della cassetta nella direzione della freccia.

3. Mettere la carta sulle griffe della cassetta, in modo che i bordi della carta vengano ad allinearsi con il fermo della carta. Spingere in giù la carta in modo che venga a trovarsi sotto le griffe.

---

1. Til de lege kassette enigszins op en trek hem uit.

2. Open het kassette deksel in de richting van de pijl.

3. Plaats het papier op de kassette klemmen zodat de randen van het papier op één lijn zijn met de papier stop. Druk het papier naar beneden zodat het onder de klemmen glijdt.

---

1. Lyft den tomma kassetten något och drag ut den.

2. Öppna kassettlocket i pilens riktning.

3. Placera papperet på hörnseparatorerna så att papperskanterna ligger i rät linje med pappersstopparen. Tryck ned papperet så att papperet skjuts under separatorerna.

---

١ ارفع الكاسيت الفارغ قليلا واسحبه للخارج •

٢ افتح غطاء الكاسيت فى الاتجاه المبين بالسهم •

٣ ضع الورق فوق براثن الكاسيت بحيث تكون حافات الورق بمحاذاة موقف الورق • اضغط الورق لاسفل الى أن ينزلق تحت البراثن •

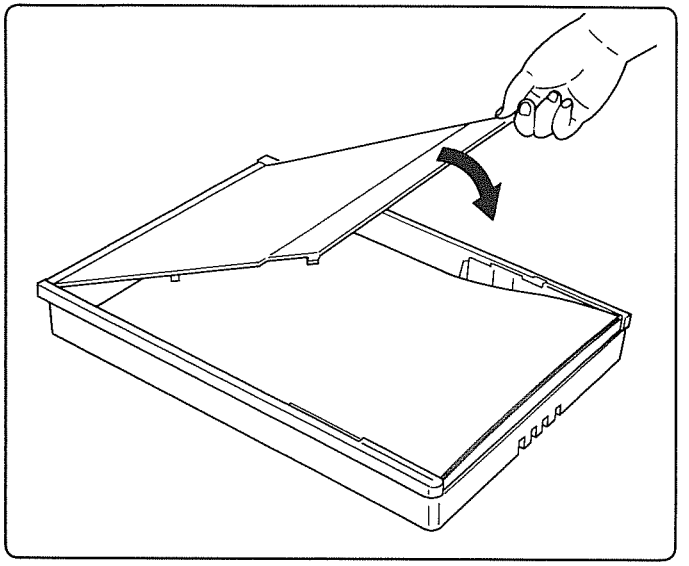

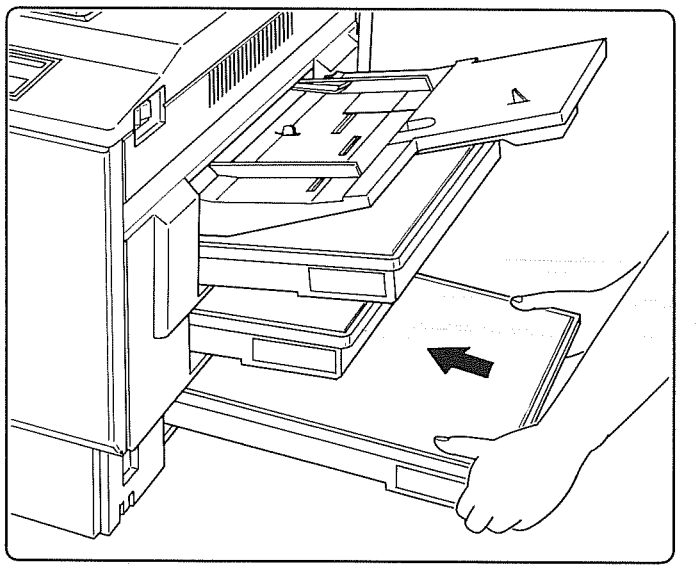

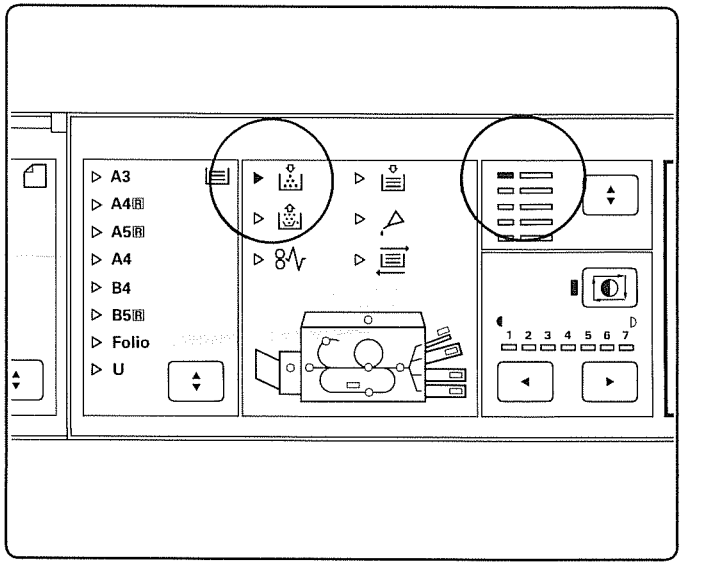

4. Locate the tabs on the cassette cover in the cassette grooves and close it.

5. Insert the cassette into the copier all the way along the cassette guides.

Add toner indicator is lit.
Toner supply is insufficient. Continuous copying is not possible, although single copies can still be made.

---

4. Ajuster le couvercle de cassette dans les rainures de la cassette et fermer la.

5. Replacer la cassette dans le copieur en la glissant le long des guides.

L'indicateur apport toner est allumé.
La réserve de toner est insuffisante. La copie continue n'est pas possible, même si pourtant des copies individuelles peuvent être réussies.

---

4. Ponga las clavijas de la cubierta del casete en las ranuras del casete y cierre la cubierta.

5. Inserte completamente el casete en la copiadora a lo largo de las guías del casete.

El indicador de adición de toner está encendido.
El suministro de toner no es suficiente. No será posible copiar continuamente, aunque si será posible hacer copias individuales.

4. Den Deckel wieder auf die Kassette setzen und schliessen.

5. Die Kassette den Führungen entlang ganz in den Kopierer einschieben.

Tonermangelanzeige leuchtet
Die Tonerversorgung ist unzureichend. Mehrfachkopieren ist unmöglich, obschon noch Einzelkopien gemacht werden können.

---

4. Inserire le appendici del coperchio nelle scanalature della cassetta e chiuderlo.

5. Inserire a fondo la cassetta nella copiatrice lungo le guide.

L'indicatore di aggiunta toner è acceso
Il toner non basta. La copiatura continua non è possibile, anche se si possono ancora fare singole copie.

---

4. Plaats de uitstekende delen op het kassette deksel in de kassette gleuven en sluit het deksel.

5. Schuif de kassette helemaal in het kopieerapparaat over de kassette geleiders.

De tonervoorraad indikatie licht op.
De hoeveelheid toner is onvoldoende. Voortdurend kopiëren is niet mogelijk, hoewel steeds een kopie gemaakt kan worden.

---

4. Sätt fast klämmorna på kassettlocket i kassettfårorna och stäng.

5. Skjut in kassetten hela vägen i kopiatorn utför kassettledarna.

Signalen för "fyll på toner" lyser.
Tonerförrådet är inte tillräckligt. Oavbruten kopiering är inte möjlig, även om enstaka kopior fortfarande kan göras.

---

٤ ضع البروزات الموجودة فى نهاية غطاء الكاسيت فى الحزوز الموجودة فى الكاسيت ثم اغلقه .

٥ ادخل الكاسيت فى الناسخة الى أقصى مدى له بطول أدلة الكاسيت .

يضيء مبين اضافة التونر .
امداد التونر غير كاف . لا يمكن اجراء النسخ المتكرر ، ولكن يمكن اجراء نسخ فردية .

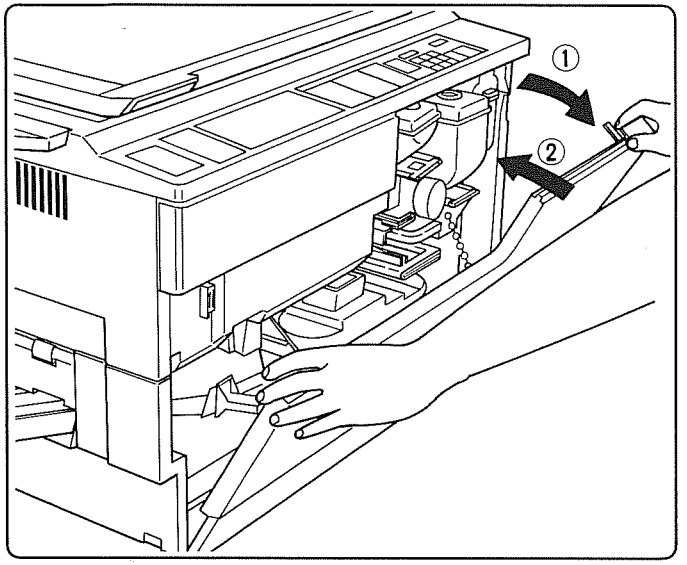

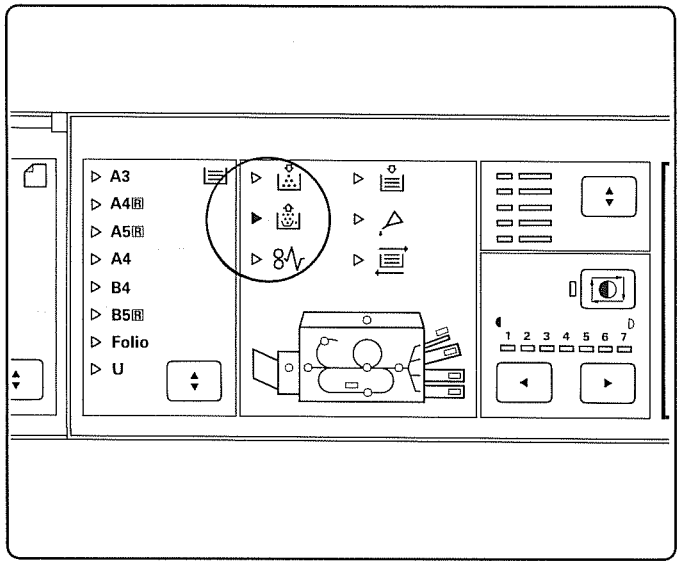

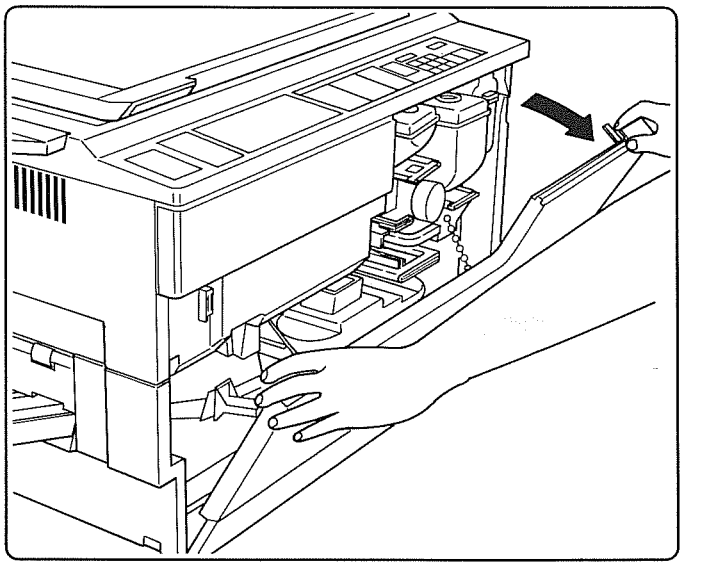

1. Open and close the front cover. If the add toner indicator remains lit after warmup is completed, replace the toner cartridge. If the add toner indicator turns off, there is no need to replace the toner cartridge.

2. See page 15 to replace toner cartridge.

Toner disposal indicator
The toner level in the toner disposal tank exceeds the allowable limit. Copying is no longer possible. Replace the toner disposal tank in the following manner.

1. Open the front cover.

---

1. Ouvrir et fermer le couvercle avant. Si l'indicateur apport toner reste allumé après le chauffage, remplacer la cartouche de toner. Si l'indicateur d'apport toner s'éteind, il n'est pas nécessaire de remplacer la cartouche.

2. Pour remplacer la cartouche de toner, voir page 15.

Indicateur d'évacuation de toner.
Le niveau du toner dans le réservoir d'évacuation de toner dépasse la limite acceptable.
Il n'est plus possible de copier. Remplacer le réservoir d'évacuation de toner de la façon suivante.

1. Ouvrir le couvercle avant.

---

1. Abra y cierre la cubierta delantera. Si el indicador de adición de toner permanece encendido una vez finalizado el calentamiento, reemplace el cartucho de toner. Si el indicador de adición de toner se apaga no será necesario reemplazar el cartucho de toner.

2. Vea la página 15 para reemplazar el cartucho de toner.

Indicador de descarte de toner
El nivel de toner en el depósito de descarte de toner excede el límite permitido. No será posible seguir copiando. Reemplace el depósito de descarte de toner de la forma siguiente:

1. Abra la cubierta delantera.

1. Die Frontabdeckung öffnen und schliessen. Falls die Tonermangelanzeige danach nicht ausgeht, die Tonerkartusche durch eine neue ersetzen. Falls sie ausgeht, ist es nicht notwendig, eine neue Kartusche einzusetzen.

2. Siehe Seite 16 zum Ersetzen der Tonerkartusche.

Tonerbeseitigungsanzeige
Der Pegel des Toners im Sammelbehälter hat die zulässige Grenze erreicht. Es kann nicht weiter kopiert werden. Den Sammelbehälter folgenderweise austauschen.

1. Die Frontabdeckung öffnen.

---

1. Aprire e chiudere il coperchio frontale. Se l'indicatore di aggiunta toner rimane acceso dopo il completamento del riscaldamento preliminare, sostituire la cartuccia del toner. Se l'indicatore di aggiunta toner si spegne, non è necessario sostituire la cartuccia del toner.

2. Per la sostituzione della cartuccia del toner vedere a pag. 16.

Indicatore della vaschetta di raccolta toner
Il livello del toner nella vaschetta di raccolta toner supera il limite permissibile. La copiatura non è più possibile. Sostituire la vaschetta di raccolta toner nel modo seguente.

1. Aprire il coperchio frontale.

---

1. Open en sluit de voorklep. Wanneer de tonervoorraad indikatie verlicht blijft nadat de opwarmperiode voltooid is, de tonerkassette vervangen. Wanneer de tonervoorraad indikatie uitgaat, is het niet nodig om de tonerkassette te vervangen.

2. Zie pagina 16 voor het vervangen van de tonerkassette.

Toner wegwerp indikatie
Het toner niveau in de toner wegwerptank overschrijdt de toelaatbare grens. Kopiëren is niet meer mogelijk. Vervang de toner wegwerptank op de volgende wijze.

1. Open de voorklep.

---

1. Öppna och stäng frontluckan. Om signalen för "fyll på toner" fortsätter att lysa efter det att uppvärmningen är färdig,ersätt då tonerpatronen. Om signalen för "fyll på toner" slocknar behöver tonerpatronen inte ersättas.

2. Se sida 16 för att ersätta tonerpatronen.

Indikator för avfallstoner
Tonernivån i behållaren för begagnad toner överstiger den tillåtna gränsen. Kopiering är inte längre möjlig. Ersätt behållaren för begagnad toner på följande sätt.

1. Öppna frontluckan.

---

١ افتح الغطاء الامامى واغلقه . اذا ظل مبين اضافة التونر مضيئا بعد التسخين ، استبدل كارتريدج التونر . اذا انطفأ مبين اضافة التونر لا داعى لاستبدال كارتريدج التونر .
٢ راجع صفحة ١٦ لطريقة استبدال كارتريدج التونر .

مبين !التخلص من التونر
منسوب التونر فى خزان التخلص من التونر تعدى الحد المسموح به . لم يعد اجراء النسخ ممكنا . استبدل خزان التخلص من التونر بالطريقة التالية .

١ افتح الغطاء الامامى .

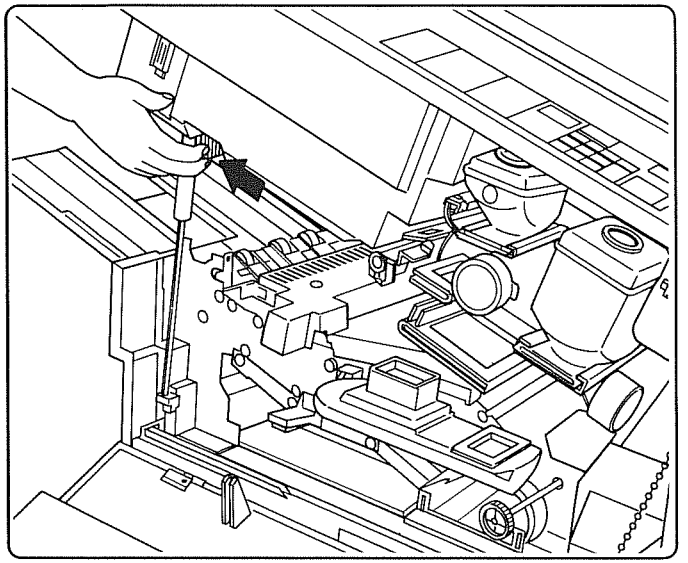

2. Hold the top of the copier and unlock the released lever, then open the main body.

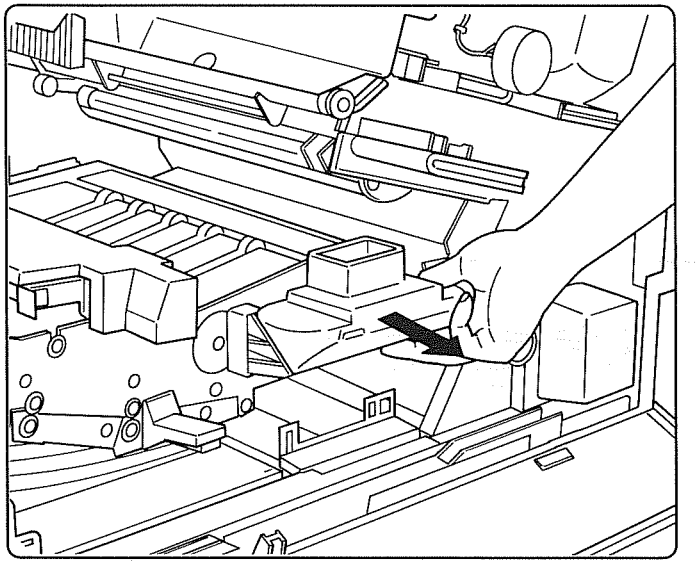

3. Remove the toner disposal tank. Seal the removed tank with the seal found on the tank, and give it to the service personnel.
* Toner cannot be reused.

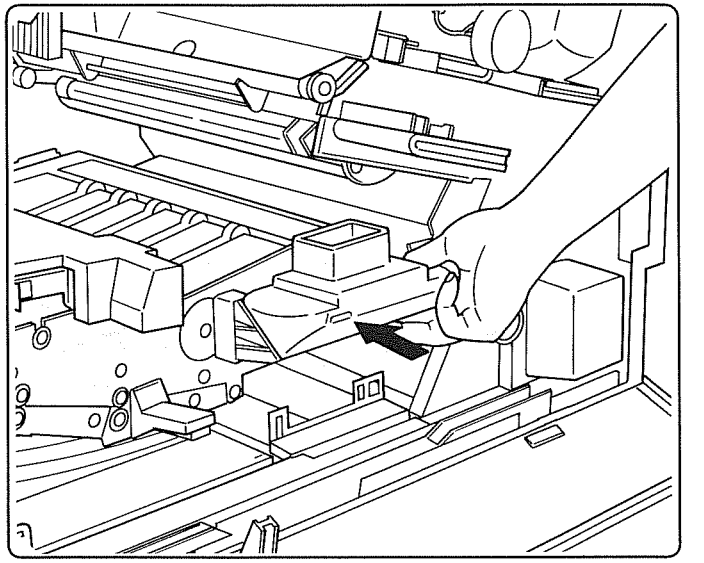

4. Install a new toner disposal tank.

---

2. Tenir le haut du photocopieur et débloquer le levier de dégagement, puis, ouvrir le corps principal.

3. Retirer le réservoir d'évacuation de toner. Fermer le réservoir retiré, à l'aide du couvercle qui se trouve sur le réservoir et le confier au personnel d'entretien.
* Le toner ne peut plus être utilisé.

4. Installer un nouveau réservoir d'évacuation de toner.

---

2. Sostenga la parte superior de la copiadora y suelte la leva de liberación; luego, abra el cuerpo principal.

3. Retire el depósito de descarte de toner. Selle el depósito retirado con el sello que encontrará en el depósito y entréguelo al personal de servicio.
* El toner no puede volver a utilizarse

4. Instale un nuevo depósito de descarte de toner.

2. Die Oberseite des Kopierers festhalten und den Entriegelungshebel entriegeln, um den Kopiererkörper zu öffnen.

3. Den Tonersammelbehälter entfernen, mit seinem (auf dem Behälter vorhandenen) Deckel verschliessen, und ihn dem Servicemann übergeben.
* Der Toner kann nicht wiederverwendet werden.

4. Einen leeren Sammelbehälter einsetzen.

---

2. Tenere la parte superiore della copiatrice e sbloccare la leva di sgancio, e infine aprire il corpo principale.

3. Togliere la vaschetta di raccolta toner. Sigillare la vaschetta rimossa col suo sigillo e consegnarla al tecnico di servizio.
* Il toner non è riusabile.

4. Installare una nuova vaschetta di raccolta toner.

---

2. Houd de bovenkant van de kopieermachine vast en ontgrendel de vrijmaakhendel, open vervolgens het aparaat.

3. Verwijder de toner wegwerptank. Verzegel de verwijderde tank met het zegel dat U op de tank vindt, en geef hem aan het service personeel.
* De toner mag niet opnieuw gebruikt worden.

4. Installeer een nieuwe toner wegwerptank.

---

2. Håll upptill på kopieringsappareten och öppna frigöringsspaken. Öppna kopieringsappareten.

3. Avlägsna behållaren för begagnad toner. Försegla behållaren med tätningen som du hittar på behållaren, och ge den till servicepersonalen.
* Toner kan inte användas på nytt.

4. Installera en ny behållare för begagnad toner.

---

٢ امسك بالجزء العلوى من الناسخة وحرر ذراع التحرير ، ثم افتح الجسم الرئيسى .

٣ اخرج خزان التخلص من التونر وسده بالسدادة الموجودة مع الخزان واعطه لمسئول الصيانة .
* لا يمكن اعادة استخدام التونر .

٤ ركب خزان التخلص من التونر الجديد .

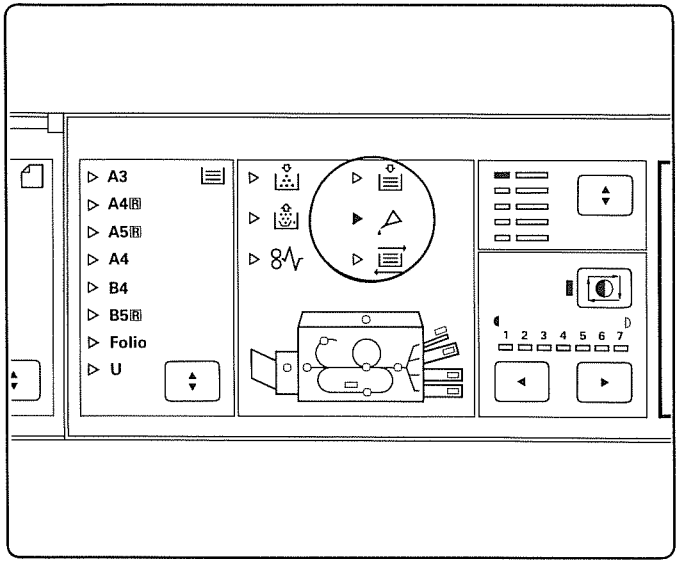

Maintenance indicator is lit.
Regular maintenance is necessary to keep the copier in good condition. When the maintenance indicator is lit, contact the service personnel.

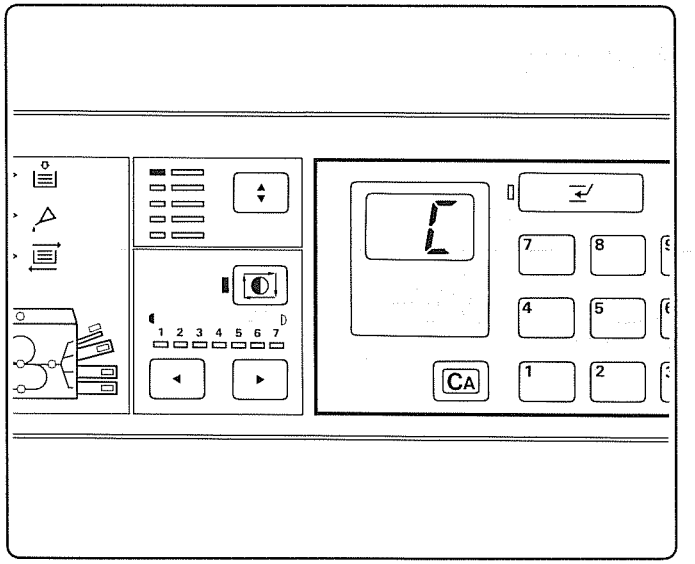

Service call is displayed.
Contact the service personnel if a service call (C00 – C71) blinks on the copy counter, and let them know which service code is displayed. If any other trouble occurs, turn the main switch off (○), unplug the power cord, then contact the service personnel.

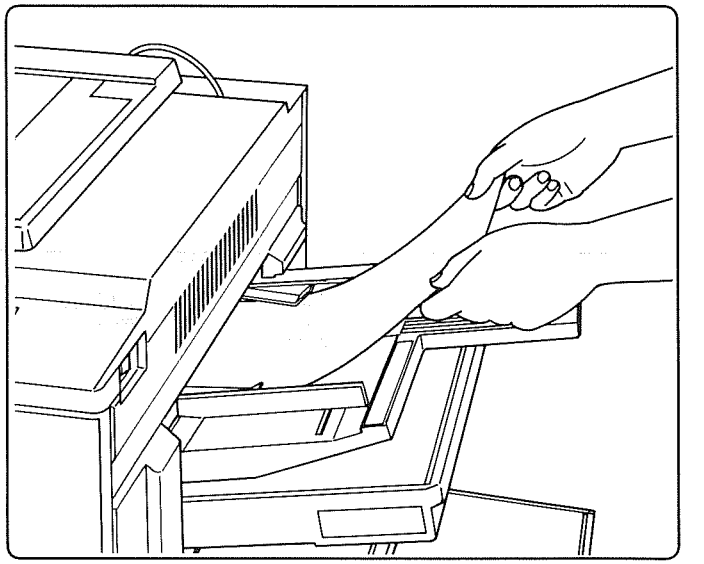

Paper used in bypass copying mode
In bypass copying mode, the paper must be 100mm – 297mm wide and 150mm- 420mm long.

L'indicateur d'entretien est allumé.
Un entretien régulier est nécessaire pour garder le copieur en bon état de marche. Lorsque l'indicateur d'entretien est allumé, prendre contact avec le personnel d'entretien.

Appel de service apparaît.
Prendre contact avec le personnel d'entretien si l'appel de service (C00 – C71) clignote sur le compteur de copies et transmettre le code d'entretien indiqué.
Dans le cas de toute autre panne, mettre l'interrupteur principal à l'arrêt (○), débrancher le courant, puis prendre contact avec le personnel d'entretien.

Papier utilisé dans la mode plateau multifeuille.
Dans la mode plateau multifeuille le papier doit avoir de 100 à 297 mm de largeur et 150 à 420 mm de long.

El indicador de mantenimiento está encendido.
El mantenimiento frecuente es necesario para mantener la copiadora en buenas condiciones. Póngase en contacto con el personal de servicio cuando se encienda el indicador de mantenimiento.

Se visualiza la llamada de servicio.
Póngase en contacto con el personal de servicio si parpadea una llamada de servicio (C00 – C71) en el contador de copias. No se olvide de comunicar al personal de servicio el código visualizador. Si se produce otro problema, apague el interruptor principal (○), desenchufe el cable de la fuente de energía y póngase en contacto con el personal de servicio.

Papel utilizado en el modo de copia en derivación
En el modo de copia en derivación múltiple, el papel debe ser de entre 100 y 297 mm de ancho y 150 y 420 mm de largo.

Wartungsanzeige leuchtet
Regelmässige Wartung ist notwendig, um den Kopierer in gutem Betreibszustand zu halten. Wenn die Wartungsanzeige aufleuchtet, den Kundendienst verständigen.

Störungsanzeige
Den Kundendienst anrufen und falls ein Störungscode (C00 – C71) auf dem Kopienzähler blinkt, dessen Nummer mitteilen. Falls eine andere Störung auftritt, den Hauptschalter ausschalten (O), den Stromstecker herausziehen, und den Kundendienst verständigen.

Auf der Einzelblattanlage zu verwendendes Papier
Beim Kopieren unter Verwendung der Einzelblattanlage muss das Papier 100 bis 297 mm breit und 150 bis 420 mm lang sein.

L'indicatore di manutenzione è acceso
La manutenzione periodica è necessaria per mantenere la copiatrice in buone condizioni. Quando l'indicatore di manutenzione si accende, chiamare il tecnico di servizio.

La copiatrice mostra l'indicazione di chiamata tecnico
Rivolgersi al tecnico di servizio se sul contacopie lampeggia l'indicazione di chiamata tecnico (C00-C71), e dirgli il codice di servizio mostrato. Nel caso di altri difetti di funzionamento, spegnere la macchina schiacciando l'interruttore principale, staccare il cavo d'alimentazione e chiamare il tecnico di servizio.

Carta da usare nel modo di copiatura bypass
Nel modo di copiatura bypass, la carta deve avere una larghezza di 100-297 mm e una lunghezza di 150-420 mm.

Onderhouds indikatie is verlicht
Regelmatig onderhoud is een nodig om het apparaat in goede konditie te houden. Neem, indien de onderhouds indikatie verlicht is, contact op met de servicedienst.

Storingsindikatie is aangegeven.
Neem kontakt op met de servicedienst indien een storingsindikatie (C00-C71) knippert op de kopie teller, en deel hun mede welke storingscode te zien is. Indien er een andere storing optreedt, zet dan de hoofdschakelaar uit (O), trek de stekker uit het stopcontact en bel de servicedienst.

Papier gebruikt in de afzonderlijke papier invoer funktie.
In de afzonderlijke papier invoer funktie moet het papier tussen 100-297 mm breed zijn en tussen 150-420 mm lang.

Signalen för behov av underhåll lyser.
Regelbundet underhåll är nödvändigt för att hålla kopiatorn i bra kondition. När signalen för behov av underhåll lyser bör du kontakta servicepersonalen.

Signalen för behov av service visas
Kontakta servicepersonalen om signalen för behov av service (C00 – C71) blinkar på kopieräkneverket, och informera dem om vilken kod som lyser. Om något annat problem uppstår bör du vrida från (O) huvudströmbrytaren, drag ut nätsladden ochkontakta sedan servicepersonalen.

Papper som används i snabbkassett-funktionen
I snabbkassett-funktionen skall papperet vara mellan 100 – 297mm brett och 150 – 420mm långt.

مبين الصيانة مضيئا .
من الضرورى اجراء الصيانة الدورية للمحافظة على الناسخة فى حالة جيدة .
عندما يضيء مبين الصيانة ، اتصل بمسئول الصيانة .

مبين استدعاء الصيانة مبينا .
اذا أومض مبين استدعاء الصيانة (C00-C71) فى عداد النسخ ، اتصل بمسئول الصيانة واخبره عن الرقم الاصطلاحى للصيانة الذى ظهر . اذا حدث أى عطل آخر ، ضع المفتاح الرئيسى على وضع الايقاف (O) ، افصل قابس من مقبس القدرة ، واتصل بمسئول الصيانة .

الورق المستخدم فى وضع النسخ بالامرار الجانبى
فى وضع النسخ بالامرار الجانبى ، يجب أن يكون الورق بعرض من ١٠٠ مم – ٢٩٧ مم وبطول من ١٥٠ مم – ٤٢٠ مم .

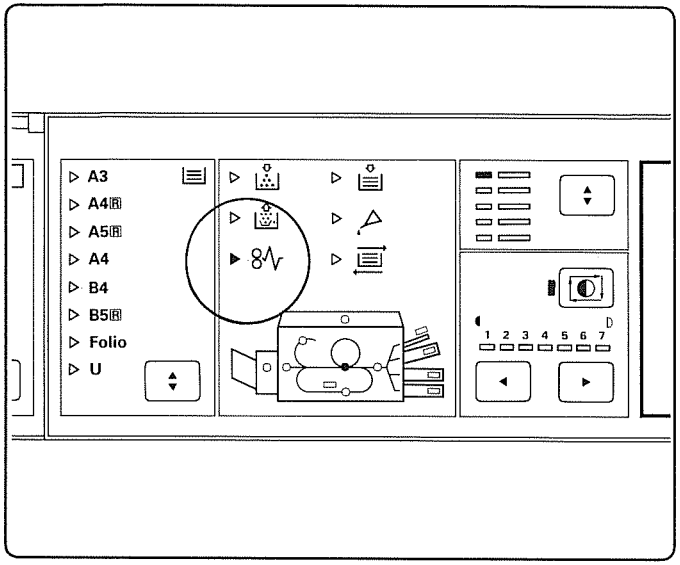

Paper jam indicator lights.
When a paper jam occurs, the paper jam indicator lights and the drive motor stops. Do not turn the main switch off (○) when removing the jammed paper.

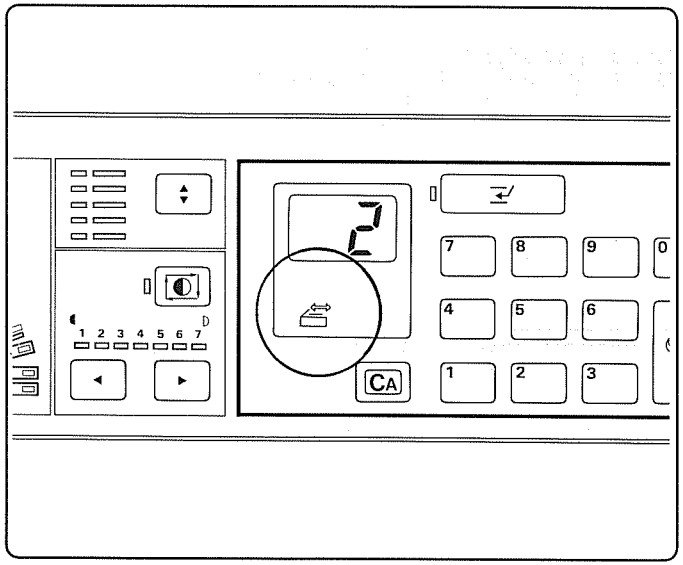

Change original indicator lights when the RADF (option) is used.
The original is not conveyed if the change original indicator blinks when the RADF is used in double-sided original mode. Place the original correctly.

Indicateur bouchon de papier s'allume.
Quand le papier se bloque, l'indicateur bouchon de papier s'allume et le moteur d'entraînement s'arrête. Ne pas mettre l'interrupteur principal à l'arrêt pendant le retrait du papier.

L'indicateur de remplacement de l'original s'allume dans le cas où l'option RADF est utilisée.
L'original n'est pas transporté si l'indicateur de remplacement de l'original clignote quand l'RADF est utilisé dans le cas d'un original à double-face. Placer l'original correctement.

Se enciende el indicador de atasco de papel.
Cuando se produce un atasco de papel, el indicador de atasco de papel se enciende y el motor de mando se para. No encienda el interruptor principal cuando retire el papel atascado.

El indicador de cambio de originales se enciende cuando utiliza el RADF (opcional).
El original no se transporta si el indicador de cambio de originales parpadea cuando utilice el RADF en el modo de original de dos lados. Ajuste bien el original.

Papierstauanzeige
Wenn ein Papierstau auftritt, leuchtet die Papierstauanzeige auf, und der Antriebsmotor stoppt. Den Hauptschalter nicht ausschalten (O), wenn das Papier entfernt wird.

Die Originalwechsel-Anzeige leuchtet bei Verwendung des RADF (Sonderzubehör)
Das Original wird nicht transportiert, falls die Originalwechsel-Anzeige blinkt, wenn der RADF im zweiseitigen Kopiermodus betrieben wird. Das Original richtig auflegen.

L'indicatore di inceppamento carta è acceso
Quando si verifica un inceppamento, l'indicatore di inceppamento carta si accende e il motore di azionamento si ferma. Non spegnere la macchina per correggere l'inceppamento.

L'indicatore di cambiamento originale si accende quando si usa l'alimentatore automatico documenti invertitore (RADF) opzionale
Usando l'alimentatore automatico documenti invertitore (RADF) nel modo dell'originale a doppia faccia, l'originale non viene convogliato se l'indicatore di cambiamento originale è acceso. Posizionare correttamente l'originale.

De papierstorings indikatie licht op.
Wanneer een papierstoring optreedt licht de papierstorings indikatie op en de transportmotor stopt. Zet de hoofdschakelaar niet uit (O) wanneer U het klem geraakte papier verwijdert.

De indikatie voor vervanging van het origineel licht op indien de apart leverbare RADF gebruikt wordt.
Het origineel wordt niet getransporteerd indien de indikatie voor vervanging van het origineel knippert bij gebruik van de RADF in de funktie voor dubbelzijdig origineel. Leg het origineel op de juiste plaats.

Signalen för pappersstockning lyser upp.
När en pappersstockning uppträder lyser signalen för pappers-stockning upp och drivmotorn stannar. Vrid inte från (O) huvudströmbrytaren när du avlägsnar papperet som sitter fast.

Signalen för "byt original" lyser upp när dokumentmataren (optionsdel) används.
Originalet transporteras inte om signalen för "byt original" blinkar när dokumentmataren används i funktionen för dubbelsidig kopiering. Placera originalet ordentligt.

يضىء مبين تغيير الاصل فى حالة استخدام ملقم المستندات الاوتوماتيكى العكسى (الاختيارى)
فى حالة استخدام ملقم المستندات الاوتوماتيكى العكسى فى وضع أصل بوجهين ، اذا أومض مبين تغيير الاصل يدل ذلك على أن الاصل لم يتحرك . ضع الاصل بالطريقة الصحيحة .

يضىء مبين تعثر الورق .
اذا حدث تعثر الورق ، يضىء مبين تعثر الورق ويتوقف موتور الادارة . لا تضع المفتاح الرئيسى على وضع الايقاف (O) عند ازالة الورق المتعثر .

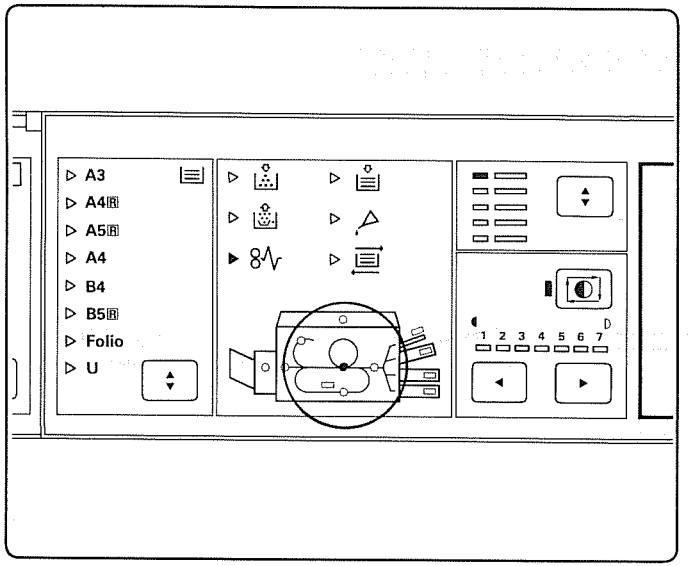

Paper jamming

If a paper jam occurs, the misfeed location indicator blinks to indicate in which section the paper is jammed.
The original on the contact glass should be removed before opening the clamshell to stop it sliding off.

* Do not press on the contact glass when closing the clamshell – it may break.
* Do not touch the drum surface.
* Be careful when around the fixing unit; it is very hot.

Blocage du papier

Si le papier se bloque, l'indicateur d'emplacement de bourrage clignote pour signaler dans quelle section le papier est bloqué.
L'original qui se trouve sur le verre de contact doit être retiré avant l'ouverture du corps principal afin d'éviter qu'il glisse.

* Ne pas appuyer sur le verre de contact en fermant le corps principal – il pourrait se casser.
* Ne pas toucher la surface du tambour.
* Faire bien attention aux abords de l'unité de fixation, il est très chaud.

Atasco de papel

Si se produce un atasco de papel, el indicador de localización de obstrucción parpadea para indicar la sección en la que se ha atascado el papel.
El original sobre el vidrio de contacto debe retirarse antes de abrir la almeja para evitar que se deslice.

* No presione el vidrio de contacto cuando cierre la almeja porque podría romperse.
* No toque la superficie del tambor.
* Tenga mucho cuidado con la unidad de fijación porque estará muy caliente.

Papierstau

Falls sich Papier verklemmt, blinkt die Staupositionsanzeige des Bereiches, in dem es sich verklemmt hat.
Das Original auf dem Kontaktglas sollte vor dem Öffnen des Kopiererkörpers entfernt werden, so dass es nicht weggleitet.

* Zum Schliessen des Kopiererkörpers nicht auf das Kontaktglas drücken–es könnte zerbrechen.
* Die Trommeloberfläche nicht berühren.
* Vorsicht bei der Fixiereinheit–sie ist sehr heiss!

Inceppamento carta

Se si verifica un inceppamento della carta, l'indicatore di posizione inceppamento carta lampeggia per indicare la sezione in cui essa è inceppata.
L'originale deve essere rimosso dal vetro di contatto prima di aprire la macchina, per evitare che cada.

* Per chiudere la macchina non fare pressione sul vetro di contatto, perché potrebbe rompersi.
* Non toccare la superficie del tamburo.
* Fare attenzione a non toccare l'unità di fissaggio, perché scotta.

Papierstoringen

Indien een papierstoring optreedt zal de papierinvoer storing indikatie knipperen om aan te geven in welk deel van het apparaat het papier is vastgelopen.
Het origineel op het contactglas moet verwijderd worden voordat het chassis geopend wordt, anders glijdt het eraf.

* Druk niet op het contactglas bij het sluiten van het chassis–het zou kunnen breken.
* Raak de trommel niet aan.
* Wees voorzichtig in de buurt van de fixeer unit; deze is erg heet.

Pappersstockning

Om en pappersstockning uppträder blinkar lokaliseringsindikatorer för felmatning för att ange i vilken del papperet sitter fast.
Originalet på kontaktglaset skall avlägsnas innan maskinens chassi öppnas för undvika att det glider ned.

* Tryck inte på kontaktglaset när du stänger maskinens chassi- det skulle kunna gå sönder.
* Rör inte cylinderytan.
* Var försiktig i närheten av fastsättningsenheten: den är mycket varm.

تعثر الورق

اذا حدث تعثر الورق ، يومض مبين تعثر الورق ليدل على الجزء الذى حدث فيه تعثر للورق .
يجب ازالة الاصل الموجود على سطح التلامس الزجاجى قبل فتح الصدفة لمنعه من الانزلاق .

* لا تضغط على سطح التلامس الزجاجى عند غلق الصدفة فقد يسبب ذلك كسره .
* لا تلمس سطح الاسطوانة .
* احترس عندما تكون بالقرب من وحدة التثبيت فهى ساخنة جدا .

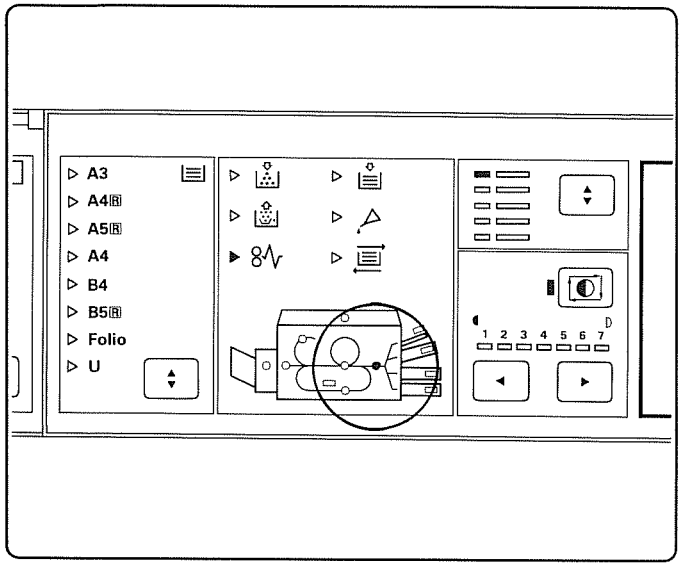

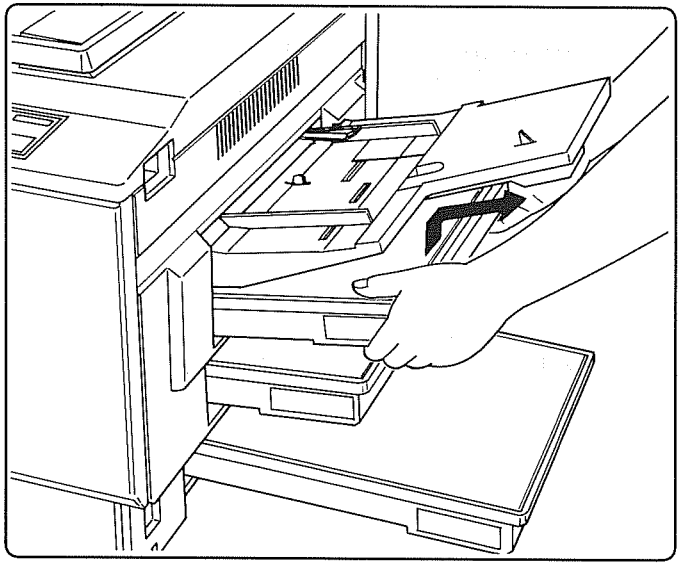

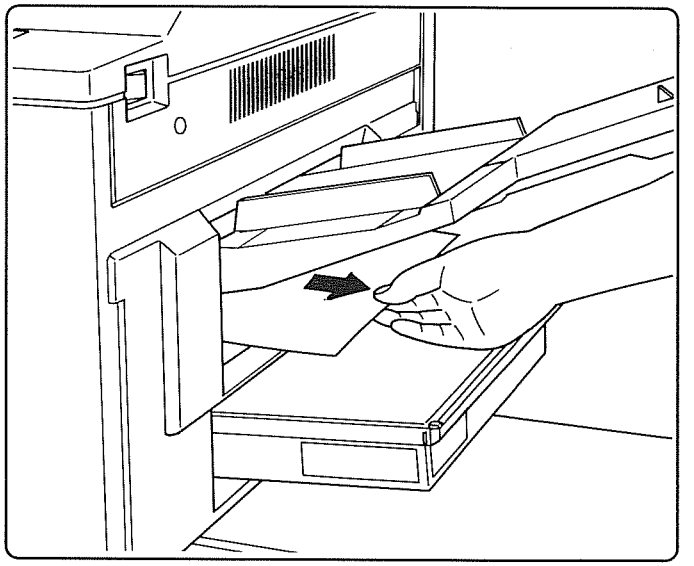

Misfeed location indicator for paper feed section blinks.

1. Draw out the cassette or remove the paper on the bypass table.

2. Remove the jammed paper. Be careful not to tear it.
* If paper cannot be removed in this way, open the clamshell.

L'indicateur d'emplacement de bourrage au niveau de la section alimentation du papier clignote.

1. Retirer la cassette ou enlever le papier de la table multifeuille.

2. Retirer le papier bloqué. Attention de ne pas le déchirer.
* Si le papier ne peut pas être retiré de cette façon, ouvrir le corps principal.

El indicador de localización de obstrucción para la sección de alimentación parpadea.

1. Retire el casete o el papel de la mesa de derivación.

2. Retire el papel atascado. Tenga cuidado para no romperlo.
* Si no puede retirar el papel de esa forma, abra la almeja.

Die Staupositionsanzeige für den Papiereinzugsbereich blinkt.

1. Die Kassette herausziehen oder das Papier auf der Beipasstisch entfernen.

2. Das verklemmte Papier entfernen. Das Papier nicht zerreissen.
* Falls es auf diese Weise nicht entfernt werden kann, den Kopiererkörper öffnen.

L'indicatore di posizione inceppamento carta della sezione d'alimentazione carta lampeggia.

1. Estrarre la cassetta o togliere la carta dalla tavola di bypass.

2. Togliere la carta inceppata. Fare attenzione a non strapparla.
* Se non è possibile togliere la carta in questo modo, aprire la macchina.

Papierinvoer storing indikatie voor de papierinvoer sectie knippert.

1. Trek de kassette eruit of verwijder het papier op de invoer tafel.

2. Verwijder het vastgelopen papier. Voorzichtig! niet scheuren!
* Indien het papier op deze manier niet verwijderd kan worden, open dan het chassis.

Lokaliseringsindikatorer för felmatning i delen för pappersmatning blinkar.

1. Drag ut kassetten eller avlägsna papperet på handmatningsmagasin.

2. Avlägsna papperet som sitter fast.
* Om papperet inte kan avlägsnas på detta sätt bör maskinens schassi öppnas.

يومض مبين موضع سوء التلقيم فى جزء تلقيم الورق .

١ اسحب الكاسيت للخارج أو اخرج الورق الموجود على طاولة التمرير الجانبى .

٢ أزل الورقة المتعثرة ، احترس من أن تمزقها .
* اذا لم تستطع ازالة الورقة بهذه الطريقة ، افتح الصدفة .

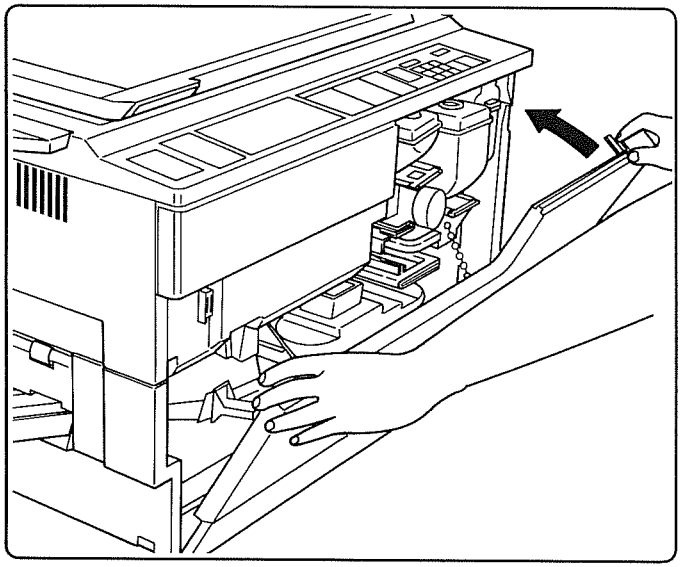

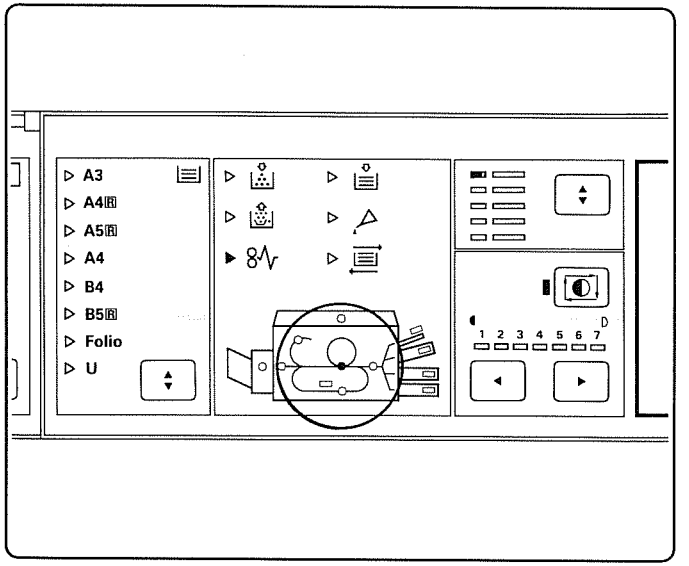

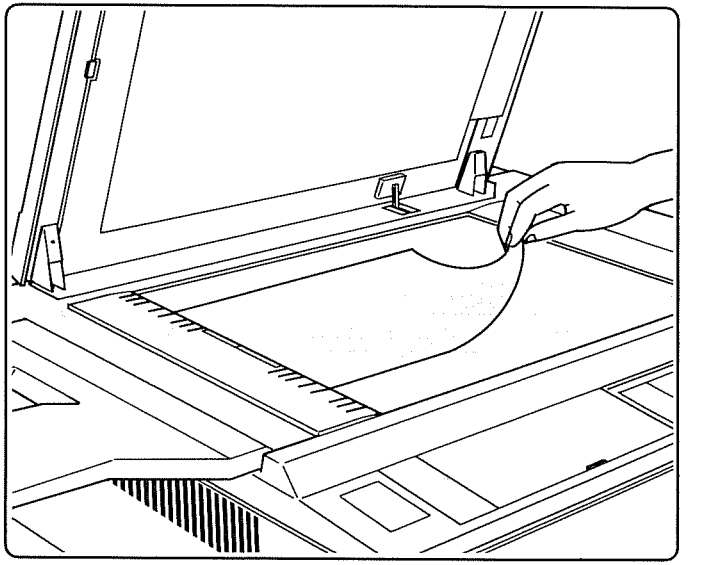

3. Open the front cover and close it. The paper jam indicator does not go out and copying is not possible unless the front cover or the clamshell has been opened and closed.

Misfeed location indicator for paper conveying section blinks.

1. Open the original holder and remove the original.

---

3. Ouvrir le couvercle avant et le refermer. L'indicateur de bouchon du papier ne s'éteind pas et le copieur ne marche que lorsque le couvercle avant ou le corps principal ont été ouverts et refermés.

L'indicateur d'emplacement de bourrage de la section de transport du papier clignote.

1. Ouvrir le porte-original et retirer l'original.

---

3. Abra la cubierta delantera y ciérrela. El indicador de atasco de papel no se apaga, y no pueden hacerse copias, si no abre y cierra la cubierta delantera o la almeja.

El indicador de localización de obstrucción para la sección de transporte de papel parpadea.

1. Abra el portaoriginales y retire el original.

3. Die Frontabdeckung öffnen und wieder schliessen. Die Staupositionsanzeige geht nicht aus, und Kopieren ist unmöglich, ohne dass die Frontabdeckung oder der Kopiererkörper geöffnet und wieder geschlossen worden ist.

Die Staupositionsanzeige für den Transportbereich blinkt.

1. Den Originalhalter öffnen und das Original entfernen

---

3. Aprire il coperchio frontale e richiuderlo. L'indicatore di inceppamento carta non si spegne e la copiatura non è possibile se non si apre e richiude il coperchio frontale o la macchina.

L'indicatore di posizione inceppamento carta della sezione del convogliatore carta lampeggia.

1. Aprire il coprioriginali e togliere l'originale.

---

3. Open de voorklep en sluit deze. De papierstorings indikatie gaat niet uit en er kan niet gekopieerd worden zonder eerst de voorklep of het chassis geopend en gesloten te hebben.

Papierinvoer storing indikatie voor de papier doorvoersectie knippert.

1. Open de origineel houder en verwijder het origineel.

---

3. Öppna frontluckan och stäng den igen. Signalen för pappersstockning slocknar inte och kopiering är inte möjlig om inte frontluckan eller maskinens chassi har öppnats och stängts.

Lokaliseringsindikatorer för felmatning i papperstransportdelen blinkar.

1. Öppna täckmattan och avlägsna originalet.

---

٣ افتح الغطاء الامامى واغلقه . لم يطفىء مبين تعثر الورق ولا يمكن اجراء النسخ الا اذا فتح الغطاء الامامى أو الصدفة واغلق .

يومض مبين موضع سوء التلقيم فى جزء نقل الورق .

١ افتح ماسك الاصل وأزل الاصل .

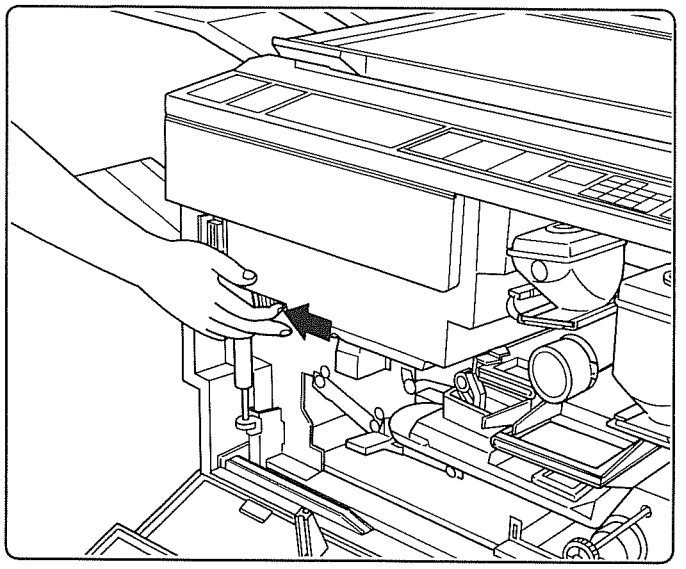

2. Open the front cover and use the release lever to open the clamshell.

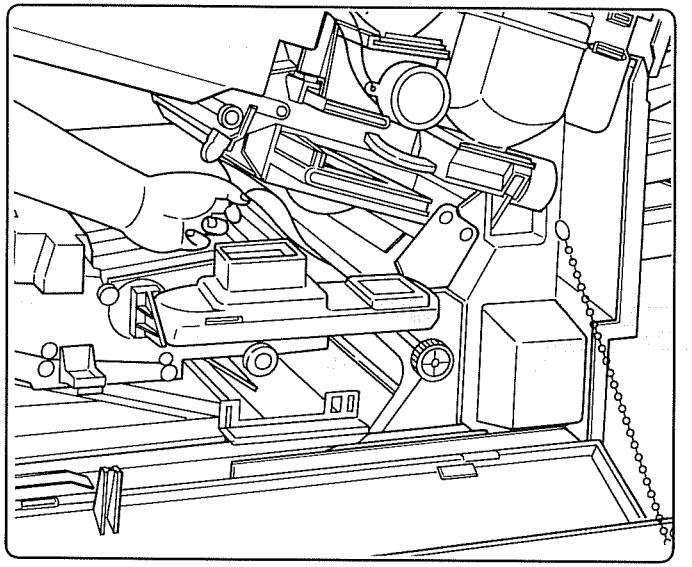

3. Remove the jammed paper.
* Do not touch the drum.

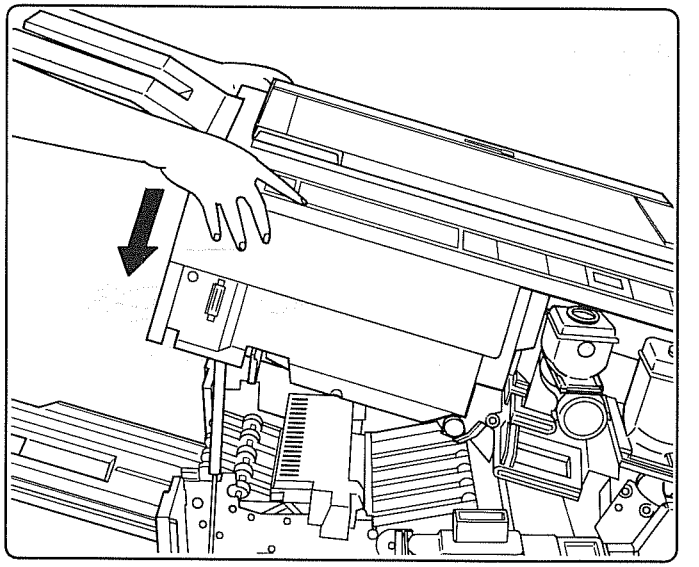

4. Press the clamshell down to close. Check that it is fully closed. The paper jam indicator goes out after closing the clamshell.

---

2. Ouvrir le couvercle avant et utiliser le levier de l'unité principale de développement pour ouvrir le corps principal.

3. Retirer le papier bloqué.
* Pas toucher le tambour.

4. Appuyer sur le corps principal pour le fermer. Contrôler qu'il soit bien fermé. L'indicateur de bouchon de papier s'éteind après la fermeture du corps principal.

---

2. Abra la cubierta delantera y utilice la palanca de liberación para abrir la almeja.

3. Retire el papel atascado.
* No toque el tambor.

4. Presione la almeja hacia abajo para cerrarla. Verifique si está completamente cerrada. El indicador de atasco se apaga después de cerrar la almeja.

2. Die Frontabdeckung öffnen und mit Hilfe des Entriegelungshebels der Hauptentwicklungseinheit den Kopiererkörper öffnen.

3. Das verklemmte Papier entfernen.
* Die Trommel nicht berühren.

4. Auf die Oberseite des Kopierers drücken, um diesen zu schliessen. überprüfen, ob er ganz geschlossen ist. Die Stauposition sanzeige geht aus, wenn er ganz geschlossen ist.

---

2. Aprire il coperchio frontale e aprire la macchina usando la leva di sgancio.

3. Togliere la carta inceppata.
* Non toccare il tamburo.

4. Richiudere la macchina. Accertarsi che sia chiusa bene. L'indicatore di inceppamento carta si spegne quando si chiude la macchina.

---

2. Open de voorklep en gebruik de hendel voor het ontgrendelen van het chassis.

3. Verwijder het vastgelopen papier.
* Raak de trommel niet aan.

4. Druk het chassis naar beneden om het weer te sluiten. Controleer of het goed dicht is. De papierstorings indikatie gaat uit na het sluiten van het chassis.

---

2. Öppna frontluckan och använd frigöringsspaken för att öppna maskinens chassi.

3. Avlägsna papperet som sitter fast.
* Rör inte cylindern.

4. Tryck ned maskinens chassi för att stänga. Se till att det är helt stängt. Signalen för pappersstockning slocknar efter det att maskinens chassi har stängts.

---

٢ افتح الغطاء الامامى واستخدم ذراع التحرير لفتح الصدفة .

٣ أزل الورقة المتعثرة .
* لا تلمس الاسطوانة .

٤ اضغط الصدفة لاسفل لغلقها . تأكد أنها غلقت تماما . سوف ينطفىء مبين تعثر الورق بعد غلق الصدفة .

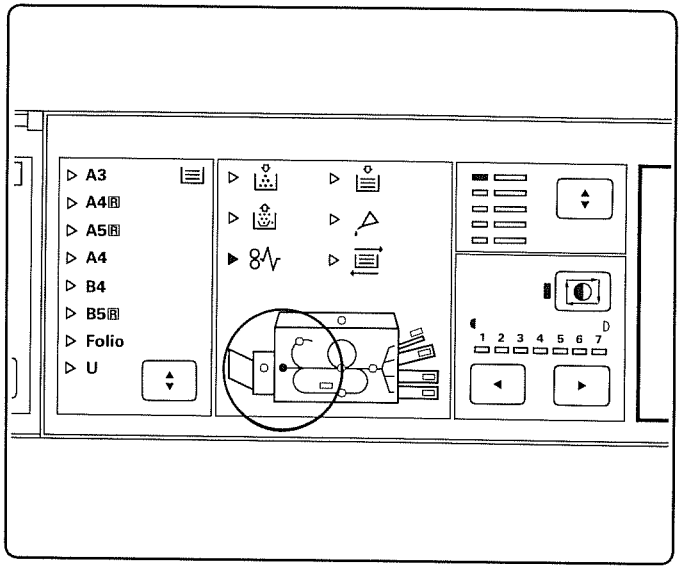

Misfeed location indicator for fixing section blinks.

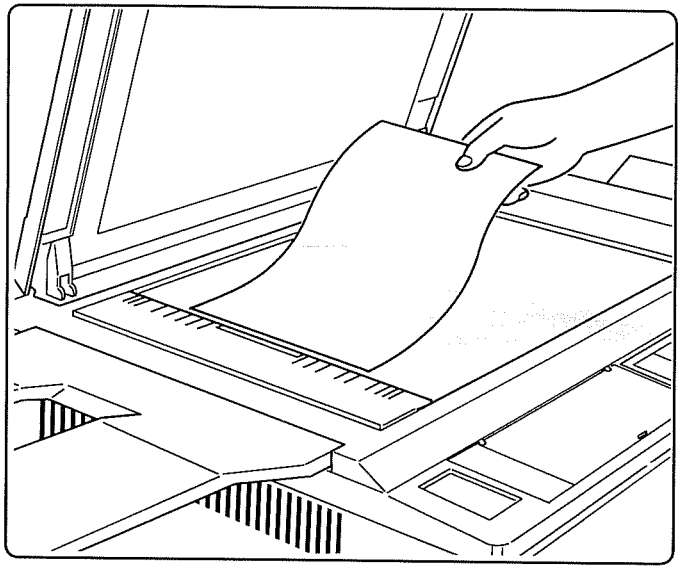

1. Open the original holder and remove the original.

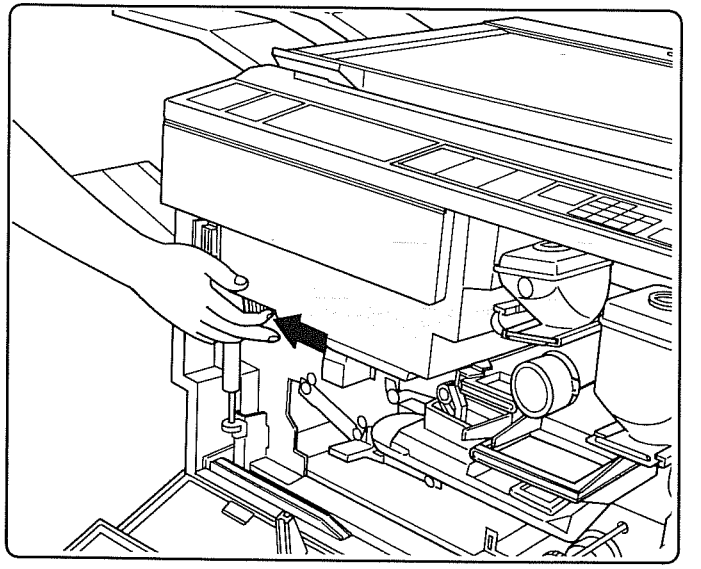

2. Open the front cover and use the release lever to open the clamshell.

L'indicateur d'emplacement de bourrage de la section de fixation clignote.

1. Ouvrir le porte-original et retirer l'original.

2. Ouvrir le couvercle avant et utiliser le levier de dégagement pour ouvrir le corps principal.

El indicador de localización de obstrucción para la sección de fijación parpadea.

1. Abra el portaoriginales y retire el original.

2. Abra la cubierta delantera y utilice la palanca de liberación para abrir la almeja.

Die Staupositionsanzeige für den Fixierbereich blinkt.

1. Den Originalhalter öffnen und das Original entfernen

2. Die Frontabdeckung öffnen und mit Hilfe des Entriegelungshebels der Hauptentwicklungseinheit den Kopiererkörper öffnen.

L'indicatore di posizione inceppamento carta della sezione di fissaggio lampeggia.

1. Aprire il coprioriginali e togliere l'originale.

2. Aprire il coperchio frontale e aprire la macchina usando la leva di sgancio.

Papiervoer storing indikatie voor de fixeer sectie knippert

1. Open de origineel houder en verwijder het origineel.

2. Open de voorklep en gebruik de hendel voor het ontgrendelen van het chassis.

Lokaliseringsindikatorer för felmatning i fastsättningsdelen blinkar.

1. Öppna täckmattan och avlägsna originalet.

2. Öppna frontluckan och använd frigöringsspaken för att öppna maskinens chassi.

يومض مبين موضع سوء التلقيم فى جزء التثبيت .

١ افتح ماسك الاصل وأزل الاصل .

٢ افتح الغطاء الامامى واستخدم ذراع التحرير لفتح الصدفة .

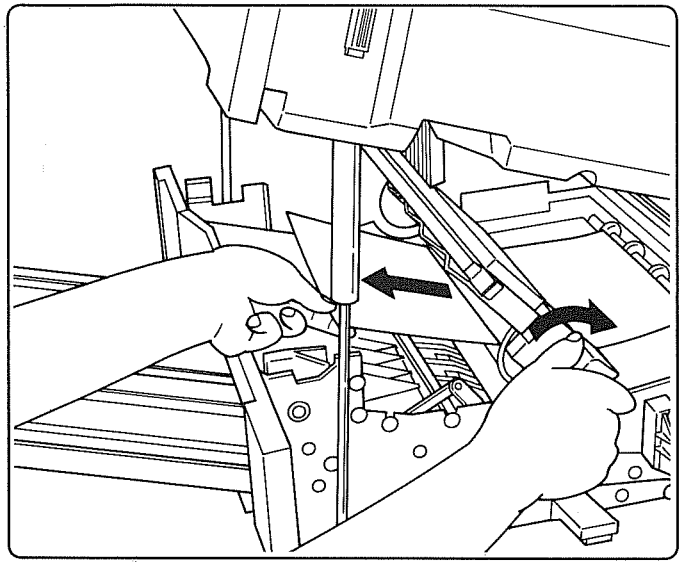

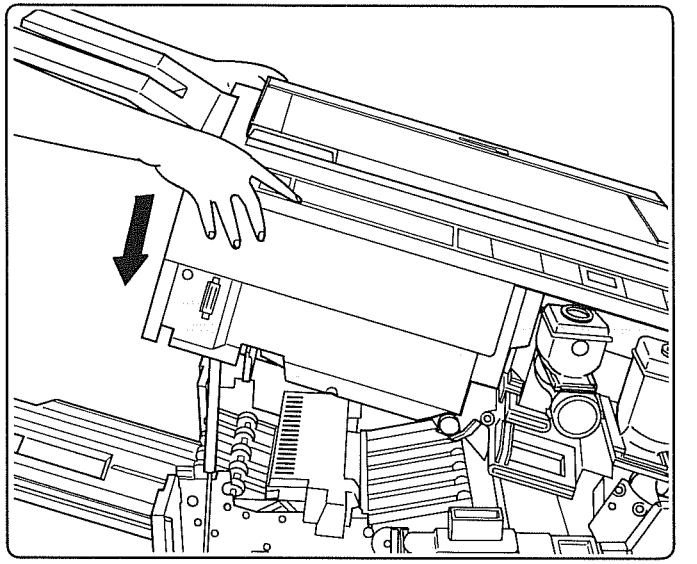

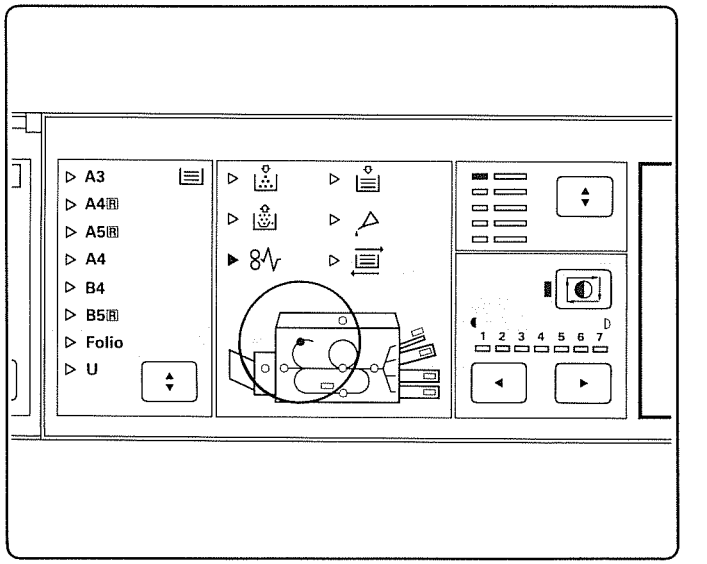

3. Open the fixing unit cover and remove the jammed paper.
* Be careful: the fixing unit is very hot.

4. Press the clamshell down to close. Check that it is fully closed. The paper jam indicator goes out after closing the clamshell.

Misfeed location indicator for PF loop section blinks.

---

3. Ouvrir le couvercle de l'unité de fixation en retirer le papier bloqué.
* Faire bien attention: l'unité de fixation est très chaud.

4. Appuyer sur le corps principal pour le fermer. Contrôler qu'il soit bien fermé. L'indicateur de bouchon de papier s'éteind après la fermeture du corps principal.

L'indicateur d'emplacement de bourrage de la section de boucle d'alimentation de papier (PF) clignote.

---

3. Abra la cubierta de la unidad de fijación y retire el papel atascado.
* Tenga cuidado porque la unidad de fijación está muy caliente.

4. Presione la almeja hacia abajo para cerrarla. Verifique si está completamente cerrada. El indicador de atasco se apaga después de cerrar la almeja.

El indicador de localización de obstrucción de la sección de bucle de alimentación de papel parpadea.

3. Die Fixiereinheitabdeckung öffnen und das verklemmte Papier entfernen.
* Die Fixiereinheit nicht berühren: Sie ist sehr heiss!

4. Auf die Oberseite des Kopierers drücken, um diesen zu schliessen. überprüfen, ob er ganz geschlossen ist. Die Staupositionsanzeige geht aus, wenn er ganz zu ist.

Die Staupositionsanzeige für den PF-Rücklaufbereich blinkt.

---

3. Aprire il coperchio dell'unità di fissaggio e togliere la carta inceppata.
* Attenzione: L'unità di fissaggio scotta!

4. Richiudere la macchina. Accertarsi che sia chiusa bene. L'indicatore di inceppamento carta si spegne quando si chiude la macchina.

L'indicatore di posizione inceppamento carta della sezione dell'anello d'alimentazione carta lampeggia.

---

3. Open de deksel van de fixeer unit en verwijder het vastgelopen papier.
* Voorzichtig! De fixeer unit is erg heet.

4. Druk het chassis naar beneden om het te sluiten. Controleer dat het goed dicht is. De papierstorings indikatie gaat uit na het sluiten van het chassis.

Papierinvoerstorings indikatie voor de lusvormige papierinvoer sectie knippert.

---

3. Öppna fastsättningsenhetens lucka och avlägsna papperet som sitter fast.
* Var försiktig: fastsättningsenheten är mycket varm.

4. Tryck ned maskinens chassi för att stänga.Se till att det är helt stängt. Signalen för pappersstockning slocknar efter det att maskinens chassi har stängts.

Lokaliseringsindikatorer för felmatning i pappersmatningens öglesektion blinkar.

---

٣ افتح غطاء وحدة التثبيت وأزل الورقة المتعثرة .
* احترس: وحدة التثبيت ساخنة جدا .

٤ اضغط الصدفة لغلقها . تأكد أنها غلقت تماما . سوف ينطفىء مبين تعثر الورق بعد غلق الصدفة .

يومض مبين موضع سوء التلقيم فى جزء مسار تلقيم الورق .

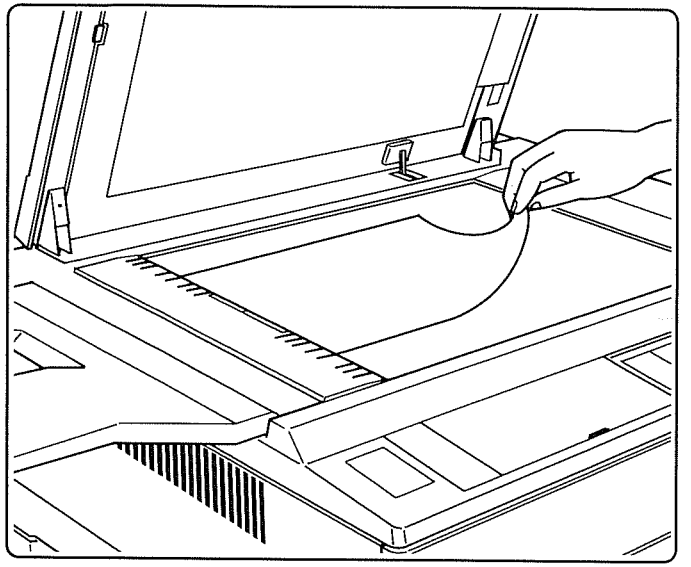

1. Open the original holder to remove the original.

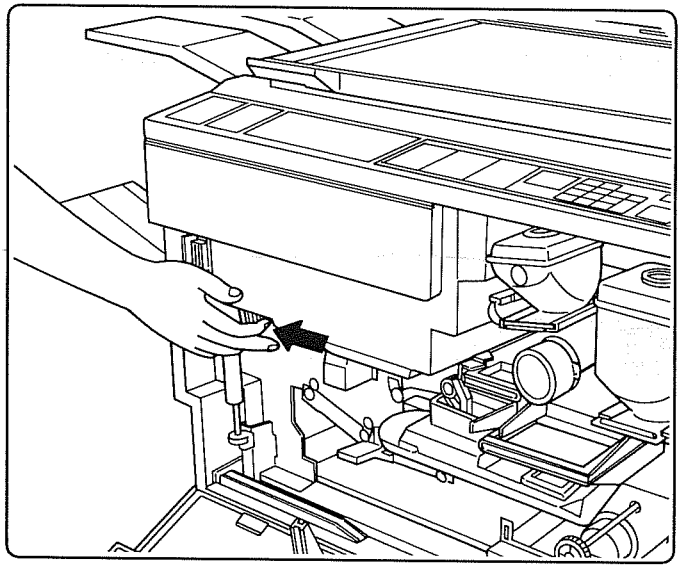

2. Open the front cover and use the release lever to open the clamshell.

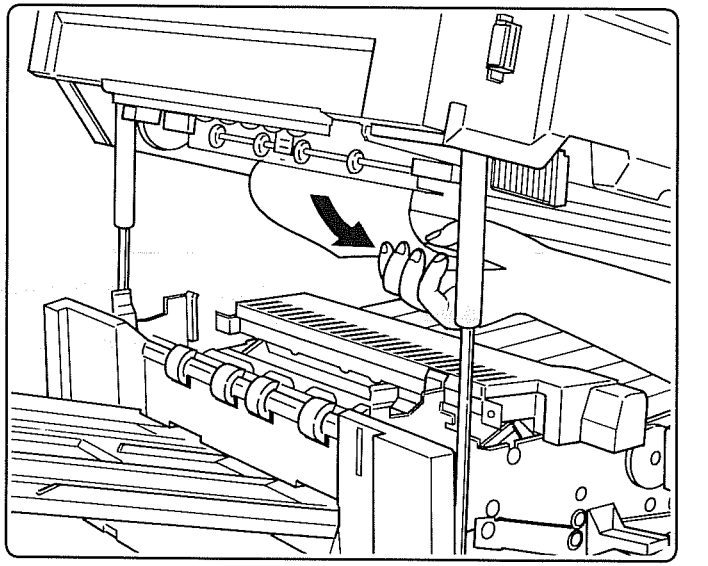

3. Remove the jammed paper.
* Do not touch the drum.
* Be careful: the fixing unit is very hot.

---

1. Ouvrir le porte-original et retirer l'original.

2. Ouvrir le couvercle avant et utiliser le levier de dégagement pour ouvrir le corps principal.

3. Retirer le papier bloqué.
* Ne pas toucher le tambour.
* Faire bien attention: l'unité de fixation est très chaud.

---

1. Abra el portaoriginales para retirar el original.

2. Abra la cubierta delantera y utilice la palanca de liberación para abrir la almeja.

3. Retire el papel atascado.
* No toque el tambor.
* Tenga cuidado porque la unidad de fijación está muy caliente.

1. Den Originalhalter öffnen und das Original entfernen

2. Die Frontabdeckung öffnen und mit Hilfe des Entriegelungshebels den Kopiererkörper öffnen.

3. Das verklemmte Papier entfernen.
* Die Trommel nicht berühren.
* Achtung: Die Fixiereinheit nicht berühren. Sie ist sehr heiss!

---

1. Aprire il coprioriginali e togliere l'originale.

2. Aprire il coperchio frontale e aprire la macchina usando la leva di sgancio.

3. Togliere la carta inceppata.
* Non toccare il tamburo.
* Attenzione: L'unità di fissaggio scotta!

---

1. Open de origineelhouder en verwijder het origineel.

2. Open de voorklep en gebruik de hendel voor het ontgrendelen van het chassis.

3. Verwijder het vastgelopen papier.
* Raak de trommel niet aan.
* Voorzichtig! De fixeer unit is erg heet.

---

1. Öppna täckmattan för att avlägsna originalet.

2. Öppna frontluckan och använd frigöringsspaken för att öppna maskinens chassi.

3. Avlägsna papperet som sitter fast.
* Rör inte cylindern.
* Var försiktig: fastsättningsenheten är mycket varm.

---

١ افتح ماسك الاصل وأزل الاصل .

٢ افتح الغطاء الامامى واستخدم ذراع التحرير لفتح الصدفة .

٣ أزل ألورقة المتعثرة .
* لا تلمس الاسطوانة .
* احترس: وحدة التثبيت ساخنة جدا .

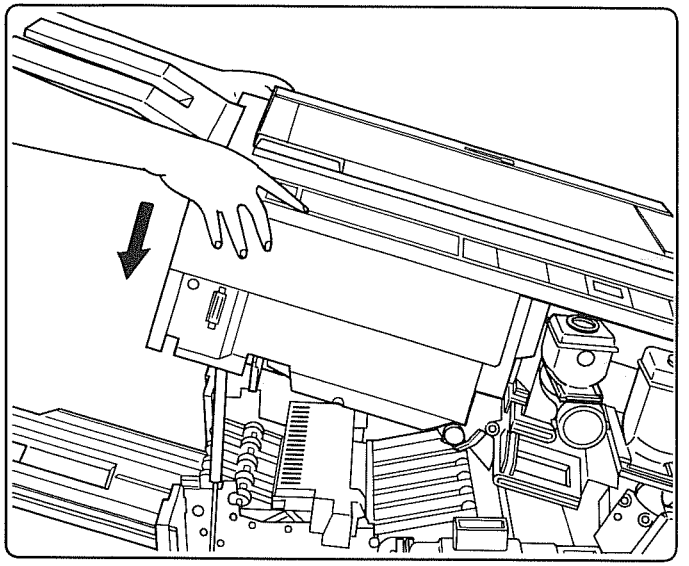

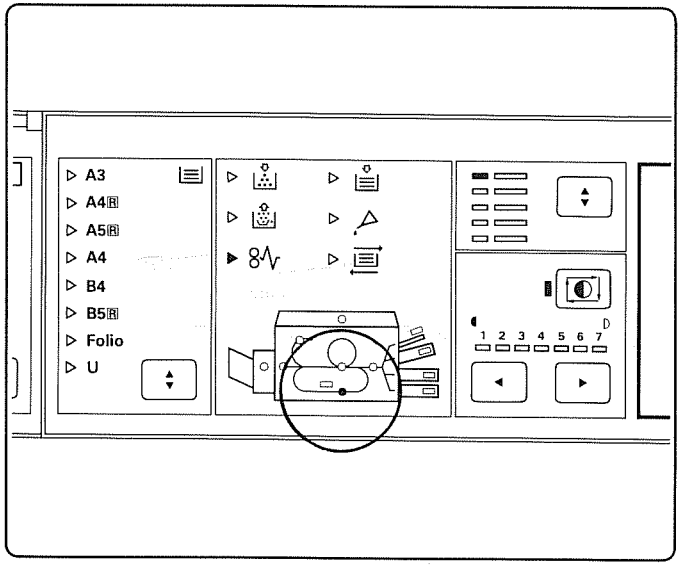

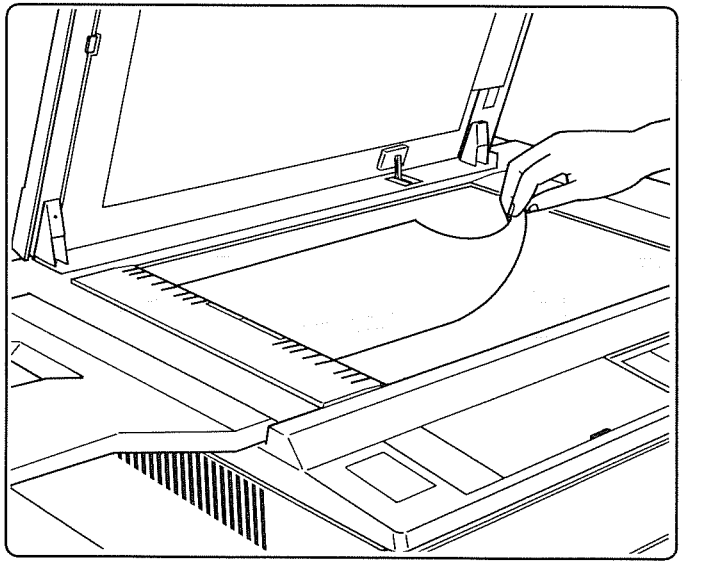

4. Press the clamshell down to close it. Check that it is fully closed. The paper jam indicator goes out after closing the clamshell.

Misfeed location indicator for duplex tray blinks.

1. Open the original holder and remove the original.

---

4. Appuyer sur le corps principal pour le fermer. Contrôler qu'il soit bien fermé. L'indicateur de bouchon de papier s'éteind après la fermeture du corps principal.

L'indicateur d'emplacement de bourrage du plateau recto/verso clignote.

1. Ouvrir le porte-original et retirer l'original.

---

4. Presione la almeja hacia abajo para cerrarla. Verifique si está completamente cerrada. El indicador de atasco se apaga después de cerrar la almeja.

El indicador de localización de obstrucción para la bandeja de copia doble parpadea.

1. Abra el portaoriginales y retire el original.

4. Auf die Oberseite des Kopierers drücken, um diesen zu schliessen. überprüfen, ob er ganz geschlossen ist. Die Staupositionsanzeige geht aus, wenn er ganz zu ist.

Die Staupositionsanzeige für die Zwischenablage blinkt.

1. Den Originalhalter öffnen und das Original entfernen.

---

4. Richiudere la macchina. Accertarsi che sia chiusa bene. L'indicatore di inceppamento carta si spegne quando si chiude la macchina.

L'indicatore di posizione inceppamento carta del raccoglitore duplice lampeggia.

1. Aprire il coprioriginali e togliere l'originale.

---

4. Druk het chassis nee om het te sluiten. Controleer of het goed dicht is. De papierstorings indikatie gaat uit na het sluiten van het chassis.

Papiervoer storing indikatie voor het duplex kopieervak knippert.

1. Open de origineelhouder en verwijder het origineel.

---

4. Tryck ned maskinens chassi så att den stängs. Se tillatt det är helt stängt. Signalen för pappersstockning slocknar efter det att maskinens chassi har stängts.

Lokaliseringsindikatorer för felmatning i dubbelsidsmagasinet blinkar.

1. Öppna täckmattan och avlägsna originalet.

---

٤ اضغط الصدفة لاسفل لغلقها . تأكد أنها غلقت تماما . سوف ينطفىء مبين تعثر الورق بعد غلق الصدفة .

يومض مبين موضع سوء التلقيم فى صينية النسخ المزدوج .

١ افتح ماسك الاصل وأزل الاصل .

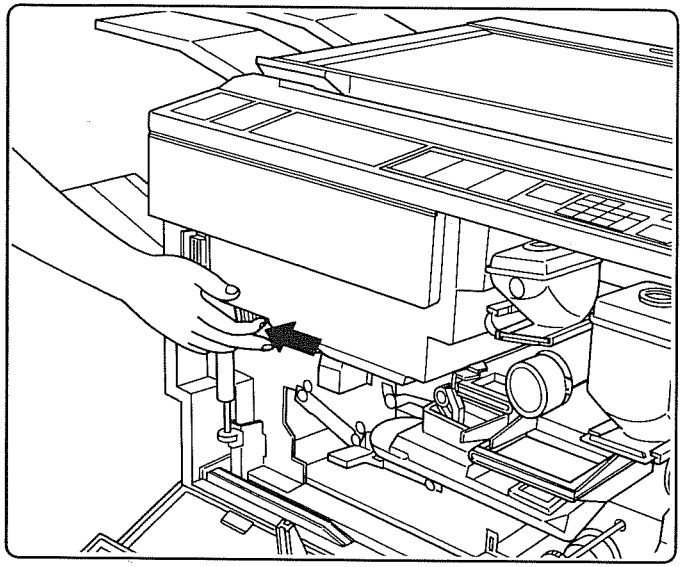

2. Open the front cover and use the release lever to open the clamshell.

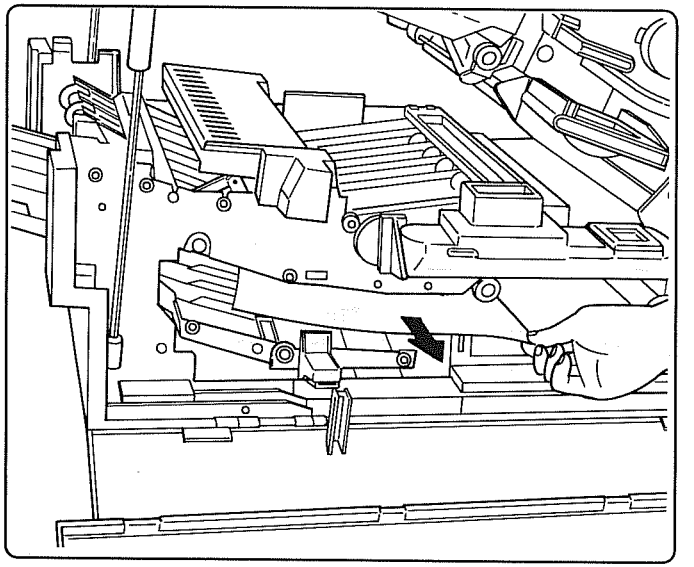

3. Move the feed shift unit release lever (green) to remove the jammed paper.

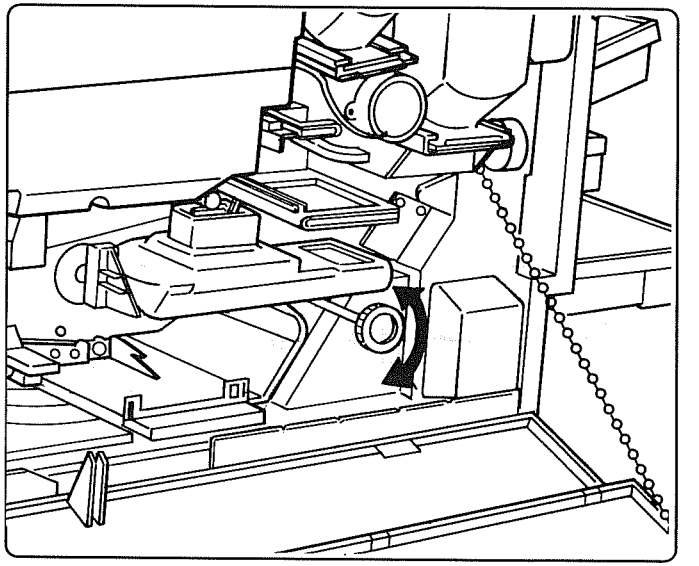

4. If paper is jammed under the paper feed section, rotate the fixing unit release handle (green) and remove.

---

2. Ouvrir le couvercle avant et utiliser le levier de dégagement pour ouvrir le corps principal.

3. Déplacer de levier de dégagement de l'unité de changement de l'alimentation (vert) pour retirer le papier bloqué.

4. Si le papier reste bloqué sous la section d'alimentation de papier, faire tourner la manette de dégagement (vert) de l'unité de fixation et retirez le papier.

---

2. Abra la cubierta delantera y utilice la palanca de liberación para abrir la almeja.

3. Mueva la palanca de liberación de la unidad de cambio de alimentación para retirar el papel atascado.

4. Si el papel está atascado bajo la sección de alimentación de papel, gire la manilla (verde) de la unidad de fijación y retire el papel.

2. Die Frontabdeckung öffnen und mit Hilfe des Entriegelungshebels den Kopiererkörper öffnen.

3. Den Entriegelungshebel (grün) der Wiedereinzugseinheit betätigen, um das verklemmte Papier zu entfernen.

4. Falls sich das Papier unter dem Einzugsbereich verklemmt hat, den Entriegelungsgriff (grün) der Fixiereinheit drehen, und das Papier entfernen.

---

2. Aprire il coperchio frontale e aprire la macchina usando la leva di sgancio.

3. Spostare la leva di sgancio (verde) dell'unità di cambiamento alimentazione per togliere la carta inceppata.

4. Se la carta è inceppata sotto la sezione d'alimentazione carta, girare il manico di sgancio (verde) dell'unità di fissaggio e toglierla.

---

2. Open de voorklep en gebruik de hendel voor het ontgrendelen van het chassis.

3. Verschuif de ontgrendelingshendel voor de invoer wissel unit (groen) en verwijder het vastgelopen papier.

4. Indien het papier is vastgelopen onder de papier invoer sectie, draai dan aan de fixeer unit ontgrendelings hendel (groen) en verwijder het.

---

2. Öppna frontluckan och använd frigöringsspaken för att öppna maskinens chassi.

3. Rör frigöringsspaken för enheten för inmatningsbyte (grön) för att avlägsna papperet som sitter fast.

4. Om papperet sitter fast under pappersmatningssektionen bör du rotera frigöringsspaken för fastsättningsenheten och avlägsna det.

---

٢ افتح الغطاء الامامى واستخدم ذراع التحرير لفتح الصدفة .

٣ حرك ذراع تحرير وحدة نقل التلقيم (أخضر) لازالة الورقة المتعثرة .

٤ اذا كانت الورقة أسفل جزء تلقيم الورق ، أدر مقبض تحرير وحدة الاظهار (أخضر) وأزل الورقة .

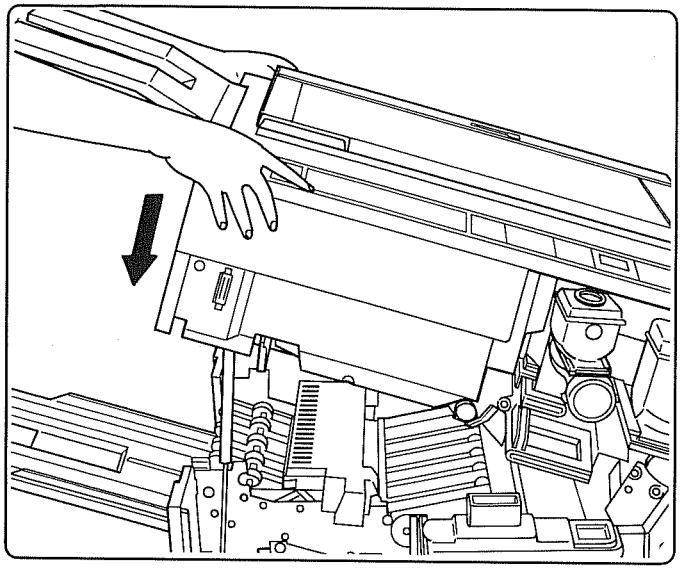

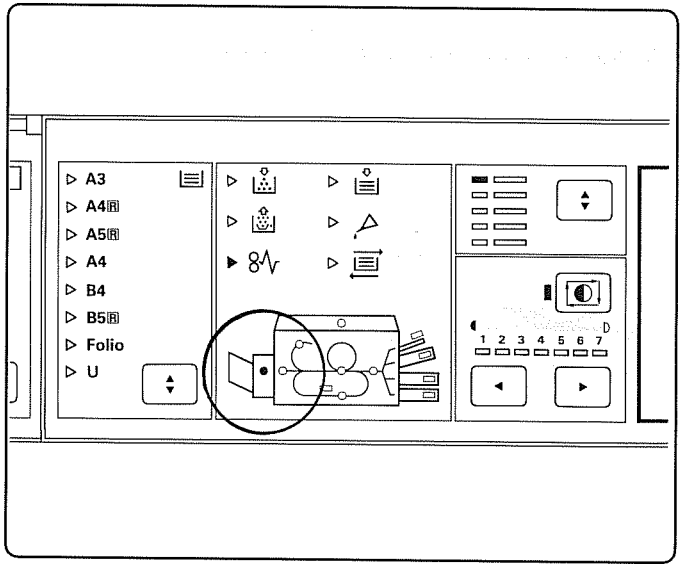

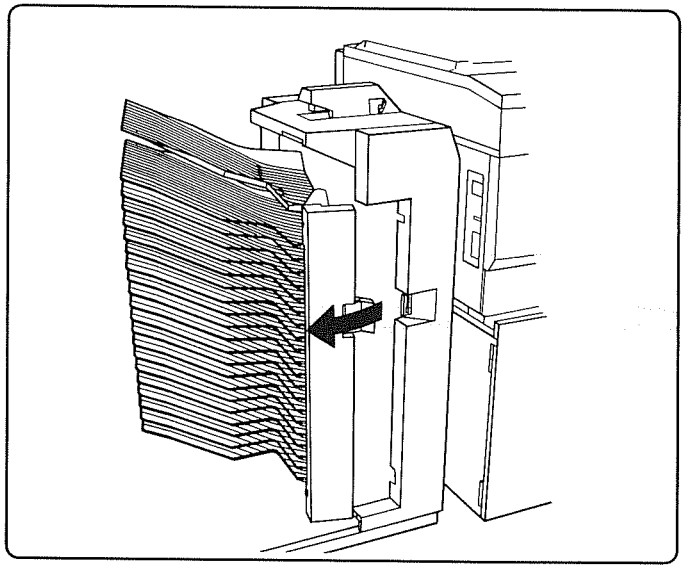

5. Press the clamshell down to close. Check that it is fully closed. The paper jam indicator goes out after closing the clamshell.

Misfeed location indicator for sorter blinks.

1. Check if paper is jammed in the section between the sorter and copier.
Pull the sorter away from the copier and remove the jammed paper, if any.
Use the door grip to open the sorter and remove the jammed paper, if any.
For more details, see the Instruction Handbook for the sorter.

---

5. Appuyer sur le corps principal pour le fermer. Contrôler qu'il soit bien fermé. L'indicateur de bouchon de papier s'éteind après la fermeture du corps principal.

L'indicateur d'emplacement de bourrage de la trieuse clignote.

1. Contrôler si le papier est bloqué dans la section entre la trieuse et le copieur. Eloigner la trieuse du copier et retirer le papier bloqué, si nécessaire.
Utiliser le levier de la porte de la trieuse pour ouvrir la trieuse et retirer le papier bloqué, s'il y en a.
Pour plus de détails, voir de Manuel d'Instruction pour chaque trieuse.

---

5. Presione la almeja hacia abajo para cerrarla. Verifique si está completamente cerrada. El indicador de atasco se apaga después de cerrar la almeja.

El indicador de localización de obstrucción para el clasificador parpadea.

1. Verifique si el papel está atascado entre la sección del clasificador y la copiadora. Retire el clasificador de la copiadora y retire el papel atascado, si lo hubiese. Utilice la empuñadura de la puerta para abrir el clasificador y retirar el papel atastado, si lo hubiese.
Para obtener más detalles, consulte el manual de instrucciones del clasificador.

5. Auf die Oberseite des Kopierers drücken, um diesen zu schliessen. überprüfen, ob er ganz geschlossen ist. Die Staupositionsanzeige geht aus, wenn er ganz zu ist.

Die Staupositionsanzeige für den Sortierer blinkt

1. Prüfen, ob sich Papier im Teil zwischen Sortierer und Kopierer verklemmt hat. Den Sortierer vom Kopierer wegziehen, und das verklemmte Papier entfernen. Mit dem Türgriff den Sortierer öffnen und das verklemmte Papier entfernen, falls verhanden.
Für mehr Details, siehe die Bedienungsanleitung des Sortierers.

---

5. Richiudere la macchina. Accertarsi che sia chiusa bene. L'indicatore di inceppamento carta si spegne quando si chiude la macchina.

L'indicatore di posizione inceppamento carta del sorter lampeggia.

1. Controllare se la carta è inceppata nella sezione tra il sorter e la copiatrice. Spostare il sorter dalla copiatrice e togliere la carta inceppata. Usare la maniglia dello sportello per aprire il sorter e togliere la carta inceppata.
Per ulteriori dettagli, vedere il manuale d'istruzioni del sorter.

---

5. Druk het chassis naar beneden en sluit het. Controleer of het goed dicht is. De papier invoer storings indikatie gaat uit na het sluiten van het chassis.

Papiervoer storing indikatie voor de sorteerder knippert.

1. Controleer of het papier vastzit in de sectie tussen de sorteerder en de kopieermachine. Trek de sorteerder weg van de kopieermachine en verwijder het vastgelopen papier, indien aanwezig. Open de sorteerder met de deurhendel, en verwijder het vastgelopen papier.
Zie de gebruikershandleiding voor de sorteerder voor meer details.

---

5. Tryck ned maskinens chassi för att stänga. Se till att det är helt stängt. Signalen för pappersstockning slocknar efter det att maskinens chassi har stängts.

Lokaliseringsindikatorer för felmatning i sorteraren blinkar.

1. Kontrollera att papperet inte fastnat i sektionen mellan sorteraren och kopieringsmaskinen.
Tag ut sorteraren ur kopieringsmaskinen och avlägsna det papper som fastnat. Öppna sorteraren med hjälp av handtaget på dess lucka och avlägsna det papper som fastnat.
Se instruktionshandboken för sorteraren för närmare upplysningar.

يومض مبين موضع سوء التلقيم فى الفراز .

١ افحص ما اذا كان الورق متعثر فى القطاع الموجود بين الفراز والناسخة .
اجذب الفراز بعيدا عن الناسخة وانزع الورق المتعثر ، فى حالة وجوده .
استعمل مقبض الباب لفتح الفراز ثم انزع الورق المتعثر ، فى حالة وجوده .
لمزيد من التفاصيل ، راجع كتيب التعليمات الخاص بالفراز .

٥ اضغط الصدفة لاسفل لغلقها . تأكد أنها غلقت تماما . سوف ينطفىء مبين تعثر الورق بعد غلق الصدفة .

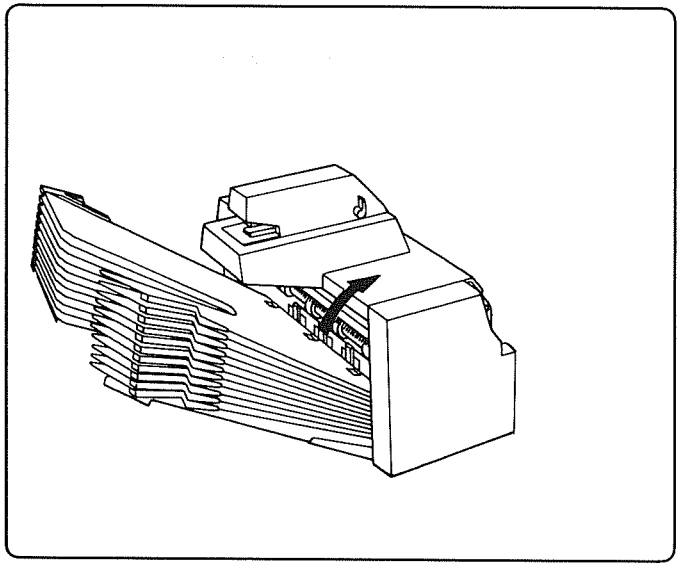

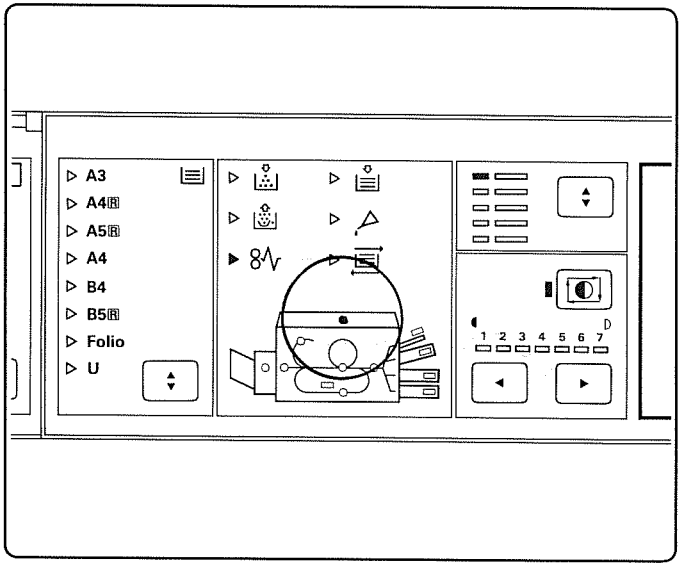

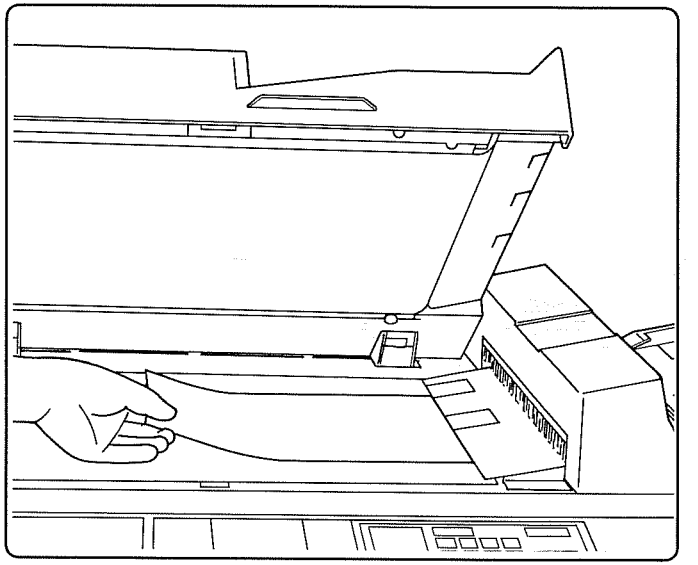

2. Open the top cover and remove the jammed paper, if any.
For more details, see the Instruction Handbook for the sorter.

Misfeed location indicator for RADF blinks when RADF is used.

1. Check the RADF original feed section.
Open the RADF and remove the paper jammed in the original feed section, if any.

---

2. Ouvrir le couvercle supérieur et retirer le papier bloqué.
Pour plus de détails, voir de Manuel d'Instruction pour chaque trieuse.

L'indicateur d'emplacement de bourrage pour l'RADF clignote quand l'RADF est utilisé.

1. Contrôler la section d'alimentation d'original de l'RADF.
Ouvrir l'RADF et retirer le papier bloqué dans la section d'alimentation de papier, s'il y en a.

---

2. Abra la cubierta superior y retire el papel atascado, si lo hubiese.
Para obtener más detalles, consulte el manual de instrucciones del clasificador.

El indicador de localización de obstrucción para el RADF parpadea cuando se utiliza el RADF.

1. Revise la sección de alimentación de originales.
Abra el RADF y retire el papel atascado en la sección de alimentación de originales, si lo hubiese.

2. Die Oberseitenabdeckung öffnen und das verklemmte Papier entfernen, falls vorhanden. Für mehr Details, siehe die Bedienungsanleitung des Sortierers.

Die Staupositionsanzeige für den RADF blinkt (bei Verwendung des RADF)

1. Den Einzugsbereich des RADF überprüfen.
Den RADF öffnen und das im Einzugsbereich verklemmte Original entfernen, falls hier verklemmt.

---

2. Aprire il coperchio superiore e rimuovere la carta inceppata.
Per ulteriori dettagli, vedere il manuale d'istruzioni del sorter.

L'indicatore di posizione inceppamento carta dell'RADF lampeggia quando si usa l'alimentatore automatico documenti invertitore (RADF).

1. Controllare la sezione d'alimentazione originali dell'alimentatore automatico documenti invertitore (RADF).
Aprire l'alimentatore automatico documenti invertitore (RADF) e togliere la carta inceppata nella sezione d'alimentazione originali.

---

2. Open het deksel en verwijder het vastgelopen papier, indien aanwezig.
Zie de gebruikershandleiding voor de sorteerder voor meer details.

Papierinvoer storing indikatie voor RADF knippert wanneer de RADF gebruikt wordt.

1. Controleer de origineel invoer sectie van de RADF.
Open de RADF en verwijder het vastgelopen papier in de origineel invoer sectie.

---

2. Öppna den övre skyddskåpan och avlägsna det papper som fastnat.
Se instruktionshandboken för sorteraren för närmare upplysningar.

Lokaliseringsindikatorer för felmatning i dokumentmataren blinkar närdokumentmataren används.

1. Kontrollera dokumentmatarens original-inmatningssektion.
Öppna dokumentmataren och avlägsna papperet som sitter fast i original-inmatningssektionen, om det finns något.

---

٢ افتح الغطاء العلوى وانزع الورق المتعثر ، فى حالة وجوده .
لمزيد من التفاصيل ، راجع كتيب التعليمات الخاص بالفراز .

يومض مبين موضع سوء التلقيم لملقم المستندات الاوتوماتيكى العكسى فى حالة استخدامه .

١ افحص جزء تلقيم الاصل لملقم المستندات الاوتوماتيكى العكسى .
افتح ملقم المستندات الاوتوماتيكى العكسى وأزل الورقة المتعثرة فى جزء تلقيم الورق ، ان وجدت .

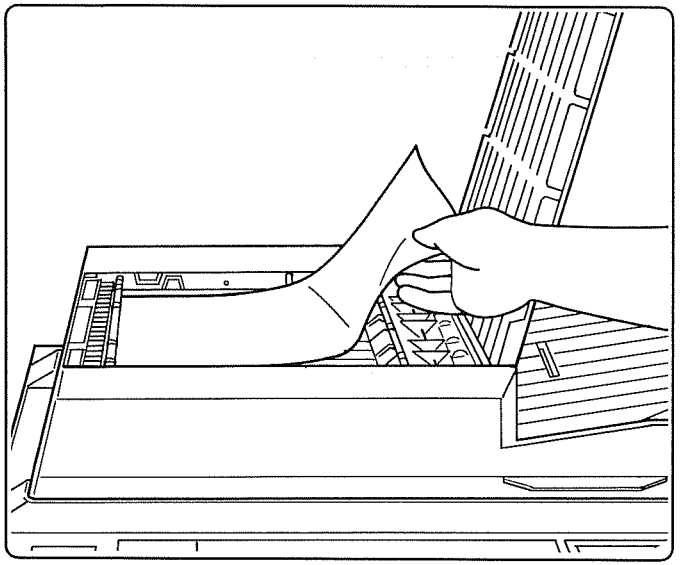

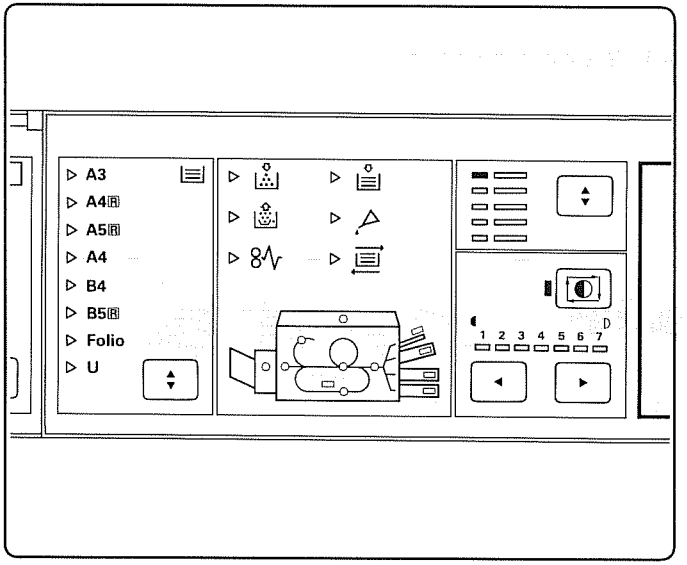

2. Check the RADF original conveying section.
Open the RADF and remove the paper jammed in the original conveying section, if any. To remove paper jammed in the eject section, open the eject cover and remove the original.

3. The paper jam indicator for the RADF goes out after the RADF is closed.

---

2. Contrôler la section transport/rejet d'original de l'RADF.
Ouvrir l'RADF et retirer le papier bloqué dans la section du transport du papier, s'il y en a. Pour retirer le papier bloqué dans la section du rejet du papier, ouvrir le couvercle de rejet et retirer l'original.

3. L'indicateur de blocage du papier au niveau de l'RADF s'éteind après la fermeture du RADF.

---

2. Revise la sección de transporte de originales del RADF. Abra el RADF y retire el papel atascado en la sección de transporte de originales, si lo hubiese. Para retirar el papel atascado en la sección de expulsión, abra la tapa de expulsión y retire el original.

3. El indicador de atasco de papel para el RADF se apaga después de cerrarse el RADF.

2. Den Transport/Auslaufbereich des RADF überprüfen. Falls das verklemmte Original im Transportbereich ist, dieses entfernen. Falls es im Auslaufbereich verklemmt ist, die Auslaufabdeckung öffnen und es entfernen.

3. Die Staupositionsanzeige für den RADF geht aus, nachdem dieser geschlossen worden ist.

---

2. Controllare la sezione di convogliamento/espulsione originali. Aprire l'alimentatore automatico documenti invertitore (RADF) e togliere la carta inceppata nella sezione di convogliamento originali. Per togliere la carta inceppata nella sezione d'espulsione, aprire il coperchio d'espulsione e togliere l'originale.

3. L'indicatore di inceppamento carta dell'alimentatore automatico documenti invertitore (RADF) si spegne quando si chiude l'RADF.

---

2. Controleer de origineel transport/uitvoer sectie van de RADF. Open de RADF en verwijder het papier wat vastgelopen is in de origineel transport sectie. Indien het papier is vastgelopen in de uitvoer sectie moet de uitvoerdeksel geopend worden en het origineel verwijderd worden.

3. De papier invoerstorings indikatie voor de RADF gaat uit nadat de RADF gesloten is.

---

2. Kontrollera dokumentmatarens original-transportsektion. Öppna dokumentmataren och avlägsna papperet som har fastnat i original-transportsektionen, om det finns något. För att avlägsna papper som sitter fast i utstötarsektionen bör du öppna utstötarluckan och avlägsna originalet.

3. Signalen för pappersstockning i dokumentmataren slocknar efter det att dokumentmataren har stängts.

---

٢ افحص جزء نقل الاصل لملقم المستندات الاوتوماتيكى العكسى . افتح ملقم المستندات الاتوماتيكى العكسى وأزل الورقة المتعثرة فى جزء نقل الاصل ، ان وجدت . لازالة الورقة المتعثرة فى جزء القذف ، افتح غطاء القذف وأزل الاصل .

٣ ينطفىء مبين تعثر الورق فى ملقم المستندات الاوتوماتيكى العكسى بعد غلق ملقم المستندات الاوتوماتيكى العكسى .

Troubleshooting Chart

No copy comes out when print key is pressed.

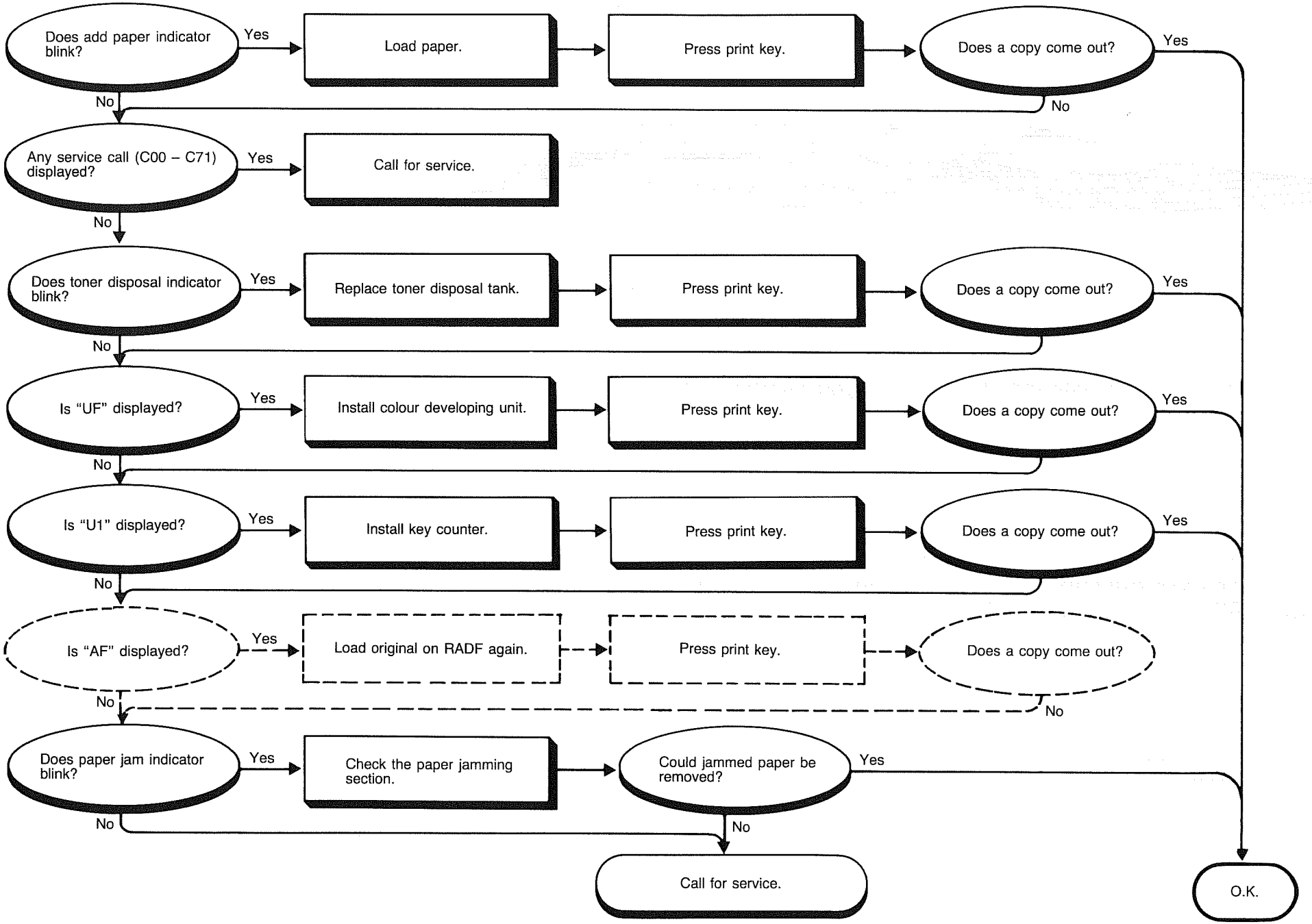

Image is too dark.
Auto exposure mode

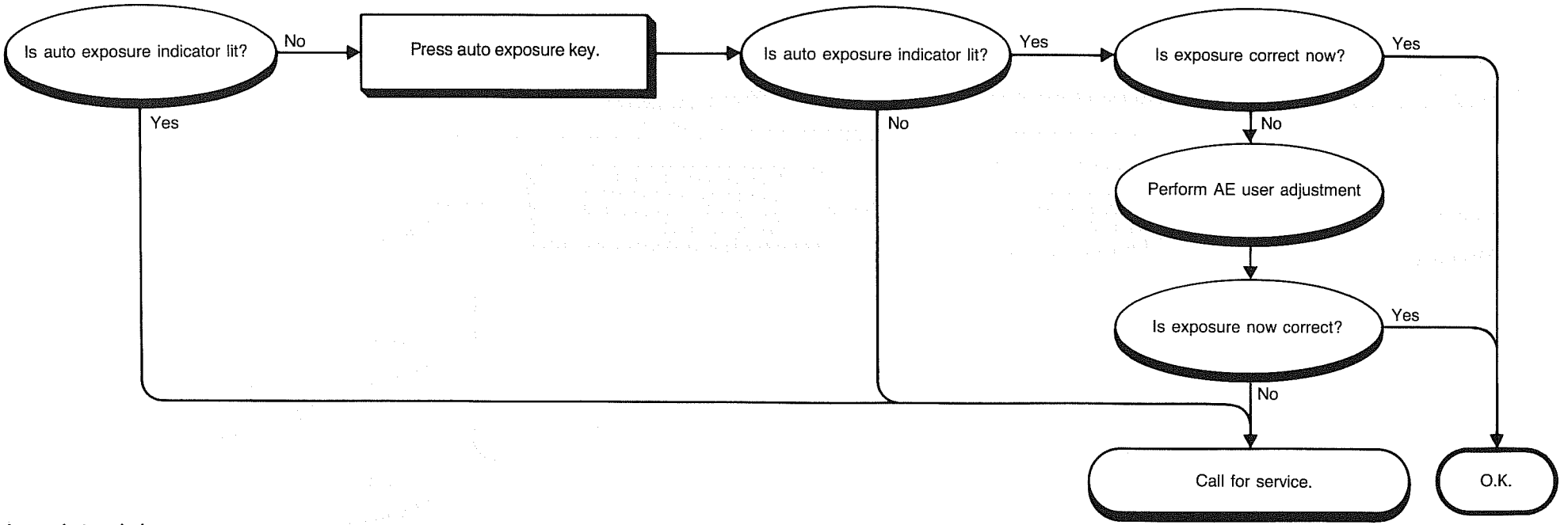

Image is too dark.
Manual exposure mode

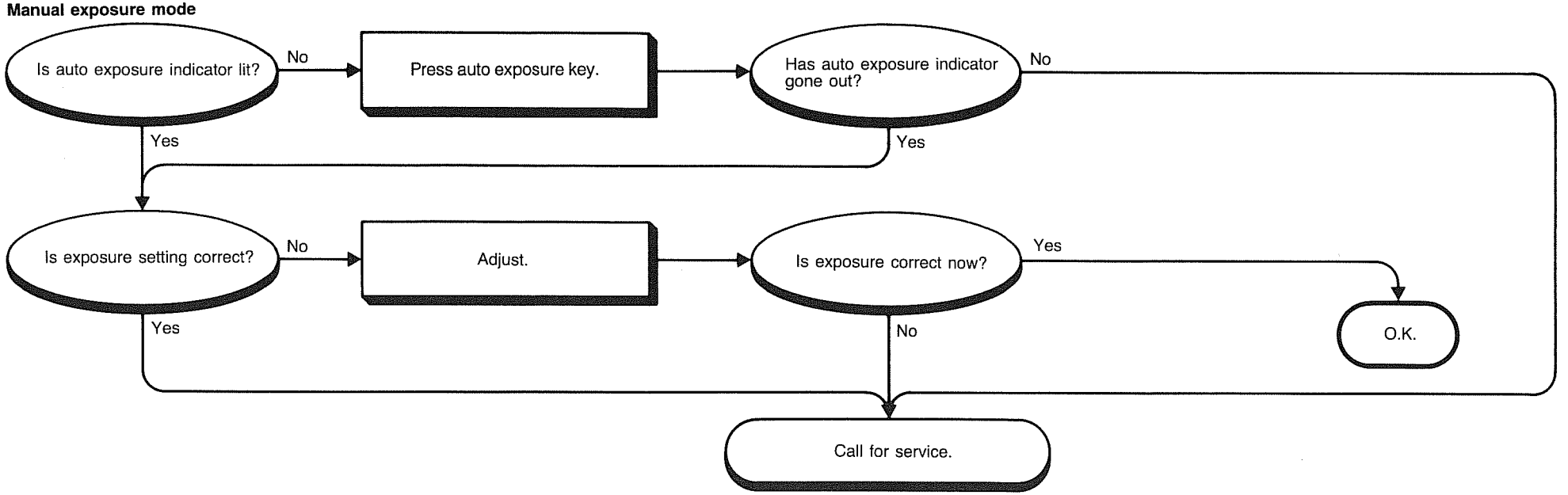

Image is too light.
Auto exposure mode

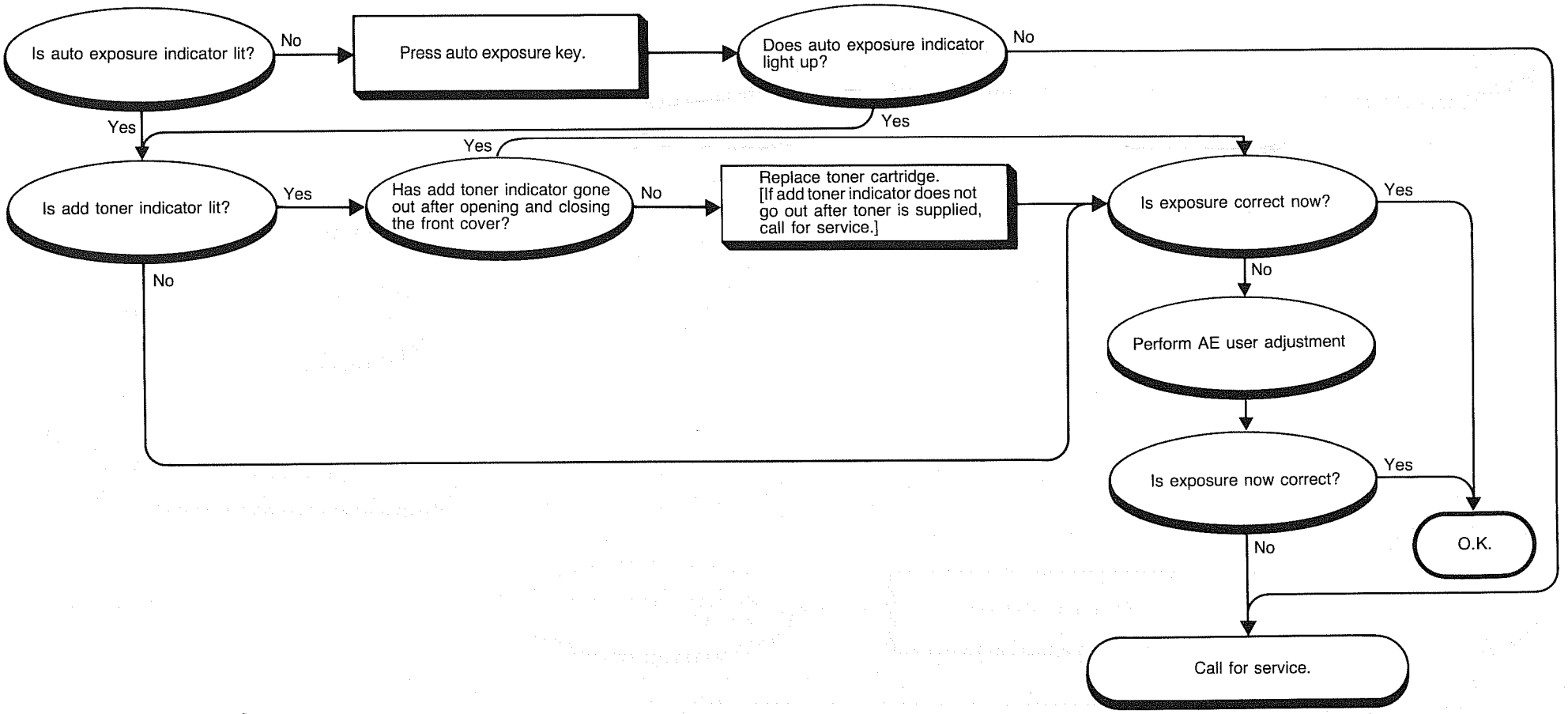

Image is too light.
Manual exposure mode

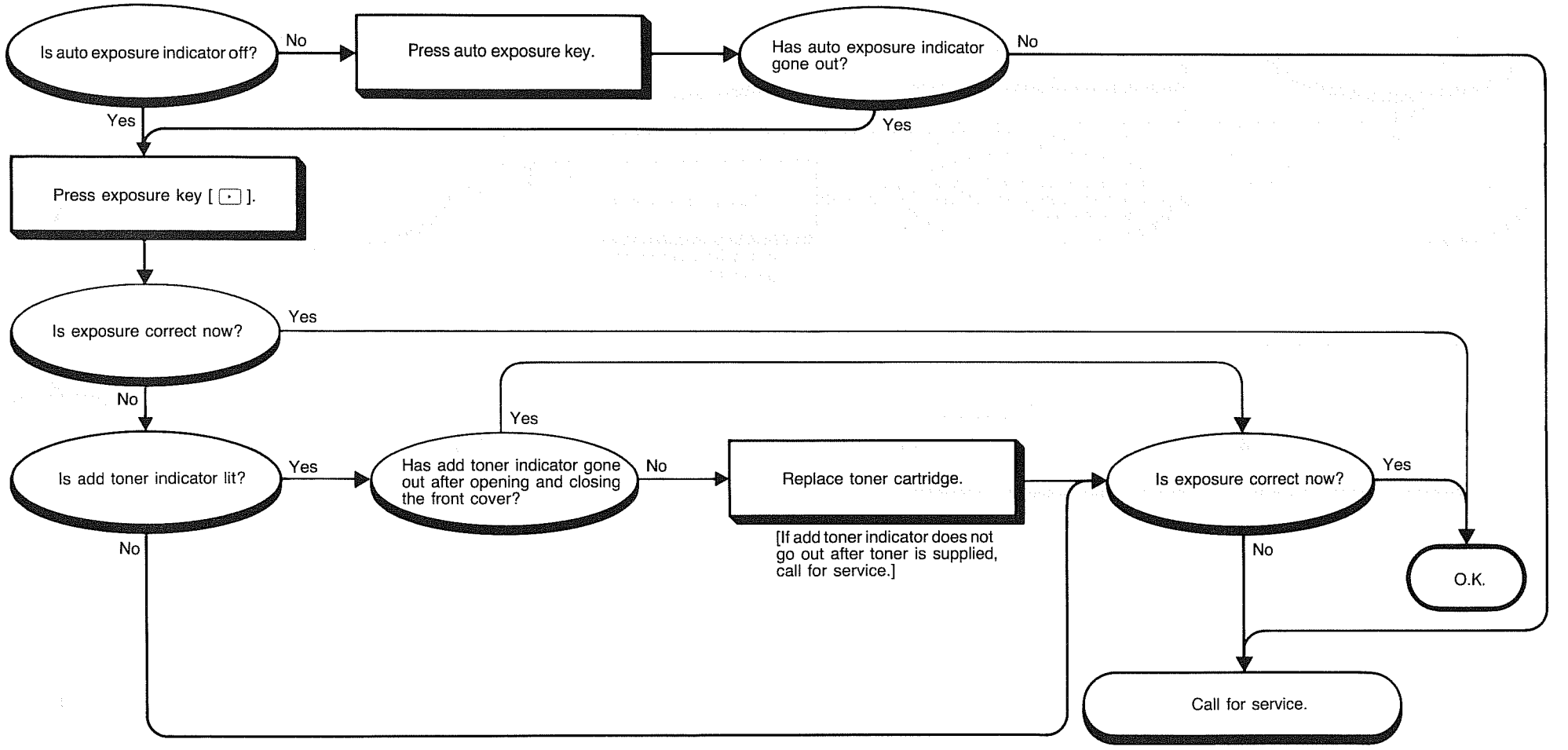

Image is not formed at all.

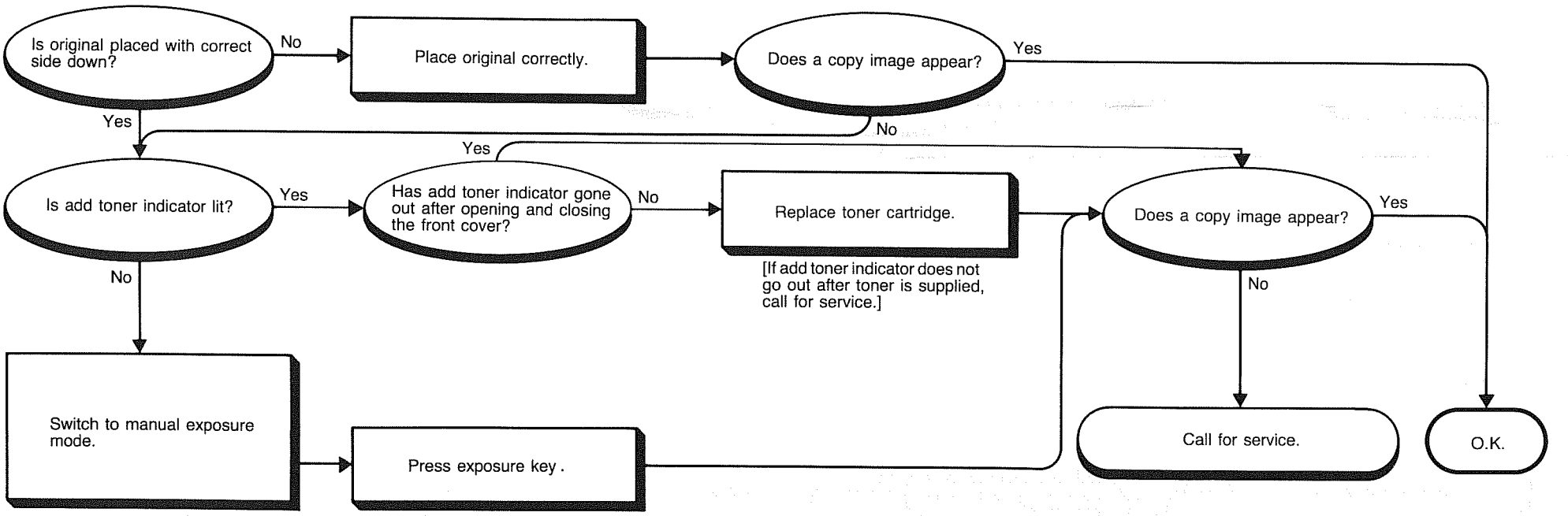

Schéma de dépistage de pannes

Aucune copie sort quand on presse la touche copie.

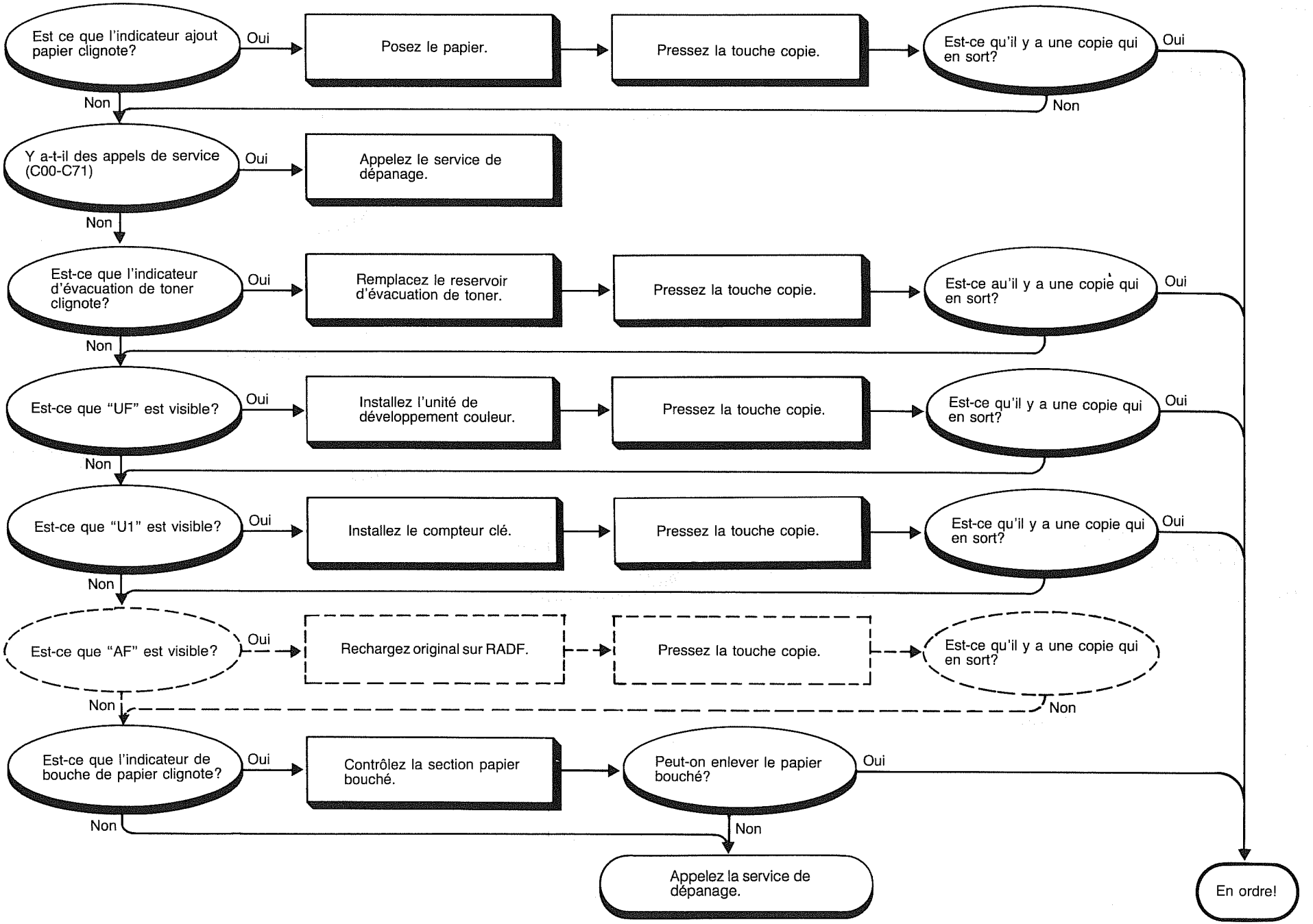

L'image est trop foncée.
Mode d'exposition automatique

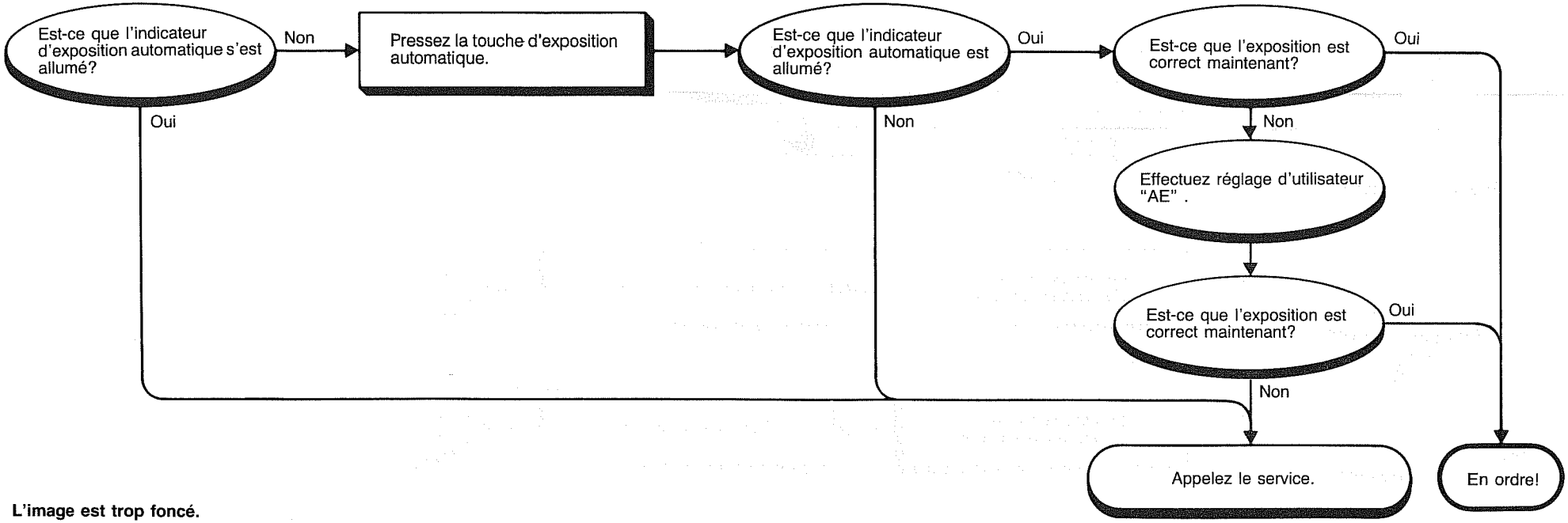

L'image est trop foncé.
Mode d'exposition manuelle.

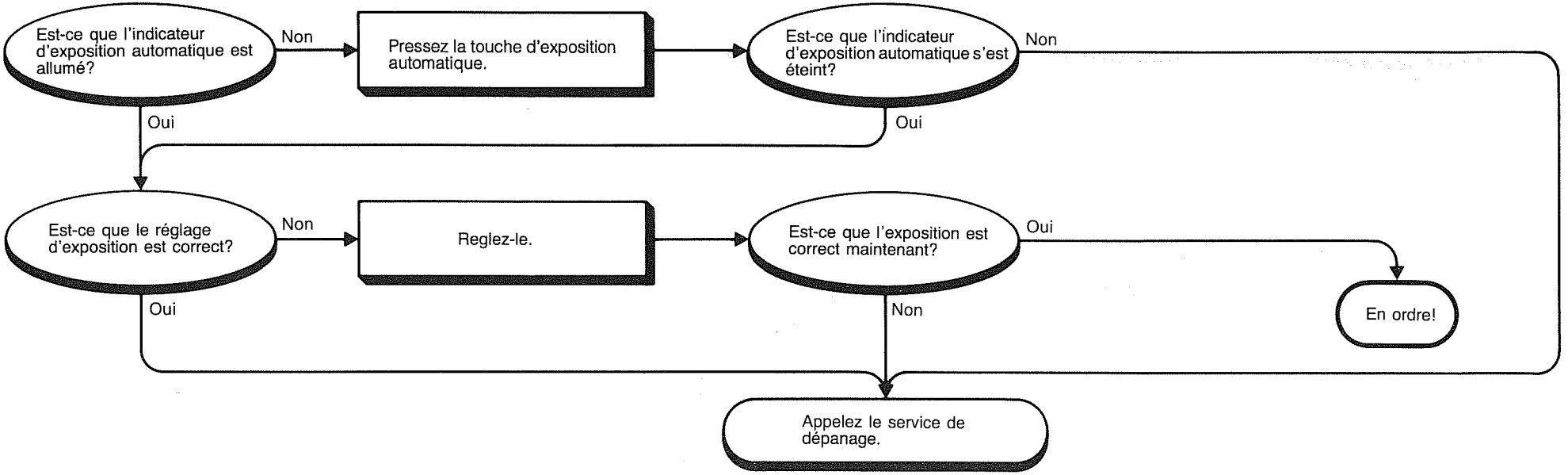

L'image est trop claire
Mode d'exposition automatique

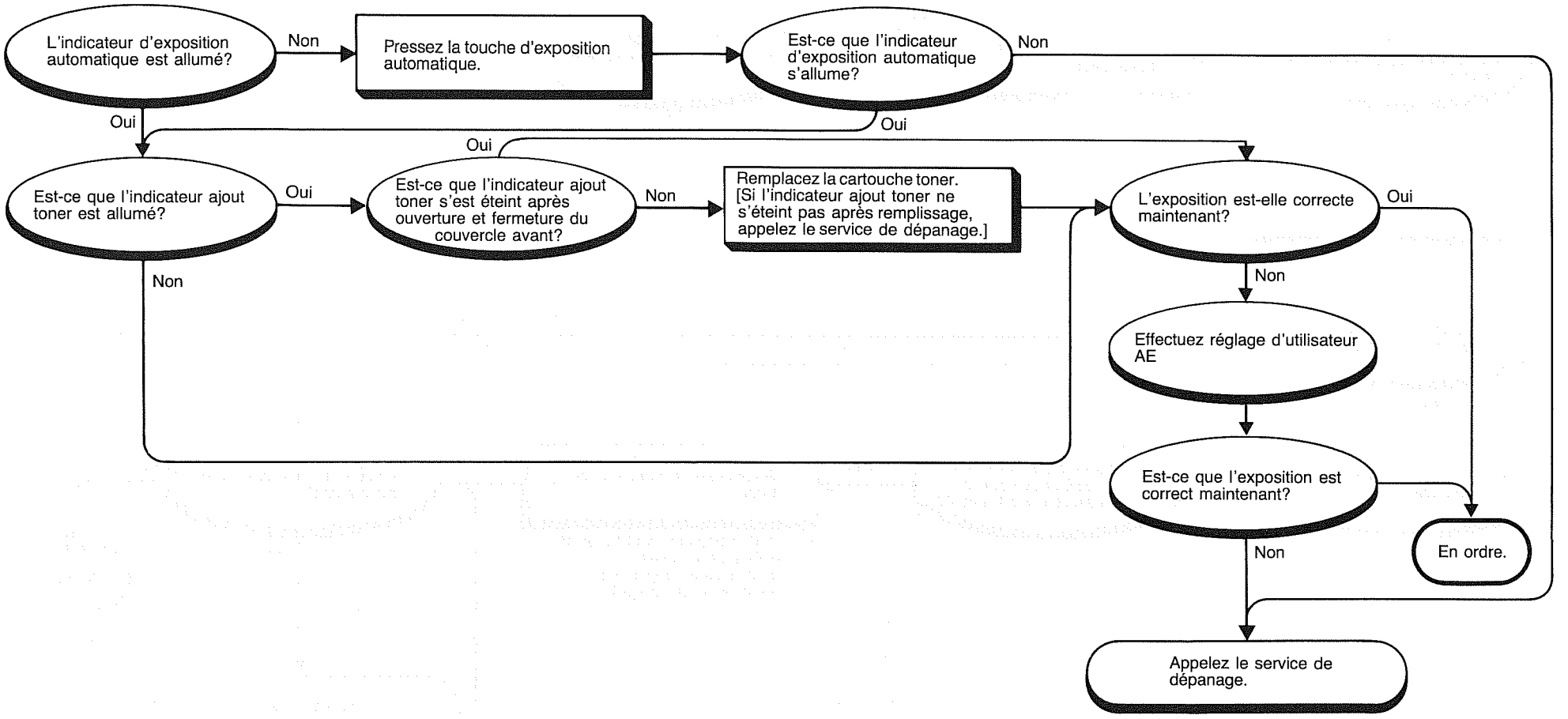

L'image est trop claire
Mode d'exposition manuelle

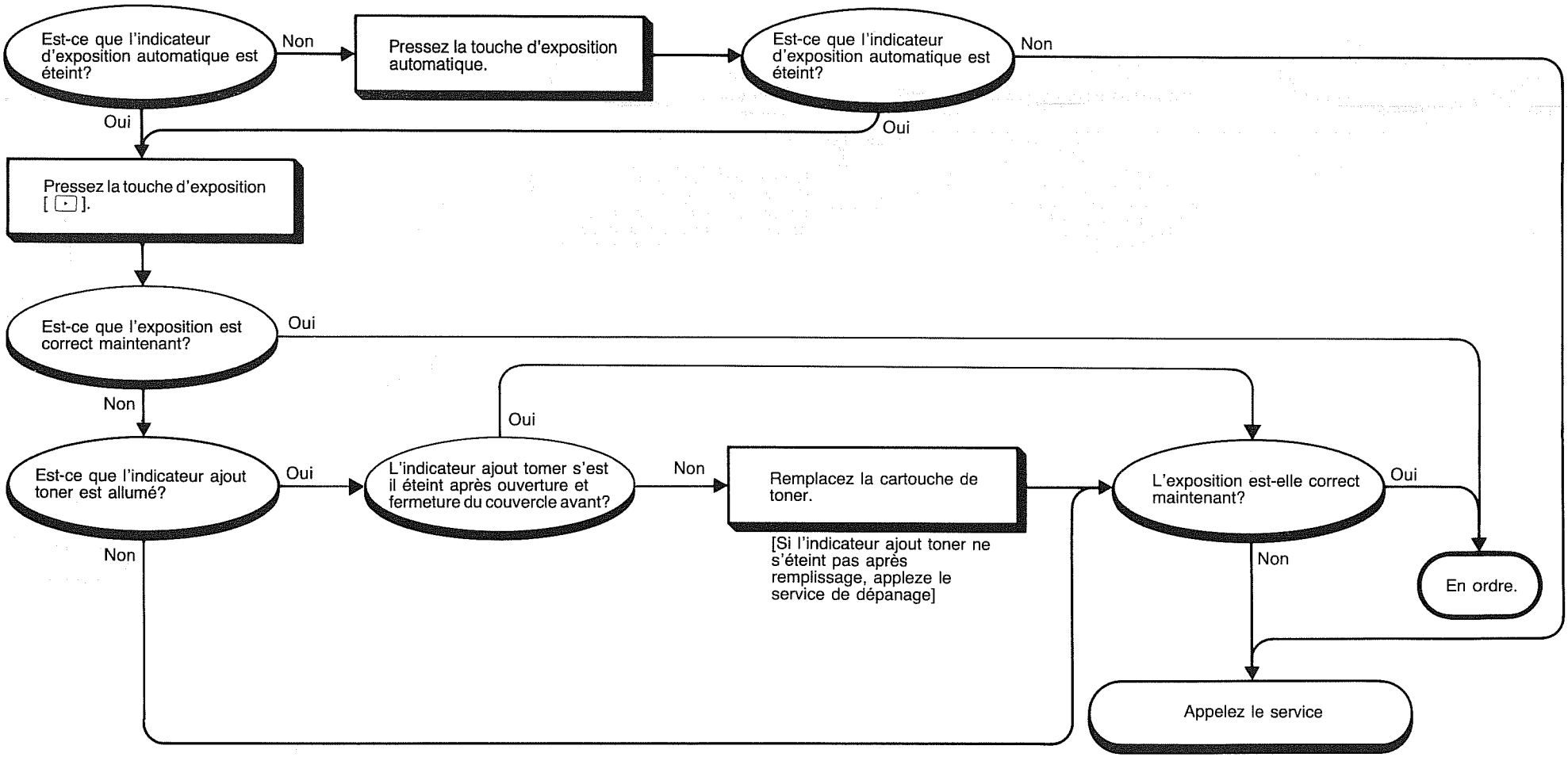

L'image n'apparait pas du tout.

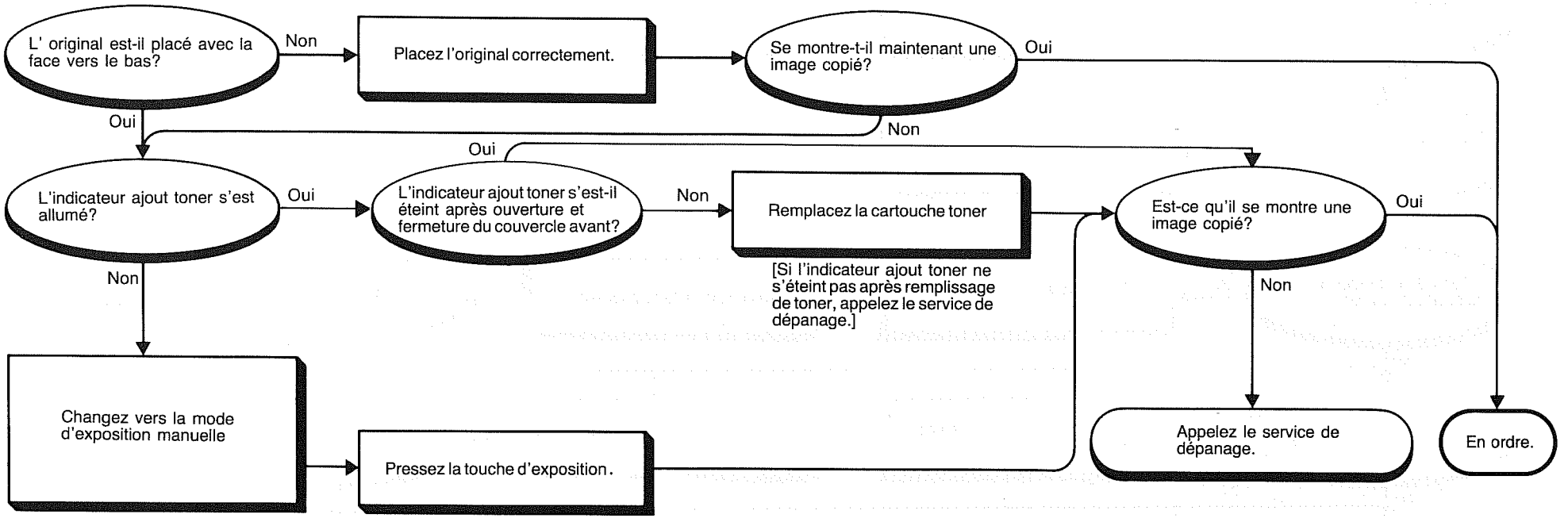

Gráfica de localización de averías

No puede copiar al presionar la tecla de impresión.

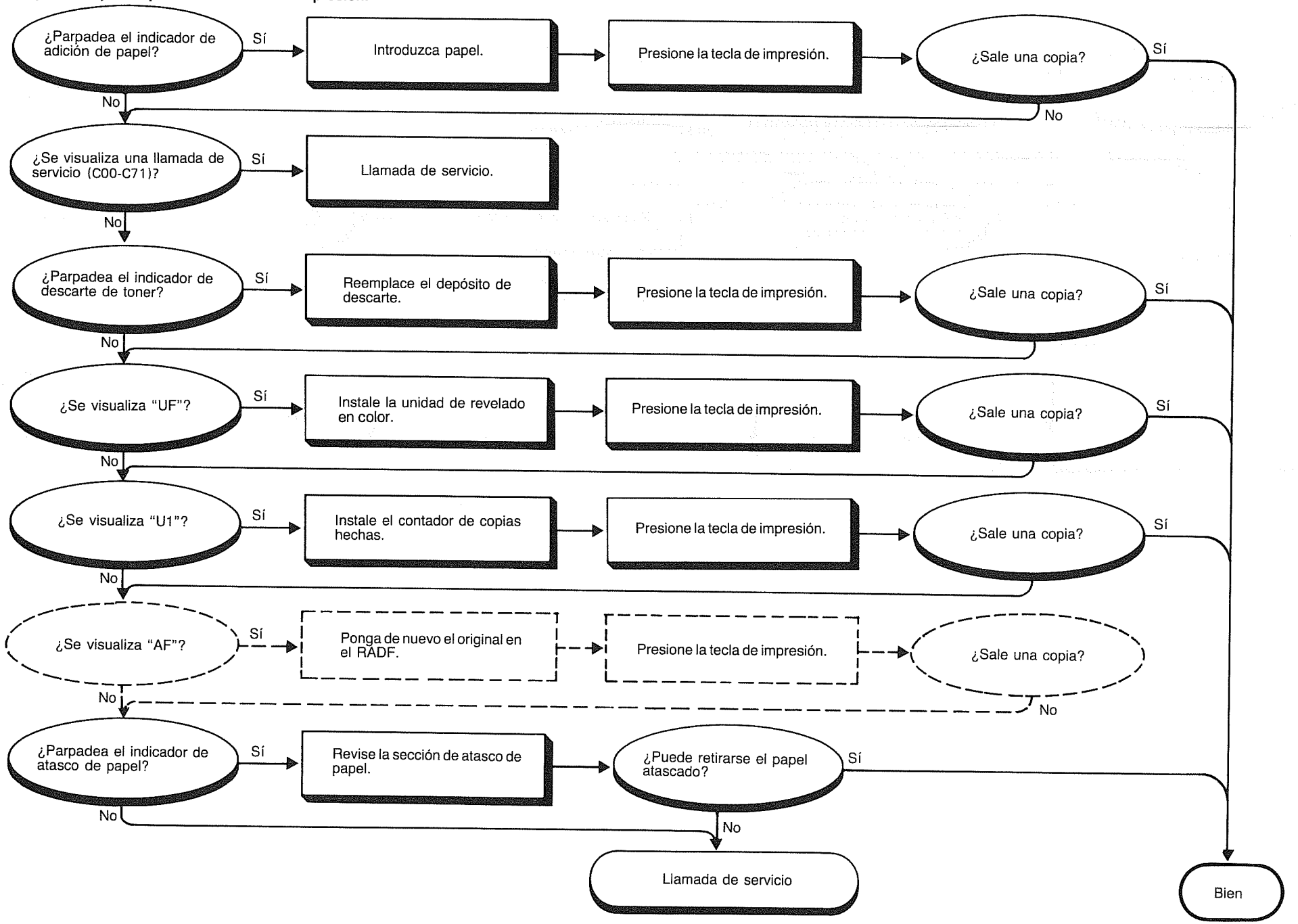

Imagen demasiado oscura
Modo de exposición automática

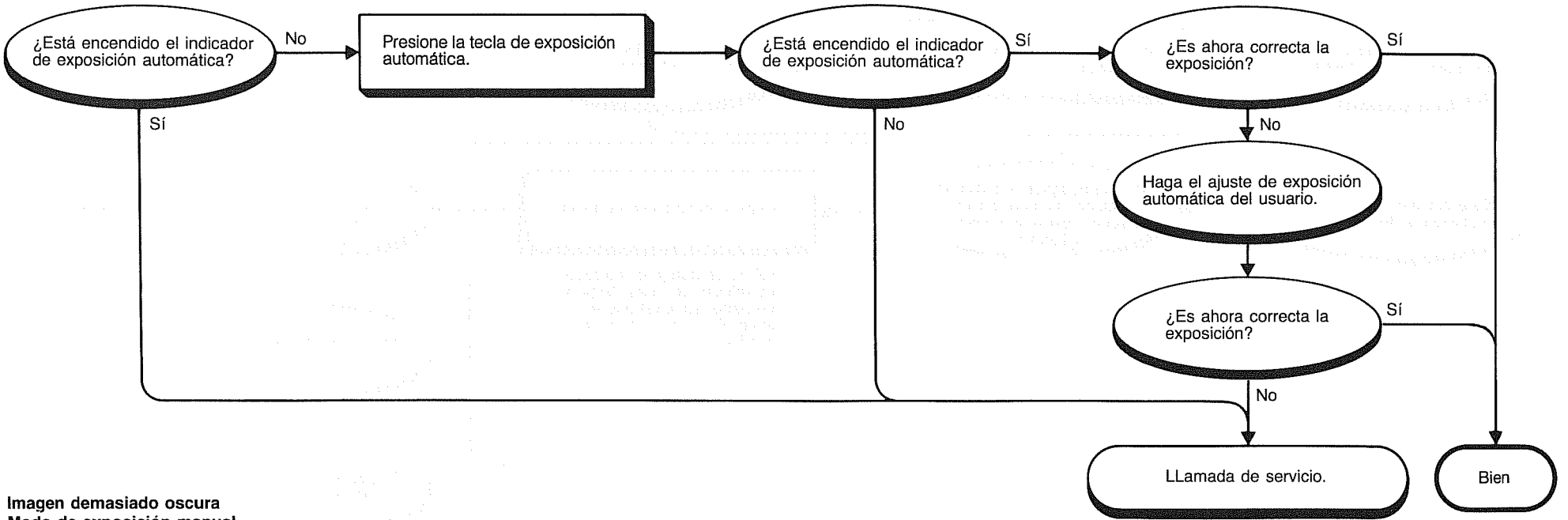

Imagen demasiado oscura
Modo de exposición manual

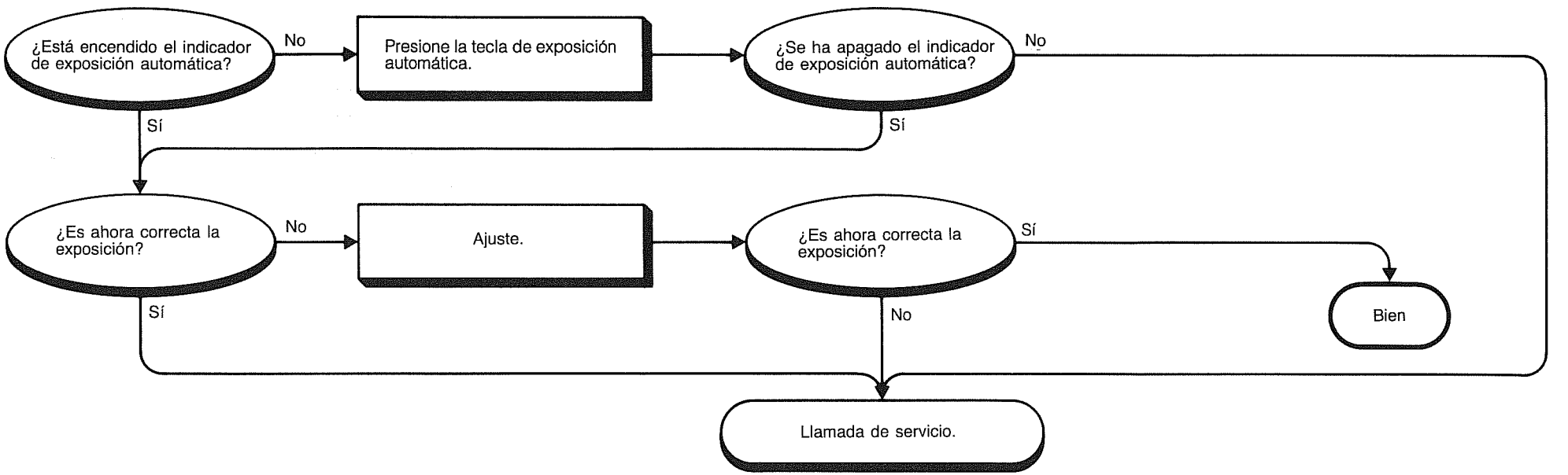

Imagen demasiado clara
Modo de exposición automática

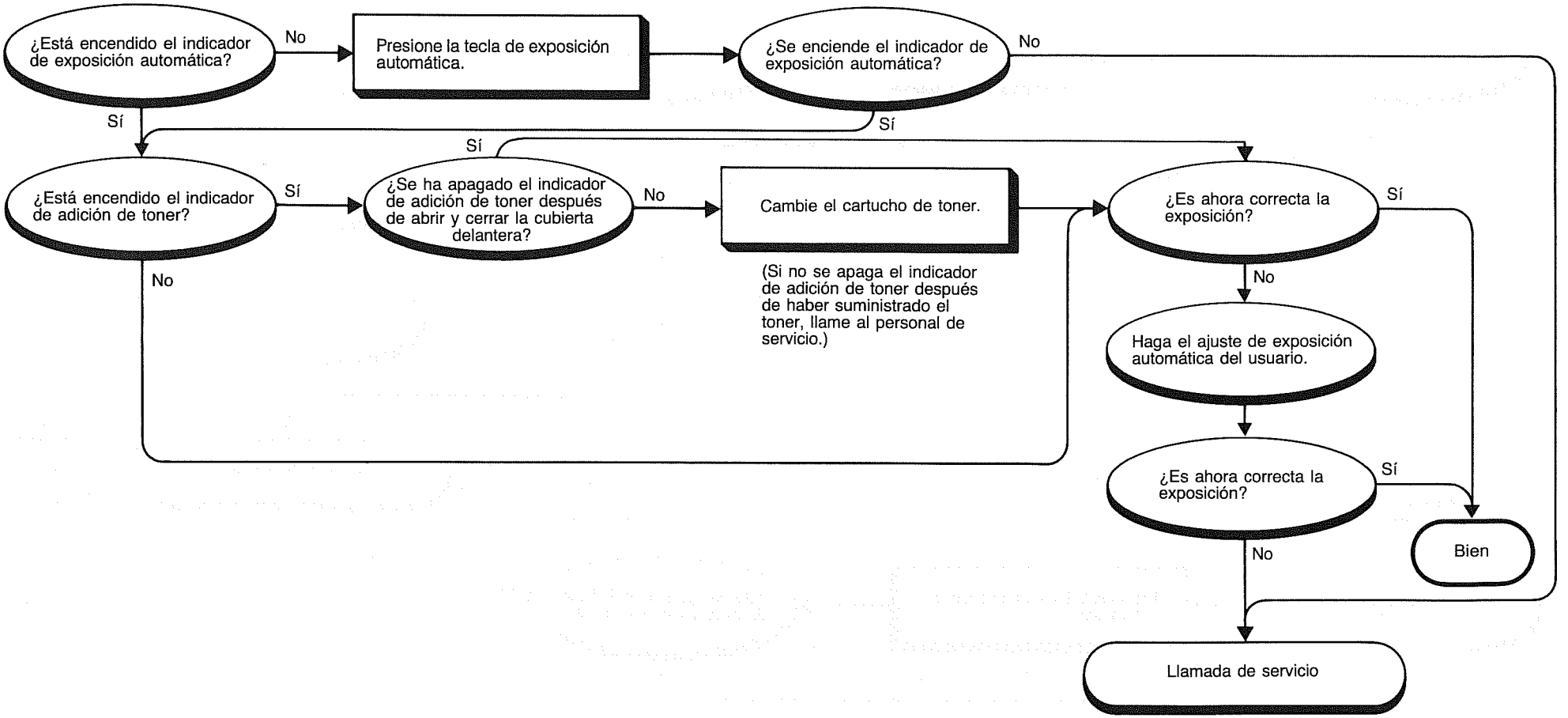

Imagen demasiado clara
Modo de exposición manual

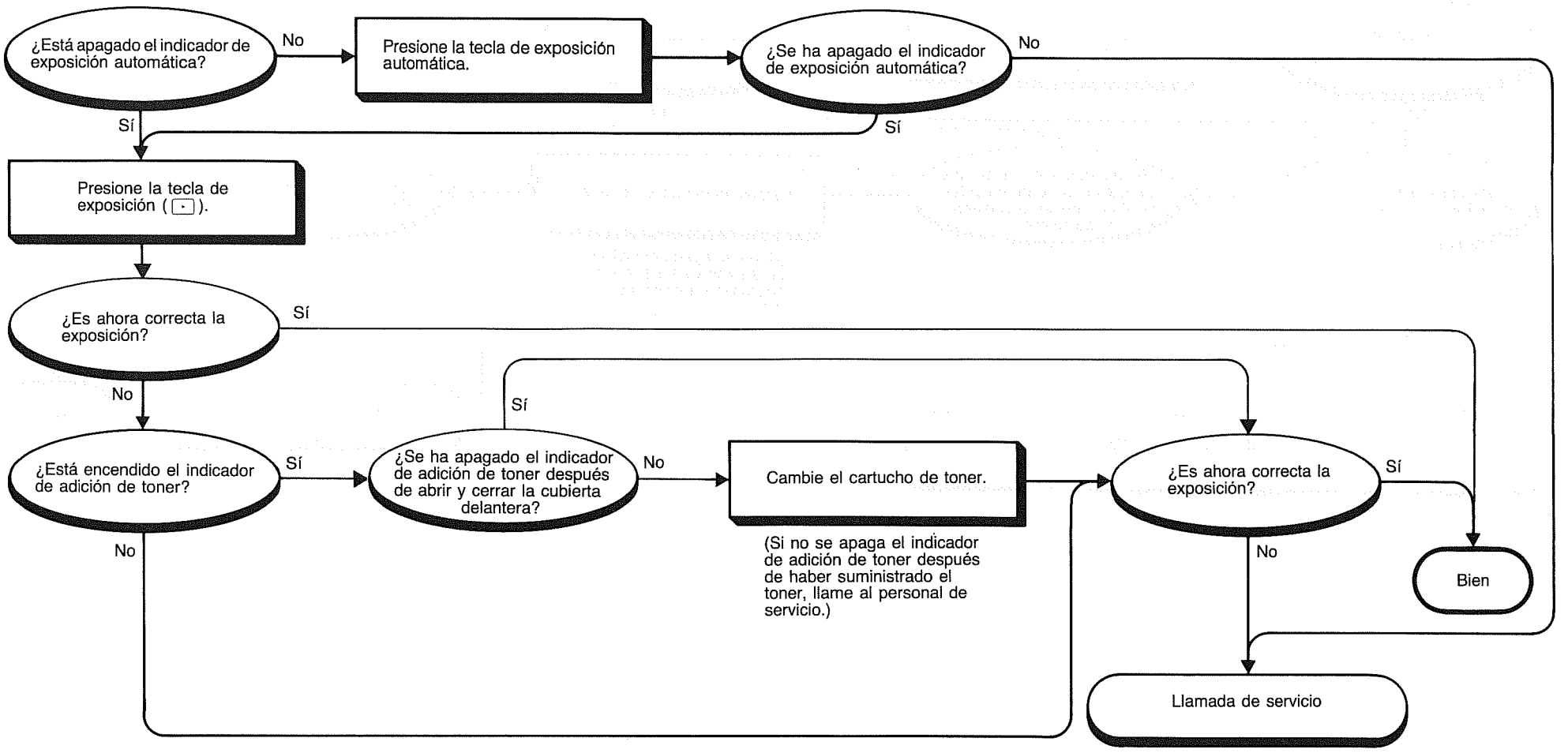

No se forma imagen en absoluto

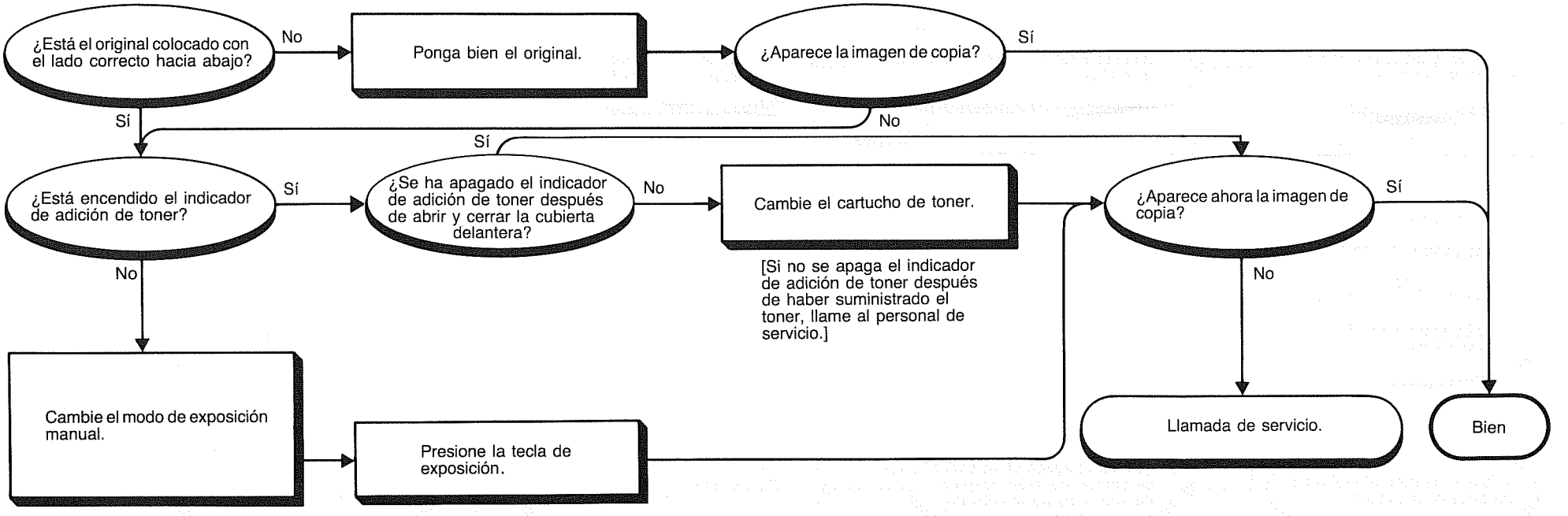

Schema zur Störungsbeseitigung

Keine Kopie kommt heraus, wenn die Kopiertaste gedrückt wird.

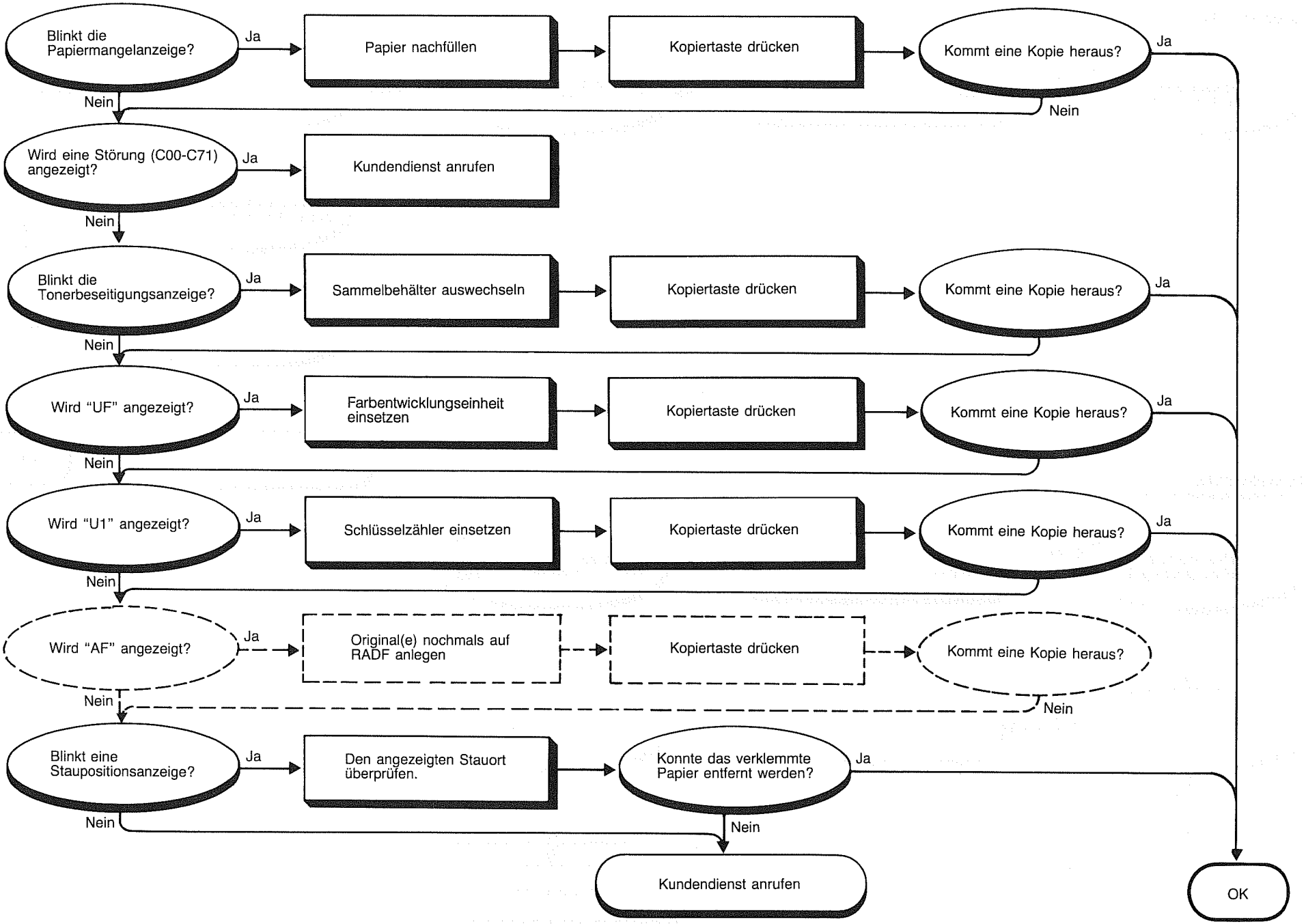

Zu dunkles Bild
Automatischer Belichtungsmodus

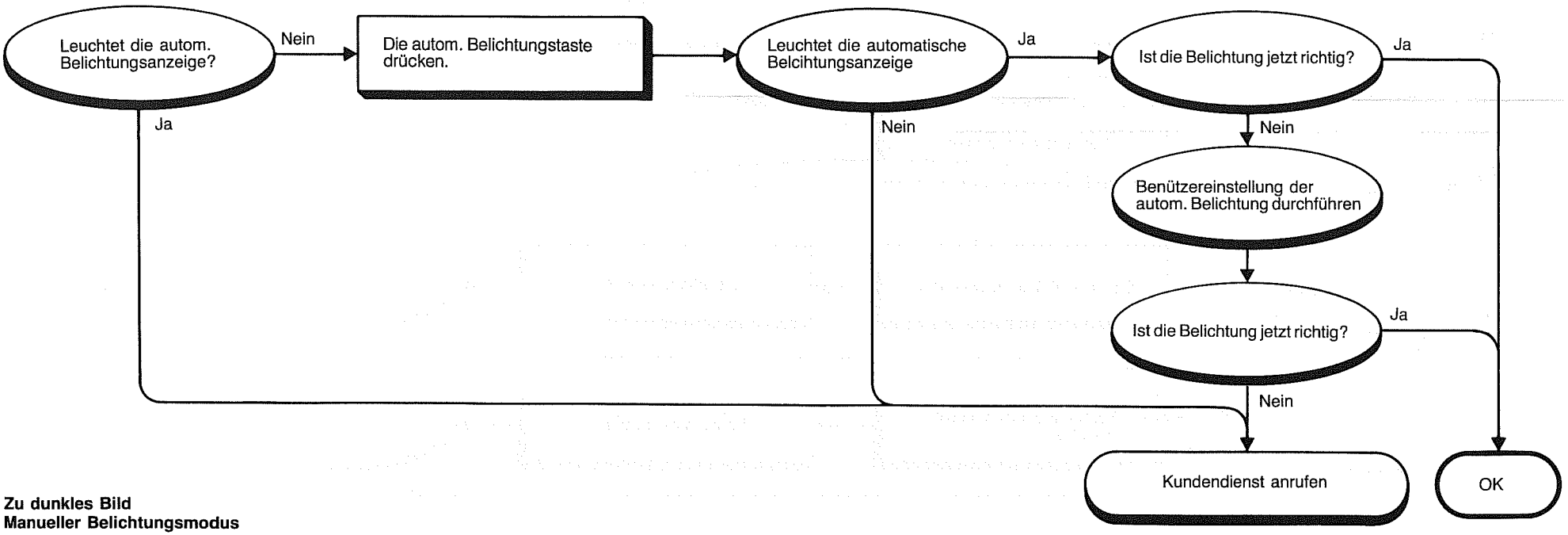

Zu dunkles Bild
Manueller Belichtungsmodus

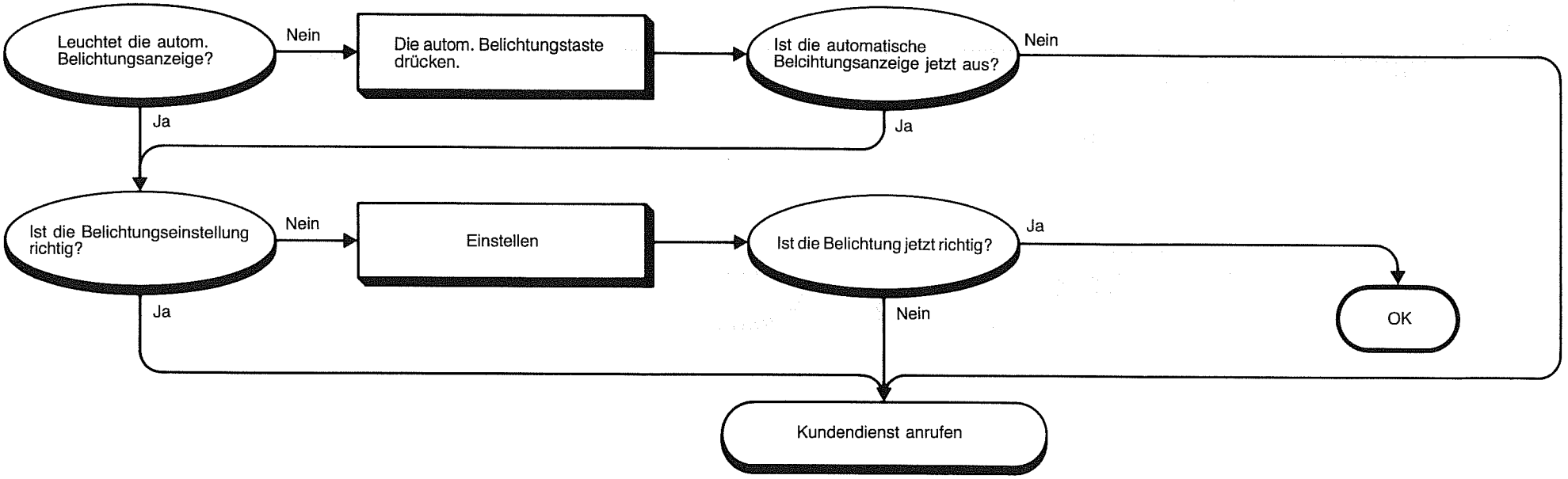

Zu helles Bild
Automatischer Belichtungsmodus

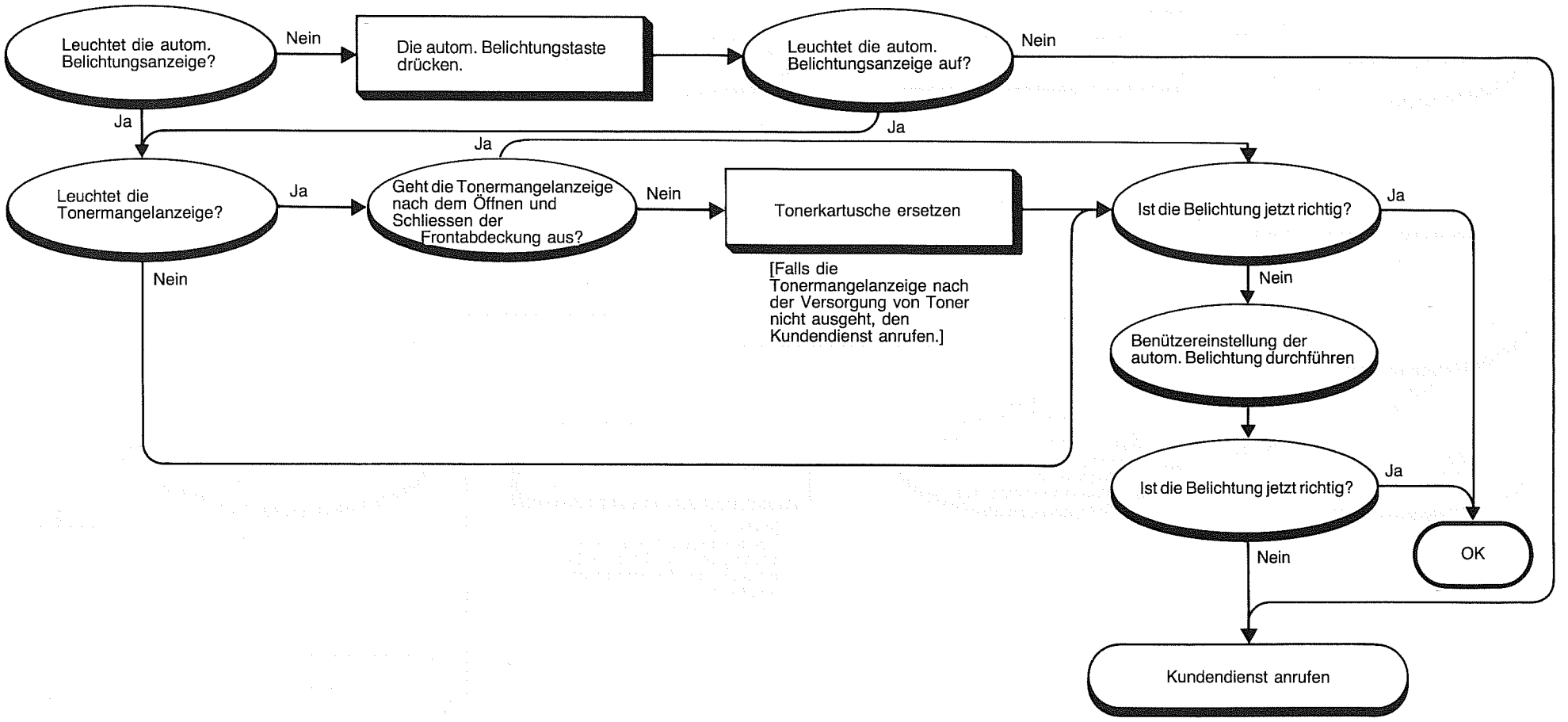

Zu helles Bild
Manueller Belichtungsmodus

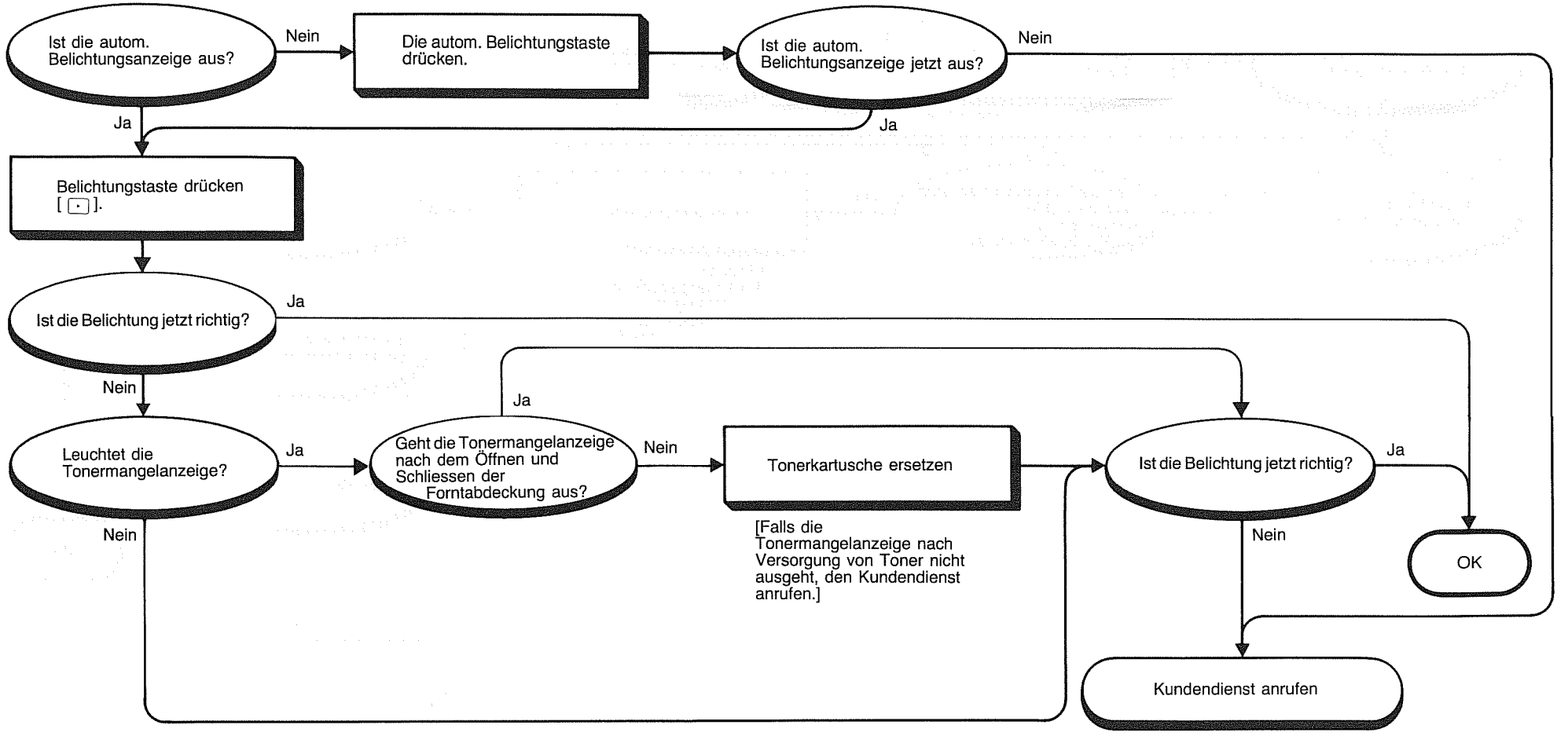

Kein Bild wird geformt

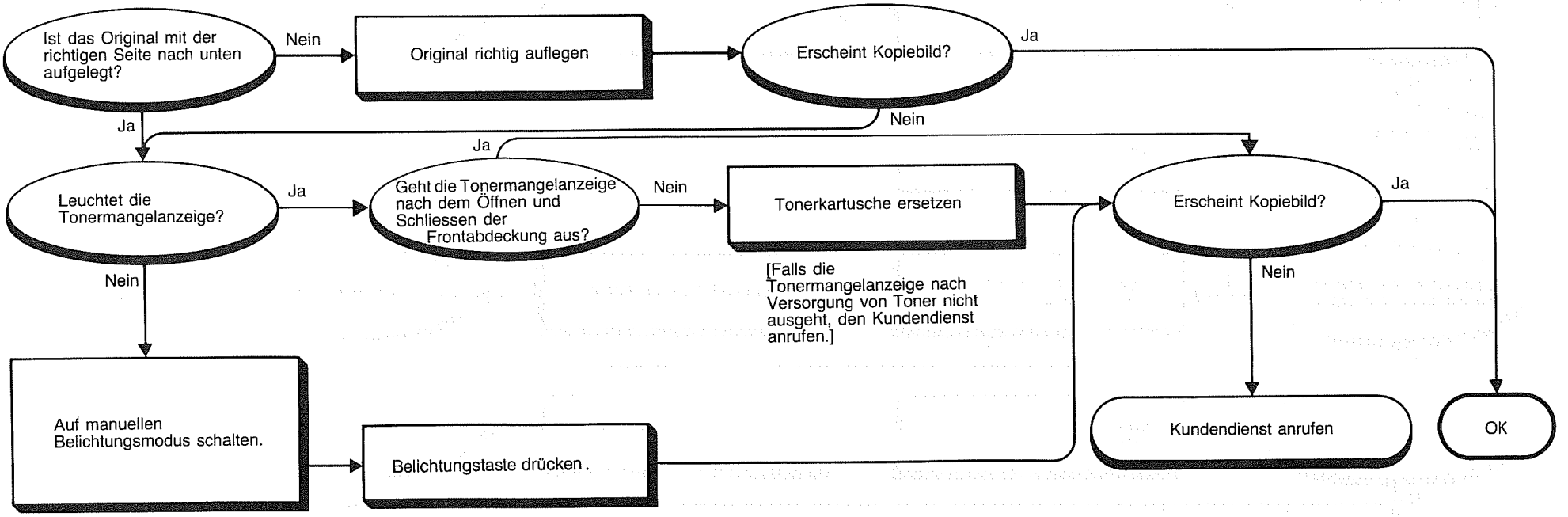

Grafici di localizzazione dei guasti

La copia non esce quando si preme il tasto di stampa.

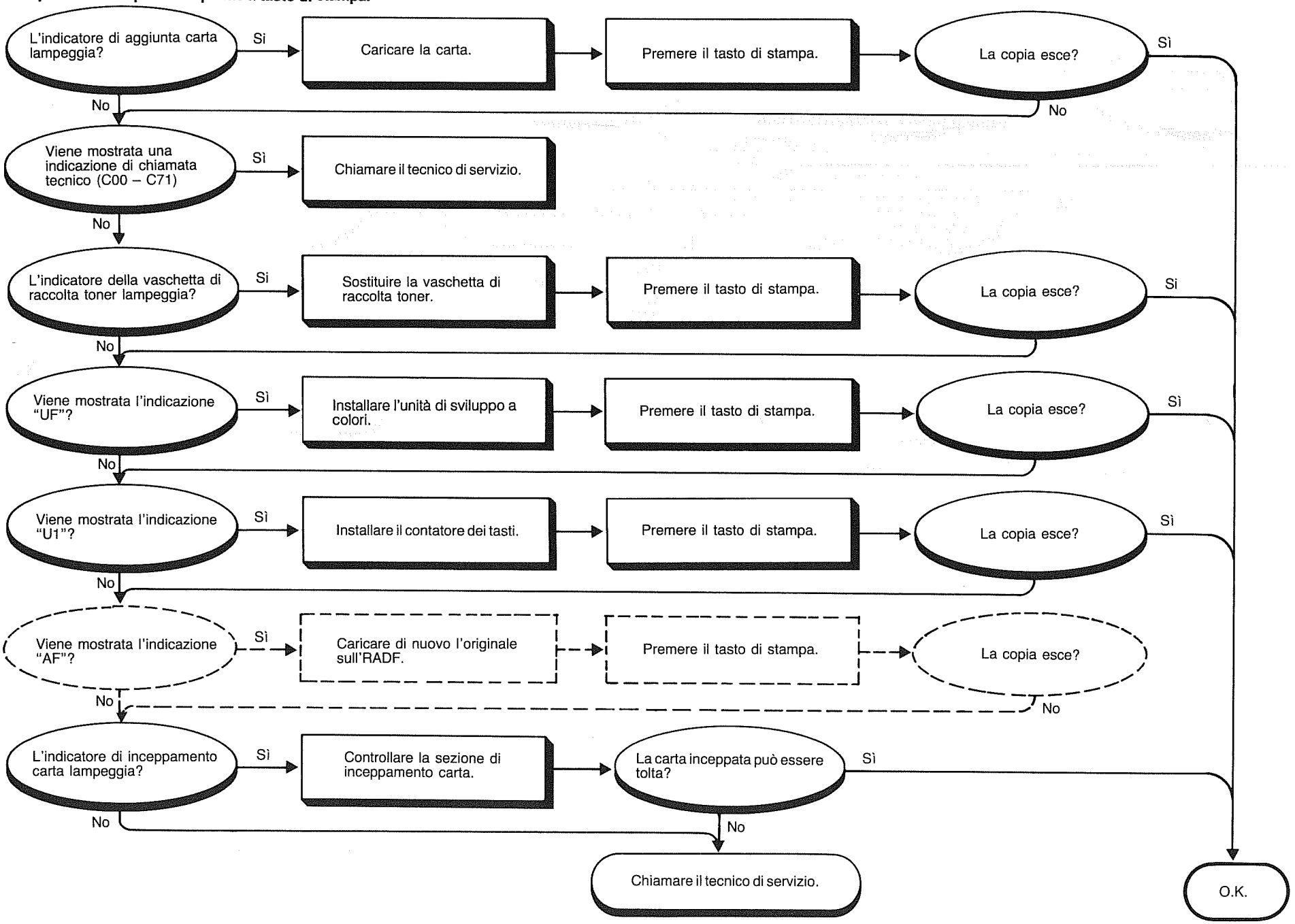

L'immagine è troppo scura.
Modo di esposizione automatica

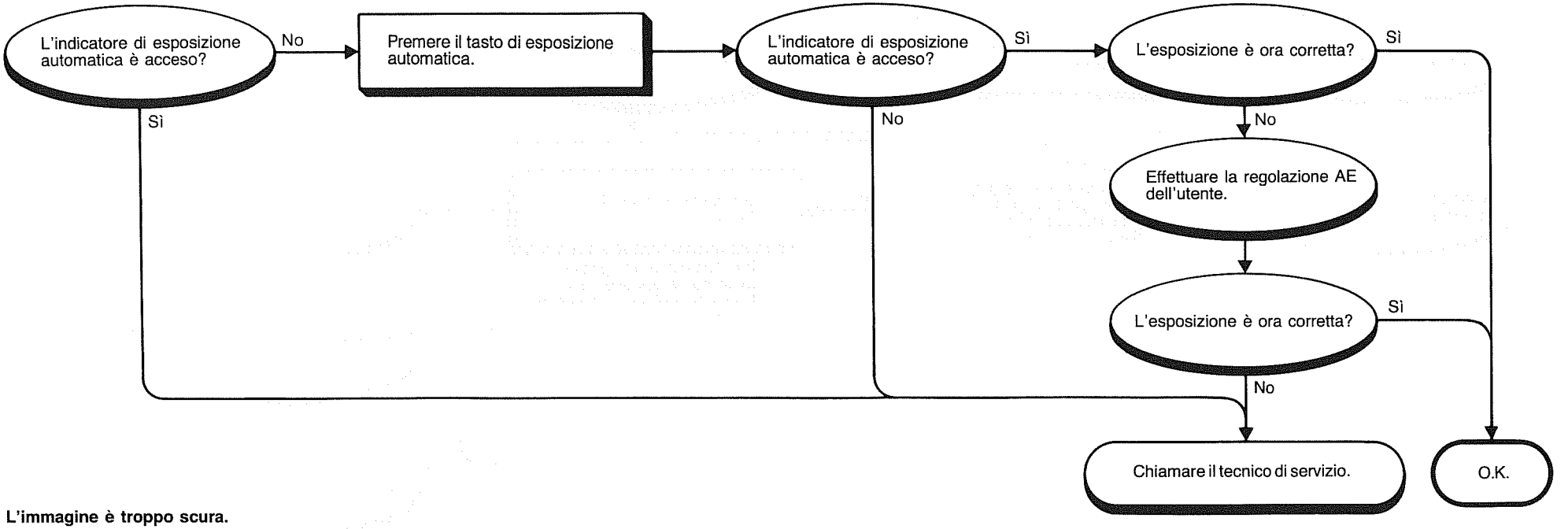

L'immagine è troppo scura.
Modo di esposizine manuale

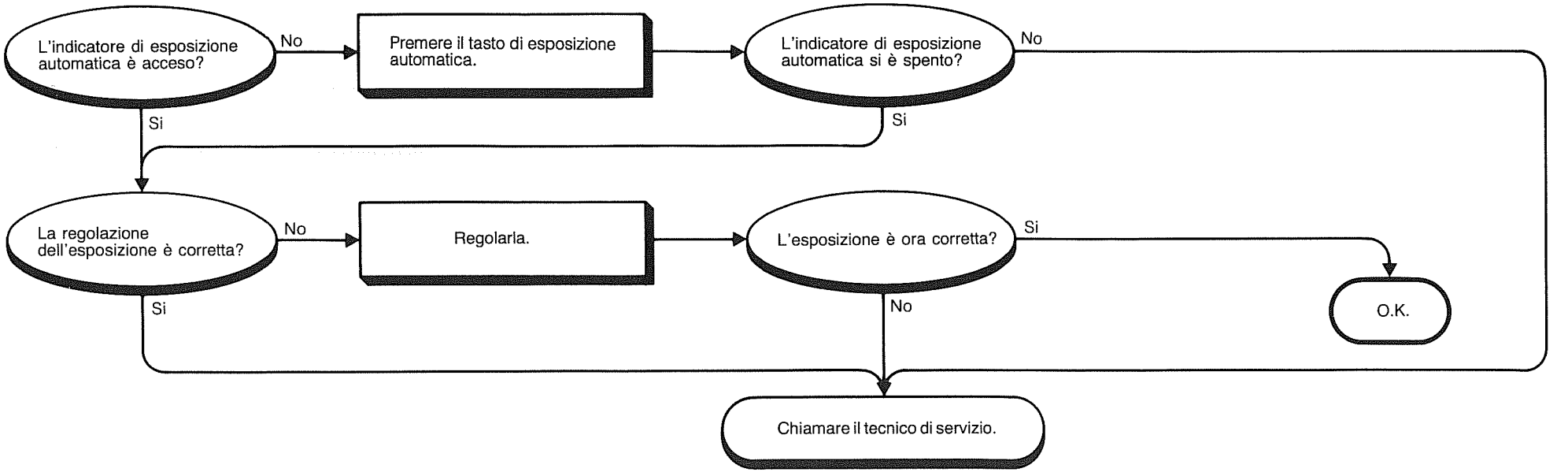

L'immagine è troppo chiara.
Modo di esposizione automatica

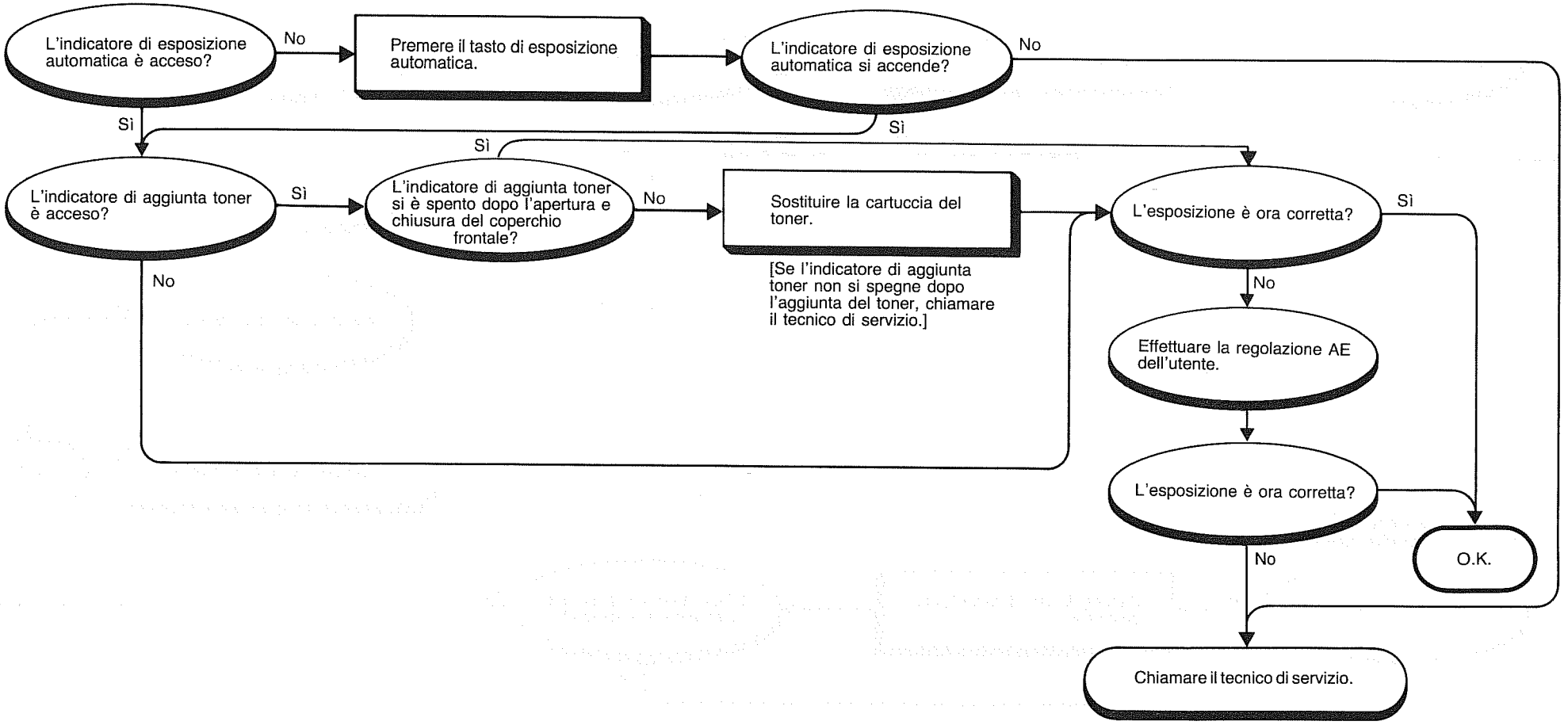

L'immagine è troppo chiara.
Modo di esposizione manuale

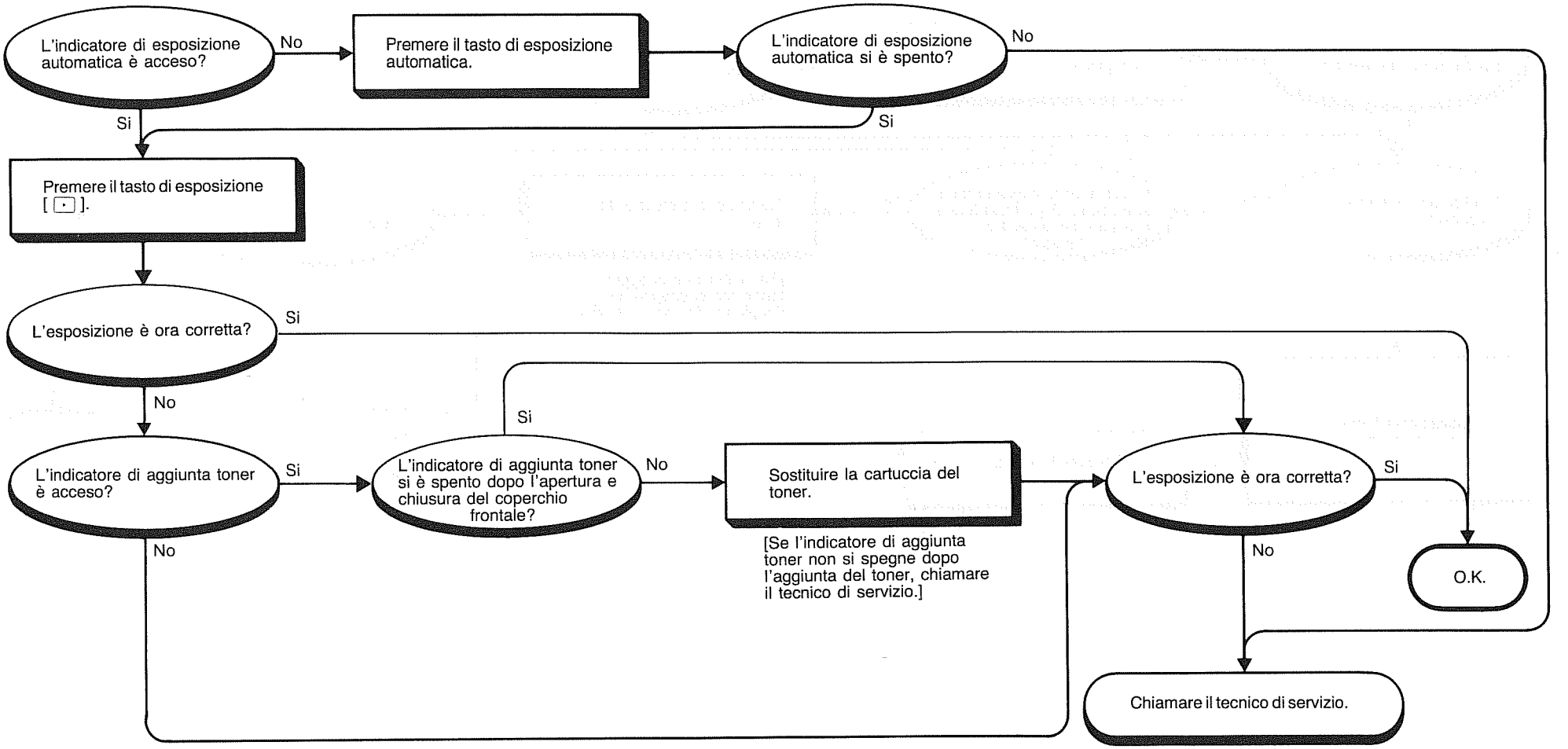

L'immagine non si forma affatto.

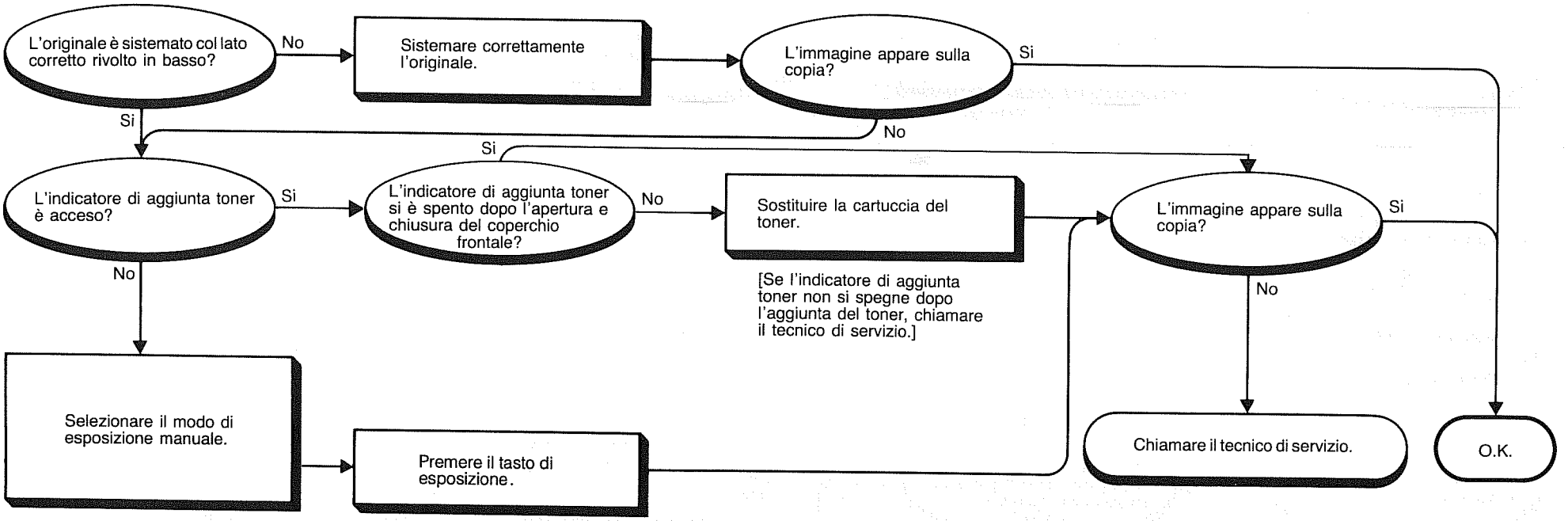

Stroomschema voor het oplossen van problemen.

Nadat de afdruktoets is ingedrukt wordt geen kopie uitgevoerd.

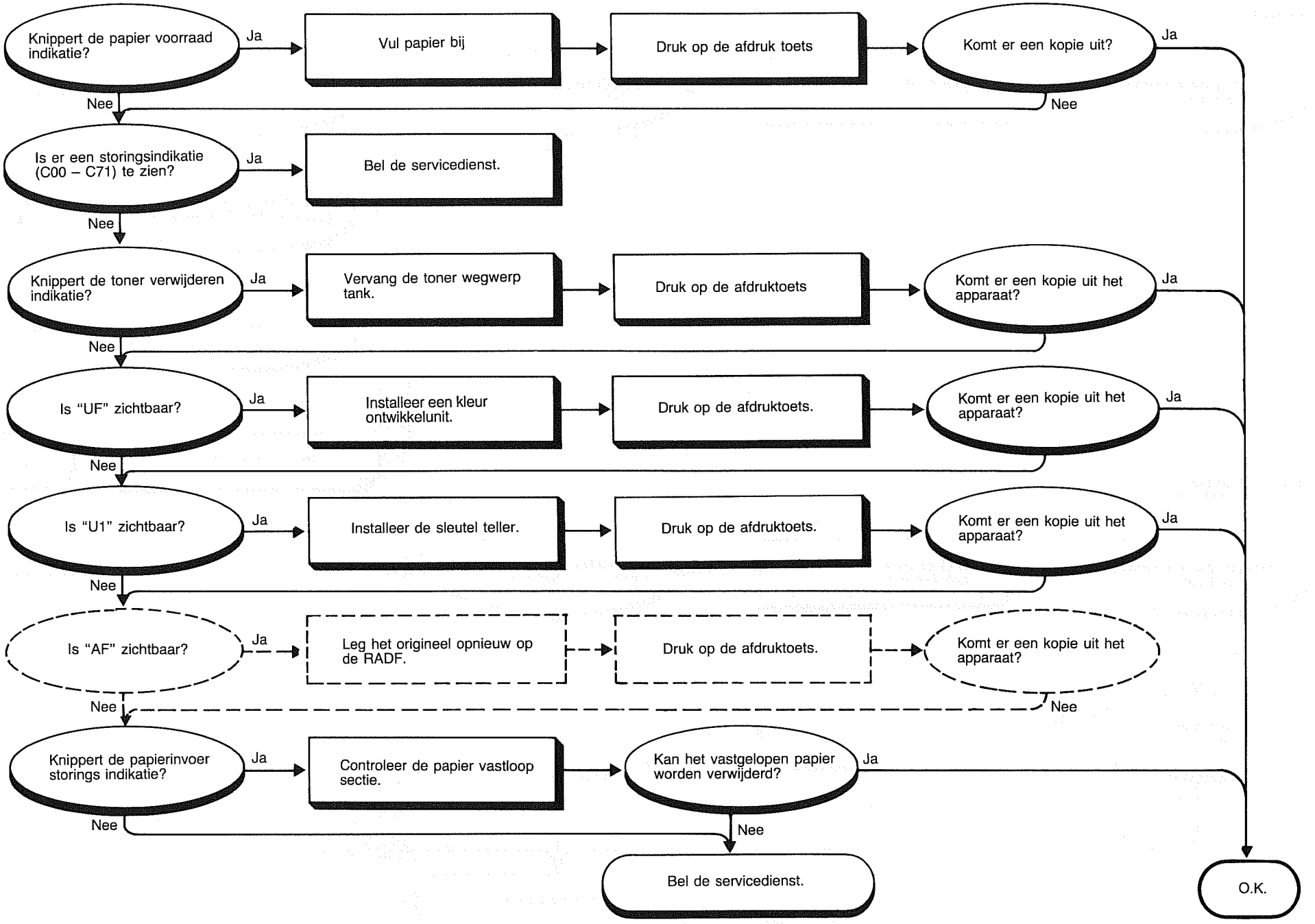

Het beeld is te donker
Automatische belichtings funktie

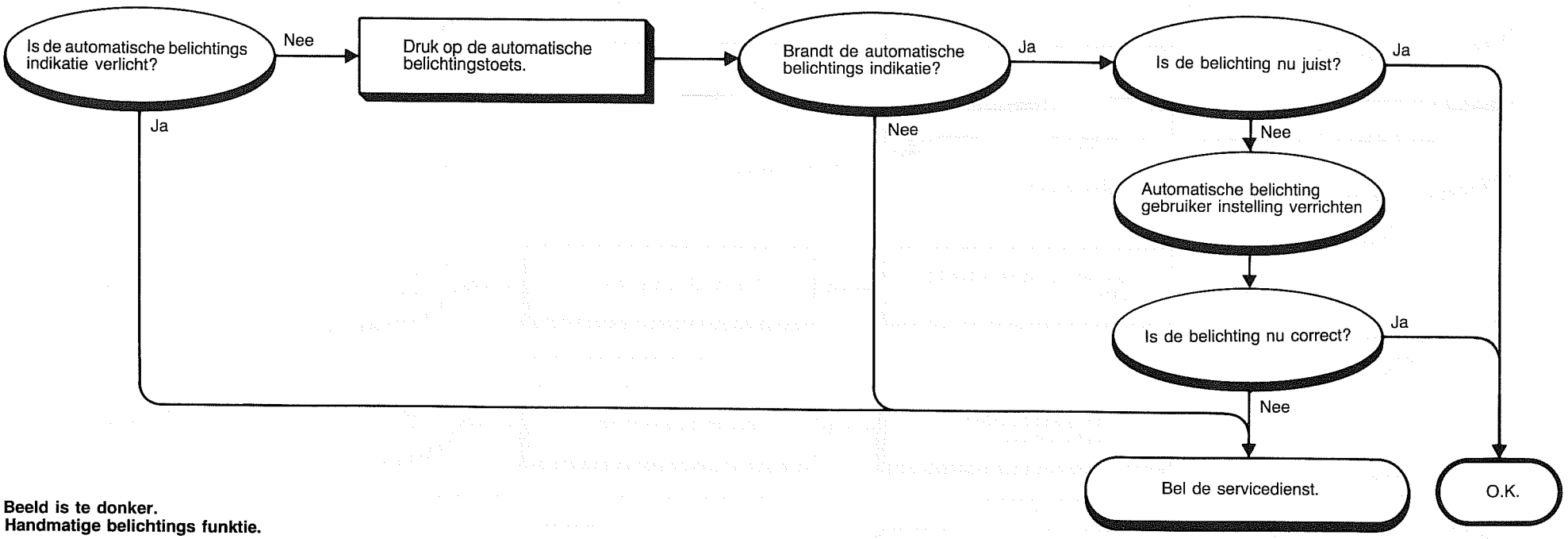

Beeld is te donker.
Handmatige belichtings funktie.

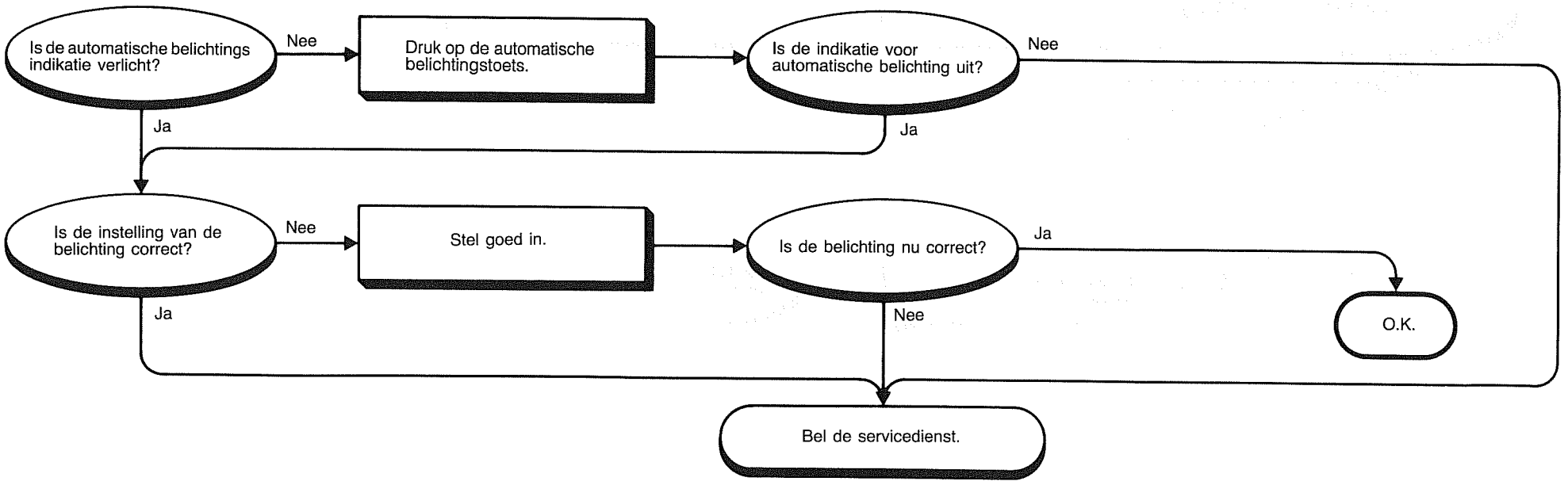

Het beeld is te licht.
Automatische belichtings funktie.

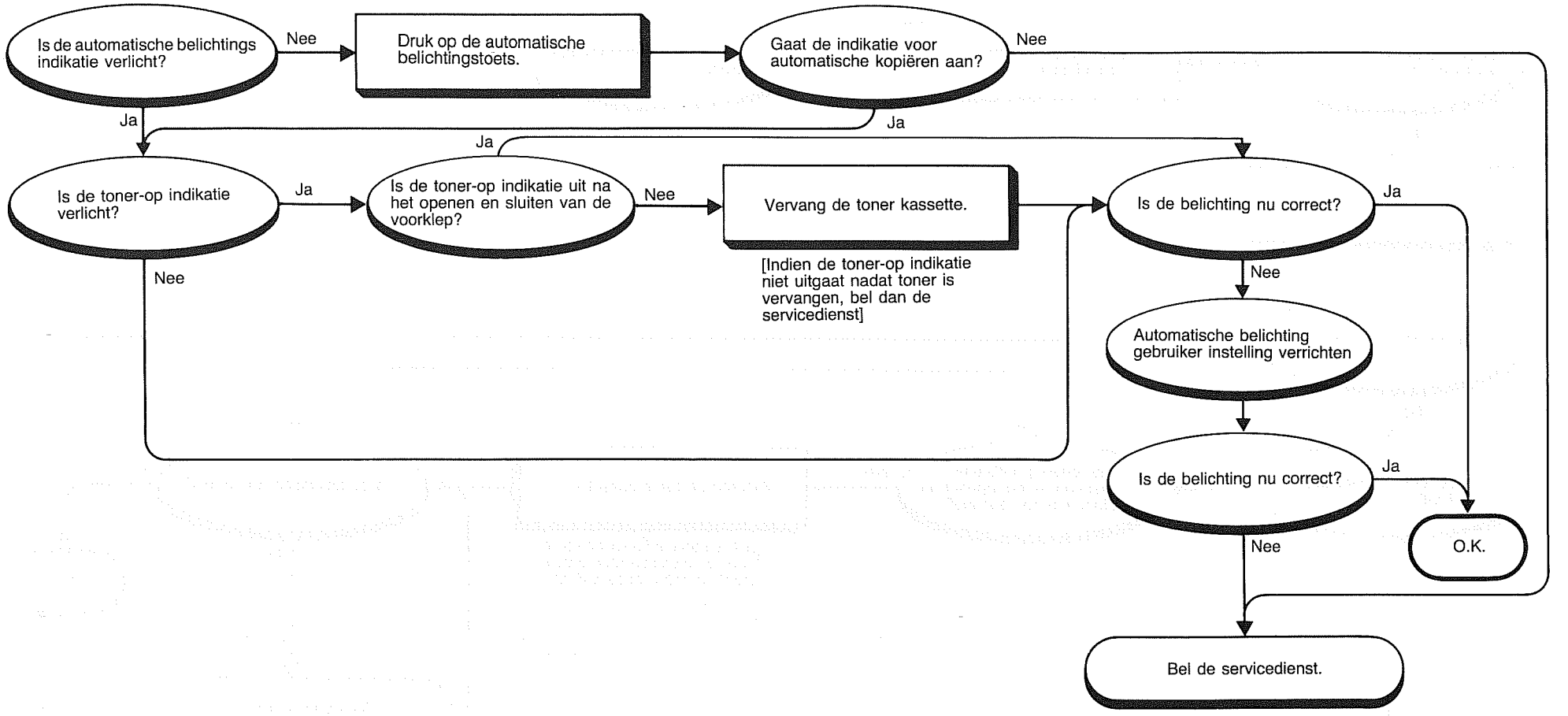

Het beeld is te licht
Handmatige belichtings funktie

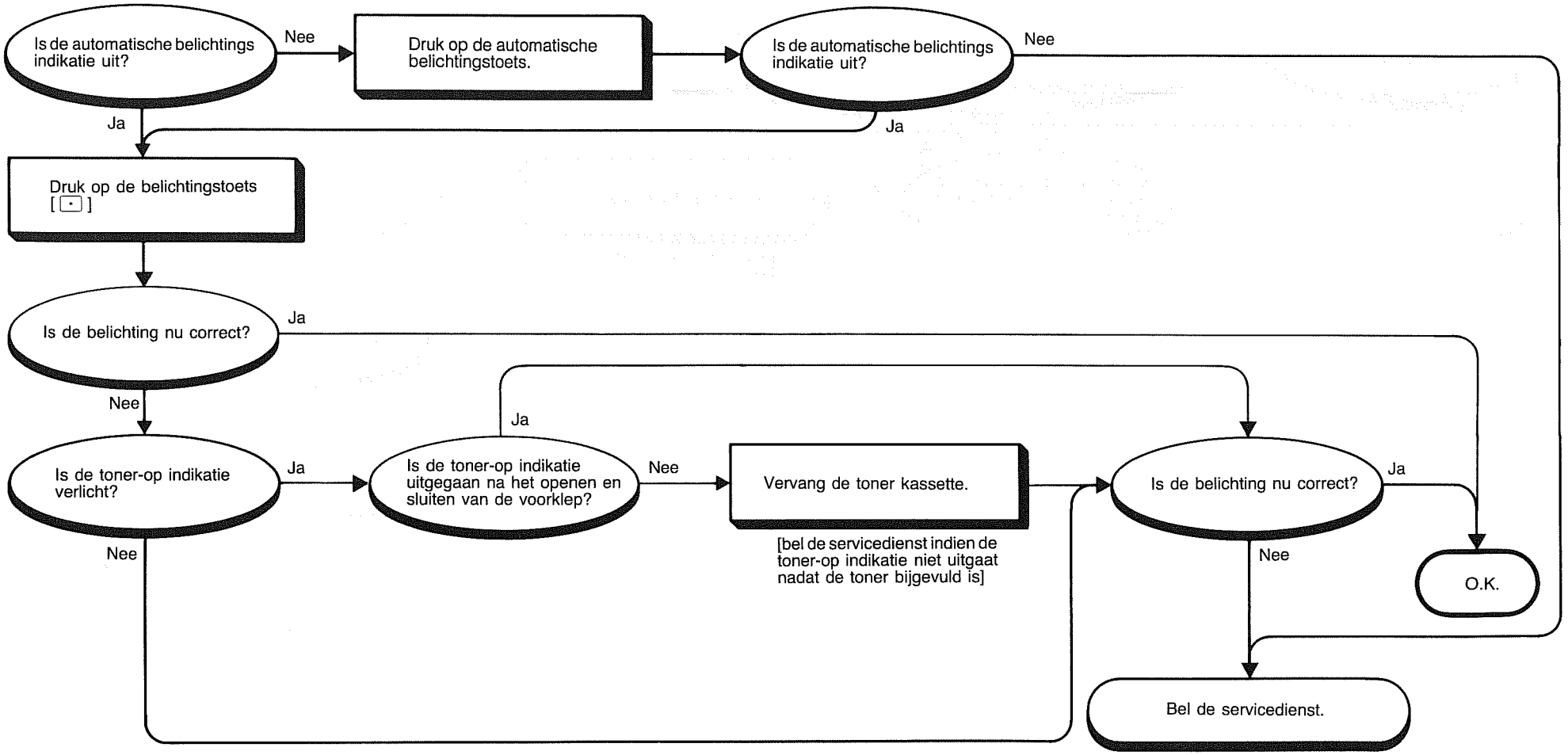

Geen kopiebeeld

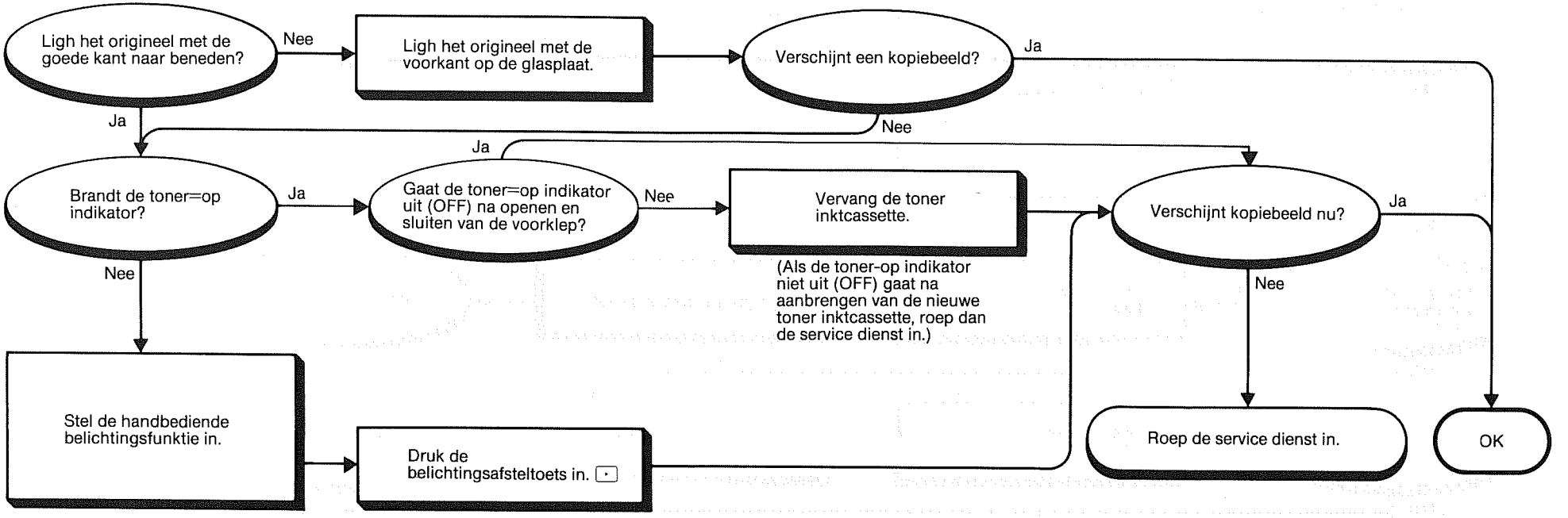

Felsökningsdiagram

Ingen kopia kommer ut när man har tryckt på starttangenten.

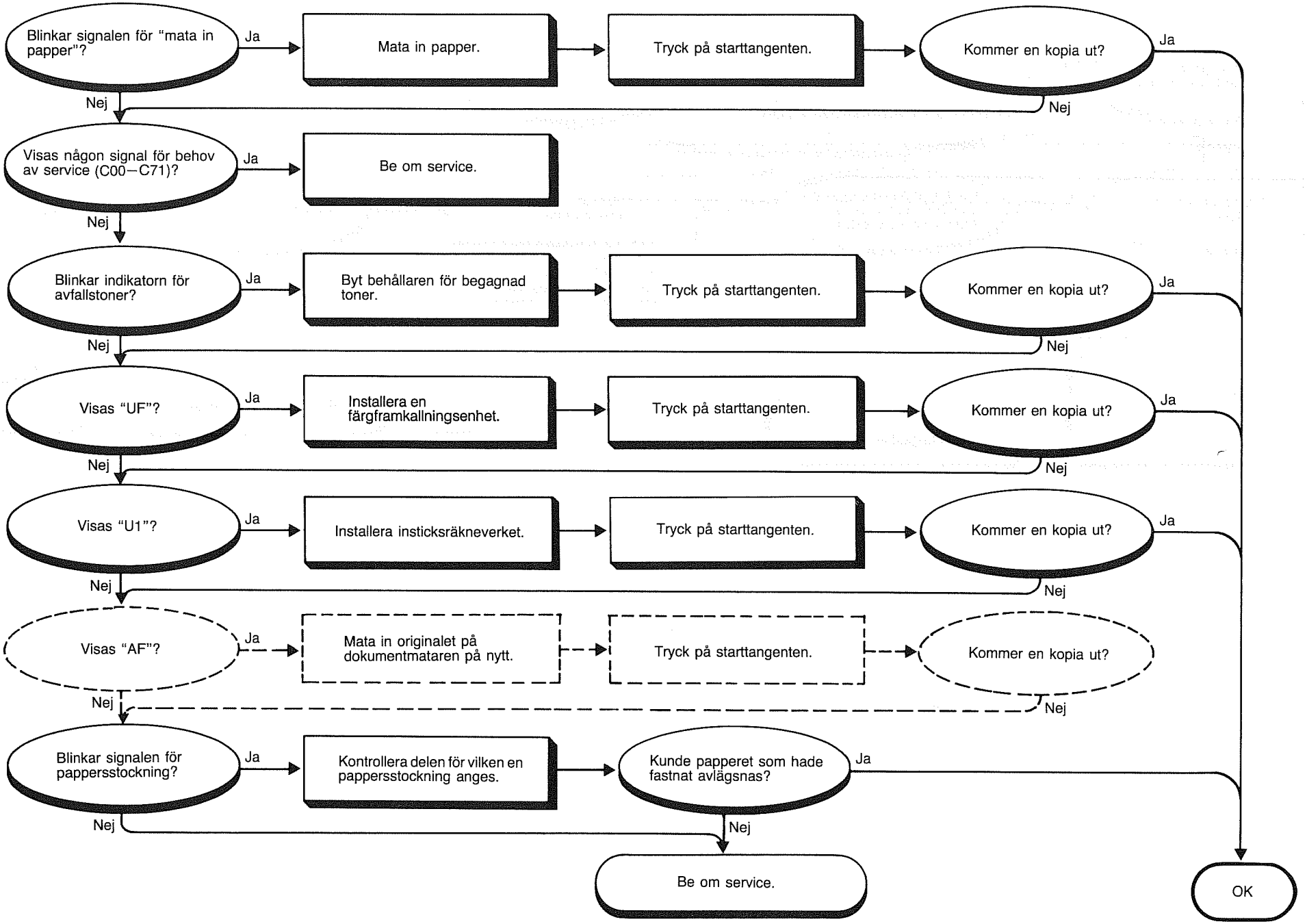

Kopian är för mörk.
Funktionen för automatisk exponering

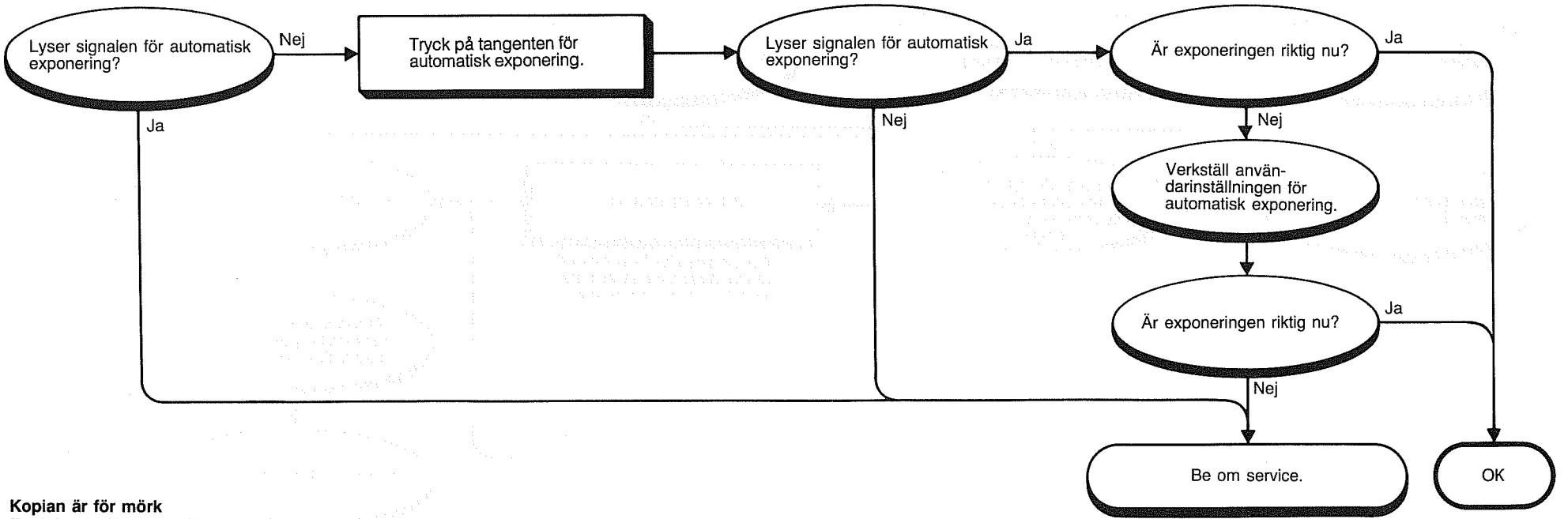

Kopian är för mörk
Funktionen för manuell exponering

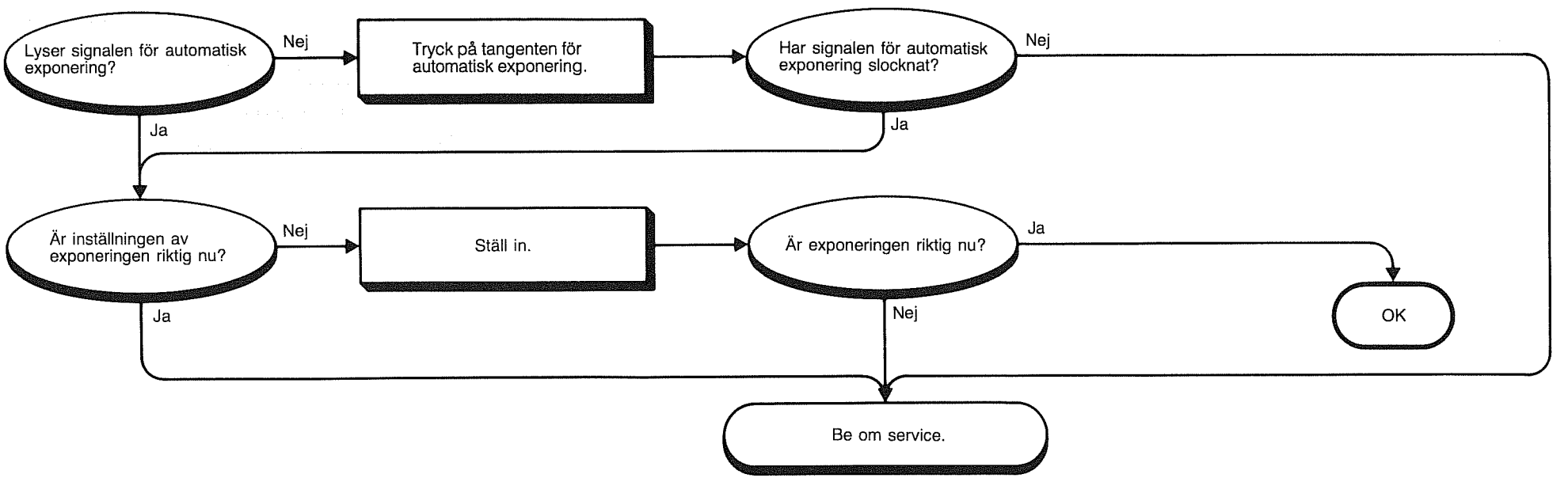

Kopian är för ljus.
Funktionen för automatisk exponering

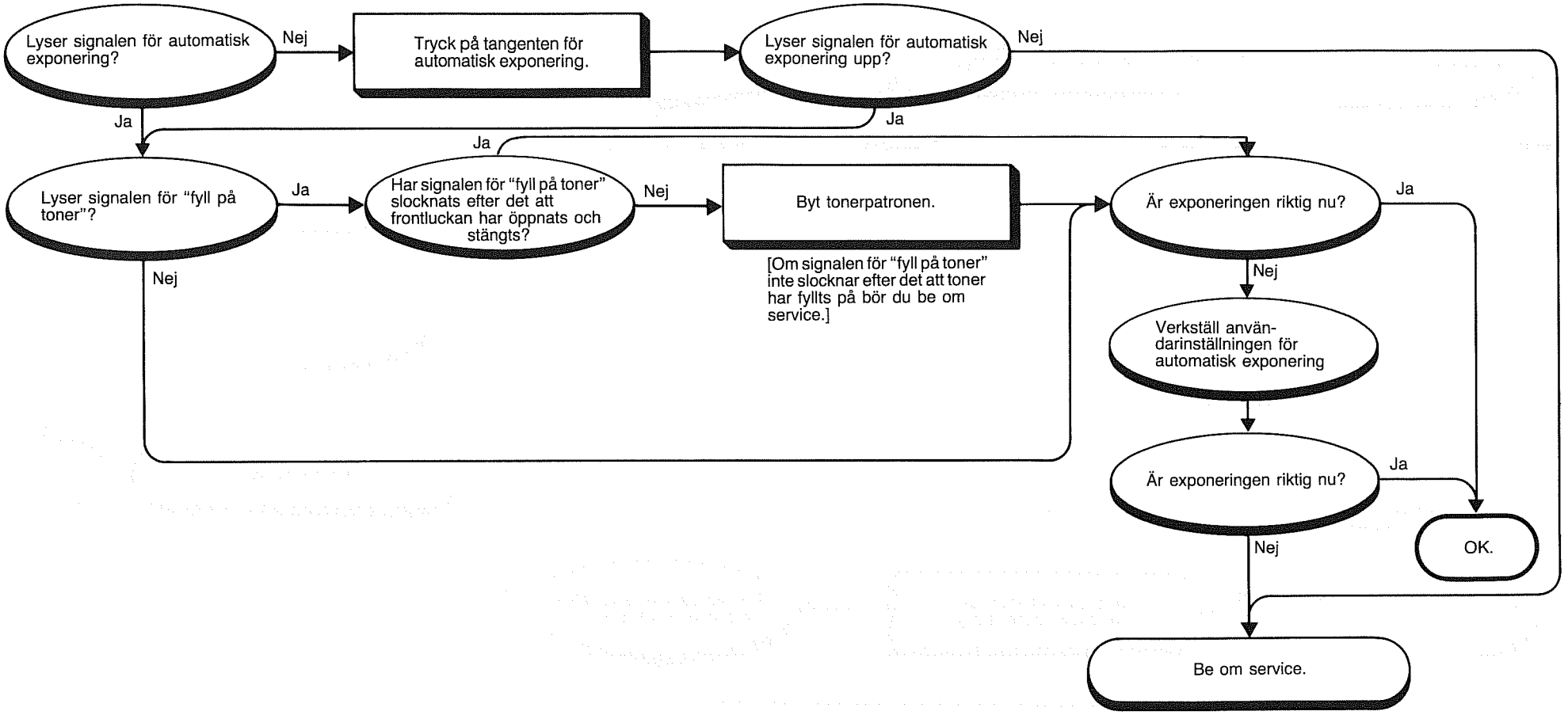

Kopian är för ljus.
Funktionen för manuell exponering

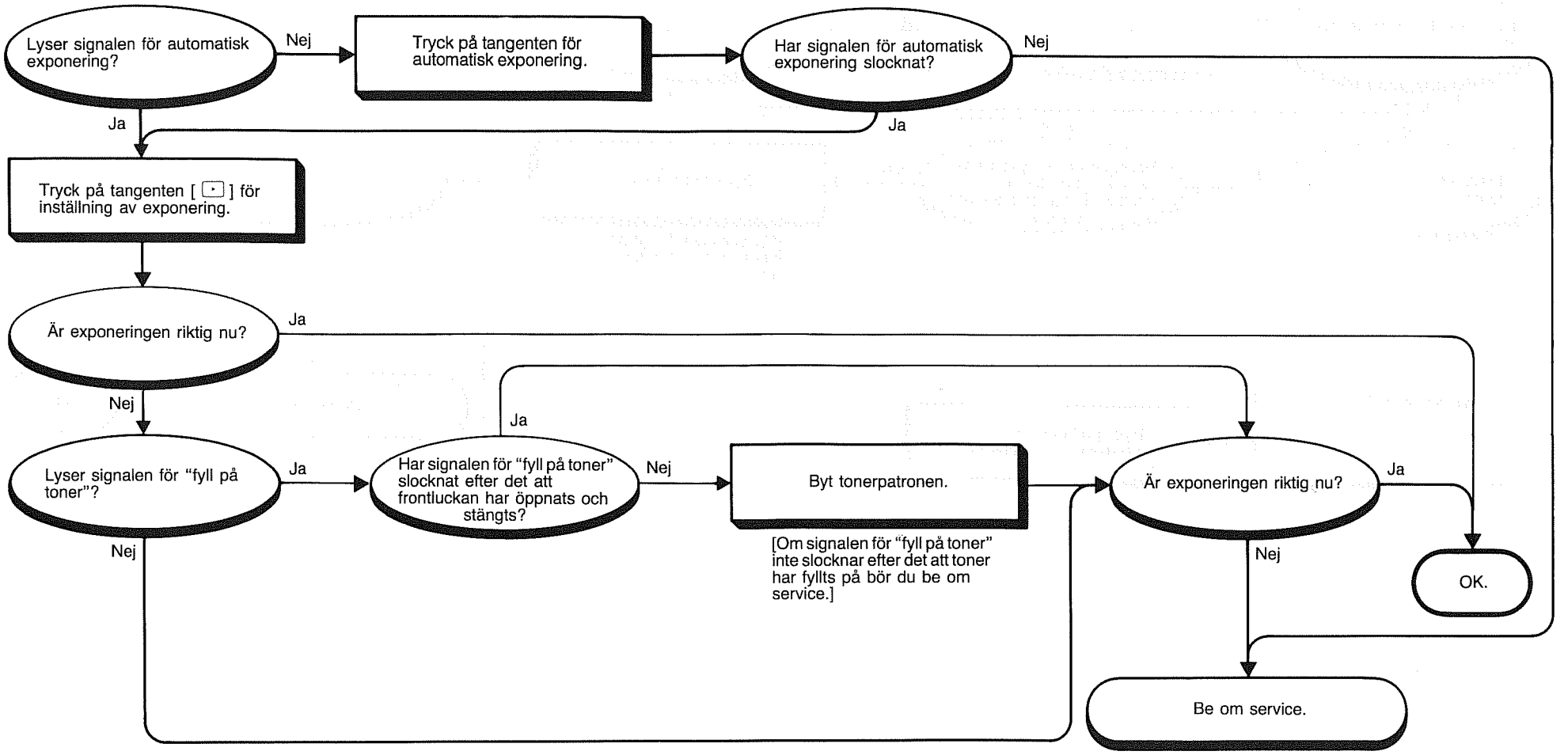

Kopian visar ingen bild överhuvudtaget.

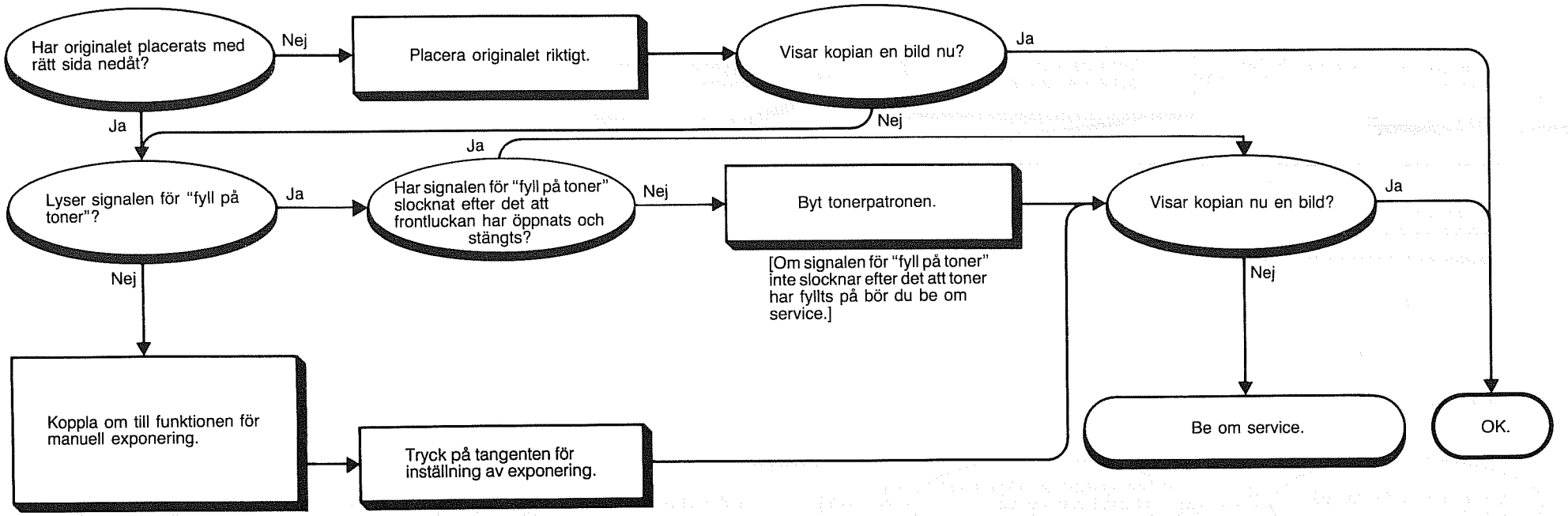

رسم بيانى الاعطال والاصلاح

لا تخرج نسخ عند ضغط مفتاح النسخ .

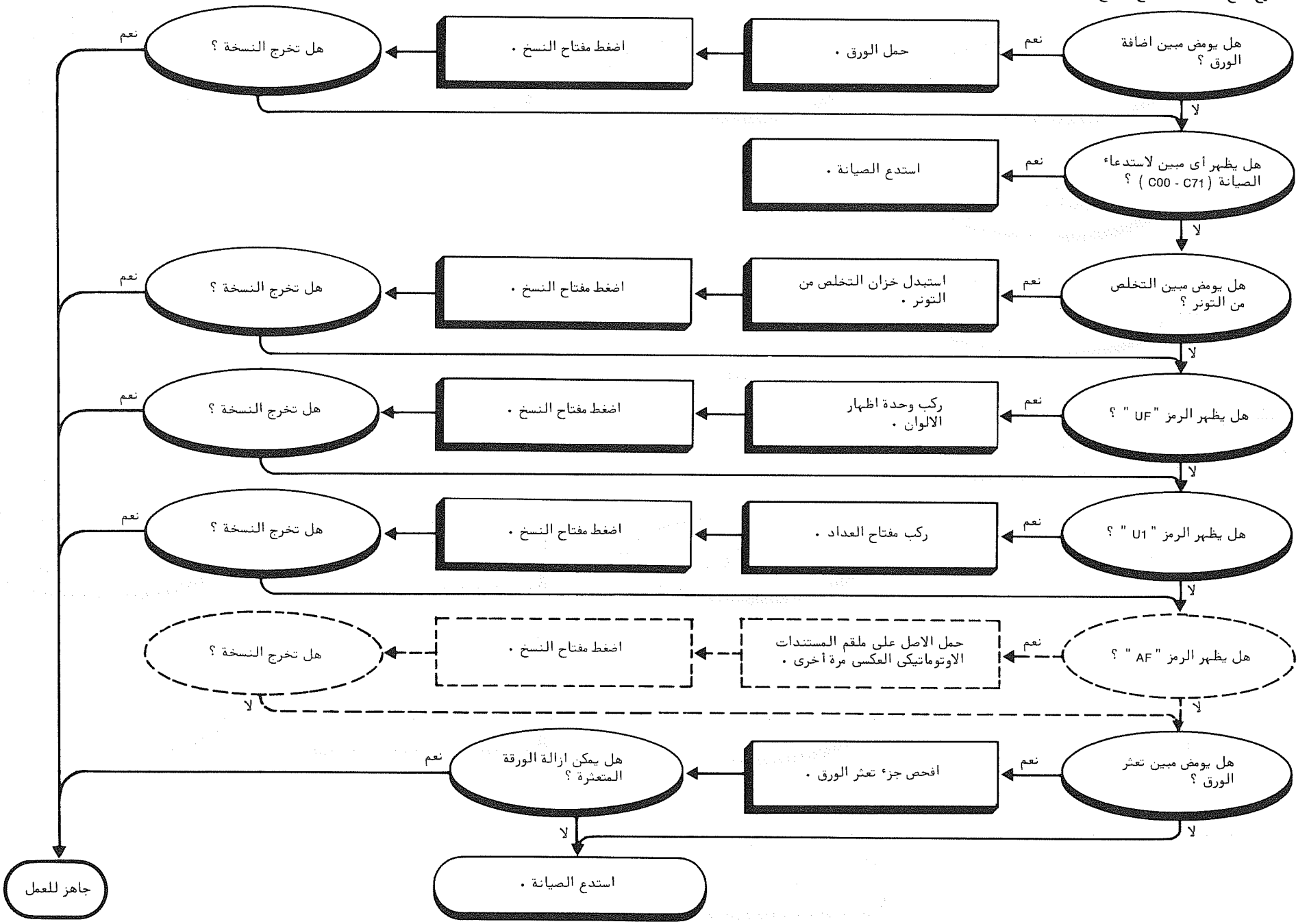

صورة النسخة داكنة جدا .

وضع الضبط الاوتوماتيكى للتعريض

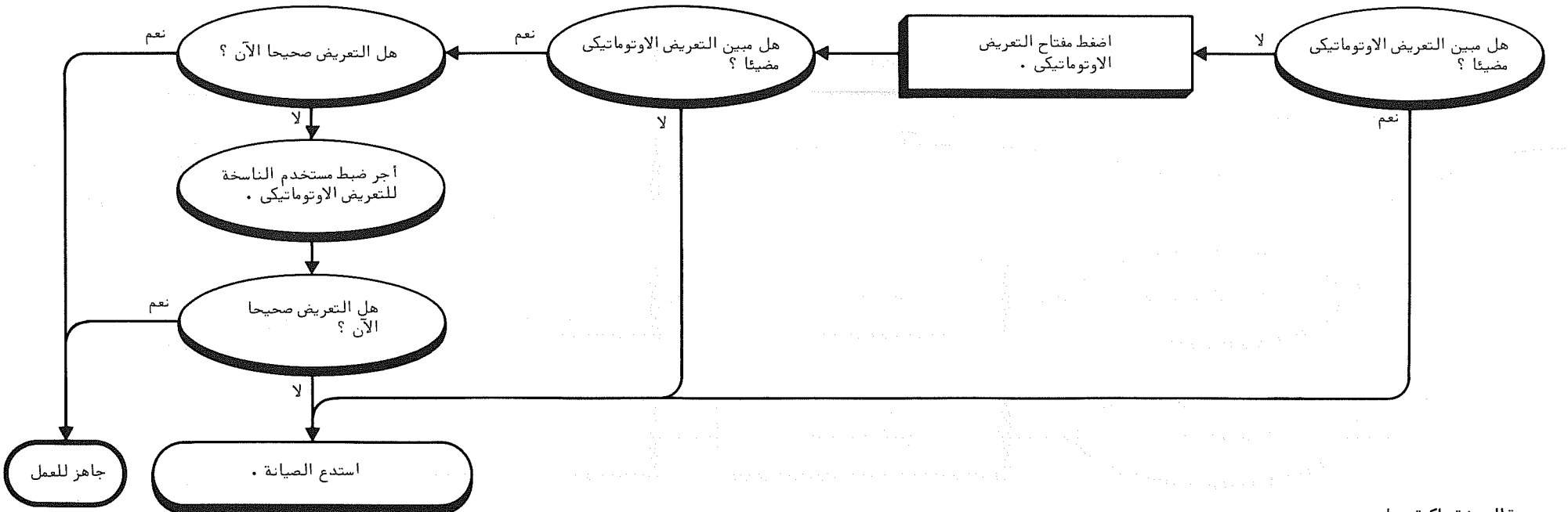

صورة النسخة داكنة جدا .

وضع الضبط اليدوى للتعريض

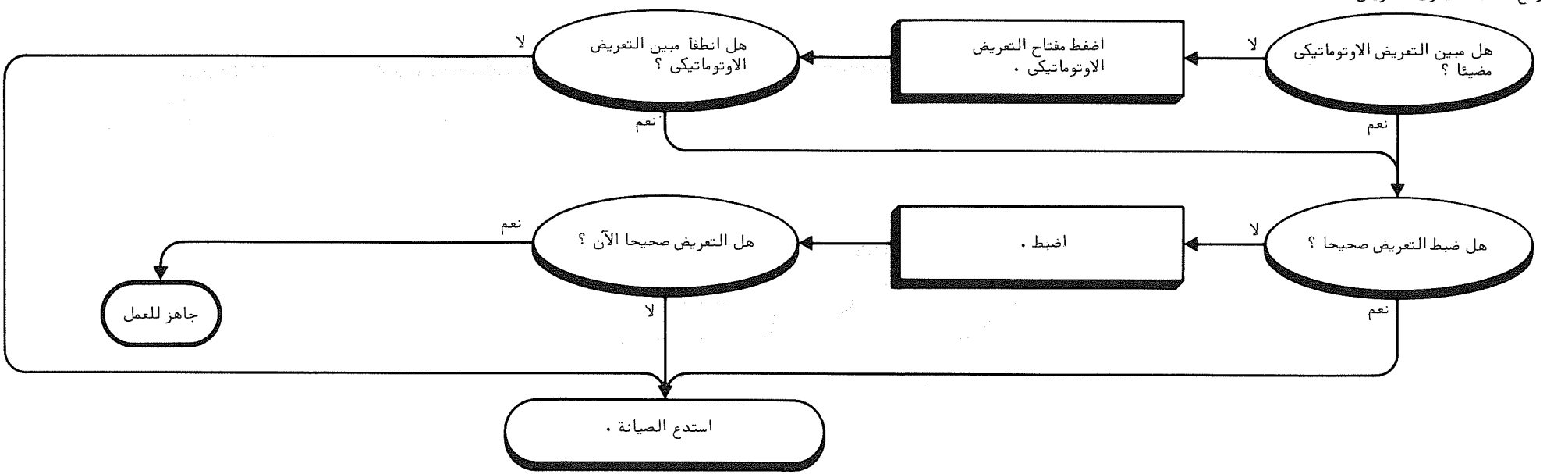

صورة النسخة خفيفة جدا .

وضع الضبط الاوتوماتيكى للتعريض

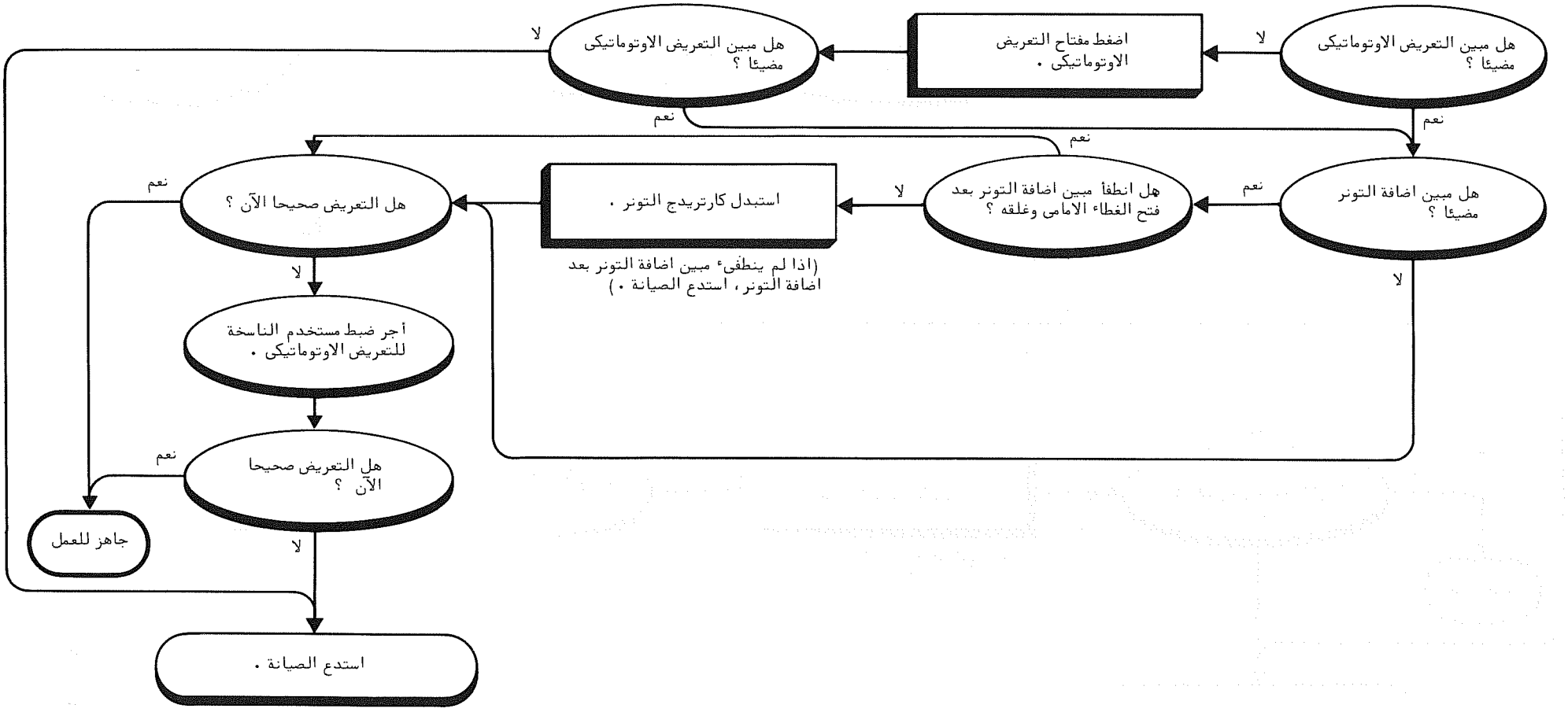

صورة النسخة خفيفة جدا .

وضع الضبط اليدوى للتعريض

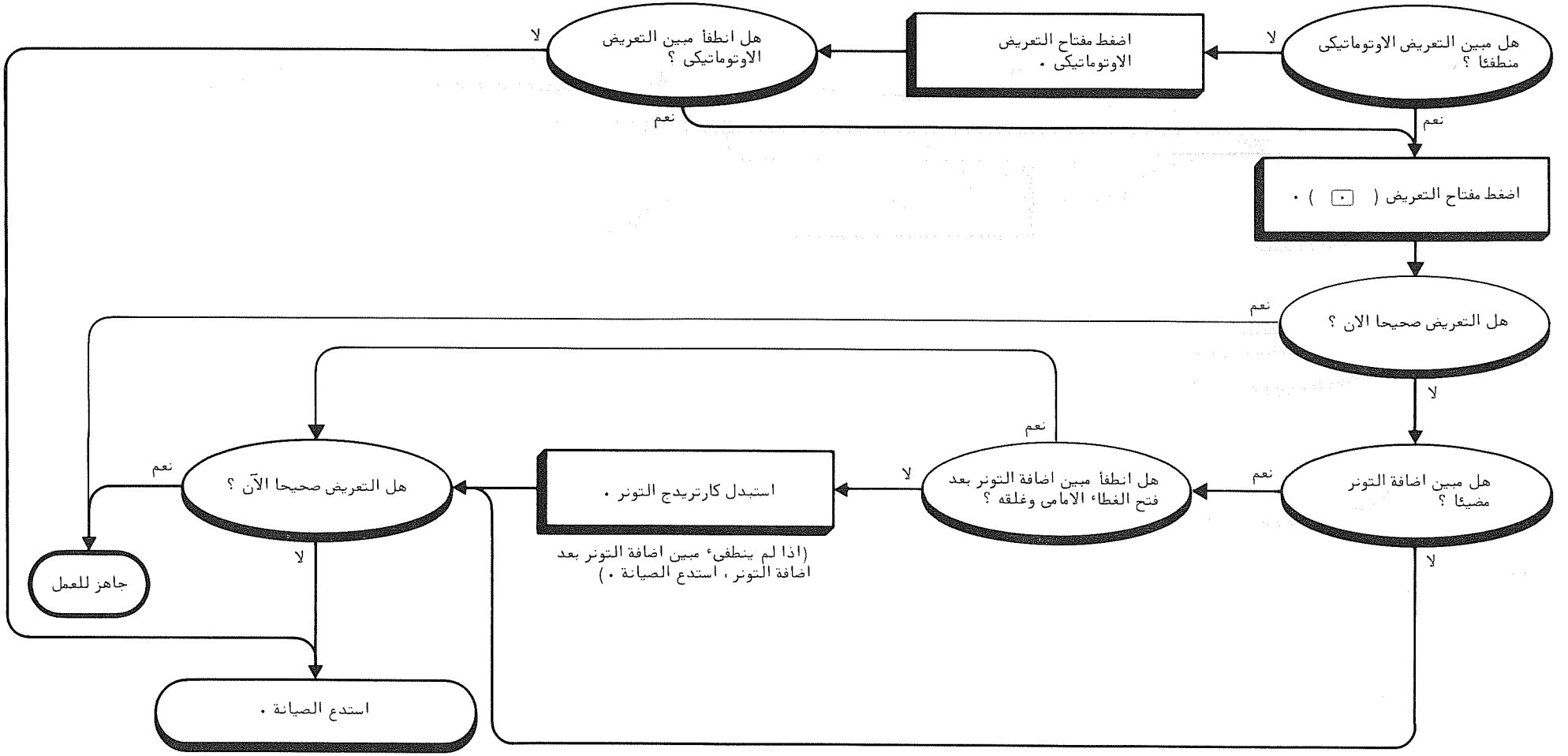

لم تتكون صورة النسخة على الاطلاق .

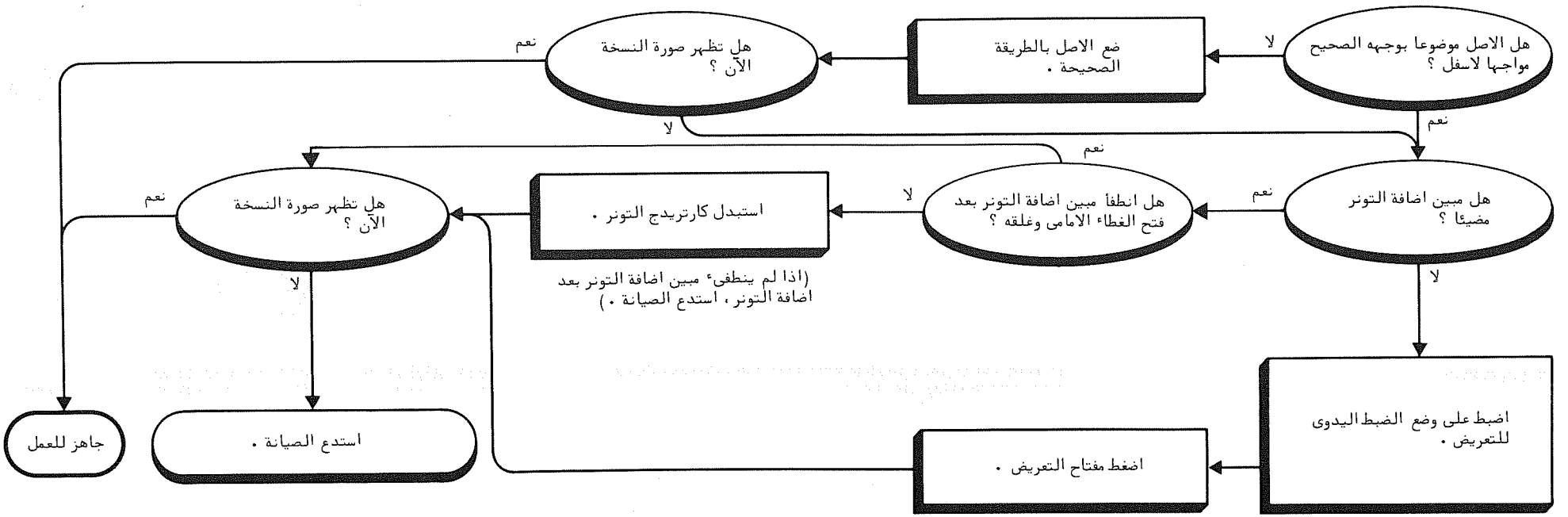

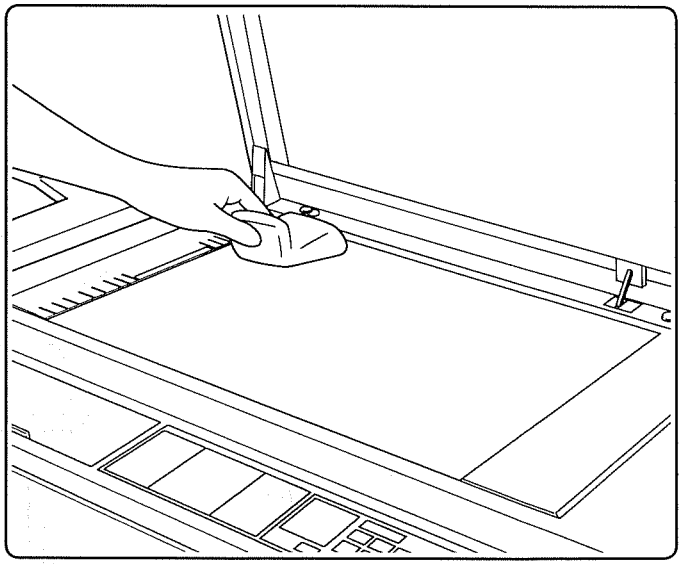

Maintenance

To keep the copier operating efficiently, the following should be performed monthly. Be sure to turn the main switch off (O) prior to cleaning or other maintenance work.

Clean original holder and contact glass
Open the original holder. Wipe the rear side (white) of the original holder and the contact glass with a soft cloth moistened with alcohol. Never use thinner or other solvents for cleaning.

Entretien

Enfin que l'appareil fonctionne d'une façon efficace, chaque mois il faut executer ce qui suit. Faites attention de couper l'interrupteur général avant le nettoyage ou d'autre travail d'entretien.

Nettoyez la porte-original et la verre de contact.
Frottez l'arrière-côté (blanc) de la porte-original et la verre de contact avec une chiffon doux et humide d'alcool. N'employez jamais "thinner" ou d'autres produits d'entretien.

Mantenimiento

Para mantener el funcionamiento eficaz de la copiadora deberán efectuarse mensualmente los trabajos indicados a continuación. Cerciórese de apagar el interruptor principal (O) antes de limpiar o efectuar cualquier otro trabajo de mantenimiento.

Limpieza del portaoriginales y vidrio de contacto
Abra el portaoriginales. Limpie el lado trasero (blanco) del portaoriginales y el vidrio de contacto con un paño suave humedecido en alcohol. No utilice nunca diluyentes de pintura u otros disolventes para efectuar la limpieza.

Wartung

Um den Kopierer im besten Betriebszustand zu halten, sollte folgendes monatlich durchgeführt werden. Bei Reinigungs- und Wartungsarbeiten immer zuerst den Hauptschalter ausschalten (○).

Reinigen von Originalhalter und Kontaktglas
Den Originalhalter öffnen und seine weisse Unterseite, sowie das Kontaktglas mit einem weichen, mit Alkohol benetzten Lappen reinigen. Niemals Verdünner oder andere Lösungen zur Reinigung verwenden.

Manutenzione

Per mantenere sempre la copiatrice in condizioni d'uso ottimali, la manutenzione seguente deve essere operata mensilmente. Spegnere sempre la copiatrice prima di procedere alla pulitura o altro intervento di manutenzione.

Pulire il coprioriginali e il vetro di contatto
Aprire il coprioriginali. Pulire il lato posteriore (bianco) del coprioriginali e il vetro di contatto con un panno morbido inumidito con alcool. Non usare solventi od altre sostanze volatili per la pulitura.

Onderhoud

Het hieronder aangegeven onderhoud is noodzakelijk om het kopieerapparaat efficient te laten werken. Draai de hoofdschakelaar in elk geval uit (○) voordat het schoonmaken of ander onderhoudswerk wordt uitgevoerd.

Maak de origineelhouder en het contactglas schoon.
Open de origineelhouder. Veeg de achterkant (wit) van de origineelhouder en het contactglas af met een zachte doek die bevochtigd is met alcohol. Gebruik nooit thinner of andere oplosmiddelen voor het schoonmaken.

Underhåll

Om du vill att kopiatorn fortsätter att fungera ordentligt skall det följande göras varje månad. Se till att vrida från (○) huvudströmbrytaren före rengöring eller andra underhållsarbeten.

Rengör täckmattan och kontaktglaset.
Öppna täckmattan. Damma täckmattans baksida (vit) och kontaktglaset med en mjuk duk som har gjorts fuktigt med alkohol. Använd aldrig förtunningsmedel eller andra lösningsmedel för rengöring.

الصيانة

للمحافظة على كفاءة تشغيل الناسخة، يجب اجراء ما يلى شهريا . تأكد من وضع مفتاح القدرة الرئيسى (o) على وضع الايقاف قبل تنظيف الناسخة أو اجراء أعمال الصيانة الاخرى .

تنظيف ماسك الاصل وسطح التلامس الزجاجى
افتح ماسك الاصل، امسح الجانب الخلفى (الابيض) لماسك الاصل وسطح التلامس الزجاجى بقطعة قماش ناعمة مبللة بالكحول . لا تستخدم مطلقا التنر أو المذيبات الاخرى للتنظيف .

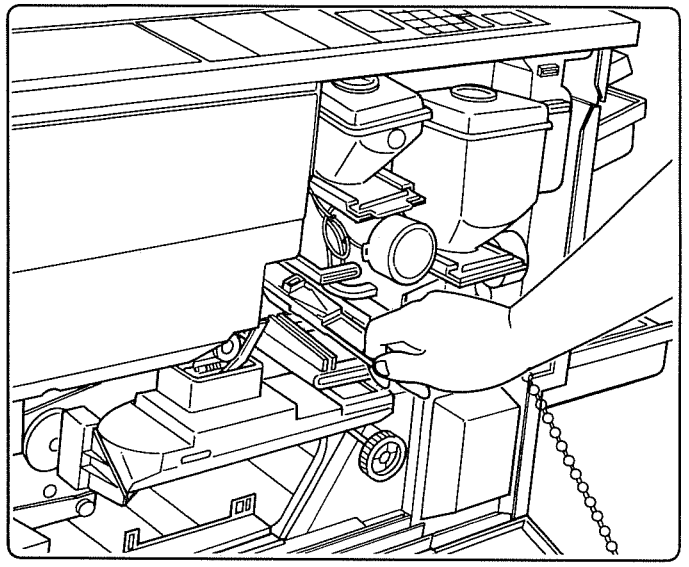

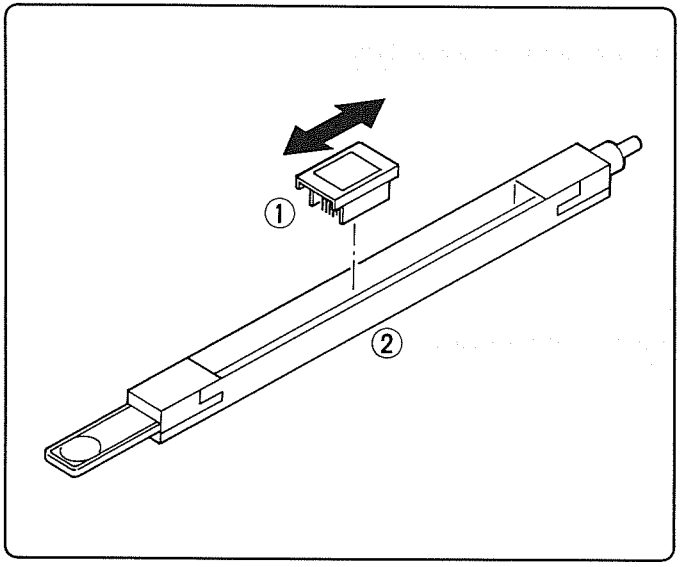

Clean main charger
If a black or white line appears on the copy image, perform the following.
Open the front cover and take out the charger cleaner 1 and the main charger unit 2.

- Clean the main charger unit 2 with charger cleaner 1.

* Be careful not to break the main charger wire.

Nettoyez le chargeur principal.
S'il se montre une ligne moire ou blanche sur l'image copié, faites ceci:
Ouvrez le couvercle avant et enlevez le nettoyeur chargeur 1 ainsi que le chargeur principal unité 2.

- Nettoyez le chargeur principale unité 2 avec le nettoyeur chargeur 1.

* Faites attention de ne pas romppre le fil du chargeur principal.

Limpieza del cargador principal
Si aparece una línea negra o blanca en la imagen copiada haga lo siguiente:
Abra la cubierta delantera y retire el limpiador 1 del cargador y la unidad 2 del cargador principal.

- Limpie la unidad 2 del cargador principal con el limpiador 1 del cargador.

* Tenga cuidado para no romper el cable del cargador principal.

Reinigung der Ladekorona
Falls auf dem Kopiebild eine schwarze oder weisse Linie erscheint, folgendes ausführen:
Die Frontabdeckung öffnen und den Koronareiniger 1, sowie die Ladekorona 2 herausnehmen.

• Die Ladekorona 2 mit dem Koronreiniger 1 säubern.
* Achtung, nicht den Koronadraht zerreissen.

Pulire il caricatore principale
Se sulle copie appaiono strisce bianche o nere, procedere nel modo seguente.
Aprire il coperchio frontale ed estrarre il pulitore ① del caricatore e l'unità del caricatore principale ②.

* Pulire l'unità del caricatore principale 2 con il pulitore 1 del caricatore.
* Fare attenzione a non rompere il filo del caricatore principale.

Maak de hoofd voeding schoon.
Indien een zwarte of witte lijn op het kopie beeld verschijnt moet het volgende gebeuren:
Open de voorklep en neem de voedings schoonmaker 1 en de hoofd voedings unit 2 uit.

• Maak de hoofd voedings unit 2 schoon met voedings schoonmaker 1
* Zorg ervoor dat de hoofd voedings draad niet breekt.

Rengöring av huvudlastare
Om en svart eller vit linje dyker upp på kopian bör du göra det följande.
Öppna frontluckan och ta ut rengörare 1 för lastaren och huvudlastarenheten 2.

• Rengör huvudlastarenhet 2 med rengörare 1 för lastaren.
* Se till att huvudlastarens ledning inte går sönder.

تنظيف الشاحن الرئيسى
اذا ظهر خط أسود أو خط أبيض على النسخة ، نفذ ما يلى .
افتح الغطاء الامامى واخرج منظف الشاحن ١ ووحدة الشاحن الرئيسى ٢ .

• نظف وحدة الشاحن الرئيسى ٢ باستخدام منظف الشاحن ١ .
* احترس من أن تقطع سلك الشاحن الرئيسى .

Index

	Original	Copy	
1			To copy at the same size as the original
2	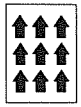	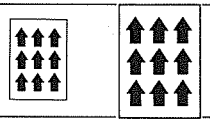	To make an enlarged or reduced-size copy
3		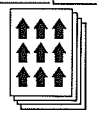	To make multiple copies the same size as the original
4		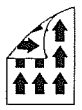	To make copies on both sides of paper
5	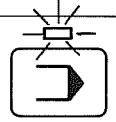		To simplify copying that requires many key operations
6			To copy a portion of an original
7			To make a same-size copy in mono-colour
8	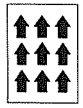		To leave a margin for filing
9	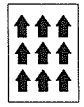	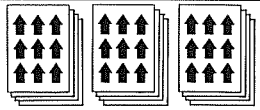	To sort copies automatically
10			To feed originals automatically

* Before making a copy, check the following.

1. Is preparation complete? (see page 9)

2. Is warm-up complete (see page 21) and the print indicator green?
(Before warm-up is complete, the print indicator red and copying is cannot be performed by pressing print key.)
* See P2, P5 (Names of parts) for the operation panel key names and functions and copier parts names.

Copy mode	Instruction pages
Auto copy mode (automatic paper selection) or manual copy mode (same-size copy)	See pages 43 to 53.
Auto copy mode (automatic zoom selection) or manual copy mode (desired magnification ratio)	See pages 43 to 53.
Multiple copying (same size)	Follow the same-size copy procedure except that the step on page 57 must be performed.
Duplex copy mode	See pages 73 to 85.
Program memory mode	See pages 107 to 137.
Edit copying	See pages 93 to 105.
Mono-colour copying	The same as same-size copying except that step on page 85 must be performed.
Margin copying	See pages 69 and 71.
Sorter (option) is used. Automatic sorting	See pages 139 and 141, and Sorter Instruction Handbook.
RADF (option, automatic document feeder for double-sided original) is used.	See pages 141 and 143, and RADF Instruction Handbook.

Index

	Original	Copie	
1		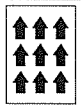	Copier le même format que l'original
2		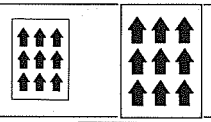	Faire une copie plus grande ou plus petite
3	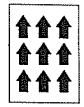	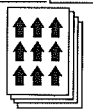	Faire plusieurs copies du même format que l'original
4		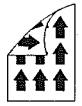	Faire des copies sur les deux faces du papier
5	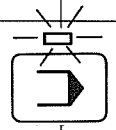		Simplifier copiage qui demande plusieurs opérations de touche
6	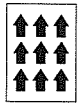	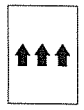	Copier une partie d'un original
7			Faire une copie du même format en monocouleur
8	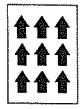		Laisser un marge pour serrer
9	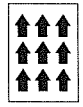	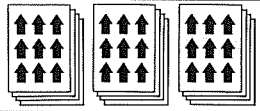	Triage automatique des copies
10			Alimentation automatique des originaux

* Avant de faire une copie, contrôlez le suivant:

1. La préparation est-elle complète? (Voir page 9)

2. Le chauffage est-il complèt? (voir page 21) et l'indicateur d'impression est-il vert? (Avant que le chauffage est complet, l'indicateur d'impression est rouge et on ne peut pas copier en pressant la touche copie.)

* Voir P2, P5 (Noms d'accessoires) pour les noms des touches du pupitre operationnel et fonctions et noms des différentes parties du copieur.

Mode de copie	Pages d'instruction
Mode de copie automatique (sélection de papier automatique) ou mode de copie manuelle (copie de même format)	Voir P.43 – 53.
Mode de copie automatique (sélection d'agrandissement automatique) ou mode de copie menuelle (agrandissement désiré)	Voir P.43 – 53.
Copiage multiple (même format)	Suivez la procedure de copie au même format à part que les instructions sur P.57 doivent être faites.
Mode de copie double face	Voir P.73 – 85.
Mode de programmation mémoire.	Voir P.107 – 137.
Copiage d'édition	Voir P.93 – 105.
Copiage mono-couleur.	Le même comme le copiage au même format sauf que les instructions sur P.85 doivent être respectées.
Copiage de marge	Voir P.69 et 71.
On employe la trieuse (en option). Triage automatique	Voir P.139 et 141, et Trieuse Manuel d'Instructions
On employe l'RADF (option, alimentation automatique de documents pour original à double face).	Voir P.141 et 143, et RADF Manuel d'Instructions.

Indice

	Original	Copia	
1	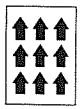		Para copiar con el mismo tamaño que el original
2		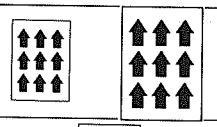	Para aumentar o reducir el tamaño de una copia
3		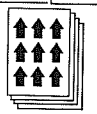	Para hacer copias múltiples del mismo tamaño que el original
4	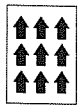		Para hacer copias en ambos lados del papel
5	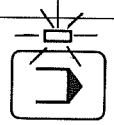		Para simplificar la copia que necesita de muchas operaciones de las teclas
6			Para copiar una parte del original
7	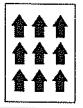		Para hacer copias del mismo color en monocolor
8			Para dejar un margen y poder archivar la hoja
9		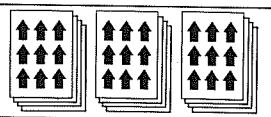	Para clasificar copias automáticamente
10			Para alimentar originales automáticamente

* Antes de hacer una copia haga lo siguiente:

1. ¿Ha completado la preparación? (vea la página 9)

2. ¿Ha finalizado el calentamiento? (vea la página 21)
¿Está verde el indicador de impresión?
(Antes de finalizar el calentamiento, el indicador de impresión está rojo y la copia no puede realizarse al presionar la tecla de impresión.)
* Vea P2, P6 (Nombres de las partes) donde se muestran los nombres de las teclas del panel de operaciones y sus funciones, y los nombres de las partes de la copiadora.

Modo de copia	Páginas de instrucciones
Modo de copia automática (selección automática de papel) o modo de copia manual (copia del mismo tamaño)	Vea P.43 – 53.
Modo de copia automática (selección de aumento automático) modo de copia manual (aumento deseado)	Vea P.43 – 53.
Copia múltiple (mismo tamaño)	Siga el procedimiento de copia del mismo tamaño pero el paso de P.57 debe efectuarse.
Modo de copia de dos lados	Vea P.73 – 85.
Modo de memoria de programas	Vea P.107 – 137.
Copia de ediciones	Vea P.93 y 105.
Copia en monocolor	Siga el procedimiento de copia del mismo tamaño pero el paso de P.85 debe efectuarse.
Copia de márgenes	Vea P.69 y 71.
Se utiliza el clasificador (opcional). Clasificación automática	Vea P.139 y 141, y el manual de instrucciones del clasificator.
Se utiliza el RADF (alimentador de documentos automático para originales de dos lados, opcional).	Vea P.141 y 143, y el manual de instrucciones del RADF.

Inhalt

	Original	Kopie	
1			1:1 Kopieren
2		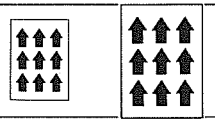	Vergrösserungs- oder Verkleinerungskopieren
3		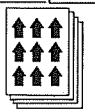	Mehrfachkopien im Verhältnis 1:1
4			Kopieren auf beiden Seiten des Papiers
5	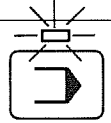		Vereinfachung von Kopiervorgängen mit vielen Tastenbedienungen
6		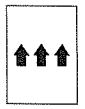	Kopieren eines Teils des Originals
7			1:1 Kopieren mit zwei Farben
8		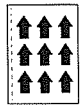	Erzeugung eines Blankrandes zum Zusammenheften
9		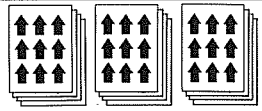	Automatisches Sortieren der Kopien
10			Automatische Originalzuführung

* Vor dem Kopieren folgendes überprüfen:

1. Ist die Vorbereitung beendet? (Siehe Seite 9.)

2. Ist die Aufheizung beendet (siehe Seite 22), und leuchtet die Kopieranzeige grün?
(Vor beendeter Aufheizung leuchtet die Kopieranzeige rot, und das Drücken der Kopiertaste löst keinen Kopiervorgang aus.)

* Siehe Seiten P2, P6 (Teilbezeichnungen) für die Benennung und Funktionen der Bedienungselemente, sowie die Teilbezeichnungen des Kopierers.

Kopiermodus	Anleitungsseiten
Autom. Kopiermodus (automatische Kassettenwahl) oder manueller Kopiermodus (1:1 Kopie)	Siehe Seite 44 – Seite 54.
Autom. Kopiermodus (automatische Wiedergabefaktorwahl) oder manueller Kopiermodus (gewünschter Faktor)	Siehe Seite 44 – Seite 54.
Mehrfachkopien (1:1)	Dem grössengleichen Kopiervorgang folgen, ausser dass die Schritte auf Seite 58 vor den Schritten durchgeführt werden müssen.
Zweiseitiges Kopieren	Siehe Seite 74 – Seite 86.
Programmspeichermodus	Siehe Seite 108 – Seite 138.
Ausschnittkopieren	Siehe Seite 94 – Seite 106.
Kopieren mit zwei Farben	Gleich wie beim grössengleichen Kopieren, ausser dass die Schritte auf Seite 86 vor den Schritten durchzuführen sind.
Randerzeugung	Siehe Seiten 70 und 72.
Der Sortierer (Sonderzubehör) wird verwendet.	Siehe Seiten 140 und 142, und Bedienungsanleitung des Sortierers.
Der RADF (Sonderzubehör–automatischer Dokumenteneinzug für zweiseitige Originale) wird verwendet.	Siehe Seiten 142 und 144, und Bedienungsanleitung des RADF.

Indice

	Originale	Copia	
1			Per copiare nello stesso formato dell'originale
2	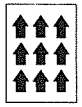	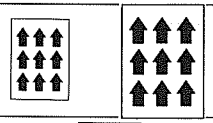	Per fare una copia ingrandita o ridotta
3		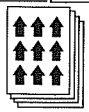	Per fare copie multiple dello stesso formato dell'originale
4			Per fare copie su entrambi i lati della carta...
5	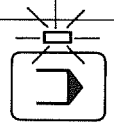		Per semplificare la copiatura che richiede la manovra di molti tasti
6		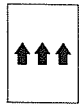	Per copiare una parte dell'originale
7	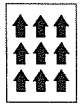		Per fare copie monocrome dello stesso formato
8	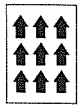		Per lasciare un margine per lo schedario
9		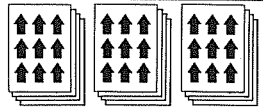	Per distribuire automaticamente le copie
10			Per alimentare automaticamente gli originali

* Prima di fare una copia controllare quanto segue.

1. Si sono completati i preparativi? (vedere a pag. 9)

2. Il riscaldamento preliminare è stato completato (vedere a pag. 22) e l'indicatore di stampa è acceso in verde?
(Prima del completamento del riscaldamento preliminare, l'indicatore di stampa è rosso e la copiatura non è possibile anche se si preme il tasto di stampa.)

* Vedere a p.3, p.7 (Nome delle parti) il nome e le funzioni dei tasti del pannello operazioni e il nome delle parti della copiatrice.

Modo di copiatura	Pagine d'istruzioni
Modo di copiatura automatica (selezione automatica carta) o modo di copiatura manuale (copiatura dello stesso formato)	Vedere a p.44 – p.54.
Modo di copiatura automatica (selezione automatica riproduzione) o modo di copiatura manuale (riproduzione desiderata)	Vedere a p.44 – p.54.
Copiatura multipla (stesso formato)	Seguire la stessa procedura della copiatura dello stesso formato, eccetto che i procedimenti a p.58 devono essere effettuati.
Modo di copiatura a doppia faccia	Vedere a p.74 – p.86.
Modo di memoria dei programmi	Vedere a p.108 – p.138.
Copiatura di montaggio	Vedere a p.94 – p.106.
Copiatura monocroma	Stessa procedura della copiatura dello stesso formato, eccetto che i procedimenti a p.86 devono essere effettuati.
Copiatura con margine	Vedere a p.70 e p.72.
Usare il Sorter (opzionale). Fascicolazione automatica	Vedere a p.140 e p.142, e il manuale d'istruzioni dell'Sorter.
Usare l'RADF (opzionale, alimentatore automatico documenti per originali a doppia faccia).	Vedere a p.142 e p.144, e il manuale d'istruzioni dell RADF.

Index

	Origineel	Kopie	
1			Om op het zelfde formaat als het origineel te kopiëren
2		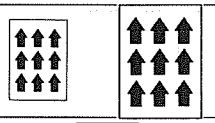	Om een vergrootte of verkleinde kopie te maken
3		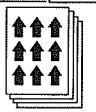	Om meerdere kopieën te maken op hetzelfde formaat als het origineel
4		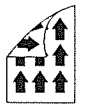	Om kopieën te maken op beide zijden van het papier
5	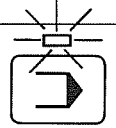		Om het kopiëren met veel toetsindrukken te vereenvoudigen
6			Voor het kopiëren van een deel van het origineel
7		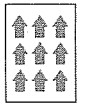	Voor het maken van een kopie op hetzelfde formaat in één kleur
8			Voor het openlaten van een marge om in te binden
9		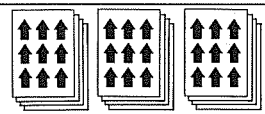	Om kopieën automatisch te sorteren
10			Voor het automatisch invoeren van originelen

* Controleer het volgende voordat een kopie gemaakt wordt.

1. Is de voorbereiding afgewerkt? (zie pagina 9)

2. Is hij opgewarmd (zie pagina 22) en de afdruk indikatie groen?

(Voordat het apparaat is opgewarmd zal de afdruk indikatie rood zijn en het is onmogelijk kopieën te maken door het indrukken van de afdruk toets.)

* Zie P.3, P.7 (Onderdelen) voor de namen van de toetsen van het controlepaneel en de funkties en namen van de onderdelen van het apparaat.

Kopieer funktie	Instruktie bladzijden
Automatische kopieer funktie (automatische papier keuze) of handmatige kopieer funktie (zelfde formaat kopie)	Zie P.44 – P.54.
Automatische kopieer funktie (automatische vergrotings keuze) of handmatige kopieer funktie (gewenste vergroting)	Zie P.44 – P.54.
Doorgaand kopiëren (zelfde formaat)	Volg de kopieerprocedure voor kopieën van hetzelfde formaat behalve dat de stappen op P.58 moeten worden uitgevoerd.
Dubbelzijdige kopieer funktie	Zie P.74 – P.86.
Programma geheugen funktie	Zie P.108 – P.138.
Redigerend kopiëren	Zie P.94 – P.106.
Kopiëren in één kleur	Het zelfde als het kopiëren op hetzelfde formaat behalve dat de stappen op P.86 moeten worden uitgevoerd.
Kopieren met een kantlijn	Zie P.70 en P.72.
Sorteerder (apart leverbaar) wordt gebruikt. Automatisch sorteren	Zie P.140 en P.142, Sorteerder handboek voor de gebruiker.
RADF (apart leverbaar, automatische document invoer voor dubbelzijdige originelen) wordt gebruikt.	Zie P.142 en P.144, en RADF gebruikers handboek

Index

	Original	Kopiering	
1			Kopiering i skala 1:1
2	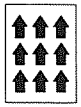	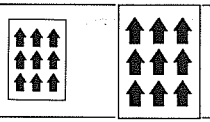	Att göra en förstoring eller en förminskning
3		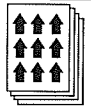	Att göra flera kopior i skala 1:1
4			Att göra dubbelsidiga kopior
5	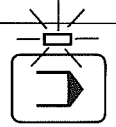		Att förenkla kopiering som kräver användning av många tangenter
6		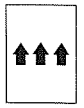	Kopiering av en del av originalet
7	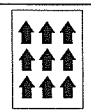		Kopiering i skala 1:1 i en färg
8	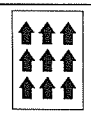		Att skapa en marginal för arkivering
9	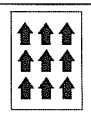	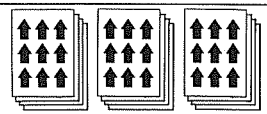	Automatisk sortering av kopior
10			Automatisk inmatning av original

* Innan du gör en kopia bör du kontrollera följande.

1. Är förberedelserna färdiga? (se sida 9)

2. Är uppvärmningen färdig (se sida 22) och lyser signalen "klart för kopiering" grönt?
(Innan uppvärmningen är färdig lyser signalen "klart för kopiering" rött och man kan inte kopiera genom att trycka på starttangenten.)

* Se s 3 - s 8 (Delarnas namn) för namnen på och funktionerna av tangenterna på användningspanelen och namnen på kopiatorns delar.

Kopieringsfunktion	Instruktionssidor
Funktionen för automatisk kopiering (automatiskt val av papper) eller funktionen för manuell kopiering (kopiering i skala 1:1)	Se s 44 – s 54.
Funktionen för automatisk kopiering (automatiskt val av förstoring) eller funktionen för manuell kopiering (önskad förstoring)	Se s 44 – s 54.
Att göra flera kopior (skala 1:1)	Handla enligt samma kopieringsprocedur utom att stegen på s 58 skall utföras.
Funktionen för dubbelsidig kopiering	Se s 74 – s 86.
Funktionen för programminne	Se s 108 – s 138.
Kopiering i redigeringsfunktionen	Se s 94 – s 106.
Enfärgskopiering	Detsamma som kopiering i skala 1:1 utom att steget på s 86 skall utföras.
Kopiering med marginalförskjutning	Se s 70 och s 72.
Sorterare (valfri) används. Automatisk sortering	Se s 140 och s 142 och sorterare bruksanvisning.
RADF (valfri, automatisk dokumentmatare för tvåsidiga original) används.	Se s 142 och s 144 och RADF bruksanvisning.

وضع النسخ	صفحات التعليمات
وضع النسخ الاوتوماتيكى (اختيار أوتوماتيكى للورق) أو وضع النسخ اليدوى (بنفس المقاس)	راجع صفحات ٤٤ الى ٥٤ .
وضع النسخ الاوتوماتيكى (اختيار التزويم الاوتوماتيكى) أو وضع النسخ اليدوى (نسبة التكبير المطلوبة)	راجع صفحات ٤٤ الى ٥٤ .
النسخ المتكرر (بنفس المقاس)	اتبع خطوات النسخ بنفس المقاس باستثناء الخطوات الموضحة فى صفحة ٥٨ يجب تأديتها .
وضع النسخ المزدوج	راجع صفحات ٧٤ الى ٨٦ .
وضع ذاكرة البرنامج	راجع صفحات ١٠٨ الى ١٣٨ .
النسخ بالتحرير	راجع صفحات ٩٤ الى ١٠٦ .
النسخ بلون واحد	نفس خطوات النسخ بنفس المقاس باستثناء الخطوات فى صفحة ٨٦ يجب تأديتها .
النسخ بالهامش	راجع صفحة ٧٠ و٧٢ .
تستخدم الفراز (الاختيارى) . الفرز الاوتوماتيكى	راجع صفحة ١٤٠ و١٤٢ ، وكتيب التعليمات للفراز .
يستخدم ملقم المستندات الاتوماتيكى (الاختيارى ، ملقم المستندات الاوتوماتيكى العكسى لاصول بوجهين) .	راجع صفحة ١٤٢ و١٤٤ ، وكتيب التعليمات لملقم المستندات الاوتوماتيكى العكسى .

	الاصل	النسخ	
1		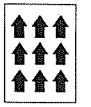	للنسخ بنفس مقاس الاصل ...
2	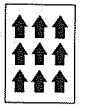	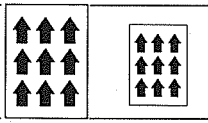	للنسخ بمقاسات مكبرة أو مقاسات مصغرة ...
3	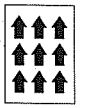		للنسخ المتكرر بنفس مقاس الاصل ...
4		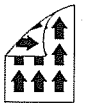	للنسخ على وجهى الورقة ...
5		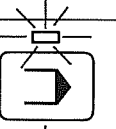	لتبسيط النسخ الذى يحتاج الى تشغيل مفاتيح عديدة ...
6	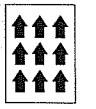	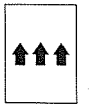	لنسخ جزء من أصل ما ...
7	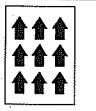		للنسخ بنفس المقاس بلون واحد ...
8	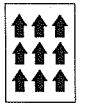	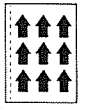	لترك هامش للتجليد ...
9		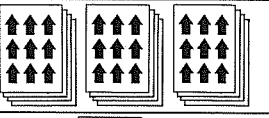	لفرز النسخ أوتوماتيكيا ...
10			لتلقيم الاصول أوتوماتيكيا ...

* قبل اجراء النسخ، تأكد مما يلى .
١ هل يتم الاعداد ؟ (راجع صفحة ١٠)
٢ هل تم التحمية ؟ (راجع صفحة ٢٢) وهل مبين مفتاح النسخ مضيئا باللون الاخضر ؟
(قبل أن تتم التحمية، يكون مبين مفتاح النسخ مضيئا باللون الاحمر ولا يمكن النسخ بضغط مفتاح النسخ .)
* راجع صفحة ٣، صفحة ٨ (أسماء الاجزاء) لمعرفة أسماء مفاتيح لوحة التشغيل ووظائف وأسماء أجزاء الناسخة .

Specifications

Type.....Desktop
Copying system.....Indirect electrostatic copying
Copy originals.....Sheets, books and three-dimensional objects
Maximum original size: A3
Copy size.....A3, B4, A4, B5, A5, B6, A6 (longitudinal) (B6 and A6 (longitudinal) use multi-bypass paper feed)
Copy speed
(same size mode).....13 copies/min. (A3)
14 copies/min. (B4)
22 copies/min. (A4)
22 copies/min. (B5)
First copy: within 8.5 sec. (A4 lateral insertion, paper feed from lower cassette, 100% magnification)
Warm-up time.....Approx. 80 sec. (room temperature 20°C, humidity 65%)
In preheat: Within 20 sec.
Magnification ratios.....60% – 200% (1%-increments)
Paper feed system.....Two cassette slots for 250 sheets, one cassette slot for 500 sheets, multi-bypass
Copy paper.....Plain paper: 64 – 80g/m^2
Special paper: letter head paper, OHP film, tracing paper, labels
Multiple copies.....1-99
Exposure.....Slit exposure with moving scanner
Light source.....Halogen lamp 350W
Developing system.....Dry developing
Toner supply system.....Automatic toner supply system
Fixing system.....Heat fixing with heat roller
Cleaning system.....Cleaning blade
Photoconductor.....Selenium
Functions.....Self-diagnosis, simulation, original reminder, auto original size detection, auto magnification control, preheating, auto exposure control, double-sided copying, split-page copying, margin, editing, mono-colour, program memory, AE user setting, colour developing unit detection
Power source.....110/220/240V AC, 50/60Hz, 13.2/7.2/6.5A
Power consumption.....Rated power consumption 1470W, heater 850W
Weight.....89 kg
Dimensions.....730mm(W)×626mm(D)×525mm(H)
Accessories.....Cassettes (A3, A4, A4R (500)), copy tray, original support, pocket (Instruction Handbook holder), toner disposal tank, copier cover, bypass table
Options.....Cassettes (B4, A4R, B5R, A5R, Folio/U, Universal), sorter, document feeder, key counter, special cassette, colour developing unit

(Specifications are subject to change without notice.)

Specifications

Type.....Sur table
Système de copiage.....copiage indirect electrostatique.
Type d'original:.....feuilles, livres en des objets tri-dimensionels Format maximal de l'original: A3
Format de copie:.....A3, B4, A4, B5, A5, B6, A6 (longitude) (B6 et A6 (longitude) emploient l'alimentation de papier du plateau multifeuille)
Vitesse de copiage:
(mode même format).....13 copies/min (A3)
14 copies/min (B4)
22 copies/min (A4)
22 copies/min (B5)
Première copie: dans 8,5 sec. (A4 introduction laterale, alimentation de papier de la cassette plus bas, 100% agrandissement)
Temps de chauffage:.....environ 80 sec. (température de chambre 20°C, humidité 65 %)
En pré-échauffement: dans 20 sec.
Taux d' agrandissements:.....60%-200% (1% augmentation)
Système d'alimentation de
papier.....Deux fentes de cassette pour 250 feuilles, une fente de cassette pour 500 feuilles, multi-feuille.
Papier à copier.....papier ordinaire 64-80g/m^2 papier spécial: Avec des lettres en-tête , OHP film, papier à calquer, des labels.
Multiple copies:.....1–99
Exposition:.....exposition décomposée avec original mobile
Source de lumière.....lampe de halogène 350w
Système de
développement:.....développement sec
Système d'apport de toner:.....Système d'apport de toner automatique
Système de fixation:.....Système fixation de chaleur au galet chauffant.
Système de nettoyage:.....à pales
Conduite de photo.....sélenium
Fonctions.....auto-diagnostique, simulation, avertissement de l'original, détection du format de l'original automatique, contrôle de magnification automatique, pré-échauffement, contrôle d'exposition automatique, copiage d'original double face, copiage d'original division page , marge, édition, mono-couleur, mémoire de programmes, réglage de l'utilisateur AE, détection de l'unité de développement couleur.
Source d'energie.....110/220/240V AC, 50/60Hz, 13.2/7.2/6.5A
Consommation d'énergie.....Indication de consommation d'énergie 1470W, échauffage 850W
Poids.....89 kg
Dimensions.....730 mm × 626 mm × 525 mm (larg. × long. × ht.)
Accessoires.....cassettes (A3, A4, A4R (500)), plateau copies, support de l'original, porte-feuille (pour manuel d'instructions), réservoir d'évacuation de toner, couvercle copieur, plateau multifeuilles.
Options.....Cassettes (B4, A4R, B5R, A4R, Folio/U, Universal), trieuse, alimentation de documents, compteur clé, cassette spéciale, unité de développement de couleur.

(Spécifications peuvent être changés sans pré-avis)

Especificaciones

Tipo ..... de mesa
Sistema de copia ..... Copia electrostática indirecta
Originales para copiar ..... Hojas, libros y objetos tridimensionales Tamaño original máximo: A3
Tamaño de copias: ..... A3, B4, A4, B5, A5, B6, A6 (longitudinal) (B6 y A6 (longitudinal) utilizan la alimentación de papel por derivación múltiple)
Velocidad de copia (modo del mismo tamaño) ..... 13 copias/minuto (A3)
14 copias/minuto (B4)
22 copias/minuto (A4)
22 copias/minuto (B5)
Primera copia: entre 8,5 seg. (inserción lateral de A4, alimentación de papel desde el casete inferior, multiplicación del 100%)
Tiempo de calentamiento ..... 80 seg. aproximadamente (temperatura ambiental de 20°C y humedad del 65%)
En precalentamiento: dentro de 20 seg.
Factores de multiplicación: ..... 60%-200% (aumentos de 1%)
Sistema de alimentación de papel ..... Dos ranuras para casetes de 250 hojas, una ranura para casete de 500 hojas, derivación múltiple
Papel de copia ..... Papel normal: 64-80 g/m^2
Papel especial: papel de cartas, película OHP, papel cebolla, etiquetas
Copias múltiples 1-99
Exposición ..... Exposición de rendija con escáner móvil
Fuente de luz ..... Lámpara de halógeno de 350 W
Sistema de revelado ..... Revelado en seco
Sistema de suministro de toner ..... Sistema de suministro automático de toner
Sistema de fijación ..... Calefacción térmica con rodillo de calentamiento
Sistema de limpieza ..... Cuchilla de limpieza
Fotoconductor ..... Selenio
Funciones ..... Autodiagnóstico, simulación, aviso de original, detección automática del tamaño del original, control de aumento automático, precalentamiento, control de exposición automática, copia en dos lados, copia en página dividida, márgenes, edición, monocolor, memoria de programa, ajuste de exposición automática del usuario, detección de unidad de revelado en color
Alimentación ..... 110/220V AC, 50/60Hz, 13.2/7.2/6.5A
Consumo ..... Consumo nominal: 1450 W, calentador: 850 W
Peso ..... 89 kg
Dimensiones ..... 730 x 626 x 525 mm
Accesorios ..... Casetes (A3, A4, A4R (500)), bandeja de copias, soporte de originales, bolsa (portamanual de instrucciones), depósito de descarte de toner, cubierta de copiadora, tabla de derivación
Opciones ..... Casetes (B4, A4R, B5R, A5R, Folio/U, Universal), clasificador, alimentador de documentos, contador de copias hechas, casete especial, unidad de revelado en color

(Especificaciones sujetas a cambios sin previo aviso.)

Technische Daten

Typ ..... Tischgerät
Kopiersystem ..... Indirektes elektrostatisches Kopieren
Kopierbare Originale ..... Blätter, Bücher und dreidimensionale Gegenstände
Maximales Originalformat: A3
Kopieformat ..... A3, B4, A4, B5, A5, B6, A6 (Längsformat) (B6 und A6 (Längsformat) über die Einzelblattanlage zuführen)
Kopiergeschwindigkeit (1:1) ..... 13 Kopien/Min. (A3)
14 Kopien/Min. (B4)
22 Kopien/Min. (A4)
22 Kopien/Min. (B5)
Erstkopie: innerhalb von 8,5 Sek. (A4 Querformat, Papiereinzug aus unterer Kassette, Wiedergabefaktor 100%)
Aufheizzeit ..... Ca. 80 Sek. (Raumtemperatur 20°C, Feuchtigkeit 65%)
Vorgeheizt: Innerhalb von 20 Sek.
Wiedergabefaktoren ..... 60% – 200% (1%-Schritte)
Papiereinzugssystem ..... Aus zwei Kassetten für 250 Blatt, einem für 500 Blatt, und vom Einzelblattanlagetisch
Kopierpapier ..... Normalpapier: 64-80g/m^2
Spezialpapier: Briefpapier, OHP-Folien, Transparentpapier, Etiketten
Mehrfachkopien 1-99
Belichtung ..... Spaltbelichtung mit sich bewegendem Abtastschlitten
Lichtquelle ..... Halogenlampe 350W
Entwicklung ..... Trockentwicklung
Tonerversorgung ..... Automatische Tonerversorgung
Fixierung ..... Hitzefizierung mit Heizwalze
Reinigung ..... Mit Reinigungswischer
Photoleiter ..... Selen
Sonderfunktionen ..... Selbstdiagnose, Simulation, Originalerinnerungston, autom. Originalformaterkennung, autom. Wiedergabefaktoreinstellung, Vorheizung, autom. Belichtungregulierung, zweiseitiges Kopieren, seitengetrenntes Kopieren, Randerzeugung, Ausschnittkopieren, ein- und zweifarbiges Kopieren, Programmspeicher, Benützereinstellung der autom. Belichtung, Erkennung der Farbentwicklungseinheit
Spannungsquelle ..... 110/220/240V AC, 50/60Hz, 13.2/7.2/6.5A
Stromverbrauch ..... Nennstromverbrauch 1470W, Heizung: 850W
Gewicht ..... 89 kg
Abmessungen ..... 730mm(B) x 626mm(T) x 525mm(H)
Zubehör ..... Kassetten (A3, A4, A4R (500)), Kopienablage, Originalablage, Bedienungsanleitungshalter, Tonersammelbehälter, Staubabdeckung, Einzelblattanlagetisch
Sonderzubehör ..... Kassetten (B4, A4R, B5R, A5R, Folio/U, Universal), Sortierer, Dokumenteneinzugsautomatik (RADF), Schlüsselzähler, Spezialkassette, Farbentwicklungseinheit

(Änderung der technischen Daten vorbehalten.)

Dati tecnici

Tipo: Da tavolo
Sistema di copiatura: Elettrostatica indiretta
Originali da copiare: Fogli, libri e oggetti tridimensionali
Formato massimo originali: A3
Formato di copiatura: A3, B4, A4, B5, A5, B6, A6 (longitudinale) (per il B6 e A6 (longitudinale) usare il modo d'alimentazione bypass)
Velocità di copiatura (modo dello stesso formato): 13 copie/min. (A3)
14 copie/min. (B4)
22 copie/min. (A4)
22 copie/min. (B5)
Prima copia: entro 8,5 sec. (inserimento laterale formato A4, alimentazione carta dalla cassetta inferiore, riproduzione del 100%)
Tempo di riscaldamento preliminare: 80 sec. circa (temperatura ambiente di 20°C, umidità del 65%)
Dopo il riscaldamento preliminare: entro 20 sec.
Rapporti di riproduzione: 60%-200% (incrementi dell'1%)
Sistema d'alimentazione carta: Due aperture per cassette di 250 fogli, una apertura per cassetta di 500 fogli, alimentazione bypass
Carta da copie: Comune: 64–80 g/m^2
Carta speciale: carta intestata, diapositive, carta da lucidi, etichette
Copie multiple: 1–99
Esposizione: A fessura con analizzatore mobile
Fonte luminosa: Lampada alogena da 350W
Sistema di sviluppo: A secco
Sistema d'alimentazione toner: Automatico
Sistema di fissaggio: A calore con rullo termico
Sistema di pulitura: Raschia-inchiostro
Fotoconduttore: Al selenio
Funzioni: Autodiagnosi, simulazione, indicatore di presenza originale, rivelazione automatica formato originale, controllo automatico riproduzione, riscaldamento preliminare, controllo automatico esposizione, copiatura di doppia faccia, copiatura a sdoppiamento di pagina, margine, montaggio, copiatura monocroma, memoria dei programmi, regolazione AE dell'utente, rivelazione unità di sviluppo a colori
Alimentazione: C.a. 110/220/240V, 50/60 Hz, 13.2/7.2/6.5A
Consumo di corrente: Nominale di 1470W, 850W riscaldatore
Peso: 89 kg
Dimensioni: 730(L) x 626(P) x 525(A)
Accessori: Cassette (A3, A4, A4R (500)), raccoglitore copie, portaoriginali, tasca (contenitore manuale d'istruzioni), vaschetta di raccolta toner, coperchio copiatrice, tavola bypass
Opzioni: Cassette (B4, A4R, B5R, A5R, Folio/U, Universale), sorter, alimentatore documenti, contatore tasti, cassetta speciale, unità di sviluppo a colori

(Dati tecnici soggetti a modifiche senza avviso.)

Specificaties

Type Tafelmodel
Kopieer systeem Indirekt electrostatisch kopieersysteem
Bruikbare originelen: Vellen, boeken en driedimensionale voorwerpen met als maximaal formaat :A3
Kopie formaat: A3, B4, A4, B5, B6, A6 (longitudinaal) (voor B6 en A6 (longitudinaal) wordt de invoer tafel voor meerdere vellen papier gebruikt)
Kopieersnelheid (bij gelijk formaat instelling) 13 kopieën/min (A3)
14 kopieën/min (B4)
22 kopieën/min (A4)
22 kopieën/min (B5)
Eerste kopie: binnen 8,5 sec (A4, laterale invoer, papier invoer vanuit de lage kassette, 100% vergroting)
Opwarmtijd Ongeveer 80 sec. (bij een kamertemperatuur van 20°C, vochtigheid van 65%)
Na voorverwarmen: Binnen 20 sec.
Vergrotingsfaktoren: 60% – 200% (in stappen van 1%)
Papier invoer systeem Twee kassette gleuven voor 250 vellen, een kassette gleuf voor 500 vellen, meer van de invoertafel.
Kopie papier Gewoon papier: 64 – 80 gr/m^2
Speciaal papier: bedrukt briefhoofd, OHP film, kalkeerpapier, labels.
Meer kopieën van hetzelfde origineel: 1–99
Belichting Spleet belichting met bewegende scanner
Lichtbron Halogeenlamp 350 W
Ontwikkelsysteem Droge ontwikkeling
Toner aanvoer systeem Automatisch toner aanvoer systeem
Fixeer systeem Hitte fixatie met verwarmde roller
Schoonmaaksysteem: Schoonmaakblad
Fotooverdracht Selenium
Funkties Zelf diagnose, simulatie, herinnering voor het origineel, automatische vaststelling van het formaat van het origineel, automatische vergrotingscontrole, voorverwarmen, automatische belichtingsinstelling, dubbelzijdig kopiëren, kopiëren op gesplitste pagina's, kantlijnen, redigeren, kopiëren in één kleur, programma geheugen, AE gebruikers instelling, kleur ontwikkel unit opsporing
Voeding: 110/220/240V, 50/60 Hz, 13.2/7.2/6.5A
Opgenomen vermogen: aangegeven stroomverbruik 1470W verwarming 850W
Gewicht 89 kg
Afmetingen 730 mm x 626 mm x 525 mm (l x b x h)
Accessoires Kassettes (A3, A4, A4R (500)), kopie opvangtafel, origineel steun, zak (handleidingshouder), toner wegwerp tank, hoes voor het apparaat, invoer tafel.
Part leverbaar Kassettes (B4, A4R, B5R, A5R, Folio/U, Universeel), sorteerder, document invoer, sleutel teller, speciale kassette, kleur ontwikkel unit

(Specificaties kunnen zonder voorafgaande opgave gewijzigd worden.)

Specifikationer

Typ.....Bordsmodell
Kopieringssystem.....Indirekt elektrostatisk kopiering
Kopieoriginal.....Ark, böcker och tredimensionella föremål
Maximalt originalformat: A3
Kopians storlekar.....A3, B4, A4, B5, A5, B6, A6 (i längden) (B6 och A6 (i längden) har pappersinmatning via multi- snabbkassetten)
Kopieringshastighet
(kopiering i skala 1:1).....13 kopior/min (A3)
14 kopior/min (B4)
22 kopior/min (A4)
22 kopior/min (B5)
Första kopia: inom 8.5 s (A4-inmatning i bredden, pappersmatning från den nedre kassetten, förstoring 100%)
Uppvärmningstid.....Ca. 80 s (rumstemperatur 20°C, fuktighet 65%)
Vid förvärmning: Inom 20 s
Förstoringsförhållanden 60% – 200% (1%-steg)
Pappersmatningssystem.....Två kassettöppningar för 250 ark, en kassettöppning för 500 ark, multi-snabbkassett
Kopieringspapper.....Normalt papper: 64 – 80g/m^2
Speciellt papper: papper med brevhuvud, OHP film, kalkerpapper, etiketter
Funktionen för flera kopior..... 1–99
Exponering.....Slitsexponering med rörlig avläsare
Ljuskälla.....Halogenlampa 350W
Framkallningssystem.....Torr framkallning
System för tonertillförsel.....Automatiskt system för toner- tillförsel
Fastsättningssystem.....Varm fastsättning med varm rulle
Rengöringsssystem.....Renande blad
Fotoledare.....Selen
Funktioner.....Självständigt fastställande av felaktigheter, simulation, originalpåminnelse, automatisk detektering av originalformat, automatisk kontroll av förstoring, förvärmning, automatisk kontroll av exponering, dubbelsidig kopiering, seriekopiering från bokuppslag, marginal, redigering, en färg, programminne, användarinställning av automatisk exponering, detektering av färgframkallningsenhet
Kraftkälla.....110/220/240V AC , 50/60Hz, 13,2/7,2/6,5A
Strömförbrukning.....Maximal strömförbrukning 1470 W, värmare 850W
Vikt.....89 kilo
Mått.....730 mm (B) × 626 mm (D) × 525 mm (H)
Tillbehör.....kassetter (A3, A4, A4R (500)), utmatningsfack, originalstöd, ficka (Instruktion Manual hållare), behållare för avfallstoner, kopiatorlock, handmatningsbord
Valfria tillbehör.....Kassetter (B4, A4R, B5R, A5R, Folio/U, universellt), sorterare, dokumentmatare, insticks- räkneverk, speciell kassett, färgframkallningsenhet

(Specifikationerna kan ändras utan föregående meddelande.)

المواصفات

الطراز . . . . . منضدية
نظام النسخ . . . . . نسخ الكتروستاتى غير مباشر
أصول النسخ . . . . . أوراق ، كتب ، أشياء ثلاثية الابعاد
أكبر مقاس للاصل : ايه ٣
مقاس النسخ . . . . . ايه ٣، بى ٤ ، ايه ٤ ، بى ٥، ايه ٥، بى ٦ ، ايه ٦ (طوليا) ، (بى ٦ وايه ٦ (طوليا) باستخدام التلقيم بالامرار الجانبى)
سرعة النسخ . . . . . ١٣ نسخة/الدقيقة (ايه ٣)
(وضع النسخ بنفس المقاس) ١٤ نسخة/الدقيقة (بى ٤)
٢٢ نسخة/الدقيقة (ايه ٤)
٢٢ نسخة/الدقيقة (بى ٥)
أول نسخة : فى خلال ٨ر٥ ثانية (ايه ٤ ادخال عرضى ، تلقيم الورق من الكاسيت السفلى ، نسبة التكبير ١٠٠ ٪)
زمن التحمية . . . . . ٨٠ ثانية تقريبا (درجة حرارة الغرفة ٢٠ درجة مئوية ، نسبة الرطوبة ٦٥ ٪)
فى حالة التسخين المسبق : فى خلال ٢٠ ثانية
نسب التكبير . . . . . ٦٠ ٪ – ٢٠٠ ٪ (زيادة أو تقليل ١ ٪)
نظام تلقيم الورق . . . . . فتحتان للكاسيت سعة ٢٥٠ ورقة ، فتحة للكاسيت سعة ٥٠٠ ورقة ، الامرار الجانبى
ورق النسخ . . . . . ورق عادى . ٦٤ – ٨٠ جم /م٢
ورق خاص : أوراق الخطابات ، أفلام جهاز العرض فوق الرأس ، ورق الاستشفاف ، البطاقات
النسخ المتكرر . . . . . ١ – ٩٩
التعريض . . . . . فتحة تعريض ذات باحث متحرك
مصدر الضوء . . . . . مصباح هالوجين ٣٥٠ وات
نظام التظهير . . . . . تظهير جاف
نظام تزويد التونر . . . . . نظام تزويد أوتوماتيكى للتونر
نظام التثبيت . . . . . تثبيت حرارى باسطوانة حرارية
نظام التنظيف . . . . . نصل تنظيف
الموصل الضوئى . . . . . سيلنيوم
الوظائف الاخرى . . . . . التشخيص الذاتى ، المحاكاة ، منبه الاصل ، تحديد مقاس الاصل أوتوماتيكيا ، ضبط نسبة التكبير أوتوماتيكيا ، التسخين المسبق ، الضبط الاوتوماتيكى للتعريض ، النسخ على الوجهين ، نسخ صفحة منفصلة ، الهامش ، التحرير ، النسخ باللون الواحد ، ذاكرة البرنامج ، ضبط أوتوماتيكى للتعريض بمستخدم الناسخة ، تحديد وحدة اظهار الالوان
مصدر القدرة . . . . . تيار متردد ١١٠/٢٢٠/٢٤٠ فولت ، ٥٠/٦٠ هرتز ٢ر١٣/٢ر٧/٥ر٦ أمبير
استهلاك القدرة . . . . . استهلاك القدرة المقنن : ١٨٧٠ وات ، المسخن : ٨٥٠ وات
الوزن . . . . . ٨٩ كجم
الابعاد . . . . . ٧٤٤ مم (عرض) × ٦٢٥ مم (عمق) × ٥٢٠ مم (ارتفاع) مم
الملحقات . . . . . كاسيتات (ايه ٣ ، ايه ٤ ، ايه ٤ آر (٥٠٠)) صينية النسخ ، مسند الاصل ، جيب ، خزان التخلص من التونر ، غطاء الناسخة ، طاولة الامرار الجانبى
الاجزاء الاختيارية . . . . . كاسيتات (بى ٤ ، ايه ٤ آر ، بى ٥ آر ، ايه ٥ آر ، فوليو/يونيفرسال ، يونيفرسال) فراز ، ملقم المستندات ، مفتاح العداد ، كاسيت خاص ، وحدة الاظهار الملونة

(المواصفات عرضة للتغيير بدون اخطار .)

MEMO

* For best copy results and machine performance, we recommend that you use only Mita original supplies for your Mita copier.

* Pour une meilleure reproduction et une meilleure performance de votre photocopieur, nous vous recommandons d'utiliser exclusivement des fournitures d'origine Mita.

* A fin de conseguir mejores resultados, aconsejamos el empleo exclusivo de productos Mita para su fotocopiadora.

* Für beste Kopierergebnisse und Maschinenleistung empfehlen wir Ihnen, nur Original-Zubehör von Mita für Ihren Mita Kopierer zu benutzen.

* Per ottenere i migliori risultati di copia e di funzionamento della macchina, raccomandiamo di usare solo prodotti originali Mita per la vostra copiatrice Mita.

* Om u te verzekeren van beste kopieerresultaten en een optimale werking van het apparaat, raden wij u aan uitsluitend originele Mita toebehoren te gebruiken voor uw Mita kopieerapparaat.

* För bästa kopieringsresultat och prestanda från kopieringsapparaten rekommenderar vi endast bruk av originala förbrukningsmaterial från Mita.

* للحصول على أفضل النتائج وأعلى كفاءة للناسخة، ننصحك باستخدام المواد الاصلية صناعة مينا .

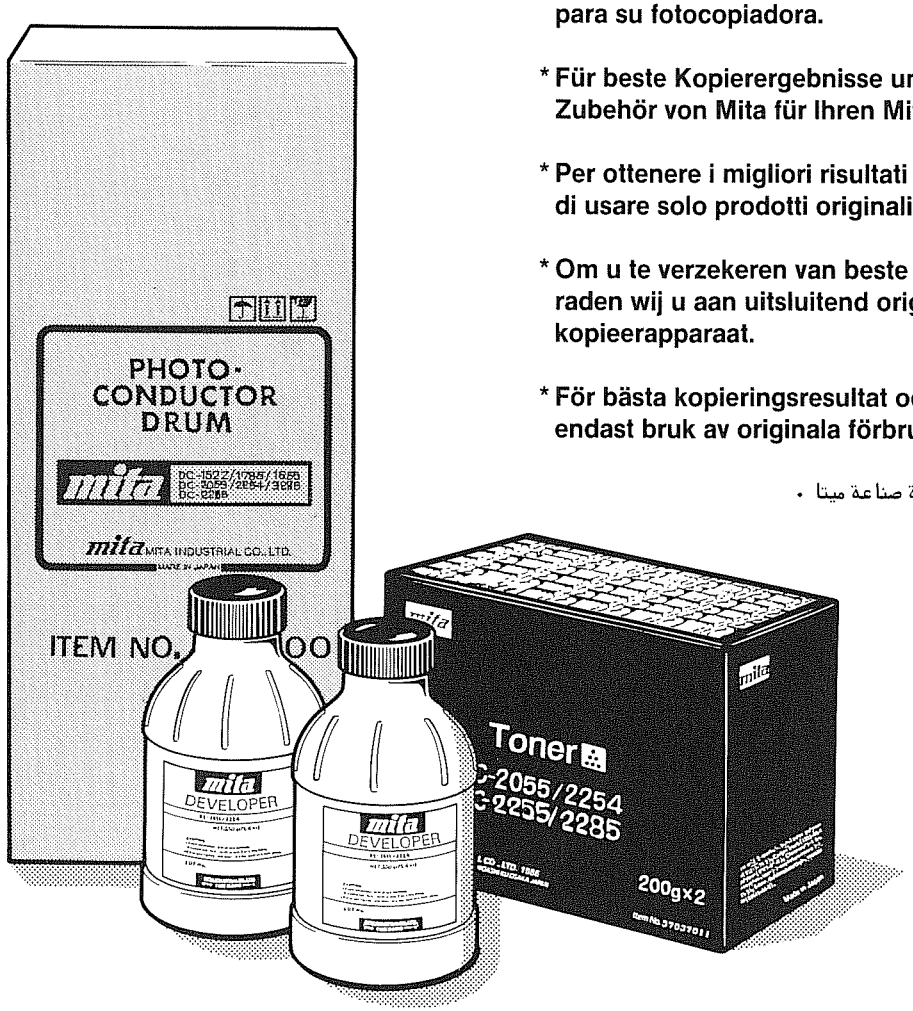

MITA EUROPE B.V.

Hoeksteen 40, 2132 MS
Hoofddorp, The Netherlands
Phone: (020) 6540000

Mita Copystar U.K. Ltd.
Mita House, Hamm Moor Lane,
Addlestone, Weybridge,
Surrey KT15 2SB, U.K.
Phone: (0932) 858266

Mita Italia S.P.A.
Via Marconi 8, 20041 Agrate Brianza,
Milano, Italy
Phone: (039) 654455

S.A. Mita Belgium N.V.
Kouterveldlaan 15, 1920 Diegem,
Belgium
Phone: (02) 7209270

Mita France Sarl.
1 Rue Pelloutier, Croissy Beaubourg,
77324 Marne La Vallée, Cedex 02,
France
Phone: (1) 6017-5152

Mita España S.A.
Calabozos No.3,
Poligono Industrial Alcobendas,
28033 Madrid, Spain
Phone: (91) 653-4622

MITA FINLAND OY
Elimäenkatu 9-15,
00510 Helsinki, Finland
Phone: (90) 71-8155

MITA Schweiz AG
Sonnentalstrasse 5,
CH-8600 Dübendorf,
Switzerland
Phone: (01) 820-3100

Mita Deutschland GmbH
Industriestrasse 17,
D-6374 Steinbach/TS,
West Germany
Phone: (06171) 7005-0

Mita GmbH Austria
Altmannsdorfer Strasse 144-146,
1232 Wien, Austria
Phone: (0222) 80188

MITA COPIERS AUSTRALIA PTY. LTD.

34-40 Garden Boulevard Dingley,
Victoria, 3172 Australia
Phone: (03) 558-0611

Mita New Zealand Limited
5 Howe Street, Newton, Auckland 1,
P.O. Box 68343,
Auckland, New Zealand
Phone: (09) 392-661

MITA THAILAND CO., LTD.

9/209 Ratchada-Prachacheun Road,
Bang Sue, Bangkok 10800, Thailand
Phone: (02) 586-0320

MITA W. T. SINGAPORE (PTE) LTD.

52 Genting Lane,
#06-01/02 Hiang Kie Complex 1,
Singapore 1334
Phone: 7461051

MITA INDUSTRIAL CO., LTD.

2-28, 1-chome, Tamatsukuri, Chuo-ku,
Osaka, 540 Japan
Phone: (06) 764-3555
Fax: (06) 764-3981

© 1989 MITA INDUSTRIAL CO., LTD.

75680(
Printed in Ja