HITACHI

COLOUR MONITOR
FARBMONITOR
MONITOR EN COLOR
MONITOR A COLORI
MONITEUR COULEUR

17MVX

CM1785ME

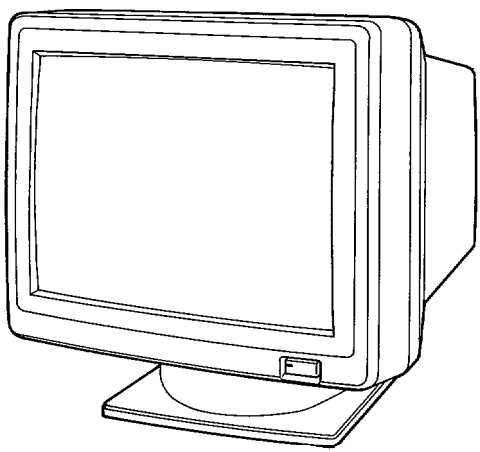

USER MANUAL ..... page 2

BEDIENUNGSANLEITUNG ..... seite 12

MANUAL DE USUARIO ..... página 20

MANUALE DI ISTRUZIONI ..... pag 26

MODE D'EMPLOI ..... page 36

CARACTÉRISTIQUES DO PRINCIPALES

Les caractéristiques suivantes se rapportent au moniteur couleur HITACHI CM1785ME.

Balayage automatique entre 30 kHz et 64 kHz horizontalement et 50 Hz et 100 Hz verticalement.

Vaste compatibilité avec les normes graphiques, VGA, XGA, 8514/A, Super VGA, Macintosh II Video Card, 1024 x 768, 1280 x 1024.

Resolution maximum de 1.280 x 1.024.

Tube à rayons cathodiques à écran plat antireflets (couchage à la silice) et circuit de focalisation dynamique procurant une netteté supérieure limitant la fatigue des yeux.

Grand écran de 17 pouces en diagonal et surface de visionnement de 16 pouces.

Moniteur **couleur CM1785ME**
Guide d'utilisation

TABLE DES **MATIÈRES**

MESURES DE PRÉCAUTIONS **38**
MODE D'UTILISATION
IMPLANTATION DES COMMANDES UTILISATEUR, CONNFXIONS ET INDICATEURS **39**
INSTALLATION **40**
COMPATIBILITÉ **42**
FICHE TECHNIQUES **43**

RECONNAISSANCE DE MARQUE DE FABRIQUE

IBM PC, PC/XT, PC/AT, Personal Systems/2, VGA et 8514/A sont les marques déposées de la firme International Business Machines Corporation.

Apple et Macintosh sont les marques déposées de la firme Apple Computer, Inc..
Macintosh II Video Card est la marque déposée de la firme Apple Computer, Inc..

MESURES DE **PRÉCAUTIONS**

NE JAMAIS DÉPOSER LA PLAQUE ARRIÈRE DU COFFRET

La depose de la plaque arrière du moniteur couleur NE PEUT ÊTRE CONFIÉE qu'à un dépanneur professionnel. De très hautes tensions circulent dans ce moniteur couleur.

NE JAMAIS PLACER LE MONITEUR DANS UN LIEU QUI LUI EST DEFAVORABLE

NE JAMAIS exposer le moniteur couleur à la pluie ni le laisser dans un lieu humide où il pourrait constituer une source d'électrocution ou d'amorçage Blectrique.

Cet appareil a été conçu pour être mis en service dans un bureau ou un domicile.

NE JAMAIS SOUMETTRE CET APPAREIL à des vibrations, le laisser dans un local poussiereux ou en presence d'émanations corrosives.

LE CONSERVER DANS UN LIEU AMPLEMENT AÉRÉ

Ne jamais recouvrir ce moniteur couleur ni poser quoi que ce soit sur la surface supérieure de l'appareil. Afin d'éviter tout risque d'accroissement de la temperature à l'intérieur de l'appareil, des ouvertures d'aération ont été faites dans le coffret. Des ouvertures d'aération ont également été percées dans la plaque de fond.

ÉVITER LA PROXIMITÉ DE LA CHALEUR

Eviter de laisser l'appareil en plein soleil ou près d'appareils de chauffage.

PRENDRE GARDE AUX CHAMPS MAGNÉTIQUES

NE LAISSER aucun aimant, enceinte acoustique, lecteur de disquette d'ordinateur ou toute autre source magnétique près de l'appareil. Un champ magnétique peut engendrer des deformations chromatiques ou même une distorsion des representations graphiques.

IMPLANTATION DES COMMANDES UTILISATEUR, CONNEXIONS ET INDICATEURS

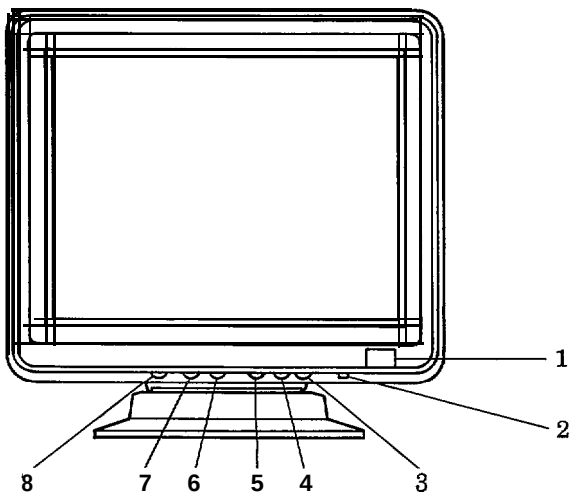

(VUE DEL'AVANT)

1. Interrupteur d'alimentation :	Mise sous tension et mise à l'arrêt.
2. Interrupteur de démagnétisation :	Commande la démagnétisation.
3. Reglage du contraste :	Ajuste la luminosite du premier-plan.
4. Reglage de la luminosite :	Ajuste la luminosite du fond.
5. Reglage de position horizontale :	Adjuste la position d'affichage horizontale.
6. Reglage de largeur de l'image :	Adjuste la largeur des images.
7. Reglage de hauteur de l'image :	Adjuste la hauteur des images.
8. Reglage de position verticale :	Adjuste la position d'affichage verticale.

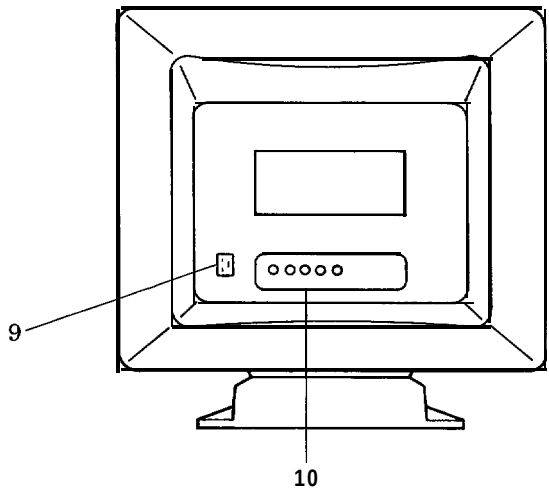

(WE DE L'ARRIERE)

9. Entree courant alternatif : Reçoit le cordon d'alimentation.
10. Connecteurs BNC : Reçoit les signaux video rouge, vert et bleu et les signaux de synchronisation H/V ou les signaux séparés de synchronisation H et de synchronisation V.

INSTALLATION

Veuillez suivre la procedure d'installation mentionnee ci-dessous quand l'appareil est utilisé pour la premiere fois.

(1) Verifier que l'interrupteur d'alimentation est en position d'arrêt.

(2) Brancher le cordon d'alimentation au moniteur couleur puis à une prise de sortie secteur.
Se servir du cordon d'alimentation approprié: le H05VV-F.
La prise de sortie secteur murale doit se trouver près du moniteur vidéo couleur et doit être d'accès facile.

(3) Brancher les cables véhiculant les signaux
Brancher le jeu de connecteurs BNC.

Connecteurs BNC :
Raccorder des cables coaxiaux à double blindage au connecteur BNC au niveau du moniteur couleur. Ce moniteur couleur est muni de cinq (5) connecteurs d'entrée BNC, mais le nombre de cables

requis depend de la sortie de signal de synchronisation de la carte graphique utilisée.

(1) Signal de synchronisation sur le signal du vert : Trois (3) cables
(2) Signal composite H/V : Quatre (4) cables
(3) Signal séparé H, V : Cinq (5) cables

Si la carte graphique fournit plus d'une sorte de signal de synchronisation, utiliser un moins grand nombre de cables. Se reporter au paragraphe intitulé "COMPATIBILITÉ" pour obtenir de plus amples details.

(4) Mettre le moniteur couleur sous tension puis l'ordinateur ensuite.

(5) Mise en service de votre système

Dès que l'écran s'allume, régler la taille de l'écran et l'emplacement. 11 est ainsi possible de procéder à un centrage avec les réglages de position H (horizontale) et V (verticale) implant& en facade.

Il est également possible d'ajuster la taille de l'image. Cependant, il est preferable de pas dépasser 290 mm en largeur et 220 mm en hauteur, sinon la qualité des zones produites en-dehors de ces limites risque d'être affectée.

La commande de réglage de luminosité doit être réglée de telle sorte que le quadrillage de fond ne soit visible quand rien d'autre n'apparaît sur l'écran du moniteur.

La luminosité doit être réglée de façon à ne pas faire apparaître la trame de fond.

Ajuster le contraste pour que la luminosité du premier-plan ne procure aucune fatigue.

ÉVITER DE METTRE le moniteur video couleur en service devant un éclairage arrière intense tel que le soleil ou une surface réfléchissante très lumineuse. Ceci aura certainement pour effet de fatiguer rapidement les yeux. Utiliser le commutateur de démagnétisation quand des impuretés chromatiques apparaissent souvent sur l'écran du moniteur video aprés l'avoir mis sous tension. Ce moniteur video couleur est dote dune fonction de démagnétisation automatique après sa mise sous tension de sorte que cette fonction n'a pas TOUJOURS lieu d'être commandée manuellement.

Une distorsion en coussin se produira si la resistance variable de réglage de largeur d'image est réglée sur sa position maximum en presence de certains signaux. Si le cas se produit, il suffit d'ajuster la resistance variable de largeur d'image et de l'utiliser dans les limites où la distorsion d'image en coussin ne se manifeste pas.

COMPATIBILITÉ

Le CM1785ME est compatible avec la plupart des cartes graphiques à sortie analogique disponibles pour les ordinateurs PC, PC/XT, PC/AT, P.S./2, séries Macintosh II et compatibles.

AFFECTATION DES BROCHES DE CONNECTEUR

Connecteurs BNC

Il existe cinq (5) connecteurs BNC implant& sur la face arrière du moniteur couleur. Ils apparaissent dans l'ordre suivant de la gauche vers la droite.

(1) Rouge video
(2) Vert video (signal de synchronisation optionnelle)
(3) Bleu video
(4) Signal video composite de synchronisation H/V (ou synchronisation H)
(5) Synchronisation V

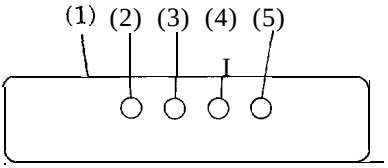

11 est ainsi possible d'utiliser une des trois sortes de signal de synchronisation. Le type de signal de syncronisation est automatiquement sélectionné par le moniteur video couleur. La priorité est donnée à (1) la synchronisation séparée H et V, (2) la synchronisation composite H/V, la synchronisation sur le signal video du vert. Si toutes les sortes de signal de synchronisation sont appliquées au moniteur video couleur, celui-ci fonctionnera en synchronisation (1). Quand le moniteur couleur fonctionne avec le signal de synchronisation (1), (2) ou (3), l'écran devient vert. Il faut alors déconnecter les signaux de synchronisation (1) et (2) et utiliser le moniteur video couleur avec le signal de synchronisation (3).

Les cable de raccordement de signal NE SONT PAS fournis. Ils sont disponibles en option.

FICHE TECHNIQUE

Tube cathodique	Tube de 17 (16 V) pouces en diagonal, pitch de 0,28 mm, Fond noir, traitement silice, Faible rémanence d'image.
Signal d'entrée	Video : 0,7 Vp-p, analogique Synchronisation : H, V séparés ou H/V composite, niveau TTL ou synchronisation sur le vert à 0,3 Vp-p.
Synchronisation	Horizontale : 30-64 kHz Verticale : 50-100 Hz
Resolution	Horizontale : jusqu'a 1.280 points Verticale : jusqu'a 1.024 lignes
Largeur de bande video	85 MHz
Surface d'affichage réelle	Horizontale : 290 mm Verticale : 220 mm La surface d'affichage réelle change avec les normes de cartes graphiques.
Errevr de convergence	Moins de 0,5 mm
Alimentation	Secteur 200-240 V
Dimensions	410 (L) x 430 (H) x 455 (P) mm Pied inclinable et orientable inclus.
Poids	21 kg

Conditions de fonctionnement	En service	En stockage
Temperature :	5°C à 35°C	-20°C à 60°C
Humidité :	30 % à 80 %	10 % à 90 %

Quand un signal dont la fréquence de synchronisation horizontale environne 64 kHz, la luminosité de l'image diminue.