INSTRUCTIONS

SDM5 & SDM15 (Manuels) ; Compteurs SDP5 & SDP15 (Préréglés)

312867F

- Pour une distribution dosée des huiles et des liquides antigel/mélange d'eau à 50:50 -

Pression de service maximum : 1500 psi (10 MPa, 103 bar)
Pression de service maximum (liquides antigel/mélange d'eau à 50:50) : 900 psi (6,2 MPa, 62 bar)
Débit maximal : 14 gpm (53 lpm)

Liste des modèles, page 2

Importantes consignes de sécurité
Lire toutes les mises en garde et instructions de ce manuel. Conservez ces instructions.

REMARQUE
Cette vanne de distribution est destinée uniquement à la distribution de lubrifiants et d'antigel à base de pétrole. Ne pas dispenser de solvant pour lave-glace avec cette vanne de distribution.

Compteur préréglé illustré

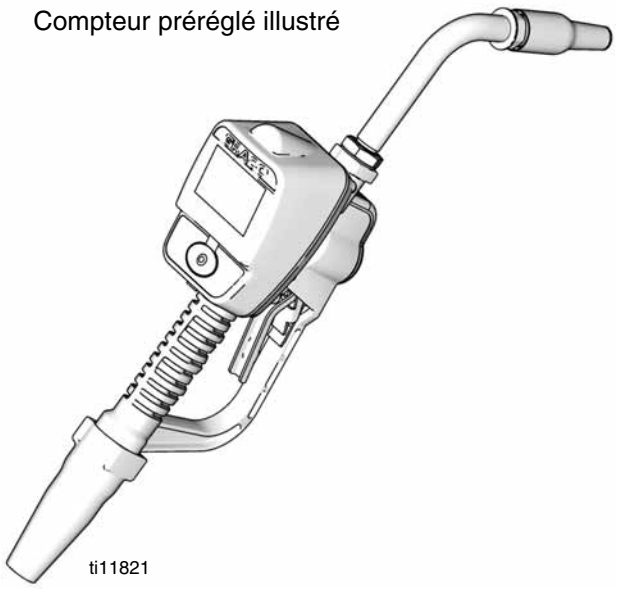

HO03

PROVEN QUALITY. LEADING TECHNOLOGY.

Modèles

SDM5 Compteurs électroniques de distribution manuelle

Numéro de modèle	Raccord tournant	Description du prolongateur	Buse	Type de liquide
255348	1/2” npt(f)	Prolongateur flexible	Automatique, hautement adhésif, à fermeture rapide	Huile
255349	1/2” npt(f)	Prolongateur de lubrifiant pour engrenages	Hautement adhésif, à fermeture rapide	Lubrifiant pour engrenages
255350	1/2” npt(f)	Prolongateur rigide	Automatique, hautement adhésif, à fermeture rapide	Huile
255802	1/2” npt(f)	Prolongateur rigide	Automatique, hautement adhésif, à fermeture rapide	Antigel
255803	1/2” npt(f)	Prolongateur flexible	Automatique, hautement adhésif, à fermeture rapide	Antigel

SDM15 Compteurs électroniques de distribution manuelle

Numéro de modèle	Raccord tournant	Description du prolongateur	Buse	Type de liquide
255800	3/4” npt(f)	Prolongateur rigide	Automatique, hautement adhésif, à fermeture rapide	Huile
255801	3/4” npt(f)	Prolongateur flexible	Automatique, hautement adhésif, à fermeture rapide	Huile
255836	1/2” npt(f)	Prolongateur rigide	Automatique, hautement adhésif, à fermeture rapide	Huile
255837	1/2 npt(f)	Prolongateur flexible	Automatique, hautement adhésif, à fermeture rapide	Huile

SDP5 Compteurs électroniques de distribution péréglée

Numéro de modèle	Raccord tournant	Description du prolongateur	Buse	Type de liquide
255200	1/2” npt(f)	Prolongateur rigide	Automatique, hautement adhésif, à fermeture rapide	Huile
255351	1/2” npt(f)	Prolongateur flexible	Automatique, hautement adhésif, à fermeture rapide	Huile
255352	1/2” npt(f)	Prolongateur de lubrifiant pour engrenages	Prolongateur rigide	Lubrifiant pour engrenages
255355	1/2” npt(f)	Prolongateur rigide	Automatique, hautement adhésif, à fermeture rapide	Antigel
255356	1/2” npt(f)	Prolongateur flexible	Automatique, hautement adhésif, à fermeture rapide	Antigel

SDP15 Compteurs électroniques de distribution péréglée

Numéro de modèle	Raccord tournant	Description du prolongateur	Buse	Type de liquide
255353	3/4” npt(f)	Prolongateur rigide	Automatique, hautement adhésif, à fermeture rapide	Huile
255354	3/4” npt(f)	Prolongateur flexible	Automatique, hautement adhésif, à fermeture rapide	Huile
256838	1/2” npt(f)	Prolongateur rigide	Automatique, hautement adhésif, à fermeture rapide	Huile
256839	1/2” npt(f)	Prolongateur flexible	Automatique, hautement adhésif, à fermeture rapide	Huile

Mises en garde

Les mises en gardes suivantes sont relatives à la configuration, l'utilisation, la mise à la terre, l'entretien et la réparation de ce matériel. Le point d'exclamation renvoie à une mise en garde générale tandis que le symbole de danger fait référence à des risques spécifques à la procédure. Veuillez vous référer à ces Mises en garde. D'autres mises en garde spécifiques aux produits figurent aux endroits concernés.

⚠ MISE EN GARDE

DANGERS D'INJECTION DANS LA PEAU

Un jet de produit sous haute pression provenant de la vanne de distribution, d'une fuite sur le flexible ou d'un composant défectueux peut transpercer la peau. La blessure peut avoir l'aspect d'une simple coupure, mais il s'agit en fait d'une blessure sérieuse pouvant entraîner une amputation. **Consulter immédiatement un médecin en vue d'une intervention chirurgicale.**

- Ne pas pointer la vanne de distribution sur une personne ou quelque partie du corps que ce soit.
- Ne pas mettre sa main devant la buse de distribution.
- Ne jamais colmater ou dévier les fuites avec la main, le corps, un gant ou un chiffon.
- Suivre la **Procédure de décompression** décrite dans ce manuel à chaque interruption de la pulvérisation et avant le nettoyage, l'inspection ou l'entretien du matériel.

DANGER EN CAS DE MAUVAISE UTILISATION DE L'EQUIPEMENT

Toute utilisation inappropriée du matériel peut provoquer des blessures graves, voire mortelles.

- Ne pas utiliser l'appareil en cas de fatigue ou sous l'influence de la drogue ou de l'alcool.
- Ne pas dépasser la pression de service maximum ou la température spécifiée du composant le plus faiblement calibré du système. Voir les **Caractéristiques techniques** de tous les manuels de l'appareil.
- Utiliser des produits et solvants compatibles avec les pièces en contact avec le produit. Voir les **Caractéristiques techniques** dans tous les manuels d'équipements. Lire les mises en garde du fabricant de produit et de solvant. Pour plus d'informations sur votre produit, demandez la fiche de sécurité sur les produits à votre distributeur ou revendeur de produit.
- Vérifier l'équipement tous les jours. Réparer ou remplacer immédiatement toutes les pièces usées ou endommagées uniquement par des pièces d'origine du fabricant.
- Ne pas modifier cet équipement.
- Utiliser le matériel uniquement aux fins auxquelles il est prévu. Contactez votre distributeur pour plus de renseignements.
- Écarter les flexibles et câbles électriques des zones de circulation, des bords coupants, des pièces en mouvement et des surfaces chaudes.
- Ne pas plier ni trop cintrer les flexibles ni les utiliser pour tirer l'appareil.
- Tenir les enfants et animaux à l'écart du site de travail.
- Se conformer à toutes les règles de sécurité en vigueur.

SECURITE DE LA BATTERIE

Une mauvaise manipulation de la batterie peut entraîner une fuite, une explosion ou des brûlures :

- Vous devez utiliser le type de batterie recommandé pour l'équipement utilisé.
- Le remplacement des batteries peut produire des étincelles. Changer de pile uniquement dans un local non dangereux à l'écart de tout produit ou de vapeurs inflammables.
- Veillez à manipuler et à jeter la batterie de façon appropriée - ne pas court-circuiter, charger, forcer, décharger, démonter, écraser, transpercer, incinérer ou chauffer la batterie à une température supérieure à 185 °F (85 °C).

⚠ MISE EN GARDE

RISQUE D'INCENDIE ET D'EXPLOSION

Lorsque des liquides inflammables sont présents dans la zone de travail, comme par exemple de l'essence et un produit lave-glace, veiller à tenir compte du fait que des vapeurs inflammables sont susceptibles de s'enflammer ou d'exploser. Pour éviter un incendie ou une explosion :

- N'utiliser l'équipement que dans des locaux bien ventilés.
- Supprimer toutes les source de feu, telles que les cigarettes et les lampes électriques portatives.
- Veiller à ce que la zone de travail ne comporte aucun débris, notamment des chiffons et des récipients de solvant ou d'essence déversés sur le sol ou ouverts.
- Ne pas brancher ni débrancher de cordons d'alimentation électrique ni allumer ou éteindre la lumière en présence de vapeurs inflammables.
- Mettre tous les appareils de la zone de travail à la terre.
- N'utiliser que des flexibles mis à la terre.
- Si l'on remarque la moindre étincelle d'électricité statique ou si l'on ressent une décharge électrique, **arrêter immédiatement le travail.** Ne pas utiliser le matériel tant que le problème n'a pas été identifié et résolu.
- Prévoir un extincteur opérationnel sur le site du travail.

Installation

Installations types FIG. 1

L'installation type figurant dans FIG. 1 est donnée à titre indicatif. Il ne s'agit cependant pas d'un schéma de système complet. Consultez votre revendeur Graco qui vous aidera à concevoir un système répondant à vos besoins.

REMARQUE
La vanne de distribution n'est pas conçue pour une installation en continu. Ne pas installer avec une vanne d'arrêt à la sortie du compteur. Ce type d'installation pourrait endommager le couvercle du compteur.

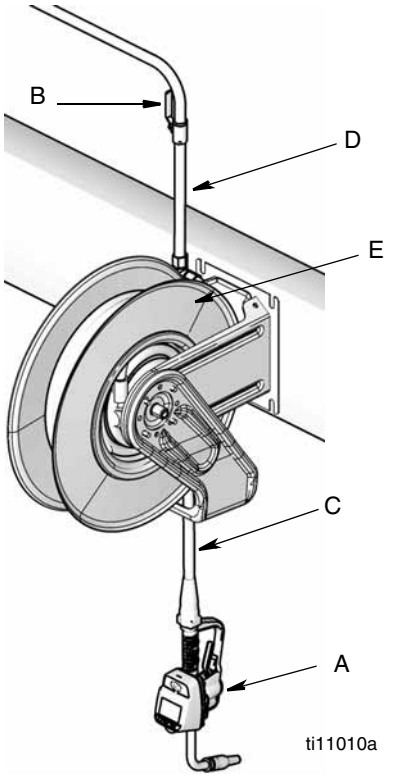

FIG. 1

REPERE	DÉSIGNATION
A	Vanne de distribution à dosage électronique
B	Vanne d'arrêt produit
C	Tuyau
D	Flexible d'arrivée produit au dévidoir
E	Enrouleur du tuyau flexible
Un kit de décompression thermique (non illustré) est nécessaire. Le kit requis variera en fonction de la pompe sélectionnée. Voir Liste des pièces, page 40 pour une liste des kits disponibles.	

Support de montage (FIG. 2)

Le Kit de support de montage 249440 est disponible pour poser la vanne de distribution sur une console.

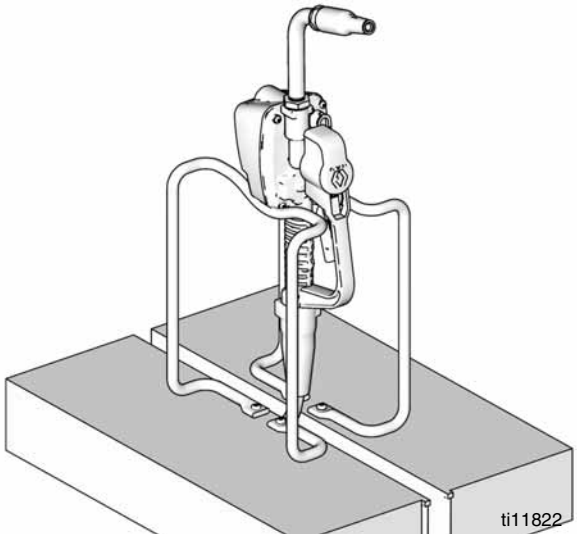

FIG. 2

Support de montage de tambour (FIG. 3)

Le support de montage 15B750 est disponible pour poser la vanne de distribution sur un tambour.

FIG. 3

Procédure de dépressurisation

Le matériel restera sous pression jusqu'à ce que la pression soit libérée manuellement. Afin de réduire les risques de blessure grave dus au produit sous pression, à une pulvérisation accidentelle de la vanne de distribution ou à une projection de produit, toujours suivre la **Procédure de dépressurisation** chaque fois :

- Qu'il vous sera demandé de procéder à une dépressurisation.
- Contrôler, nettoyer ou entretenir un équipement quelconque du système.
- Monter ou nettoyer des embouts ou filtres produit.

1. Couper l'alimentation électrique de la pompe ou fermer le clapet-bille en amont.
2. Actionner la vanne de distribution en dirigeant le jet dans un conteneur de récupération pour relâcher la pression.
3. Ouvrir l'une des vannes d'air principales de type purgeur et les vannes de décharge produit du système.
4. Laissez la vanne de purge ouverte jusqu'à ce que vous soyez prêt à mettre le système sous pression.

Mise à la terre

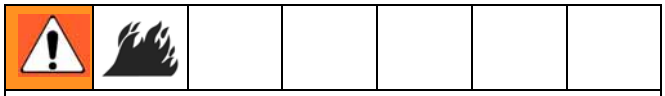

DANGER D'INCENDIE : Les surfaces métalliques conductrices sur le compteur ne doivent entrer en contact avec aucune surface métallique chargée positivement, y compris (sans s'y limiter), le terminal de démarrage solénoïde, le terminal d'alternateur ou le terminal de batterie. Un tel contact pourrait provoquer un arc électrique ou un départ d'incendie.

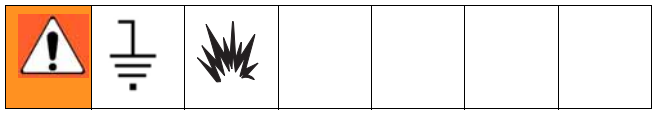

L'équipement doit être relié à la terre. Une mise à la terre réduit le risque de choc statique ou électrique en permettant au courant électrique dû à une charge statique ou un court-circuit de s'échapper par ce fil.

Pompe : Suivre les recommandations du fabricant.

Flexibles d'air et de produit : N'Utilisez que des flexibles conducteurs d'électricité. Vérifiez la résistance électrique des flexibles. Si la résistance totale à la terre dépasse 29 megohms, remplacez le flexible immédiatement.

Compresseur d'air : Suivre les recommandations du fabricant.

Réservoir de produit : Respecter la réglementation locale.

Pour maintenir la mise à la terre de manière continue pendant le rinçage ou la dépressurisation : maintenir fermement la partie métallique de la vanne de distribution vers le seau métallique à la terre, puis actionner la vanne.

Procédure de pré-installation

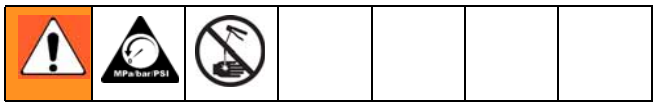

1. **Décompression**, page 7.
2. Fermer la vanne d'arrêt (B, FIG. 1).
3. Raccorder le flexible et le dévidoir ou la console à la terre 7. En utilisant du ruban PTFE, laisser au moins 2 fils dénudés. Les fils dénudés garantissent le maintien de la mise à la terre.

Procédure d'installation

REMARQUE

- Dans le cas d'une nouvelle installation ou si le produit contenu dans la tuyauterie est pollué, rincer les tuyauteries avant de monter la vanne de dosage. Une pollution de la tuyauterie peut entraîner une fuite au niveau de la vanne.
- Ne jamais distribuer d'air comprimé avec le compteur. Cela endommagerait le compteur.

Rinçage

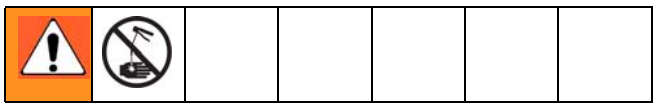

S'il s'agit d'une installation existante, référez-vous à la Section Installation du compteur, page 8. La procédure suivante, Etapes 1-5, est la Procédure de rinçage.

1. Fermer la vanne d'arrêt produit (B, FIG. 1, page 6) à chaque poste de distribution.
2. S'assurer :
   - que la vanne principale de sortie produit au niveau de la pompe est bien fermée
   - que la pression d'air vers le moteur de pompe est réglée
   et que
   - la vanne d'air est ouverte.

3. Ouvrir lentement la vanne principale de produit.
   a. Mettre l'extrémité du flexible (sans vanne de distribution) dans un bac à huile usée.
   b. Fixer le flexible dans le bac pour éviter qu'il ne sorte pendant le rinçage.
   c. S'il existe plusieurs postes de distribution, rincer en premier le poste le plus éloigné de la pompe et procéder ensuite en vous rapprochant peu à peu de la pompe.

4. Ouvrir lentement la vanne d'arrêt (B) à chaque poste de distribution. Laisser s'écouler une quantité d'huile suffisante pour s'assurer que tout le système est propre, puis refermer la vanne.

5. Répéter point 4 à tous les autres postes de distribution.

Installation du compteur (FIG. 4)

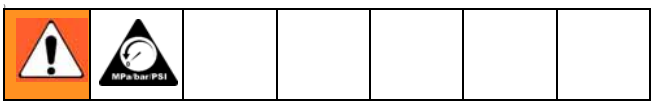

1. Décompression, page 7.

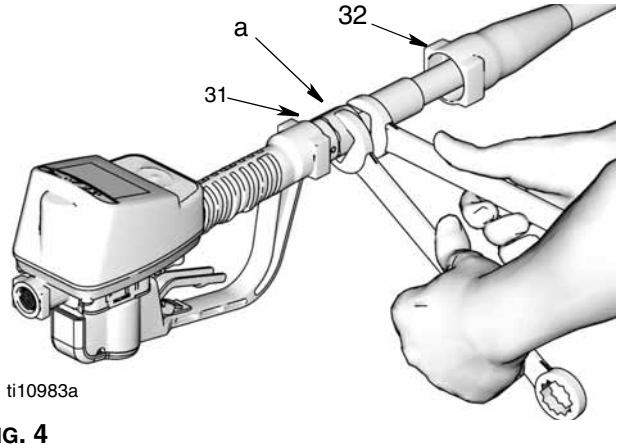

FIG. 4

2. Faire glisser le sabot du raccord tournant (32) en arrière, au-dessus du flexible, en commençant par la petite extrémité, afin d'accéder à la fixation du raccord tournant (a).

3. Enduire le filetage mâle du protecteur de flexible, de mastic à filetage. Enfiler le protecteur de flexible dans le raccord tournant du compteur (31). Se servir de deux clés pour le serrer fermement (FIG. 4).

Veiller à bien laisser sécher le mastic, conformément aux recommandations du fabricant, avant de laisser pénétrer le produit dans le système.

Installation du prolongateur de tuyau (FIG. 5)

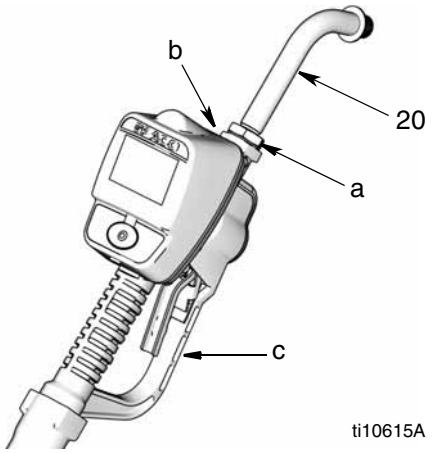

FIG. 5

REMARQUE
Na pas utiliser de ruban PTFE ou de mastic à filetage sur les filetages de tuyau prolongateur (20). Ceci pourrait provoquer une fuite au niveau de l'installation.

1.
   a. Desserrer le boulon (a) jusqu'à ce qu'il soit complètement démonté des filetages de tuyau.
   b. Enfiler le prolongateur (20) à fond dans le boîtier (b).
   c. Aligner le prolongateur (20) avec le boîtier et la poignée du compteur (C).
   d. Serrer fermement le boulon (a).

Installation de la tuyère (FIG. 6)

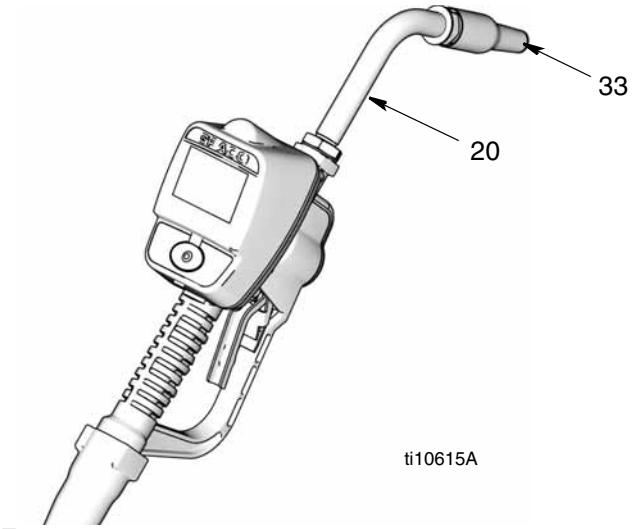

FIG. 6

1.
   a. Enfiler la nouvelle tuyère (33) sur le prolongateur (20).
   b. Serrer fermement au moyen d'une clé à fourche, sur les côtés de la douille de tuyère.

   - *Ne* serrer la tuyère avec une clé que sur les côtés de la douille de tuyère.
   - **Ne pas démonter la douille de la buse.** Un démontage pourrait affecter les performances de la buse.

2. Ouvrir la tuyère de verrouillage à torsion automatique ainsi que toutes les vannes d'arrêt de produit. Démarrer la pompe pour mettre le système sous pression. Pour obtenir des informations exhaustives sur le fonctionnement du compteur, voir « Ecrans de fonctionnement, Distribution » , soit dans le Manuel, soit dans les instructions relatives au Mode Préréglage à partir de la page 19.
3. Pour assurer une distribution précise, purger l'air de toutes les tuyauteries de produit et vannes de distribution avant de les mettre en service.
4. Régler le débit du système sur la valeur souhaitée.

REMARQUE
Ne pas actionner le compteur lorsque la tuyère est fermée. Le produit s'accumulera derrière la tuyère, fuira de la tuyère et giclera inopinément si la tuyère est ouverte. Si vous actionnez accidentellement le compteur alors que la tuyère est fermée, dirigez la tuyère vers un seau et ouvrez la tuyère afin de libérer la pression et purger le produit accumulé.

Aperçu du compteur

Navigation et Modes

FIG. 7

Bouton de navigation de Menu 5-Méthodes (FIG. 7)

- Comporte des FLECHES dans 4 directions (HAUT, BAS, GAUCHE, DROITE) et un bouton ENTREE au milieu.
- Les FLECHES permettent à l'utilisateur de passer facilement d'un menu l'autre. Afin de sélectionner/ de sauvegarder votre sélection, vous ***devez*** appuyer sur le bouton ENTREE situé au milieu.
- Pour se déplacer plus rapidement entre les menus, il suffit d'appuyer sur une FLECHE de direction et de la maintenir enfoncée.

Affichage compteur

Réglage du Contraste de l'écran au moyen des FLECHES

Sur l'Ecran d'accueil de configuration (page11), utilisez les FLECHES DROITE et GAUCHE afin de régler le contraste de l'écran.

- ***Assombrir l'écran :*** Appuyez plusieurs fois sur la FLECHE DE DROITE.
- ***Eclaircir l'écran :*** Appuyez plusieurs fois sur la FLECHE DE GAUCHE.

Mode Veille/Actif

- ***Veille :*** Mode économie d'énergie. L'écran s'efface après 2 minutes d'inactivité dans des conditions normales de fonctionnement. En mode veille, l'appareil continue à mesurer la quantité de produit distribuée.
- ***Actif*** **:** L'écran passe du mode veille au mode actif lorsque vous appuyez sur n'importe quelle FLECHE ou sur la touche ENTREE ou lorsque vous appuyez sur la gâchette pour distribuer le produit.

Verrouillage et déverrouillage de la gâchette

Seuls les compteurs préréglés comportent une gâchette de verrouillage permettant à l'utilisateur de verrouiller la gâchettte sur position de distribution comme le montre la figure FIG. 8. Afin de libérer le verrou, Appuyez fermement la gâchette contre la poignée.

Compteurs préréglés uniquement

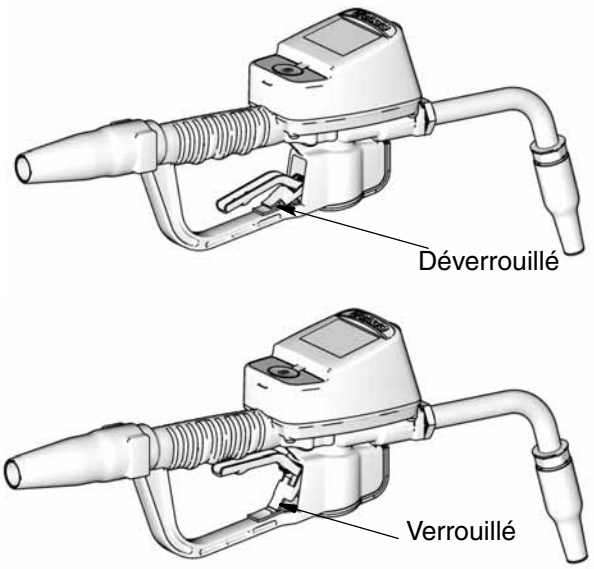

FIG. 8

Ecrans du mode configuration

Si vous êtes en Mode Fonctionnement, vous devez vous trouver sur l'Ecran d'accueil illustré en FIG. 10, afin d'accéder aux Ecrans du Mode Installation. (*Une description complète de l'Ecran d'accueil est fournie en page 18.)*

Afin d'afficher l'Ecran d'accueil :

1. Activer le compteur en appuyant sur n'importe quel bouton du clavier.

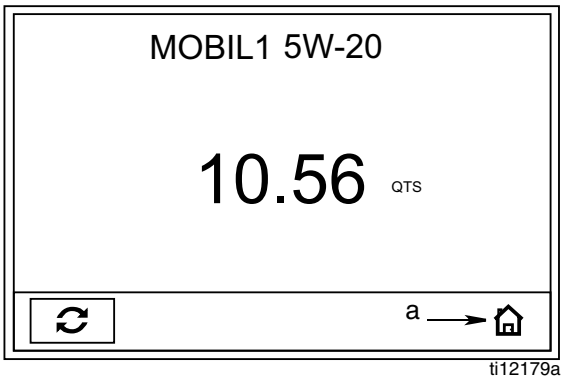

FIG. 9

2. Lorsqu'un écran mode fonctionnement s'affiche (tel qu'illustré en FIG. 9) :
   a. Utilisez la FLECHE DE DROITE afin de déplacer le curseur vers l'icône Maison (a).
   b. Appuyez sur le bouton ENTREE situé au milieu afin d'afficher l'Ecran d'accueil (FIG. 10).

Compteurs manuels

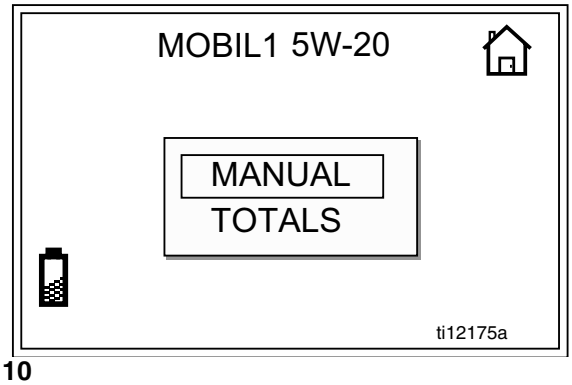

Compteurs préréglés

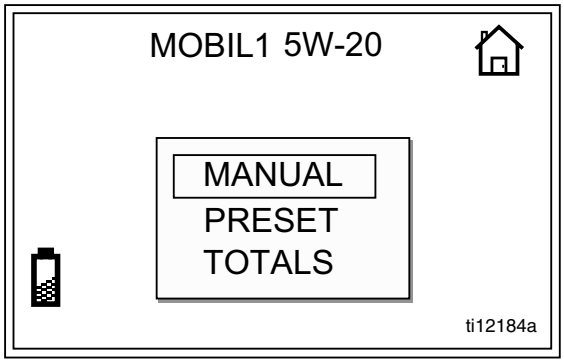

FIG. 10

Ecran de configuration principal (FIG. 12)

Tous les compteurs

L'Ecran de configuration principal est le premier écran qui s'affiche lorsque vous entrez en Mode Installation. Cet écran affiche une liste des Ecrans de configuration disponibles ainsi qu'un lien qui renvoie vers l'Ecran d'accueil.

Ecrans des compteurs manuels :

- UNITES/LIMITE
- ÉTALONNAGE
- BANNIERE
- LANGUE
- POSITION NORMALE

Les Compteurs préréglés incluent tous les Ecrans de configuration du Compteur manuel ainsi que l'écran de PRESELECTION.

- UNITES/LIMITE
- ÉTALONNAGE
- PRÉRÉGLÉE
- BANNIERE
- LANGUE
- POSITION NORMALE

Affichage de l'Ecran de configuration à partir d'un ecran de mode fonctionnement

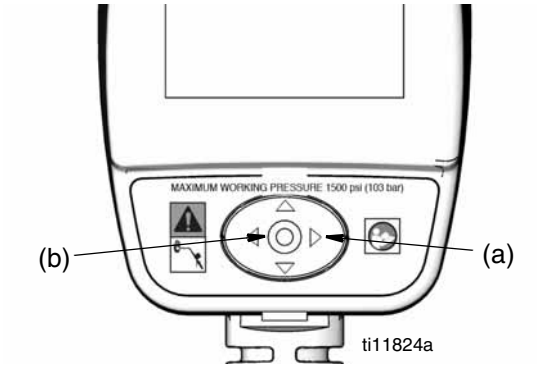

FIG. 11

1. Maintenir la FLECHE DE DROITE (a) appuyée seule, pendant quelques secondes (FIG. 11).
2. Ensuite, Appuyez en même temps sur le bouton ENTREE situé au milieu (b) (FIG. 11). Maintenir les deux boutons appuyés jusqu'à ce que l'Ecran de configuration principal illustré en FIG. 12 s'affiche.

Compteurs manuels

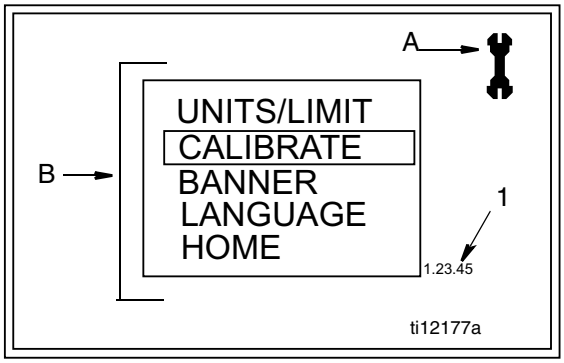

Compteurs préréglés

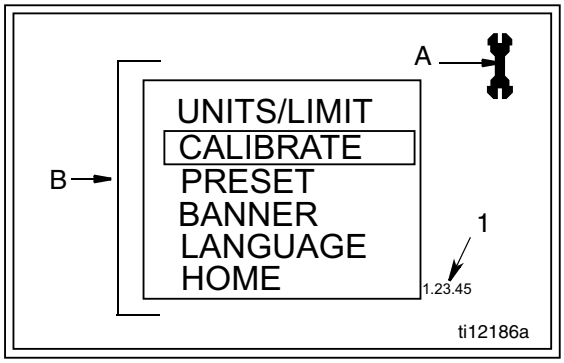

FIG. 12

Caractéristiques de l'écran principal (FIG. 12)

Icône d'identification de l'écran : Une icône représentant une clé s'affiche dans le coin supérieur droit lorsque l'utilisateur se trouve dans l'Ecran principal des écrans de configuration.

B. Écrans de configuration : Ecrans proposés à l'utilisateur.

1. Utilisez les FLECHES HAUT et BAS afin de sélectionner un écran depuis la liste.
2. Appuyez sur le bouton ENTREE situé au milieu afin de confirmer une sélection. L'écran sélectionné s'affiche.

1. Numéro de version du logiciel : Numéro de référence. Il vous sera demandé de fournir ce numéro lorsque vous contacterez le service d'assistance technique de Graco.

Ecran Unités/Limite (FIG. 13)

Pour tous les compteurs

Configure les unités de mesure en pintes, quarts, litres ou gallons.

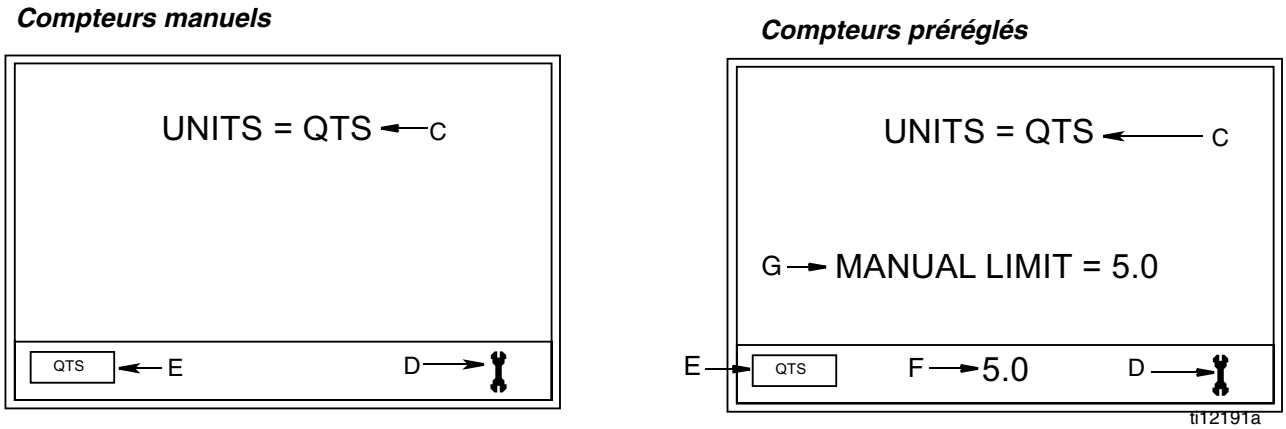

FIG. 13

Caractéristiques de l'écran d'unités/limite (FIG. 13)

Tous les compteurs incluent C - E

C. Mode Unités : Affiche l'unité de mesure qui a été sélectionnée au moyen du bouton (E) **Configuration des unités de mesure.**

.

D. Icône représentant une clé : Renvoie l'utilisateur vers l'Ecran de configuration principal.

E. Configure le bouton/champ des Unités de mesure : Configure les unités de mesure en pinte, quart, litre ou gallon.

Changement/définition de l'unité de mesure :

1. Utilisez la FLECHE DE DROITE ou de GAUCHE afin de déplacer le curseur vers le champ de configuration de la mesure (E).
2. Utilisez les FLECHES HAUT et BAS afin d'afficher le choix d'unités de mesure : PTS, QTS, L, GAL.
3. Appuyez sur le bouton ENTREE situé au milieu afin de confirmer une sélection. L'unité de mesure sélectionnée est affichée sur l'écran (C).
4. Une fois les changements apportés, Utilisez la FLECHE DE DROITE afin de déplacer le curseur sur l'icône représentant une clé.
5. Appuyez sur le bouton ENTREE du milieu pour retourner à l'Ecran principal de configuration.

Les compteurs préréglés incluent aussi F - G

F. Définition du champ de la Limite de distribution manuelle : Définit la quantité maximale de produit pouvant être distribuée en Mode manuel.

Changement/définition de la Limite de distribution manuelle :

1. Utilisez la FLECHE DE DROITE afin de déplacer le curseur vers le champ Limite de distribution manuelle (F).
2. Utilisez les FLECHES HAUT et BAS afin d'augmenter ou de réduire la quantité affichée.
3. Lorsque la quantité que vous souhaitez utiliser apparaît dans le champ, appuyez sur le bouton ENTREE au milieu afin de confirmer la quantité. La quantité confirmée s'affiche sur l'écran (G).
4. Une fois les changements apportés, Utilisez la FLECHE DE DROITE afin de déplacer le curseur sur l'icône représentant une clé.
5. Appuyez sur le bouton ENTREE du milieu pour retourner à l'Ecran principal de configuration.

G. Confirmation manuelle de la limite : Affiche la quantité maximale de produit qui peut être distribuée manuellement à la fois. La quantité est allouée sur la barre des tâches du champ (F) **Définition de la Limite de distribution manuelle**. Les quantités de distribution préréglées ne sont pas affectées par la limite de distribution manuelle que vous définissez.

Ecran d'étalonnage (FIG. 14)

Pour tous les compteurs

Recalibre le compteur pour différents produits.

Tableau 1. Facteurs de calibrage

Produits	Nombre de calibrage	
	Quarts	*Litres*
Huile (10W - 30)	173	183
Lubrifiant pour engrenages	173	183
Automatique liquide de transmission	167	176
Antigel	159	168

- *Facteurs d'étalonnage à 70 °F (21 °C) à 2,0 gpm (7,6 lpm).*
- *Votre nombre d'étalonnage peut varier légèrement en fonction de la température ou du débit.*

Ecran d'étalonnage 1

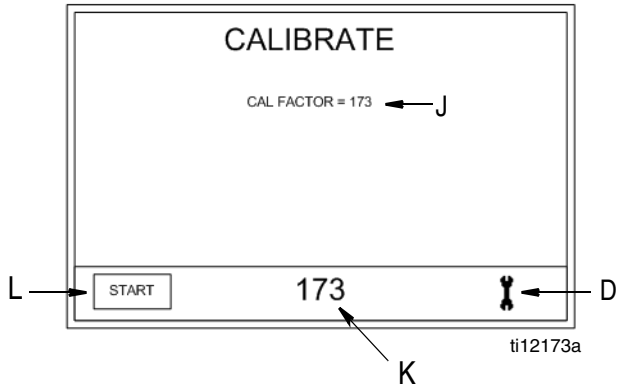

Ecran d'étalonnage 2

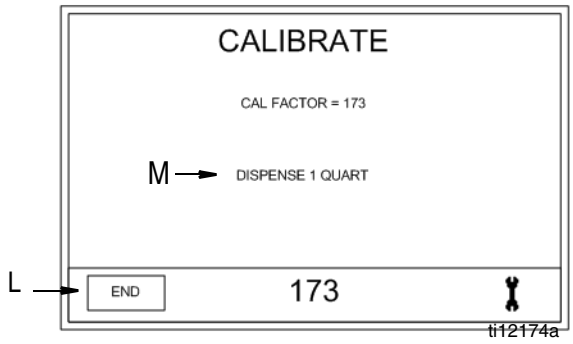

FIG. 14

Tous les compteurs incluent D - M

D. Icône représentant une clé : Renvoie l'utilisateur vers l'Ecran Principal.

J. Facteur de calibrage : Affiche la quantité distribuée par l'opérateur lors de l'étalonnage du compteur.

K. Facteur d'étalonnage préréglé : La quantité d'étalonnage préréglée s'affiche.

Réglage du Facteur d'étalonnage préréglé :

1. Utilisez la FLECHE GAUCHE ou DROITE afin de déplacer le curseur vers le Champ du facteur d'étalonnage (K).
2. Utilisez la FLECHE HAUT ou BAS afin de régler manuellement le Facteur d'étalonnage préréglé vers le haut ou le bas (ceci ne peut être effectué que sur l'écran d'étalonnage 1 (FIG. 14).
3. Appuyez sur le bouton ENTREE au milieu afin de confirmer la nouvelle sélection. La nouvelle valeur s'affiche dans le champ Facteur d'étalonnage (J).

L. Bouton Début/Fin : Cliqué lors du début et de la fin du calibrage. Voir ***Recalibrage du compteur*** (page15).

M. Distribution : N'apparaît que sur l'Ecran 2 (FIG. 14). Affiche la quantité distribuée par l'opérateur lors du test d'étalonnage.

Etalonnage du compteur (FIG. 14)

Le compteur est expédié depuis l'usine avec un facteur d'étalonnage par défaut pour de l'huile de moteur 10W30 - à 70 °F (21 °C). Ce facteur d'étalonnage est suffisamment précis pour la plupart des huiles. Si d'autres produits sont utilisés, ou si une plus grande précision est requise, l'appareil peut être recalibré en suivant l'une des méthodes de recalibrage suivantes.

1. Choix d'un Facteur d'étalonnage dans le Tableau d'étalonnage 1

Les facteurs d'étalonnage indiqués dans le Tableau 1 (page 14), sont approximatifs, mais sont suffisants pour la plupart des applications. Pour plus de précision, Utilisez la méthode 2, Procédure d'étalonnage manuelle.

1. Utilisez la FLÈCHE DROITE ou GAUCHE pour déplacer le curseur vers le Champ Facteur d'étalonnage (K).
2. Utilisez la FLECHE HAUT ou BAS afin de régler manuellement le Facteur d'étalonnage préréglé vers le haut ou le bas jusqu'à ce que le nombre affiché corresponde au facteur d'étalonnage choisi dans le Tableau 1.
3. Appuyez sur le bouton ENTREE au milieu afin de confirmer la nouvelle sélection. La nouvelle valeur s'affiche dans le champ Facteur d'étalonnage (J).
4. Utilisez le bouton FLECHE DROITE afin de déplacer le curseur sur l'icône représentant une clé.
5. Appuyez sur le bouton ENTREE du milieu pour retourner à l'Ecran principal de configuration.

OU

2. Procédure d'étalonnage manuel

Voir FIG. 14, page 14 pour les Ecrans d'étalonnage 1 et 2, référencés dans les instructions suivantes.

- Quand une unité anglaise (gallon, quarts, pintes) est définie comme unité de mesure sur l'Ecran Unités/Limite, page 13, utilisez un cylindre gradué d'un quart pour étalonner le compteur.
- Quand une unité du Système International (SI) (litre) est définie comme unité de mesure sur l'Ecran Unités/Limite, Utilisez un cylindre gradué d'un litre pour étalonner le compteur.

1. Utilisez la FLECHE GAUCHE ou DROITE pour sélectionner ENTAMER (L) sur l'Ecran d'étalonnage 1.
2. Appuyez sur le bouton ENTREE au milieu afin de confirmer la sélection. L'Ecran d'étalonnage 2 s'affichera.
3. Distribuer ***exactement*** 1 quart (ou 1 litre) de produit dans un récipient étalonné d' 1 quart (ou d'1 litre).

   Le Facteur d'étalonnage s'affiche sur l'écran dans le champ Facteur d'étalonnage (J).
4. Utilisez la FLECHE GAUCHE ou DROITE pour sélectionner END (L) sur l'Ecran d'étalonnage 2.
5. Appuyez sur le bouton ENTREE au milieu afin de confirmer la sélection. L'Ecran d'étalonnage 1 s'affichera.
6. Une fois les changements apportés, utilisez la FLECHE DE DROITE afin de déplacer le curseur sur l'icône représentant une clé.
7. Appuyez sur le bouton ENTREE du milieu pour retourner à l'Ecran principal de configuration.

Afin d'obtenir l'étalonnage le plus précis possible :

- Utilisez la procédure d'étalonnage manuelle (Méthode 2).
- Utilisez un cylindre gradué certifié, d'un volume soit d'1 quart ou d'1 litre dans le système d'unités à Utilisez (système anglais ou SI) pour des distributions en temps réel.
- Étalonner à l'aide du produit exact à distribuer, à la température prévue au cours de la distribution.
- Après étalonnage, vérifier vos résultats en mesurant une dose distribuée.
- Veillez à vider entièrement le cylindre gradué entre les tentatives de d'étalonnage.
- Assurez-vous que le compteur est configuré sur le système d'unités adapté au conteneur que vous utilisez.

Une fois le compteur réglé, l'unité de mesure peut être modifiée en toute autre unité, sans qu'il soit nécessaire de recalibrer l'appareil.

Ecran de préréglage (FIG. 15)

Pour Compteurs préréglés uniquement

Définit les quantités préréglées par défaut. En général, les quantités les plus fréquemment distribuées sont celles qui sont entrées.

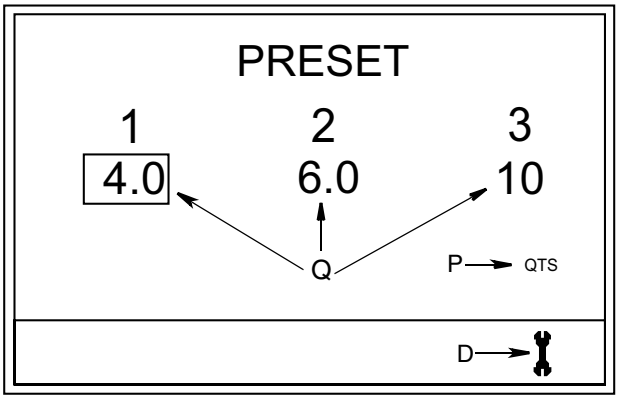

FIG. 15

Les compteurs préréglés incluent D, P et Q

D. Icône représentant une clé : Renvoie l'utilisateur vers l'Ecran Principal.

P. Unité de mesure : Définie sur l'Ecran Unités/Limite, page 13.

Q. Définit les quantités préréglées : Définit les options de distribution pour le mode Distribution préréglée.

Définit jusqu'à 3 quanités préréglées par défaut. Les quantités peuvent être répertoriées dans n'importe quel ordre et ne sont pas censées être classées dans un ordre numérique.

Afin de configurer des quantités préréglées (FIG. 15) :

1. Utilisez la FLÈCHE DROITE ou GAUCHE pour sélectionner l'un des trois champs de quantité (Q).
2. Utilisez les FLECHES HAUT ou BAS pour augmenter ou diminuer la valeur apparaissant dans le champ jusqu'à ce que la quantité désirée s'affiche.

   Maintenir le bouton FLECHE appuyé vers le bas, augmente la vitesse de défilement.
3. Appuyez sur le bouton ENTREE pour confirmer la quantité.

Les valeurs affichées ne recalculent pas automatiquement les quantités en cas de changement d'unités de mesure. Par exemple, si vous passez du quart au litre, vous devrez modifier manuellement les quantités préréglées.

4. Une fois les changements apportés, Utilisez la FLECHE DROITE ou GAUCHE afin de déplacer le curseur sur l'icône représentant une clé.
5. Appuyez sur le bouton ENTREE du milieu pour retourner à l'Ecran principal de configuration.

Ecran Bannière (FIG. 16)

Pour tous les compteurs

Crée la bannière d'information qui s'affiche en haut de l'Ecran d'accueil, de l'Ecran manuel et de l'Ecran de préréglage.

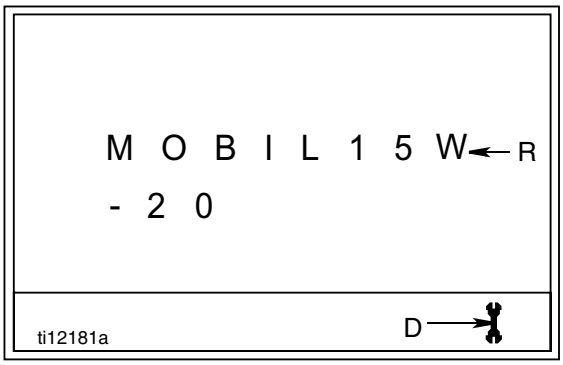

FIG. 16

L'Ecran Bannière affiche D et R

D. Icône représentant une clé : Renvoie l'utilisateur vers l'Ecran Principal.

R. Champ Bannière : Ligne d'information. Espace disponible pour un maximum de 11 caractères et/ou espaces alpha numériques.

L'utilisation du bouton FLECHE VERS LE BAS lorsque le champ est vide, vous permettra d'accéder également à la sélection des caractères suivants : (point) « . » ; (barre oblique) « / » ; ou (tiret) « - » .

Création d'une bannière :

1. Utilisez les FLECHES HAUT ou BAS pour faire défiler les chiffres, puis les caractères alphanumériques, puis les blancs/espaces.
2. Appuyez sur le bouton ENTREE au milieu, pour sélectionner les caractères. Quand le caractère est sélectionné, le curseur se déplace automatiquement vers le champ de caractère suivant.

   Utilisez la FLECHE DROITE pour passer d'un champ à l'autre ou si vous n'avez pas besoin d'Utilisez les 11 espaces, pour ramener le curseur vers l'icône représentant une clé. Après confirmation du 11e caractère, le curseur se déplace automatiquement vers l'icône représentant une clé (D).
3. Appuyez sur le bouton ENTREE au milieu, pour retourner à l'Ecran de Configuration Principal.

Ecran Langue (FIG. 17)

Pour tous les compteurs

Définit la langue préférée du texte affiché sur le compteur. Le choix proposé inclut l'anglais et l'espagnol.

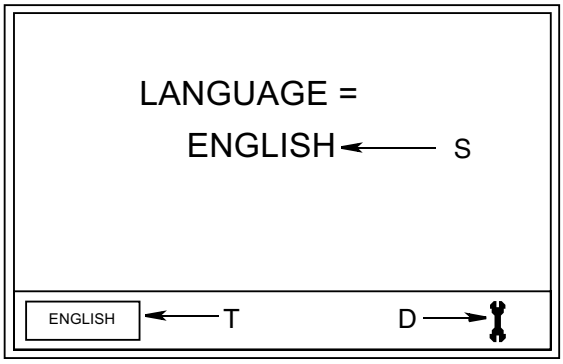

FIG. 17

L'Ecran Langue affiche D, S et T

D. Icône représentant une clé : Renvoie l'utilisateur vers l'Ecran Principal.

S. Champ Langue : Identifie la langue sélectionnée.

T. Champ/Bouton de Langue : Quand le curseur se trouve sur ce bouton, chaque fois que la flèche HAUT ou BAS est enfoncée, le nom de la langue affichée sur le bouton change.

Pour sélectionner une langue :

1. Utilisez la FLECHE DROITE ou GAUCHE pour déplacer le curseur vers le champ/le bouton Langue (T).
2. Utilisez les FLÈCHES HAUT ou BAS pour afficher le choix de langue.
3. Lorsque le nom de votre langue est affiché dans le champ/bouton (T), appuyez sur le bouton ENTREE au milieu pour confirmer la sélection.

La langue sélectionnée est alors affichée sur l'écran dans le champ Langue (S).

Une fois que vous aurez appuyé sur le bouton ENTREE au milieu, le nom affiché dans le champ /le bouton passera de « SPANISH » à « ESPAÑOL » et s'affichera de cette façon à la fois sur le bouton Langue (T) et dans le champ Langue (S) sur l'écran.

4. Une fois les changements apportés, Utilisez la FLECHE DROITE ou GAUCHE afin de déplacer le curseur sur l'icône représentant une clé.
5. Appuyez sur le bouton ENTREE du milieu pour retourner à l'Ecran principal de configuration.

Ecrans de Distribution de Produit et de Mode de Fonctionnement

DANGER D'INCENDIE : Les surfaces métalliques conductrices sur le compteur ne doivent entrer en contact avec aucune surface métallique chargée positivement, y compris (sans s'y limiter), le terminal de démarrage solénoïde, le terminal d'alternateur ou le terminal de batterie. Un tel contact pourrait provoquer un arc électrique ou un départ d'incendie.

Si vous êtes en Mode Configuration, pour afficher les Ecrans Mode de Fonctionnement, utilisez le bouton FLECHE HAUT ou BAS pour sélectionner ACCUEIL dans la liste. Appuyez sur le bouton ENTREE du milieu pour afficher l'écran d'accueil Mode de Fonctionnement indiqué dans FIG. 18. Une description complète des Ecrans Mode Configuration commence à la page 11.

Ecran d'accueil (FIG. 18)

Tous les compteurs

Compteurs manuels

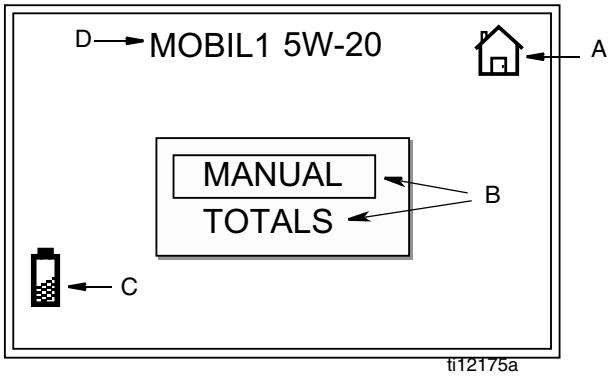

Compteurs préréglés

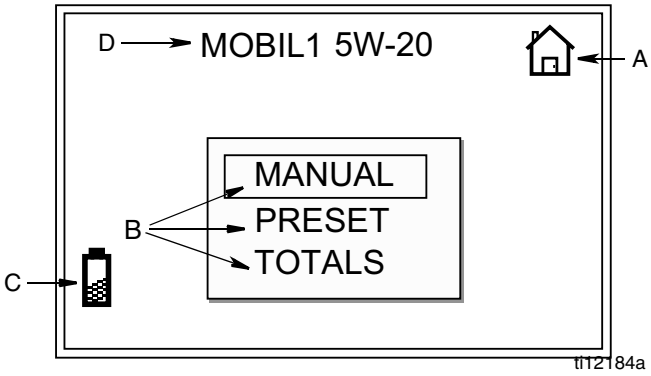

FIG. 18

Tous les compteurs incluent A - D

A. Icône d'identification de l'écran : Une maison s'affiche lorsque l'utilisateur se trouve sur l'Ecran d'Accueil.

B. Ecrans de Fonctionnement : Liste/menu de choix d'écran proposés à l'utilisateur. Le choix d'Ecrans de Fonctionnement incluent :

Compteurs manuels

- MANUEL
- TOTAUX

Compteurs préréglés

- MANUEL
- PRÉRÉGLÉE
- TOTAUX

1. Utilisez les FLÈCHES HAUT ou BAS pour faire défiler les options.
2. Appuyez sur le bouton ENTREE au milieu pour confirmer la sélection et afficher l'écran.

C. Indicateur de batterie : Apparaît seulement sur l'Ecran d'accueil. Affiche la charge de batterie actuelle. Apparaît et clignote sur tous les écrans lorqsque la charge de la batterie est faible.

D. Bannière d'information : Barre d'information configurable. Les données sont entrées sur **Ecran Bannière Mode Configuration**, page 17.

Distribution manuelle (FIG. 19)

Tous les compteurs

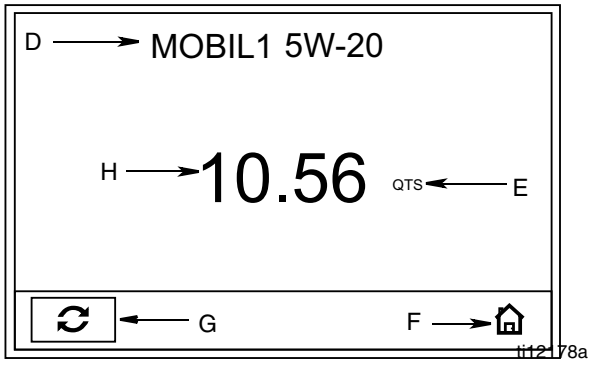

FIG. 19

Voir FIG. 19 pour termes D - H

D. Bannière d'information : Barre d'information configurable. Les données sont entrées en **Mode Configuration Ecran Bannière**, page 17.

E. Unité de mesure : Identifie l'unité de mesure, pinte, quart, gallon ou litre. L'unité de mesure est définie sur **l'Ecran Unités/Limites du Mode Configuration**, page 13.

F. Icône Accueil : Renvoie l'utilisateur vers l'Ecran d'accueil.

G. Réinitialisation : Réinitialise le compteur (H) à zéro.

H Compteur : Avant le début de la distribution, l'écran affiche 0,00. Au fur et à mesure que le produit est distribué, le décompte commence à zéro.

Pour réinitialiser le compteur à zéro après une distribution :

1. Utilisez le bouton FLECHE DROITE ou GAUCHE pour déplacer le curseur vers REINITIALISER (G).
2. Appuyez sur le bouton ENTREE au milieu. La quantité affichée dans le champ H est ramenée à zéro.

Pour distribuer en Mode Manuel :

***Si l'écran était en veille**, appuyez sur n'importe quel bouton pour l'activer.*

Préréglage affiché

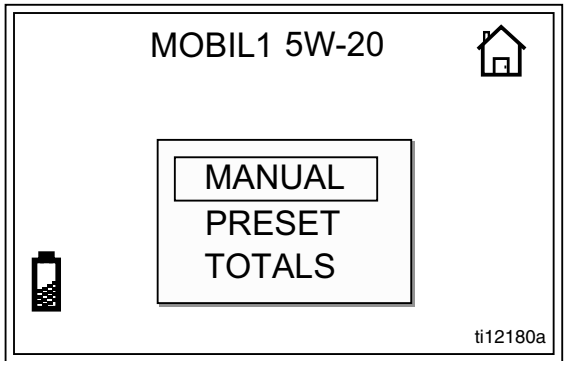

FIG. 20

1. Depuis l'écran d'accueil, utilisez les FLÈCHES HAUT ou BAS pour sélectionner MANUEL (FIG. 20).
2. Appuyez sur le bouton ENTREE au milieu pour confirmer la sélection. L'écran Distribution manuelle (FIG. 21) s'affiche.

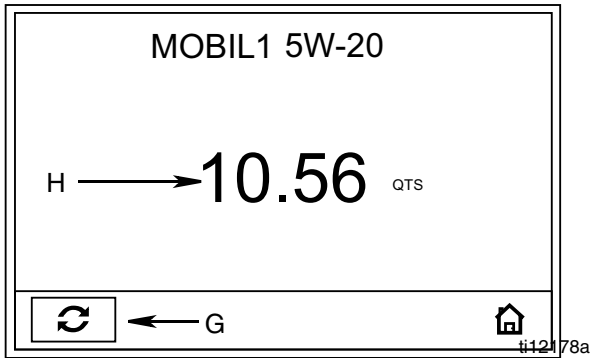

FIG. 21

3. Appuyez sur la gâchette pour distribuer le produit. Si vous utilisez un compteur préréglé, la gâchette pourrait être verrouillée pendant la distribution.

   Le produit s'écoule. Le décompte de la quantité affichée commence à partir de zéro ou de la quantité précédemment distribuée (FIG. 21) et s'affiche dans le champ H.

4. Libérez, et pour les compteurs préréglés uniquement, déverrouillez la gâchette une fois que vous aurez distribué la quantité de produit voulue.

   Le produit cesse de s'écouler. La quantité distribuée s'affiche dans le champ H.

5. *Utilisez la FLECHE DROITE ou GAUCHE pour déplacer le curseur vers la touche REINITIALISATION (G). Appuyez sur le bouton ENTREE au milieu pour réinitialiser la quantité affichée dans le champ H à zéro.*

Distribution préréglée (FIG. 22)

Compteurs préréglés uniquement

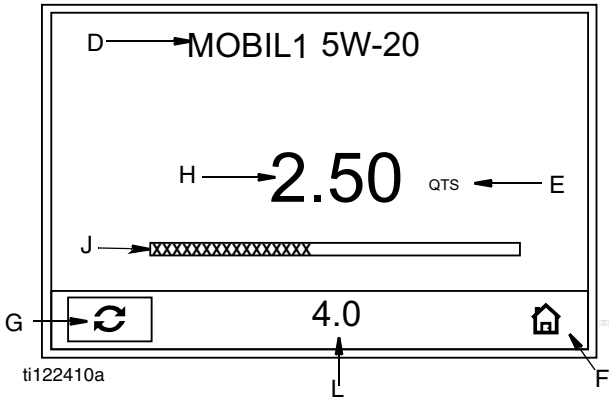

FIG. 22

Voir FIG. 22 pour termes D - L

D. Bannière d'information : Barre d'information configurable. Les données sont entrées dans **Mode de configuration, Ecran Bannière,** page 17.

E. Unité de mesure : Identifie l'unité de mesure, pinte, quart, gallon ou litre. L'unité est sélectionnée dans **Mode de configuration, Ecran Unités / Limites**, page 13.

F. Icône Accueil : Renvoie l'utilisateur vers l'écran d'accueil.

G. Réinitialisation : Réinitialise le compteur (H) à zéro.

H. Compteur : Avant le début de la distribution, l'écran affiche 0,00. Au fur et à mesure que le produit est distribué, le décompte commence à zéro. En même temps, la Barre de progression (J) affiche en temps réel, la représentation visuelle de la progression de la distribution.

J. Barre de progression : Affiche en temps réel, la représentation visuelle de la progression de la distribution. Fonctionne conjointement avec le Compteur (H).

Par exemple, en FIG. 22, une distribution partielle de 2,5 quarts de la totalité de la quantité de Distribution préréglée, soit 5,0 quarts, est affiché. La Barre de progression indique que la distribution est à moitié achevée.

L. Quantités préréglées : Utilisez la FLECHE HAUT ou BAS pour sélectionner le champ L de la barre des tâches.

a. Utilisez les FLECHES HAUT ou BAS pour faire défiler les 3 Quantités préréglées disponibles (L). Chaque fois que vous appuyerez sur les FLECHES HAUT ou BAS, l'une des 3 quantités préréglées s'affiche sur la barre des tâches dans le champ L.

b. Lorsque la Quantité préréglée que vous souhaitez distribuer s'affiche dans le champ L, appuyez sur le bouton ENTREE au milieu pour la sélectionner.

Si la quantité préréglée désirée n'est pas disponible, choisissez la quantité se rapprochant le plus de celle que vous souhaitez distribuer. Les quantités peuvent être modifiées suivant la procédure décrite à la page 21.

Pour modifier la quantité sélectionnée :

a. Utilisez les FLECHES HAUT ou BAS, pour faire défiler vers le haut ou vers le bas, pour augmenter ou diminuer la quantité indiquée dans le champ L. Chaque fois que vous appuyerez sur la FLECHE HAUT ou BAS, la quantité augmentera ou diminuera par paliers de 0,1 unité.

   Pour accélérer le défilement, appuyez sur la FLECHE HAUT ou BAS et maintenez-la enfoncée.

b. ***IMPORTANT !!!*** Lorsque la nouvelle quantité à distribuer est affichée dans le champ L, le nombre clignote, indiquant que le changement qui a été apporté nécessite confirmation.

   Pour confirmer la nouvelle quantité, vous ***DEVEZ APPUYER*** sur le bouton ENTREE du milieu, sur le clavier, dans les 15 secondes. Si vous lancez une distribution sans confirmer la nouvelle quantité, la Quantité préréglée reviendra vers la quantité précédente ***confirmée*** indiquée dans le champ L.

Par exemple, en FIG. 23 (ci-dessous) la quantité préréglée à distribuer initiale (A) était de 4,0 pintes. La quantité a été augmentée à 8,0 quarts et, parce qu'elle n'a pas été confirmée, elle clignote à l'écran (B). Une fois ce changement confirmé par l'utilisateur en appuyant sur le bouton ENTREE du milieu du clavier, la nouvelle quantité à distribuer ne clignote plus et est maintenant configurée à 8,0 quarts (C).

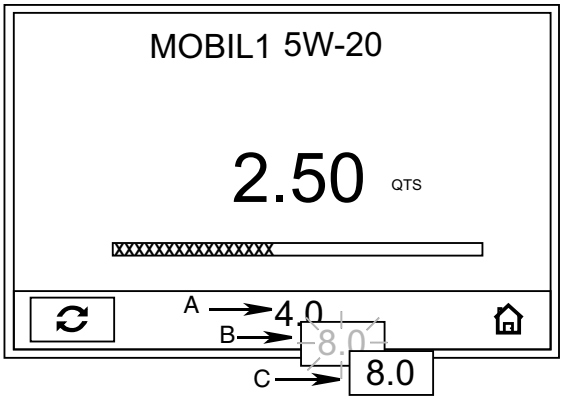

FIG. 23

Pour modifier de façon permanente les paramètres par défaut des Quantités préréglées, voir **Définition des quantités préréglées :** en page 16.

Distribution en Mode préréglé :

***Si l'écran était en veille**, appuyez sur n'importe quel touche pour l'activer.*

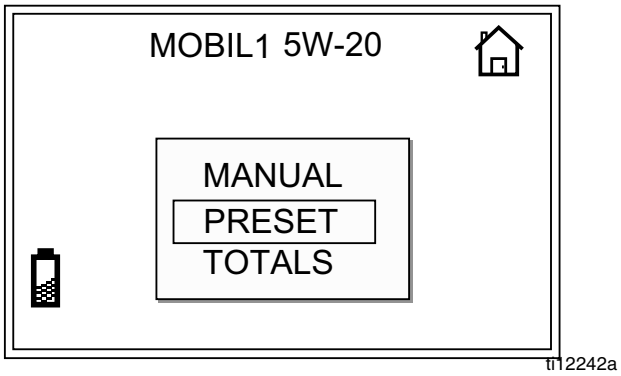

FIG. 24

1. Depuis l'écran d'accueil, utilisez les FLÈCHES HAUT ou BAS pour sélectionner PREREGLAGE (FIG. 24).
2. Appuyez sur le bouton ENTREE au milieu pour confirmer la sélection. L'écran Distribution préréglée (FIG. 25) s'affiche.

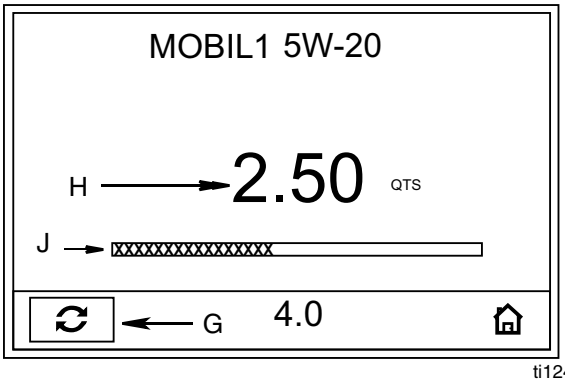

FIG. 25

3. Appuyez sur la gâchette pour distribuer le produit. La gâchette peut être verrouillée pendant la distribution.

   Le produit s'écoule. Le décompte de la quantité affichée commence à partir de zéro ou à partir de la quantité déjà distribuée (FIG. 25) et s'affiche dans le champ H. Une représentation visuelle de la progression de la distribution apparaît également sur la barre de progression (J).

   Quand la quantité prédéfinie a été distribuée, l'écoulement de produit s'arrête automatiquement. Le montant total distribué s'affiche dans le champ H.

   Si vous voulez arrêter l'écoulement du produit avant que la quantité préréglée ne soit distribuée, libérez ou déverrouillez la gâchette. Pour continuer la distribution du produit, enfoncez et/ou verrouillez la gâchette à nouveau. La quantité distribuée indiquée dans le champ H et sur la barre de progression (J) continue à progresser jusqu'à la quantité prédéfinie.

   Si vous souhaitez continuer la distribution de produit après distribution de la quantité prédéfinie, appuyez sur la gâchette. Le compteur poursuivra la distribution de produit en mode manuel jusqu'à ce que vous relâchiez la gâchette.

4. Utilisez la FLECHE DROITE ou GAUCHE pour déplacer le curseur vers la touche REINITIALISATION (G).
5. Appuyez sur le bouton ENTREE au milieu pour réinitialiser la quantité affichée dans le champ H à zéro et effacer la barre de progression (J).

Ecran des totaux (FIG. 26)

Tous les compteurs

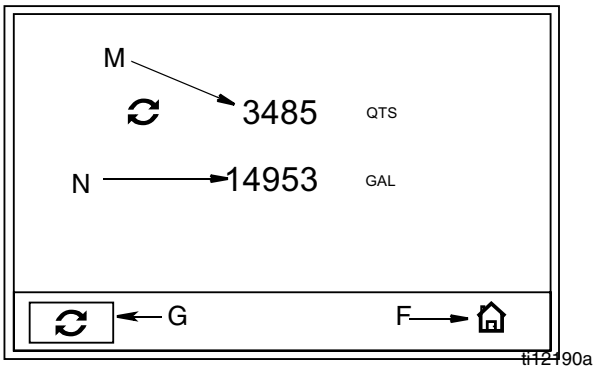

FIG. 26

Voir FIG. 26 pour les termes F, G, M - P

F. Icône Accueil : Renvoie l'utilisateur vers l'Ecran d'accueil.

G. Réinitialisation : Réinitialise le compteur (M) à zéro.

M. Total effaçable : Affiche la quantité cumulée qui a été distribuée dans tous les modes. Peut être réinitialisée à zéro à tout moment avec le bouton reinitialisation (g).

N. Total : Affiche la quantité cumulée qui a été distribuée dans tous les modes pendant la durée de vie de l'unité. Ne peut pas être réinitialisée.

Lorsque le Total (N) atteint 999.999, le compteur se réinitialise automatiquement à 000.

Pour afficher l'écran des Totaux :

***Si l'écran était en veille**, appuyez sur n'importe quel touche pour l'activer.*

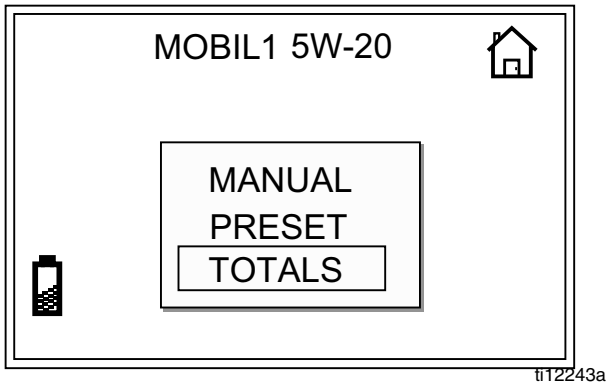

FIG. 27

1. Depuis l'écran d'accueil, utilisez les FLÈCHES HAUT ou BAS pour sélectionner TOTAUX (FIG. 27).
2. Appuyez sur le bouton ENTREE au milieu pour confirmer la sélection. L'écran des Totaux (FIG. 26) s'affiche.
3. Pour réinitialiser le champ Total réinitialisable (M) à zéro, utilisez la FLÈCHE GAUCHE ou DROITE pour déplacer le curseur sur le bouton REINITIALISATION (G).
4. Appuyez sur le bouton ENTREE au milieu pour réinitialiser la quantité affichée dans le champ M à zéro.

Guide de dépannage

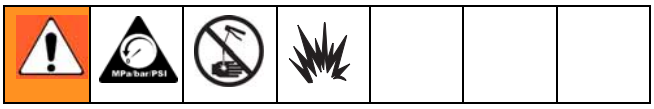

- **Relâcher la pression**, page 7, avant de contrôler ou de réparer le compteur. S'assurer que toutes les autres vannes et commandes ainsi que la pompe fonctionnent bien.
- Le service d'Assistance technique pourra vous demander de lui indiquer la version de logiciel utilisée par votre compteur. Reportez-vous à FIG. 10, page 11, point n° 1 pour savoir à quel endroit cette information est indiquée sur votre compteur.

Problème	Cause	Solution
L'icône de la batterie clignote.	Les batteries sont faibles.	Remplacer les batteries, page 27.
L'afficheur reste vierge.	Les batteries sont défaillantes.	Remplacer les batteries, page 27.
	La commande électronique est défaillante.	Remplacez la lunette électronique. (Voir Pièces de compteur manuel page 34 ou Pièces de compteur préréglé page 36 pour identifier le kit nécessaire pour votre compteur.)
Impossible de lire l'affichage	Le contraste est trop élevé ou trop faible pour être visible sur le lieu de travail.	Réglez le contraste. Voir Réglage du contraste de l'écran en utilisant la FLECHE DROITE ou GAUCHE, page 10.
Débit lent ou pas de débit.	Le filtre est colmaté.	1. **Décompression**, page 7. 2. Nettoyer ou remplacer le filtre. Commandez Kit Filtre 255885. 3. Si le problème persiste, contactez votre distributeur Graco pour une réparation ou un remplacement.
	La pression de pompe est basse.	Augmenter la pression de la pompe.
	La tuyère à verrouillage n'est pas complètement ouverte.	Dirigez la tuyère vers un seau ou un chiffon. Ouvrez entièrement la tuyère. ***Ne pas déclencher le compteur lorsque la tuyère est fermée !*** Si vous déclenchez accidentellement le compteur alors que la tuyère est fermée, dirigez la tuyère vers un seau et ouvrez-la afin de libérer la pression et expulser le produit accumulé.
	La vanne d'arrêt n'est pas complètement ouverte.	Ouvrir complètement la vanne d'arrêt.
	Un corps étranger obstrue l'intérieur de la vanne.	Contacter le distributeur Graco pour une réparation ou un remplacement.

Problème	Cause	Solution
La quantité distribuée affichée n'est pas exacte.	L'appareil doit être recalibré en fonction du produit distribué.	Calibrer l'appareil en fonction du produit distribué. Voir Ecran d'étalonnage, page 14.
Le compteur présente des fuites au niveau du couvercle/de la commande.	Mauvaise étanchéité au niveau de la chambre du couvercle de dosage.	Contacter le distributeur Graco pour une réparation ou un remplacement.
Modèles préréglés uniquement - La gâchette ne se réinitialise pas suffisamment pour assurer la distribution du produit.	Une accumulation excessive d'impuretés provoque le collage de la tige de déclenchement.	Nettoyez ou remplacez la tige de déclenchement (page 28). Commandez le Kit 255889.
Le compteur présente des fuites au niveau de la tuyère de verrouillage. • Il est important de bien distinguer les deux causes de ce problème. Un embout neuf ne supprimera pas une fuite causée par une vanne défectueuse.	Le joint de la tuyère de verrouillage est défectueux.	Remplacer la tuyère. Voir le point 1 de la Procédure d'installation à la page 9.
	Les joints de la vanne sont endommagés ou obstrués.	Nettoyez la tige et les joints toriques de la vanne ou remplacez-les. Commander le Kit 255888.
Le compteur fuit au niveau du raccord tournant.	Mauvaise connexion du raccord/du flexible.	Enduisez les filetages de flexible de ruban PTFE (laissez au minimum 2 fils dénudés pour assurer la continuité électrique) ou de mastic et renforcez la connexion. Voir le point 3 de la Procédure d'installation, page 8.
	Mauvaise connexion raccord tournant/boîtier compteur.	Serrer le raccord à un couple de 20-25 ft.-lbs.
	Les joints du raccord tournant fuient et sont endommagés.	Remplacer le joint tournant.
L'appareil n'arrête pas la distribution lorsque la quantité supposée préréglée a été distribuée.	La vanne est sale.	Nettoyer la vanne.
	Batterie faible.	Remplacer les batteries, page 27.
	L'électrovanne ne fontionne pas (en mode préréglé seulement).	Remplacez les électrovannes.

Codes d’erreur

Les codes d’erreur sont indiqués ci-dessous. Même en cas d’erreur, l’appareil continue à enregistrer la quantité distribuée. Chaque fois qu'un code d'erreur s'affiche, vous pourrez :

- Sélectionnez l'option Manuel sur l'écran d'accueil.

  Le code d'erreur est effacé. L'appareil passe en mode Manuel et la quantité distribuée est affichée.

- Sélectionnez l'option réinitialisation.

  Le code d’erreur est effacé, l’appareil passe en mode automatique et la quantité actuelle s’affiche.

Code d’erreur	Cause	Solution
Err 1	Le voltage de la batterie est faible.	Remplacez la batterie, page 27.
Err 2	Erreur de commutation : Erreur du capteur dans le mécanisme interne. ***ou*** L’appareil est tombé ou a subi de trop fortes vibrations pendant le transport.	S’assurer que le débit est inférieur à 14 gpm (37,8 lpm). Pour toute autre assistance, contactez votre distributeur Graco. Sélectionnez Réinitialisation, élément G, page 19.
Err 4	L’écoulement s’est poursuivi alors qu’il aurait dû s’arrêter. ***ou*** Ecoulement en position verrouillée.	Vérifiez si le symbole Batterie faible s'affiche et remplacez les batteries si nécessaire, page 27. Pour toute autre assistance, contactez votre distributeur Graco. Naviguez vers l'écran d'accueil. Ensuite, retournez à l'Ecran de Distribution.
Err 5	***En mode manuel uniquement.*** L’appareil a distribué la quantité d’arrêt par défaut et a interrompu l’écoulement du produit.	Sélectionnez Réinitialisation, élément G, page 19 et distribuez à nouveau. Pour modifier la quantité d'arrêt par défaut, voir Ecran Unités/Limites, page 13.
Err 6	Une quantité préréglée de zéro a été entrée pour la distribution ou est mémorisée comme valeur par défaut et une distribution préréglée a été tentée.	Entrez une quantité autre que zéro. Voir Ecran Distribution préréglée, page 20.
Err7	La tension de batterie est trop faible. ***ou*** EREEUR CAP : Survenue d'une erreur dans la commande.	Remplacez la batterie, page 27. Remplacez la lunette électronique. (Voir Pièces de compteur manuel page 34 ou Pièces de compteur préréglé page 36 pour identifier le kit nécessaire pour votre compteur.)

Entretien

Voir la Liste des pièces, page 41, pour les numéros de référence indiqués dans les instructions de service suivantes.

Changement de la batterie

- N'utilisez que des batteries de la taille et du type spécifiés dans ce manuel.

  Batteries ayant l'espérance de vie requise :

  - Energizer E91

- Assurez-vous de respecter la polarité lors de l'installation des batteries dans le compartiment des batteries (FIG. 28). L'inversion des batteries peut endommager le compteur.

- Ne mélangez pas des batteries de différents types ou des batteries usagées avec des batteries neuves. Toujours remplacer les 4 batteries à la fois par 4 batteries neuves.

L'affichage batterie faible et batterie déchargée, est expliqué dans le Tableau de dépannage, page 24.

Pour remplacer la batterie :

1. Appuyez fermement sur le couvercle du compartiment à piles. Grâce à un tournevis plat, tournez la vis de verrouillage dans un sens anti-horaire d'un demi tour.
2. Retirez le couvercle du compartiment à piles et les batteries.
3. Installez de nouvelles piles. Voir FIG. 28 pour l'orientation.des batteries.

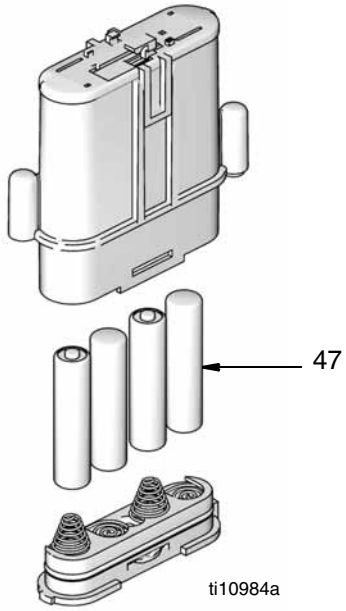

FIG. 28

4. Replacer le couvercle. Le couvercle est conçu de sorte qu'il ne peut être placé sur le compartiment à piles que d'une seule manière. L'encoche (a) sur le couvercle s'insère dans la fente (b) située sur le compartiment. (FIG. 29).

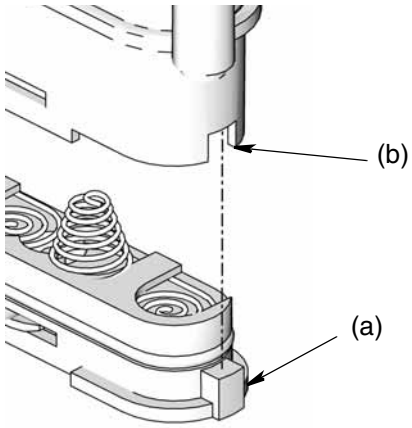

FIG. 29

5. Appuyez fermement sur le couvercle. Grâce à un tournevis plat, tournez la vis de verrouillage dans un sens horaire d'un demi tour.

Réparation de la tige de déclenchement

(Compteurs SDP5 & SDP15 seulement)

Démontage

1. **Décompression**, page 7.
2. Utilisez une clé Torx (T20) pour retirer les 4 vis de coin (A) situés en bas du compteur (FIG. 30). Conserver ces vis pour le remontage.

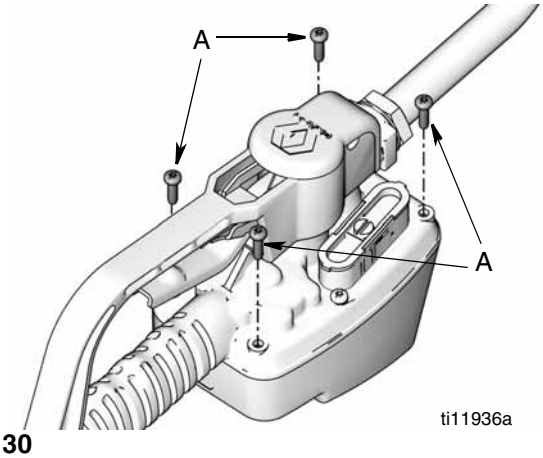

FIG. 30

3. Retournez le compteur et faites glissez le couvercle vers l'arrière (FIG. 31).

Vous ne serez pas en mesure d'ôter complètement le couvercle jusqu'à ce que vous débranchiez les fils reliés à la batterie, à l'électrovanne et que vous retiriez le PCB du contact ampoule.

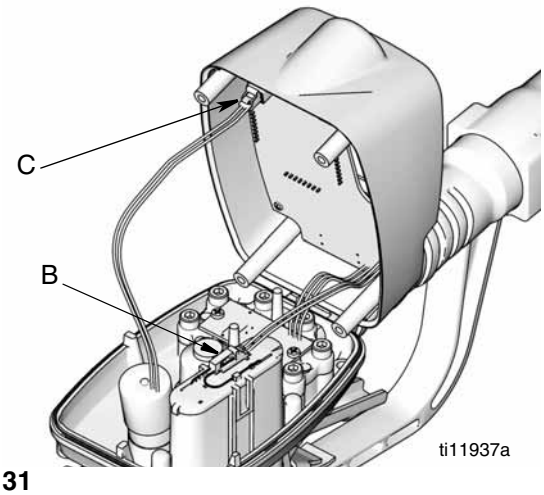

FIG. 31

4. Avec votre doigt, levez ***soigneusement*** le clip (D) pour débrancher le fil de la batterie (B) du module batterie.

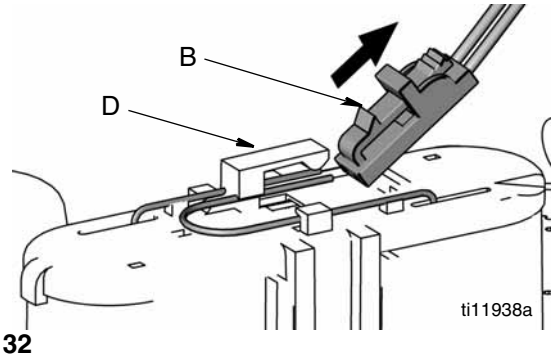

FIG. 32

REMARQUE

Ne pas utiliser un tournevis ou tout autre outil pour soulever le clip (D) lors du débranchement du fil de batterie (B) du module de batterie. Si le clip est endommagé ou cassé, il ne peut pas être réparé, vous devrez remplacer le module de batterie. Commander la pièce no 255197.

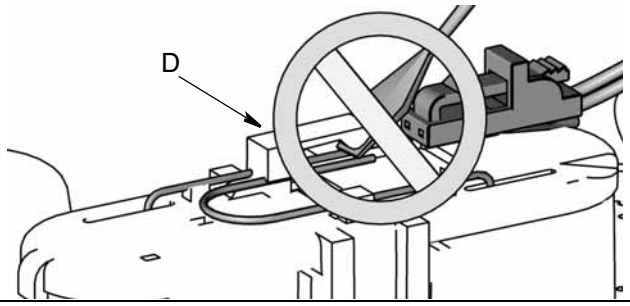

5. Unsnap le fil solenoïde (C) (FIG. 33).

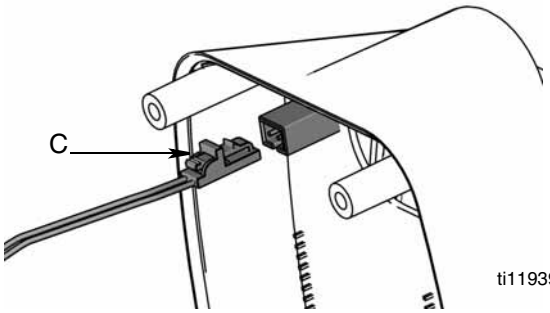

FIG. 33

6. Retirez les deux vis (D) qui maintiennent la plaque du contact ampoule à la plaque du couvercle (FIG. 34). Conserver ces vis pour le remontage. Démonter le couvercle.

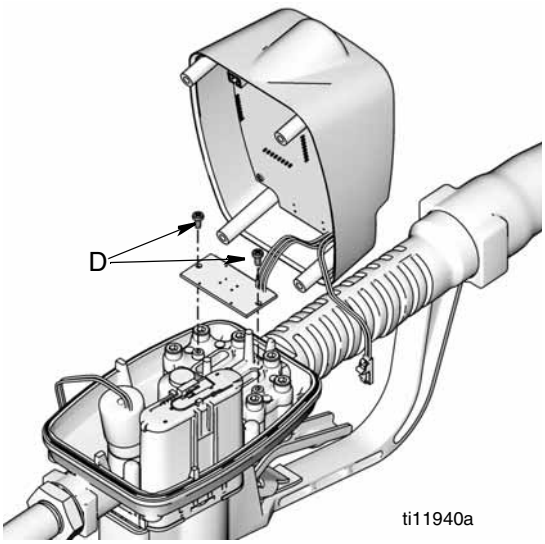

FIG. 34

7. Retirer et mettre le joint torique au rebut (5) (FIG. 35).

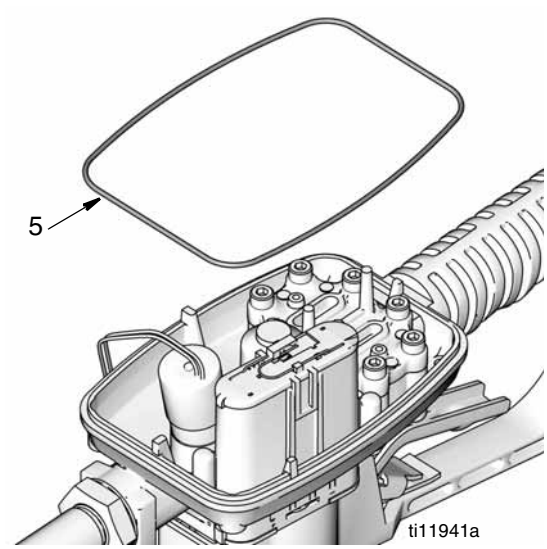

FIG. 35

8. Retirez la protection (9) en insérant le pouce ou un doigt derrière le couvercle et en le desserrant. Puis faites glisser la protection du boîtier (FIG. 36).

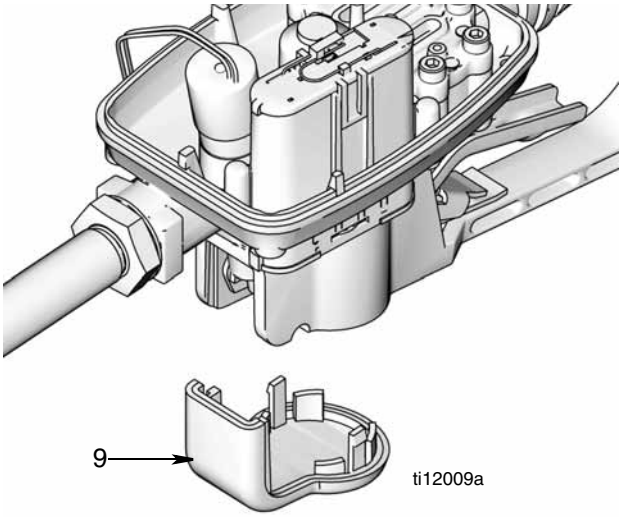

FIG. 36

9. Dévissez l'électrovanne (12) et retirez-la du boîtier du compteur (FIG. 37). Si nécessaire, une pince peut être utilisée pour desserrer l'électrovanne.

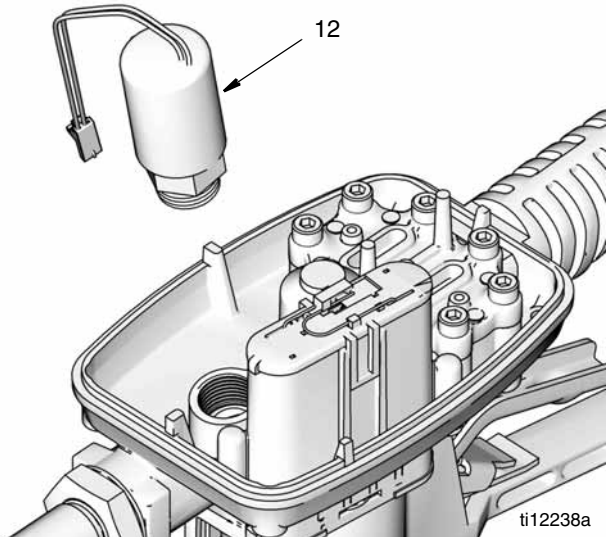

FIG. 37

10. Placez le compteur dans un étau, comme illustré dans FIG. 38. Utilisez une nouvelle tige de déclenchement de votre kit (2) ou une tige ou une goupille non-métalliques pour pousser la tige de déclenchement à travers le boîtier de compteur (FIG. 38 et FIG. 39) assez loin pour accéder à la broche (19) maintenant ensemble la tige de déclenchement et la gâchette.

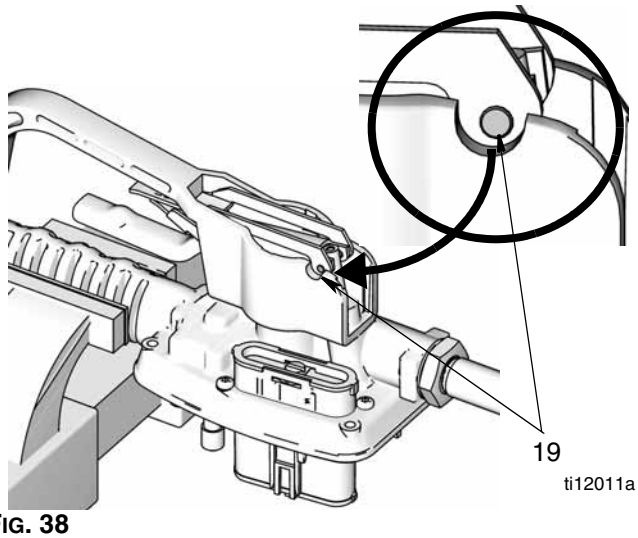

FIG. 38

11. Utilisez un pic pour pousser (19) la broche (FIG. 39).

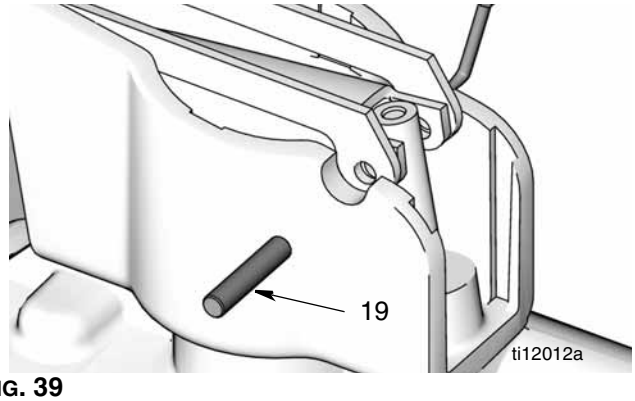

FIG. 39

12. Retirez la gâchette (6) du boîtier du compteur.

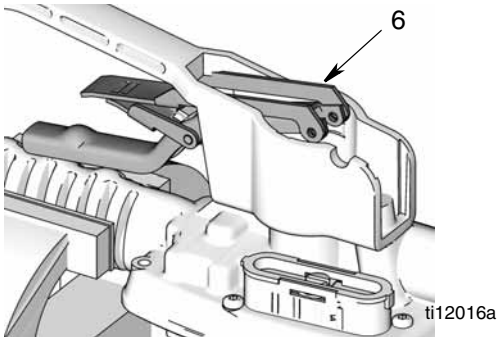

FIG. 40

13. Retirer la tige de déclenchement du boîtier du compteur.

Soyez prudent lorsque vous retirerez la tige de déclenchement. Couvrez les billes avec les doigts ou un chiffon afin de les empêcher de tomber.

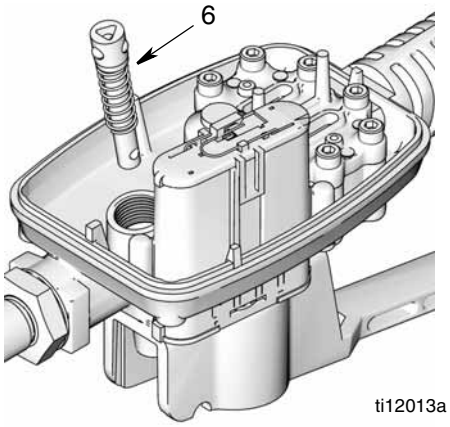

FIG. 41

Nettoyage de la tige de déclenchement

a. Si la gâchette ne se réinitialise pas suffisamment pour assurer la distribution du produit, nettoyez la tige et le ressort de déclenchement avec une brosse douce et un liquide de nettoyage, tel que de l'essence minérale.

b. Inspectez la tige et le ressort de déclenchement. S'ils sont endommagés, remplacez-les au moyen du Kit de remplacement de la tige de déclenchement 255889.

Remontage

Utilisez toutes les nouvelles pièces du kit. Ne pas réutiliser les pièces.

1. Insérer les billes (3), dans la tige de déclenchement (2) (FIG. 42).
2. Faites glisser le ressort (1) sur la tige de déclenchement (2) (FIG. 42).

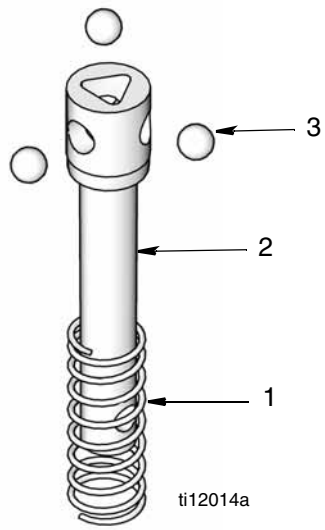

FIG. 42

3. Insérez la tige de déclenchement dans l'ouverture du boîtier de compteur (FIG. 43).

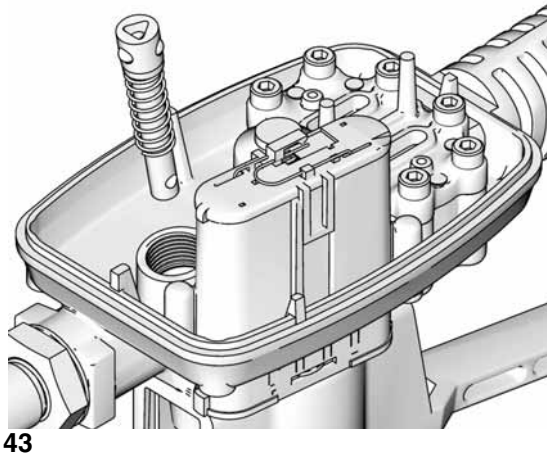

FIG. 43

4. Retournez le compteur et placez-le dans un étau. Alignez les trous de la gâchette avec les trous de la tige de déclenchement (2). Utilisez la vieille tige de déclenchement ou une tige ou une goupille non-métallique pour pousser la tige de déclenchement vers le haut et hors du boîtier de compteur (FIG. 44) assez loin pour voir le trou où devra se glisser la broche (19) ; toutefois, ***n'installez pas la broche à cette étape.***
5. Installation de la gâchette (8) (FIG. 44). Pousser la broche (19) à travers les trous de la gâchette et de la tige de déclenchement.

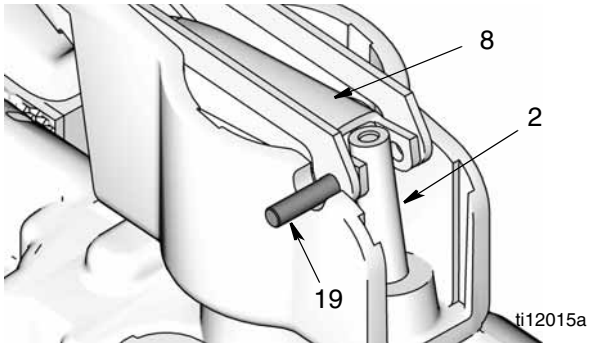

FIG. 44

6. Monter une électrovanne (12). Bien serrer avec les doigts.

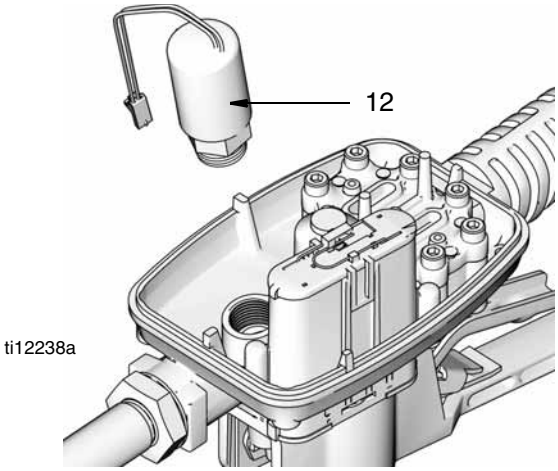

FIG. 45

7. Placer le joint torique (5).

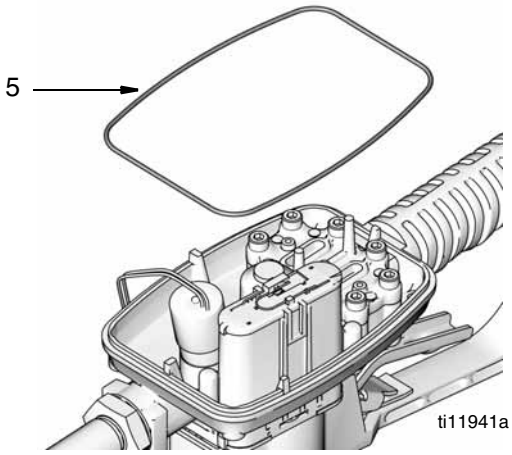

FIG. 46

8. Réinstallez le tableau de contact dans le boîtier du compteur. Utilisez 2 vis (D) pour serrer le PCB de contact Reed PCB sur le couvercle. Serrer les vis jusqu'au contact.

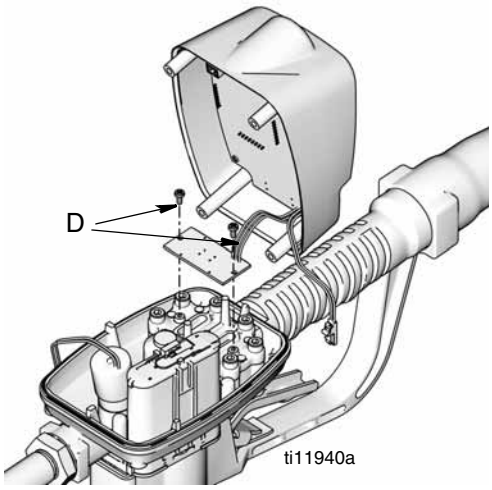

FIG. 47

9. Reconnectez le fil (B) à la batterie en glissant doucement le connecteur sur les bornes de la batterie (E) jusqu'à ce qu'il s'insère solidement en place grâce au clip (D) (FIG. 48).

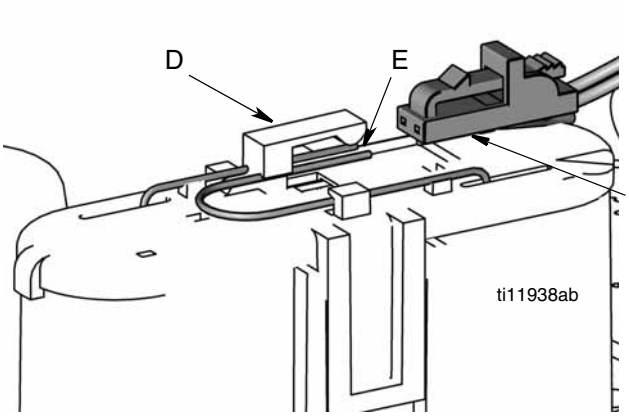

FIG. 48

REMARQUE

Ne pas utiliser un tournevis ou tout autre outil pour soulever le clip (D) lors de la reconnexion du fil de batterie (B). Si le clip est endommagé ou cassé, il ne peut pas être réparé, vous devrez remplacer le module de batterie. Commander la pièce no 255197.

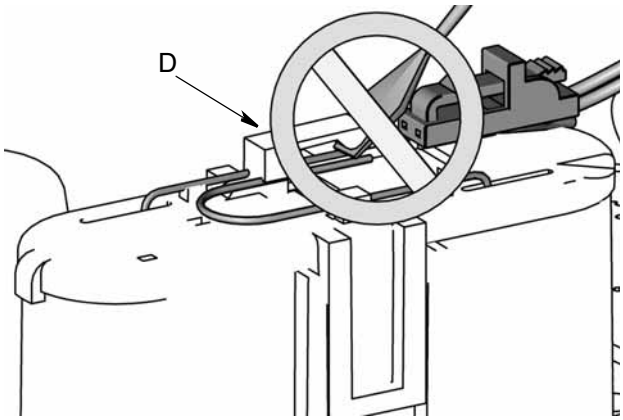

10. Reconnectez le fil solénoïdal (C) (FIG. 49).

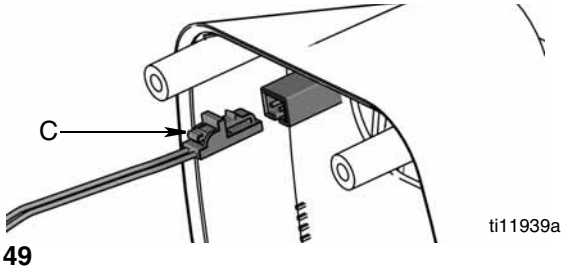

FIG. 49

11. Placez le couvercle au dessus du boîtier du compteur.

REMARQUE

En replaçant le couvercle, veillez à ne pas coincer les fils.

12. Remplacer les 4 vis (A). Tournez chacun au couple de 24-35 pouces livres.

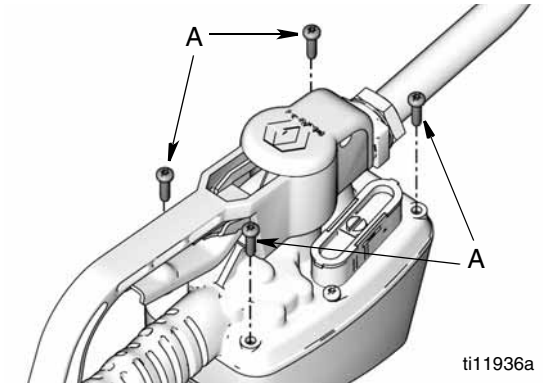

FIG. 50

13. Monter le capot protecteur (9).

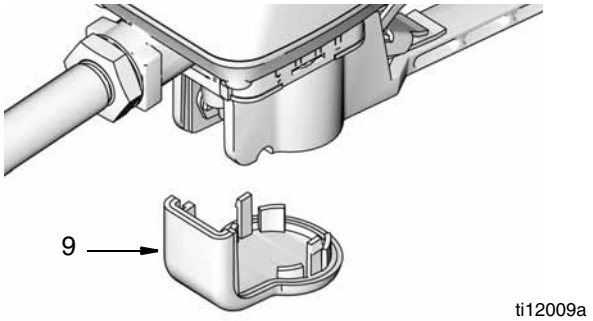

FIG. 51

Pièces de compteurs manuels SDM5 & SDM15

Rep	Réf.	Désignation	Qté
2	115477	VIS, mach, torx tête cyl.	6
5	120812	JOINT TORIQUE, joint	1
6	15K418	GÂCHETTE, compteur	1
9	15K464	PROTECTION, amortisseur	1
11		BOITIER, compteur	1
13	15K600	CARTOUCHE, vanne	1
14	15W020	TIGE, vanne	1
17	255197	MODULE, batterie	1
18	256493	KIT, réparation, lunette électronique, comprend 18a et manuel d'instruction 312942	
18a		ETIQUETTE, couvercle commande	1
19	120850	GOUJON, goupille M4	2
24	255888	KIT, réparation, vanne et joint comprend 24a-24e et manuel d'instructions 312939	
24a		JOINT, torique	1
24b		JOINT, torique	1
24c		JOINT, torique	1
24d		TORIQUE,	2
24e		RESSORT, compression 6,1 x 76 mm	1
28	120853	GOUJON, goupille	1
31	247344	RACCORD TOURNANT, droit, 1/2-14 NPT, comprend 31 a (utilisé avec 255348, 255349, 255350, 255802, 255803, 255804, 256836, 256837)	1
	247345	RACCORD TOURNANT, droit, 3/4-14 NPT comprend 31a (utilisé avec 255800, 255801)	1
31a	105765	TORIQUE	1
32	15T366	SOUFFLET, raccord tournant, flexible 3/4”, noir (standard avec compteur)	1
	15T367	SOUFFLET, raccord tournant, flexible 3/4”, rouge	1
	15T368	SOUFFLET, raccord tournant, flexible 3/4”, bleu	1
	15T369	SOUFFLET, raccord tournant, flexible 3/4”, vert	1
	15T370	SOUFFLET, raccord tournant, flexible 3/4”, jaune	1
34	255885	KIT, filtre , inclut 34a-34c	
34a		FILTRE, câble, maille 40	10
34b		JOINT, torique	10
34c		SPACER, crépine	10
39	15R057	RONDELLE, stationnaire, tige	1
40	15R056	TIGE, stationnaire	1
41	115999	JOINT, support	1
47	121413	BATTERIE, pkg, 4 unités, alcalines AA (page 27)	1
49▲	15T259	Étiquette CE	1
50	15T492	SPACER, 1/4 OD x 0,9 th	4
51	15T603	PROTECTION, droite	1
52	15T604	PROTECTION, gauche	1
53	117436	VIS, filetée	2

▲ *Des autocollants, étiquettes et cartes supplémentaires de Danger et Mise en Garde sont à votre disposition gratuitement.*

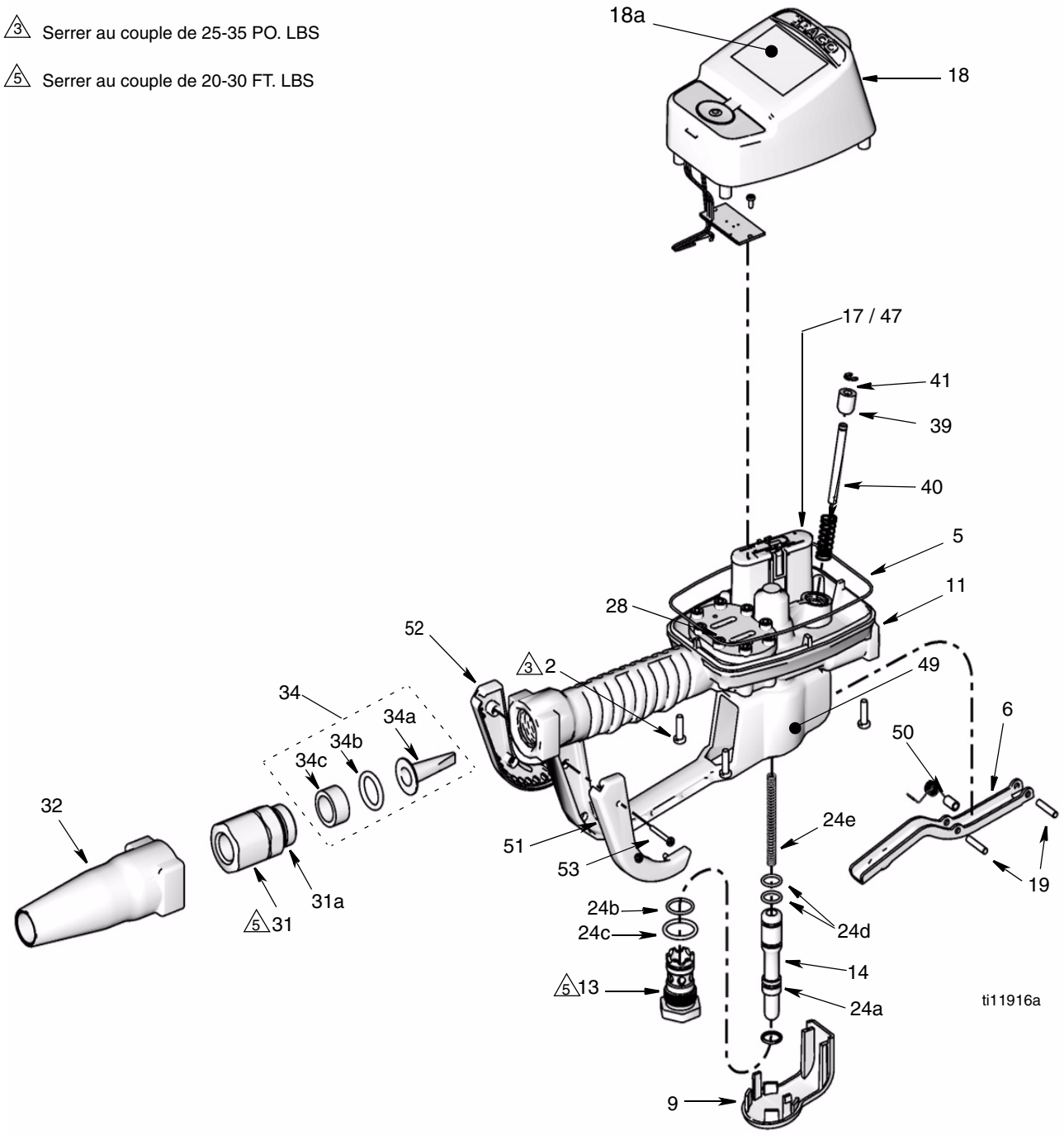
3 Serrer au couple de 25-35 PO. LBS
5 Serrer au couple de 20-30 FT. LBS
18a
18
17 / 47
41
39
40
5
11
28
52
3 2
49
34
34a
34b
34c
6
50
32
24e
51
53
19
31a
5 31
24b
24c
24d
14
5 13
24a
ti11916a
9

Pièces de compteurs préréglés SDP5 & SDP15

Rep	Réf.	Désignation	Qté
2	115477	VIS, mach, torx tête cyl.	6
3	255889	Klt, réparation, tige de déclenchement, comprend 3a-3c et manuel d'instructions 312944	1
3a		BILLE, 5 MM, carbure	3
3b		TIGE	1
3c		RESSORT, compression 10,67 mm	1
5	120812	JOINT TORIQUE, joint	1
6	15K418	GÂCHETTE, compteur	1
7	15K443	BRAS, déclenchement	1
8	15K446	PLAQUE, cliquet	1
9	15K464	PROTECTION, amortisseur	1
11		BOITIER, compteur	1
12	15W093	ÉLECTROVANNE	1
13	15K600	CARTOUCHE, vanne	1
14	15W020	TIGE, vanne	1
15	15K602	RESSORT, torsion	1
17	255197	MODULE, batterie	1
18	256494	KIT, réparation, lunette électronique, comprend 18a et manuel d'instruction 312942	1
18a		ETIQUETTE, couvercle commande	1
19	120850	GOUJON, goupille M4	2
24	255888	KIT, réparation, vanne et joint, comprend 24a-24e et manuel d'instructions 312939	
24a		JOINT, torique	1
24b		JOINT, torique	1
24c		JOINT, torique	1
24d		TORIQUE,	2
24e		RESSORT, compression 6,1 x 76 mm	1
28	120853	GOUJON, goupille	1
31	247344	RACCORD TOURNANT, droit, 1/2-14 NPT, inclut 31a (utilisé avec 255200, 255351, 255352, 255355, 255356, 256838, 256839)	1
	247345	RACCORD TOURNANT, droit, 3/4-14 NPT, inclut 31a (utilisé avec 255353, 255354)	1
31a	105765	JOINT TORIQUE	1
32	15T366	SOUFFLET, raccord tournant, flexible 3/4”, noir (standard avec compteur)	1
	15T367	SOUFFLET, raccord tournant, flexible 3/4”, rouge	1
	15T368	SOUFFLET, raccord tournant, flexible 3/4”, bleu	1
	15T369	SOUFFLET, raccord tournant, flexible 3/4”, vert	1
	15T370	SOUFFLET, raccord tournant, flexible 3/4”, jaune	1
34	255885	KIT, filtre , inclut 34a-34c	1
34a		KIT, filtre, câble, maille 40	10
34b		JOINT, torique	10
34c		SPACER, crépine	10
47	121413	BATTERIE, pkg, 4 unités, alcalines AA (page 27)	1
49▲	15T259	ÉTIQUETTE, CE	1
51	15T603	PROTECTION, droite	1
52	15T604	PROTECTION, gauche	1
53	117436	VIS, filetée	2

▲ *Des autocollants, étiquettes et cartes supplémentaires de Danger et Mise en Garde sont à votre disposition gratuitement.*

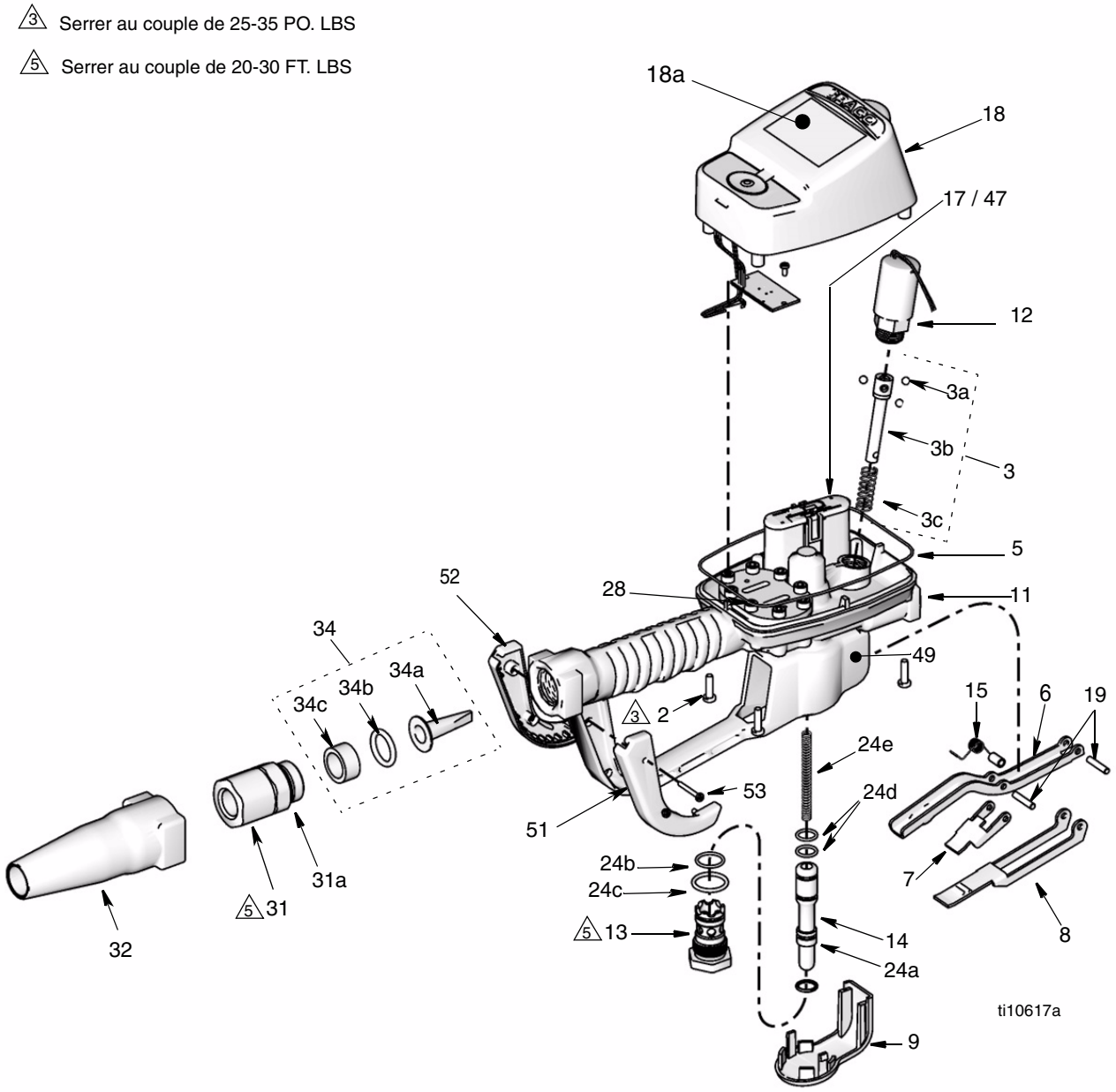
3 Serrer au couple de 25-35 PO. LBS
5 Serrer au couple de 20-30 FT. LBS
18a
18
17 / 47
12
3a
3b
3
3c
5
11
52
28
34
34a
34b
34c
49
15
6
19
3 2
24e
53
24d
51
24b
24c
31a
7
5 31
5 13
14
8
32
24a
ti10617a
9

Kits tuyère (33) et prolongateur (20)

No. Réf.	Désignation	Type de liquide	
255852*	Tuyère automatique, hautement adhésive, à fermeture rapide, avec prolongateur rigide	Huile	ti11827 ti11826
255853*	Tuyère automatique, hautement adhésive, à fermeture rapide, avec prolongateur flexible	Huile	ti11827 ti11825
255854	Tuyère hautement adhésive, à fermeture rapide, avec prolongateur rigide	Lubrifiant pour engrenages	ti11830 ti11831
255855*	Tuyère hautement adhésive, à fermeture rapide, avec prolongateur rigide	Antigel	ti11828 ti11826
255856*	Tuyère hautement adhésive, à fermeture rapide avec prolongateur flexible	Antigel	ti11828 ti11825

*Utilisé pour distribuer 5 gpm (22,7 lpm) ou moins.

suite en page 32

No. Réf.	Désignation	Type de liquide	
255857	Tuyère hautement adhésive, à fermeture rapide et à haut débit, avec prolongateur rigide	Huile et antigel	
255858	Tuyère hautement adhésive, à fermeture rapide et à haut débit, avec prolongateur flexible	Huile et antigel	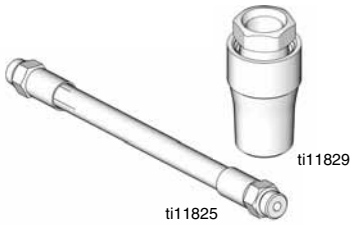

Kits de tuyères (33)

255459*	Tuyère automatique, hautement adhésive, à fermeture rapide	Qté	Huile
	• CORPS, tuyère	1	
	• JOINT TORIQUE, pack	1	
	• RESSORT, compression	1	
	• JOINT TORIQUE, pack	1	
	• TIGE, tuyère, vanne	1	
	• SIÈGE, vanne	1	
255460*	Tuyère automatique, hautement adhésive, à fermeture rapide		Antigel
	• CORPS, tuyère	1	
	• RESSORT, compression	1	
	• JOINT TORIQUE, pack	1	
	• TIGE, tuyère, vanne	1	
	• JOINT TORIQUE, pack	1	
	• SIÈGE, vanne	1	
255461	Tuyère automatique, hautement adhésive, à haut débit		Huile et antigel
	• TIGE, tuyère	1	
	• CORPS, tuyère	1	
	• JOINT TORIQUE, pack	1	
	• JOINT TORIQUE, pack	1	
	• JOINT TORIQUE, pack	1	
255470	Tuyère hautement adhésive, à fermeture rapide		Lubrifiant pour engrenages
	• Boitier	1	
	• Corps, tuyère	1	
	• JOINT TORIQUE, pack	1	
	• JOINT TORIQUE, pack	1	
	• Prise, creuse, hex	1	

*Utilisé pour distribuer 5 gpm (22,7 lpm) ou moins.

Kits de décharge thermique (page 6)

No. Réf.	Désignation	Débit PSI (bar)
112353	Pompe à membrane pour distribution de carburant, à vanne uniquement	50 psi (0,34 MPa; 3,4 bar)
235998	Mini Fire-Ball™ 225, 3:1	600 psi (4,1 MPa; 41 bar)
237601	Fire-Ball 425, 3:1	600 psi (4,1 MPa; 41 bar)
237893	Fire-Ball 300, 5:1	900 psi (6,2 MPa; 62 bar)
248296	Fire-Ball 300, 5:1 (la même que 237893 sans adaptateur de bonde et raccord tournant. Inclut flexible 6-pieds)	900 psi (6,2 MPa; 62 bar)
238899	Pompe à membranes	150 psi (1 MPa; 10,4 bar)
240429	Pompe à graissage 425, 6:1 et 10:1	1600 psi (11 MPa; 110 bar)
248324	Pompe à graissage 425, 6:1 et 10:1 (la même que 240429 petit adaptateur de bonde et raccord tournant. Inclut flexible 6-pieds)	1600 psi (11 MPa;110 bar)

Caractéristiques techniques

Plage de débit*	0,26 à 14 gpm (1 à 53 lpm)
Pression maximum de service	1500 psi (10 MPa; 103,4 bar)
Pression maximum de service (mélange antigel/eau 50:50)	900 psi (6,2 MPa; 62 bar)
Unités de mesure	pintes, quarts, gallons, litres (configuration usine : quarts)
Poids	5 livres (2,26 kg)
Dimensions (sans prolongateur)	
Longueur	13 pouces (33 cm)
Largeur	3,75 pouces (9,5 cm)
Hauteur	5,75 pouces (14,6 cm)
Unités de mesure	Configuration usine en quarts quantité totale maximale = 999.999 gallons ou litres volume maximal distribué enregistré = 999,99 unités volume préréglé maximal (préréglé uniquement) = 999,9 unités
Entrée	1/2-14 npt ou 3/4-14 npt
Sortie	3/4-16bossage de joint torique à fil droit
Plage de de température de service	4 ° F à 158° F (-4° C à 70° C)
Plage de température de stockage	-40° F à 150° F (-40° C à 70° C)
Batterie**	Batteries alcalines ou lithium 4AA
Durée de vie de la batterie en conditions typiques d'atelier	1 année
Pièces en contact avec le produit	aluminum, acier inoxydable, PBT/PC, zinc, Caoutchouc nitrile, CS
Compatibilité chimique des produits	antigel, huile engrenage, huile carter, ATF
Perte de pression du compteur	80 psi @ 10 gpm
Précision†	+/- 0,5 %

**Testé avec huile moteur W. Débits variant en fonction de la pression, de la température et de la viscosité du produit.*

***Pile devant répondre aux exigences de vie longue durée :* Energizer® Alkaline E91.

† A 2,5 gpm (9,5 lpm), à 70 °F (21 °C), avec huile poids-et 1 gallon distribué. Etalonnage éventuellement nécessaire ; précision standard de +/- 1,25 %.

Garantie étendue Graco de la vanne de distribution dosée

Graco garantit que tout le matériel cité dans ce document et fabriqué par Graco et portant son nom est exempt de défaut de matière et de fabrication à la date de la vente à l'acheteur et utilisateur initial. Graco réparera ou remplacera, pendant une période de cinq (05) ans à compter de la date de vente, toute pièce non-électronique du matériel jugée défectueuse par Graco. Graco réparera ou remplacera, pendant une période de trois (03) ans à compter de la date de vente, tout composant électronique du compteur, jugé défectueux par Graco. Cette garantie ne s'applique que lorsque le matériel est installé, exploité et entretenu conformément aux recommandations écrites du Graco.

Cette garantie n'intervient pas, et la responsabilité de Graco n'est pas engagée en cas d'usure normale, ou tout dysfonctionnement, dommage ou usure provoqués par un défaut d'installation, une mauvaise application, l'abrasion, la corrosion, une maintenance incorrecte ou inappropriée, une négligence, un accident, l'altération de pièces ou leur remplacement par des composants autres que des pièces d'origine Graco. Graco ne saurait être tenu pour responsable en cas de dysfonctionnement, dommage ou usure dus à l'incompatibilité du matériel de Graco avec des structures, accessoires, équipements ou matériaux non fournis par Graco ou encore dus à un défaut de conception, de fabrication, d'installation, de fonctionnement ou d'entretien de structures, d'accessoires, d'équipements ou de matériaux non fournis par Graco.

Cette garantie s'applique à condition que le matériel objet de la réclamation soit retourné en port payé à un distributeur Graco agréé pour vérification du défaut signalé. Si le défaut est reconnu, Graco réparera ou remplacera gratuitement toutes les pièces défectueuses. Le matériel sera retourné à l'acheteur d'origine en port payé. Si l'examen du matériel ne révèle aucun défaut de matière ou de fabrication, les réparations seront effectuées à un coût raisonnable pouvant inclure le coût des pièces, de la main d'œuvre et du transport.

CETTE GARANTIE EST EXCLUSIVE ET TIENT LIEU DE TOUTE AUTRE GARANTIE, EXPLICITE OU IMPLICITE, Y COMPRIS, MAIS NON LIMITE AUX GARANTIES DE VALEUR MARCHANDE OU DE GARANTIE D'ADEQUATION A UN USAGE PARTICULIER.

La seule obligation de Graco et le seul recours de l'acheteur pour tout défaut relevant de la garantie sont tels que déjà définis ci-dessus. L'acheteur convient qu'aucun autre recours (pour, la liste n'ayant aucun caractère exhaustif, dommages indirects ou consécutifs pour manque à gagner, perte de marché, dommages corporels ou matériels ou tout autre dommage indirect ou consécutif) ne sera possible. Toute action au titre de la garantie doit intervenir dans les deux (2) ans à compter de la date de vente.

GRACO NE GARANTIT PAS ET RECUSE TOUTE GARANTIE RELATIVE À LA QUALITÉ MARCHANDE ET À UNE FINALITÉ PARTICULIÈRE EN RAPPORT AVEC LES ACCESSOIRES, ÉQUIPEMENTS, MATÉRIAUX OU COMPOSANTS VENDUS MAIS NON FABRIQUÉS PAR GRACO. Ces articles vendus, mais non fabriqués par Graco (tels que les moteurs électriques, commutateurs, flexibles, etc.) sont couverts par la garantie, s'il en existe une, de leur fabricant. Graco fournira à l'acheteur une assistance raisonnable pour toute réclamation faisant appel à ces garanties.

Graco ne sera en aucun cas tenu pour responsable des dommages indirects, accessoires, particuliers ou consécutifs résultant de la fourniture par Graco du matériel identifié dans la présente notice ou bien de la fourniture, du fonctionnement ou de l'utilisation de tout autre matériel ou marchandise vendus en l'occurrence, quelle que soit la cause : non-respect du contrat, défaut relevant de la garantie, négligence de la part de Graco ou autre.

FOR GRACO CANADA CUSTOMERS
The Parties acknowledge that they have required that the present document, as well as all documents, notices and legal proceedings entered into, given or instituted pursuant hereto or relating directly or indirectly hereto, be drawn up in English. Les parties reconnaissent avoir convenu que la rédaction du présente document sera en Anglais, ainsi que tous documents, avis et procédures judiciaires exécutés, donnés ou intentés, à la suite de ou en rapport, directement ou indirectement, avec les procédures concernées.

Information Graco

POUR COMMANDER, contactez votre distributeur Graco ou appelez pour identifier votre distributeur le plus proche.
Téléphone : 612-623-6928 **ou Appeler gratuitement :** 1-800-533-9655, **Fax:** 612-378-3590

Toutes les données écrites et visuelles contenues dans ce document reflètent les dernières informations sur le produit disponibles au moment de la publication. Graco se réserve le droit d'apporter des modifications en tout temps sans avis.

This manual contains French. MM 312865

Siège social de Graco : Minneapolis
Bureaux à l'étranger : Belgium, China, Japan, Korea

GRACO INC. P.O. BOX 1441 MINNEAPOLIS, MN 55440-1441
Copyright 2008, Graco Inc. est agréée ISO 9001
www.graco.com
Révisé 2/2009