Mode d'emploi

LAVE-LINGE

F

F

Français,1

AQUALTIS

AQXGF 141 H

Sommaire

Installation, 2-3
Déballage et mise à niveau
Raccordements eau et électricité
Caractéristiques techniques

Description de l'appareil, 4-5
Tableau de bord

Comment faire un cycle de lavage, 6

Programmes et options, 7
Tableau des programmes
Les options de lavage

Produits lessiviels et linge, 8
Lessive
Triage du linge
Conseils de lavage
Système d'équilibrage de la charge

Précautions et conseils, 9
Sécurité générale
Mise au rebut
Ouverture manuelle de la porte hublot

Entretien et soin, 10
Coupure de l'arrivée d'eau et de courant
Nettoyage de l'appareil
Nettoyage du tiroir à produits lessiviels
Entretien du tambour
Nettoyage de la pompe
Contrôle du tuyau d'arrivée de l'eau

Anomalies et remèdes, 11

Assistance, 12

Hotpoint ARISTON

Installation

F

! Conserver ce mode d'emploi pour pouvoir le consulter à tout moment. En cas de vente, de cession ou de déménagement, veiller à ce qu'il accompagne toujours le lave-linge.

! Lire attentivement les instructions: elles fournissent des conseils importants sur l'installation, l'utilisation et la sécurité de l'appareil.

! Cette notice, la garantie et les pièces servant à l'installation sont réunies dans un sachet.

Déballage et mise à niveau

Déballage

1. Sitôt le lave-linge déballé, s'assurer qu'il n'a pas été endommagé pendant son transport.
S'il est abîmé, ne pas le raccorder et contacter aussitôt le vendeur.

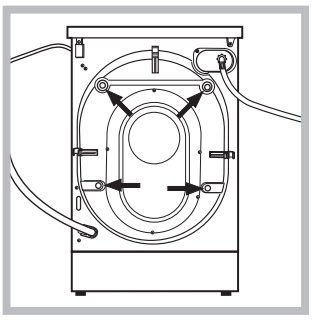

2. Enlever les quatre vis de protection pour le transport et la cale, placés dans la partie arrière (*voir figure*).

3. Boucher les trous à l'aide des bouchons plastique fournis dans le sachet.
4. Ces pièces sont à conserver car il faut les remonter en cas de déplacement du lave-linge pour éviter d'endommager l'intérieur de l'appareil pendant le transport.

Déblocage du tiroir à linge

Pour enlever la bride qui cale le tiroir à linge et soutient la cuve pendant le transport, dévisser les vis "centrales", la tenir fermement tout en la poussant vers l'arrière pour la faire sortir; dévisser les 4 vis "latérales" et enlever la baguette métallique.
Une fois que cette opération est terminée, monter le socle en plastique (placé dans le tiroir à linge).
S'assurer d'avoir bien engagé les crochets dans les fentes prévues, avant de pousser le socle contre l'appareil.

! *Pour de plus amples détails, se reporter aux indications qui se trouvent à l'intérieur du tiroir à linge.*

! Les emballages ne sont pas des jouets pour enfants.

Mise à niveau

1. Poser le lave-linge sur un sol plat et rigide, sans l'adosser à un mur ou à un meuble.

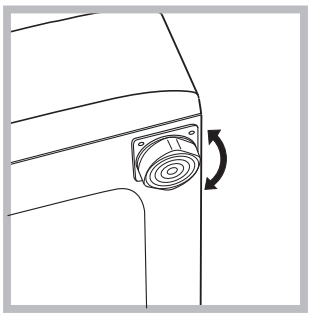

2. Pour compenser les irrégularités du sol, visser ou dévisser les pieds de réglage jusqu'à ce que l'appareil soit parfaitement à l'horizontale (il ne doit pas être incliné de plus de 2 degrés).

! Une mise à niveau minutieuse garantit une bonne stabilité de l'appareil et évite toute vibration et bruit surtout pendant l'essorage.
! Si l'appareil est posé sur de la moquette ou un tapis, agir sur les pieds de réglage de manière à ce qu'il y ait suffisamment de place pour assurer une bonne ventilation.

Raccordements eau et électricité

Raccordement du tuyau d'arrivée de l'eau

! *Avant de raccorder le tuyau d'arrivée de l'eau, laisser couler l'eau jusqu'à ce quelle soit limpide.*

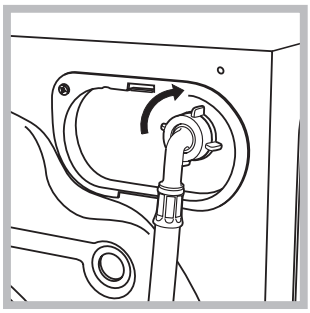

1. Raccorder le tuyau d'arrivée de l'eau à l'appareil en le vissant à la prise d'eau prévue, dans la partie arrière en haut à droite *(voir figure)*.

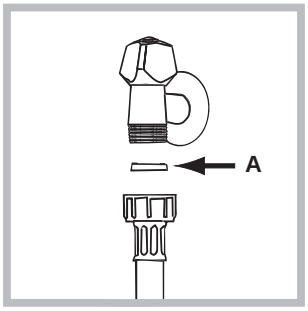

2. Monter le joint A, fourni dans le sachet, sur l'extrémité du tuyau d'arrivée de l'eau et le visser à un robinet d'eau froide à embout fileté 3/4 gaz *(voir figure)*.

3. Attention à ce que le tuyau ne soit pas plié ou écrasé.

! La pression de l'eau doit être comprise entre les valeurs indiquées dans le tableau des Caractéristiques techniques *(voir page ci-contre).*

! Si la longueur du tuyau d'alimentation ne suffit pas, s'adresser à un magasin spécialisé ou à un technicien agréé.

! Ne jamais utiliser de tuyaux d'arrivée usés mais uniquement ceux fournis avec l'appareil.

Raccordement du tuyau de vidange

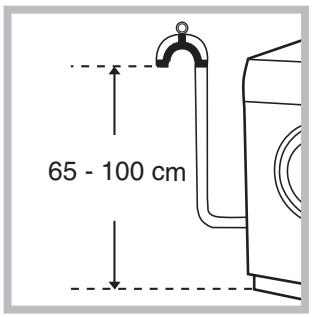

Raccorder le tuyau de vidange à un conduit d'évacuation ou à une évacuation murale placés à une distance du sol comprise entre 65 et 100 cm en évitant à tout prix de le plier.

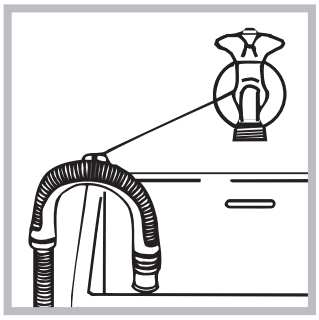

Autrement, accrocher le tuyau de vidange à un évier ou à une baignoire, dans ce cas, fixer le support plastique fourni avec l'appareil au robinet *(voir figure).* L'extrémité libre du tuyau de vidange ne doit pas être plongée dans l'eau.

! L'utilisation d'un tuyau de rallonge est absolument déconseillée mais si on ne peut faire autrement, il faut absolument qu'il ait le même diamètre que le tuyau original et sa longueur ne doit pas dépasser 150 cm.

Branchement électrique

Avant de brancher la fiche dans la prise de courant, contrôler que:

- la prise est bien reliée à la terre et est conforme aux normes;
- la prise est bien apte à supporter la puissance maximale de l'appareil indiquée dans le tableau des Caractéristiques techniques *(voir ci-contre);*
- la tension d'alimentation est bien comprise entre les valeurs figurant dans le tableau des Caractéristiques techniques (*voir ci-contre*);
- la prise est bien compatible avec la fiche de l'appareil. Autrement, remplacer la prise ou la fiche.

! Cet appareil ne doit pas être installé à l'extérieur, même à l'abri, car il est très dangereux de le laisser exposé à la pluie et aux orages.

! Après installation de l'appareil, la prise de courant doit être facilement accessible.

! N'utiliser ni rallonges ni prises multiples.

! Le câble ne doit être ni plié ni trop écrasé.

! Le câble d'alimentation et la fiche ne doivent être remplacés que par des techniciens agréés.

Attention! Nous déclinons toute responsabilité en cas de non-respect des normes énumérées ci-dessus.

Caractéristiques techniques

Modèle	AQXGF 141 H
Dimensions	largeur 59,5 cm hauteur 105 cm profondeur 64,5 cm
Capacité	de 1 à 9 kg
Raccordements électriques	voir la plaque signalétique appliquée sur la machine
Raccordements hydrauliques	pression maximale 1 MPa (10 bar) pression minimale 0,05 MPa (0,5 bar) capacité du tambour 62 litres
Vitesse d'essorage	jusqu'à 1400 tours minute
Programmes de contrôle selon la norme EN 60456	programme Coton **Blanc**; température 60°C; effectué avec une charge de 9 kg.
	Cet appareil est conforme aux Directives Communautaires suivantes: - 89/336/CEE du 03/05/89 (Compatibilité électromagnétique) et modifications suivantes - 2002/96/CE - 2006/95/CE (Basse Tension)

Description de l'appareil

F

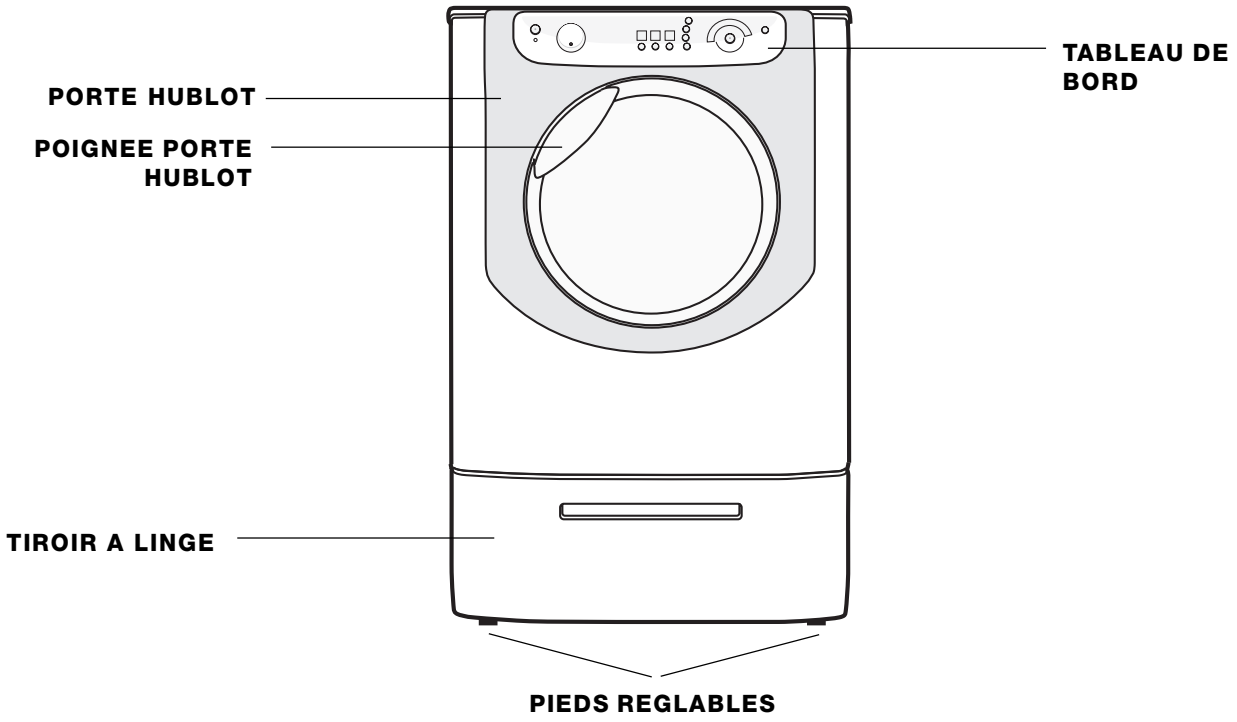

PORTE HUBLOT

Pour ouvrir la porte, se servir de la poignée prévue (*voir figure*).

TIROIR A LINGE

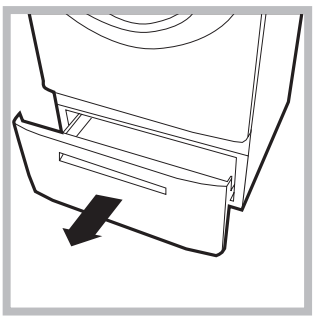

Il sert de rangement pour le linge.
Pour l'ouvrir, tirer vers soi *(voir figure).*

TIROIR A PRODUITS LESSIVIELS

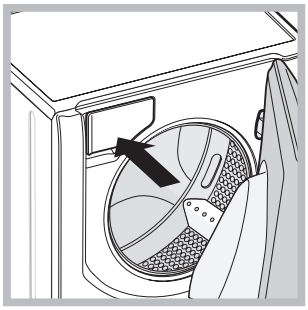

Il est situé à l'intérieur de l'appareil et il faut ouvrir la porte pour y accéder.

Pour le dosage des produits lessiviels, consulter le chapitre *"Produits lessiviels et linge"*.

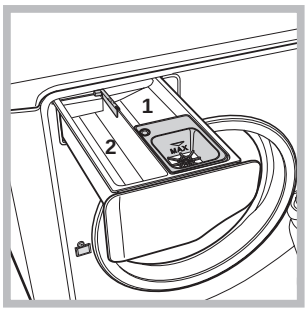

1. *bac à produit de prélavage*: utiliser de la lessive en poudre.
2. *bac à produit de lavage*: utiliser de la lessive en poudre ou liquide. Dans ce dernier cas, il est recommandé de le verser juste avant de démarrer le lavage.

❀ *bac à additifs*: pour assouplissant ou additifs liquides. Il est recommandé de ne jamais dépasser le niveau maximal indiqué par la grille et de diluer des assouplissants concentrés.

F

Tableau de bord

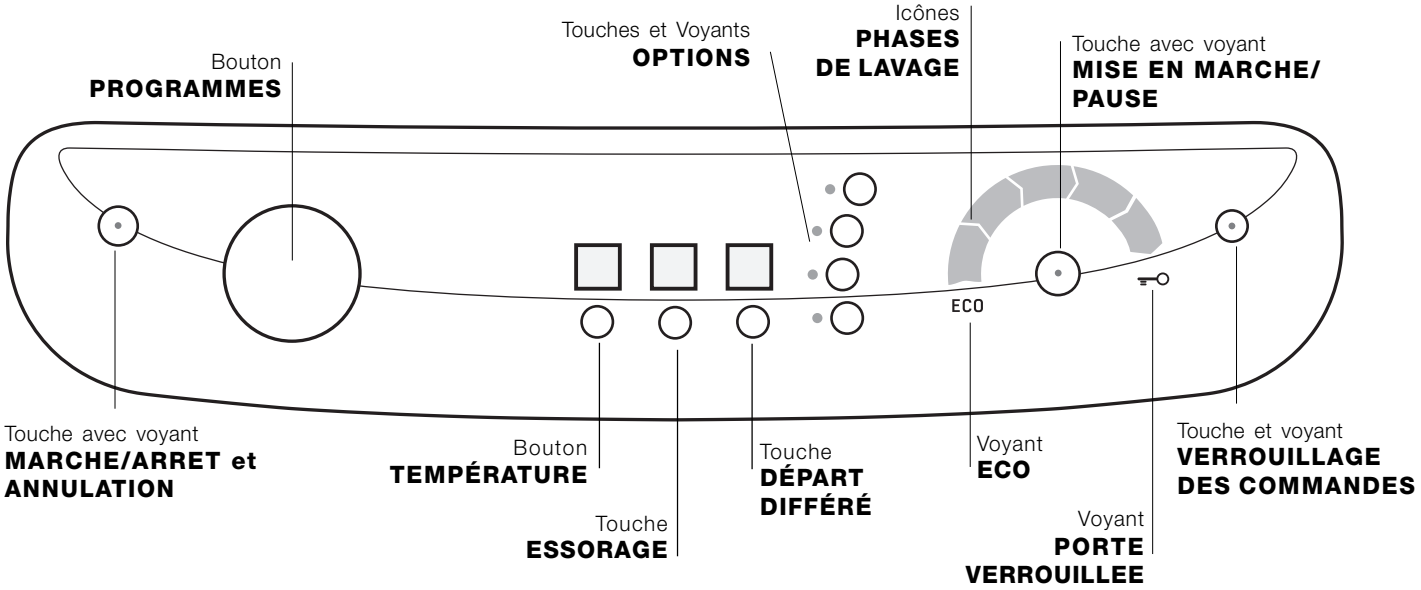

Touche avec voyant **MARCHE ARRET et ANNULATION:** appuyer brièvement sur la touche pour allumer ou éteindre l'appareil. Le témoin vert indique que l'appareil est sous tension. Pour éteindre le lave-linge en cours de lavage, appuyer sur la touche pendant au moins 2 secondes de suite; une pression brève ou accidentelle n'entraîne pas l'arrêt de l'appareil.
L'arrêt de l'appareil pendant un lavage annule le lavage en cours.

Bouton **PROGRAMMES:** il peut tourner dans les deux sens. Pour sélectionner le programme plus adapté, consulter le "*Tableau des programmes*". Pendant le lavage, le bouton reste fixe.

Touche **TEMPÉRATURE:** appuyer sur la touche pour modifier la température; la valeur correspondante est affichée à l'écran (voir "*Comment faire un cycle de lavage*").

Touche **ESSORAGE:** appuyer sur la touche pour régler ou supprimer l'essorage; la valeur correspondante est affichée à l'écran (voir "*Comment faire un cycle de lavage*").

Touche **DÉPART DIFFÉRÉ:** appuyer sur la touche pour sélectionner un départ différé du programme choisi; le retard programmé est affichée à l'écran (voir "*Comment faire un cycle de lavage*").

Touches et Voyants **OPTIONS:** pour sélectionner les options disponibles. Le voyant correspondant à l'option sélectionnée reste allumé (voir "*Comment faire un cycle de lavage*").

Icônes **PHASES DE LAVAGE:** elles s'allument pour indiquer le stade d'avancement du cycle (Lavage - Rinçage - Essorage – Vidange finale). L'inscription END s'allume quand le cycle est terminé.

Touche avec voyant **MISE EN MARCHE/PAUSE:** quand le voyant vert clignote lentement, appuyer sur la touche pour démarrer un lavage. Une fois le cycle lancé, le voyant passe à l'allumage fixe. Pour activer une pause de lavage, appuyer à nouveau sur la touche; le voyant passe à l'orange et se met à clignoter. Si le voyant "Porte verrouillée" est éteint, on peut ouvrir la porte.
Pour faire redémarrer le lavage exactement à l'endroit de l'arrêt, appuyer une nouvelle fois sur la touche.

Voyant **PORTE VERROUILLEE:** il indique que la porte hublot est verrouillée. Pour pouvoir ouvrir la porte, il faut activer une pause du cycle (voir *page suivante*).

Touche et voyant **VERROUILLAGE DES COMMANDES:** pour activer ou désactiver le verrouillage des commandes, garder la touche enfoncée pendant environ 2 secondes. Le voyant allumé indique que le tableau de bord est verrouillé. Ceci permet d'éviter toute modification involontaire des programmes, surtout s'il y a des enfants à la maison.

Voyant **ECO:** l'icône ECO s'allume quand la modification des paramètres de lavage permet d'atteindre au moins 10% d'économie d'électricité.

Comment faire un cycle de lavage

F

REMARQUE: lors de la première mise en service du lave-linge, lancer un cycle de lavage à vide mais avec du produit lessiviel en sélectionnant un programme coton 90° sans prélavage.

1. **METTRE L'APPAREIL SOUS TENSION.** Appuyer sur la touche ⏻. Tous les voyants s'allument pendant 1 seconde, après quoi le voyant de la touche ⏻ restera allumé au fixe et le voyant MARCHE/PAUSE se mettra à clignoter lentement.

2. **CHARGER LE LINGE.** Ouvrir la porte hublot. Charger le linge en faisant attention à ne pas dépasser la quantité indiquée dans le tableau des programmes de la page suivante.

3. **DOSER LE PRODUIT LESSIVIEL.** Sortir le tiroir et placer le produit lessiviel dans les bacs correspondants comme indiqué au paragraphe "*Description de l'appareil*".

4. **FERMER LA PORTE HUBLOT.**

5. **CHOISIR LE PROGRAMME.** Tourner le BOUTON PROGRAMMES vers la droite ou vers la gauche pour sélectionner le programme désiré; il y a attribution d'une température et d'une vitesse d'essorage qui peuvent être modifiées.

6. **PERSONNALISER LE CYCLE DE LAVAGE.** Agir sur les touches correspondantes du tableau de bord:

   Modifier la température et/ou l'essorage. L'appareil sélectionne automatiquement la température et l'essorage maximaux prévus pour le programme sélectionné qui ne peuvent par conséquent pas être augmentés. Par pression sur la touche on peut diminuer progressivement la température de lavage jusqu'à un lavage à froid (nO). Par pression sur la touche on peut diminuer progressivement la vitesse d'essorage jusqu'à sa suppression totale (nO). Une autre pression sur les touches ramènera les valeurs aux maximums prévus.

   ! Exception: lors de la sélection du programme Coton Blanc la température peut être augmentée jusqu'à 90°.

   Sélectionner un départ différé.
   Pour programmer un départ différé du programme sélectionné, appuyer plusieurs fois de suite sur la touche jusqu'à ce que le retard désiré (de 1 à 24 h) soit affiché.
   Pour désactiver cette fonction, appuyer sur la touche jusqu'à affichage du message nO.
   N.B.: Après pression sur la touche MISE EN MARCHE/PAUSE le départ programmé ne peut être modifié que pour être écourté.

   Modifier les caractéristiques du cycle.

   Appuyer sur les touches OPTIONS pour personnaliser le lavage selon ses besoins.

   - Appuyer sur la touche pour activer l'option; le voyant correspondant s'allume.
   - Appuyer une nouvelle fois sur la touche pour désactiver l'option; le voyant s'éteint.

   ! Si l'option sélectionnée est incompatible avec le programme sélectionné, le croissant de lune se met à clignoter et l'option n'est pas activée.

   ! Si l'option sélectionnée est incompatible avec une autre option précédemment sélectionnée, le voyant correspondant à la première option se met à clignoter et seule la deuxième option est activée, le voyant de la touche s'allume au fixe.

7. **DEMARRER LE PROGRAMME.** Appuyer sur la touche MISE EN MARCHE/PAUSE. Le voyant correspondant s'allume au fixe et la porte hublot est verrouillée (voyant PORTE VERROUILLEE allumé). Les icônes correspondant aux phases de lavage s'allument pendant le cycle pour indiquer la phase en cours. Pour changer un programme tandis qu'un cycle est en cours, **activer une pause du lave-linge** par pression sur la touche MISE EN MARCHE/PAUSE; sélectionner enfin le cycle désiré et appuyer à nouveau sur la touche MISE EN MARCHE/PAUSE.
   Pour ouvrir la porte tandis qu'un cycle est en cours, appuyer sur la touche MISE EN MARCHE/PAUSE; si le voyant PORTE VERROUILLEE est éteint, on peut ouvrir la porte. Pour faire redémarrer le programme exactement à l'endroit de l'arrêt, appuyer une nouvelle fois sur la touche MISE EN MARCHE/PAUSE.

8. **FIN DU PROGRAMME.** Elle est signalée par l'inscription END allumée. La porte hublot peut alors être ouverte aussitôt. Si le voyant MISE EN MARCHE/PAUSE clignote, appuyer sur la touche pour terminer le cycle. Ouvrir la porte, vider le lave-linge et éteindre l'appareil.

! Une pression prolongée sur la touche ⏻ permet d'annuler un cycle déjà lancé. Le cycle est interrompu et l'appareil s'éteint.

SACHET POUR EDREDONS, RIDEAUX ET VETEMENTS DELICATS

Grâce au sachet spécial fourni avec l'appareil, Hotpoint/Ariston vous permet de laver à la machine même vos vêtements plus délicats et précieux en assurant au maximum leur protection.

Nous recommandons en tout cas d'utiliser le sachet pour le **lavage d'édredons et de couettes avec housse réalisée dans un matériau synthétique.**

Programmes et options

Hotpoint ARISTON

F

Tableau des programmes

Icône	Description du Programme	Temp. maxi (°C)	Vitesse maxI (tours minute)	Produits lessiviels		Charge maxi (Kg)		Durée cycle
				Lavage	Adoucis-sant	Normal	Avec charge mini	
	Programmes pour tous les jours							La durée du cycle de lavage peut être visualisée sur le display.
	COTON BLANC	60° (Maxi 90°)	1400	●	●	9	4	
	COTON BLANC: Blancs et couleurs délicates très sales.	40°	1400	●	●	9	4	
	COTON COULEUR	40°	1400	●	●	9	4	
	SYNTHETIQUE DÉLICAT	40°	800	●	●	4	2	
	MIX 30': pour rafraîchir rapidement du linge peu sale (ne convient pas pour la laine, la soie et le linge à laver à la main).	30°	800	●	●	3,5	1, 5	
	Programmes énergiques							
	PRÉLAVAGE : pour enlever les taches tenaces. ***(Ajouter le produit lessiviel dans le bac prévu).***	90°	1400	●	●	9	4	
	SYNTHETIQUE RÉSISTANT	60°	800	●	●	4	2	
	Programmes spéciaux							
	CHEMISES	40°	600	●	●	2	1	
	SOIE: pour linge en soie, viscose, lingerie.	30°	0	●	●	2	1	
	LAINE: pour laine, cachemire, etc.	40°	600	●	●	2	1	
	DUVETS: pour linge et vêtements en duvet d'oie.	30°	1200	●	●	3	1, 5	
	LIT ET BAIN 7JOURS: pour le linge de lit et le linge de toilette.	60°	1400	●	●	9	4	
	Programmes partiaux							
	Rinçage textiles résistants	-	1400	-	●	9	4	
	Rinçage textiles délicats	-	800	-	●	4	2	
	Essorage textiles résistants	-	1400	-	-	9	4	
	Essorage textiles délicats	-	800	-	-	4	2	
	Vidange	-	0	-	-	9	4	

Les données dans le tableau sont reprises à titre indicatif.

Options de lavage

Super Lavage

Grâce à l'utilisation d'une plus grande quantité d'eau au cours de la phase initiale du cycle et à une durée prolongée de ce dernier, cette option permet d'obtenir un lavage très performant.

! Cette option n'est pas activable avec les programmes Mix 30', Soie, Laine, Duvets et Programmes partiaux.

Repassage facile

En cas de sélection de cette option, le lavage et l'essorage seront dûment modifiés pour réduire la formation de plis. A la fin du cycle de lavage, le lave-linge fait tourner le tambour lentement; les voyants "Repassage facile" et MISE EN MARCHE/PAUSE se mettent à clignoter. Pour finir le cycle, appuyer sur la touche MISE EN MARCHE/PAUSE ou sur la touche "Repassage facile".
Pour le programme **Soie** l'appareil arrive au bout du cycle en laissant le linge tremper, le voyant "Repassage facile" clignote. Pour vidanger l'eau et pouvoir sortir le linge, il faut appuyer sur la touche MISE EN MARCHE/PAUSE ou sur la touche "Repassage facile".

! Cette option n'est pas activable avec les programmes Laine, Essorage textiles résistants, Essorage textiles délicats et Vidange.

Rinçage Plus

La sélection de cette option permet d'augmenter l'efficacité du rinçage et éliminer totalement toute trace de lessive. Elle est très utile pour les personnes particulièrement sensibles aux produits lessiviels. Son utilisation est conseillée en cas de pleine charge ou de doses élevées de produit lessiviel.

! Cette option n'est pas activable avec les programmes Mix 30', Essorage textiles résistants, Essorage textiles délicats et Vidange.

Charge mini

Cette fonction est conseillée quand la charge de linge est inférieure ou égale à la moitié de la charge maxi. conseillée (voir *Tableau des programmes*).

! Cette option n'est pas activable avec les programmes Essorage textiles résistants, Essorage textiles délicats et Vidange.

Produits lessiviels et linge

F

Lessive

Le choix et la quantité de lessive dépendent du type de textile (coton, laine, soie...), de la couleur, de la température de lavage, du degré de salissure et de la dureté de l'eau.

Bien doser la quantité de produit lessiviel évite des gaspillages et protège l'environnement: bien que biodégradables, les produits lessiviels contiennent des éléments qui altèrent l'équilibre de la nature.

Il est conseillé de:
- utiliser des lessives en poudre pour le linge en coton blanc et pour le prélavage.
- utiliser des lessives liquides pour linge délicat en coton et pour tous les programmes basse température.
- utiliser des lessives liquides délicates pour la laine et la soie.

! Ne pas utiliser de lessives pour lavage à la main, elles génèrent trop de mousse.

Le produit lessiviel doit être versé juste avant le démarrage du lavage dans le bac prévu à cet effet ou dans la boule doseuse directement dans le tambour. Dans ce cas, le cycle Coton avec prélavage n'est pas sélectionnable.

Triage du linge

! Bien déplier le linge avant de l'introduire dans la machine.

- Trier le linge selon le type de textile (symbole sur l'étiquette du vêtement) et la couleur en veillant à bien séparer le linge couleur du linge blanc;
- Vider les poches et contrôler les boutons;
- Ne pas dépasser les valeurs indiquées dans le *"Tableau des Programmes"* correspondant au poids de linge sec.

Combien le linge pèse-t-il ?

1 drap	400-500 g
1 taie d'oreiller	150-200 g
1 nappe	400-500 g
1 peignoir	900-1200 g
1 serviette de toilette	150-250 g
1 jeans	400-500 g
1 chemise	150-200 g

Conseils de lavage

Chemises: sélectionner le programme approprié au lavage de chemises de textile et couleur différents. Il en prendra le plus grand soin.
Soie: sélectionner le programme de lavage spécial vêtements en soie. Il est conseillé d'utiliser une lessive spéciale pour linge délicat.
Rideaux: nous recommandons de les plier et de les mettre dans le sachet fourni avec la machine. Utilisez le programme "Soie".
Laine: Hotpoint/Ariston est le seul lave-linge à avoir obtenu le prestigieux label Woolmark Platinum Care (M.0508) délivré par The Woolmark Company qui garantit le lavage à la machine de tous les vêtements en laine, y compris ceux qui portent l'étiquette "lavage à la main uniquement" . Grâce au programme "Laine" on peut donc laver à la machine, en toute tranquillité, tous les vêtements en laine avec des performances de lavage garanties.
Duvets: pour laver des articles avec garnissage en duvet d'oie comme par exemple des couettes deux places ou une place (poids maximal à ne pas dépasser 3 kg), oreillers, anoraks, utiliser le programme spécial "Duvets". Pour introduire les duvets dans le tambour, nous recommandons de replier les bords en dedans *(voir figures)* et de ne pas occuper plus de ¾ du volume du tambour.
Pour un lavage optimal, nous recommandons d'utiliser une lessive liquide à doser dans le tiroir à produits lessiviels.

Edredons: pour laver les édredons avec housse synthétique, utilisez le sachet spécial fourni avec la machine et sélectionnez le programme "Duvets".
Linge de toilette et de lit: ce lave-linge permet de laver tout le linge de maison de la semaine en un seul cycle "Lit et Bain" qui optimise l'utilisation de l'assouplissant et permet de faire des économies de temps et d'électricité. Nous conseillons d'utiliser de la lessive en poudre.
Taches tenaces: mieux vaut traiter les taches tenaces avec du savon solide avant le lavage et sélectionner ensuite le programme Coton avec "Prélavage".

Système d'équilibrage de la charge

Avant tout essorage, pour éviter toute vibration excessive et répartir le linge de façon uniforme, le lave-linge fait tourner le tambour à une vitesse légèrement supérieure à la vitesse de lavage. Si au bout de plusieurs tentatives, la charge n'est toujours pas correctement équilibrée, l'appareil procède à un essorage à une vitesse inférieure à la vitesse normalement prévue.
En cas de déséquilibre excessif, le lave-linge préfère procéder à la répartition du linge plutôt qu'à son essorage. Pour aider à une meilleure répartition de la charge et à un bon équilibrage, nous conseillons de mélanger de grandes et petites pièces de linge.

Précautions et conseils

Hotpoint ARISTON

F

! Cet appareil a été conçu et fabriqué conformément aux normes internationales de sécurité. Ces avertissements sont fournis pour des raisons de sécurité, il faut les lire attentivement.

Sécurité générale

- Cet appareil est conçu pour un usage domestique.
- Cet appareil ne doit être utilisé que par des adultes qui devront se conformer aux instructions du mode d'emploi.
- Ne jamais toucher l'appareil si l'on est pieds nus et si les mains sont mouillées ou humides.
- Ne jamais tirer sur le câble pour débrancher la fiche de la prise de courant.
- Ne pas toucher à l'eau de vidange, elle peut atteindre des températures très élevées.
- Ne pas forcer pour ouvrir la porte hublot: le verrouillage de sécurité qui protège contre les ouvertures accidentelles pourrait s'endommager.
- En cas de panne, éviter à tout prix d'accéder aux mécanismes internes pour tenter une réparation.
- Veiller à ce que les enfants ne s'approchent pas de l'appareil pendant son fonctionnement.
- Deux ou trois personnes sont nécessaires pour le déplacer en faisant très attention. Ne jamais déplacer l'appareil tout seul car il est très lourd.
- Avant d'introduire le linge, s'assurer que le tambour est bien vide.

Mise au rebut

- Mise au rebut du matériel d'emballage: se conformer aux réglementations locales de manière à ce que les emballages puissent être recyclés.
- La Directive Européenne 2002/96/EC sur les Déchets des Equipements Electriques et Electroniques, exige que les appareils ménagers usagés ne soient pas jetés dans le flux normal des déchets municipaux. Les appareils usagés doivent être collectés séparément afin d'optimiser le taux de récupération et le recyclage des matériaux qui les composent et réduire l'impact sur la santé humaine et l'environnement. Le symbole de la ''poubelle barrée'' est apposée sur tous les produits pour rappeler les obligations de collecte séparée.
  Les consommateurs devront contacter les autorités locales ou leur revendeur concernant la démarche à suivre pour l'enlèvement de leur vieil appareil.

Ouverture manuelle de la porte hublot

Si on désire étendre son linge et que la porte hublot ne s'ouvre pas à cause d'une panne de courant, procéder comme suit:

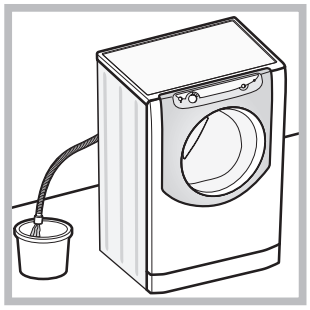

1. débrancher la fiche de la prise de courant.
2. s'assurer que le niveau de l'eau à l'intérieur de l'appareil se trouve bien au-dessous de l'ouverture du hublot, si ce n'est pas le cas vider l'eau en excès à travers le tuyau de vidange dans un seau comme illustré *voir figure*.

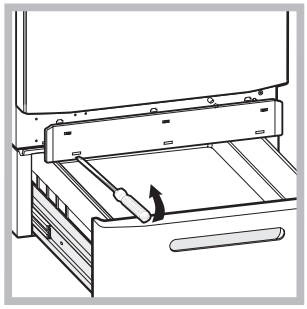

3. démonter le panneau situé à l'avant du lave-linge à l'aide d'un tournevis (*voir figure*).

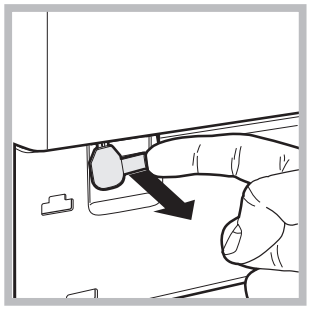

4. se servir de la languette indiquée, tirer vers soi jusqu'à ce que le tirant en plastique se dégage de son cran d'arrêt; tirer ensuite vers le bas jusqu'à ce qu'un "click" indique que la porte est déverrouillée.

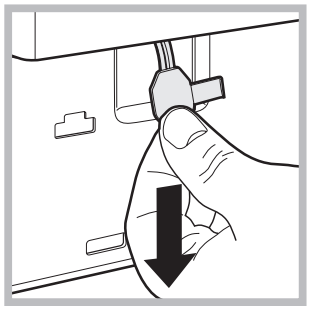

5. ouvrir la porte; si elle est encore verrouillée, refaire la même opération.

6. remonter le panneau en veillant à bien enfiler les crochets dans les fentes prévues avant de le pousser contre l'appareil.

Entretien et soin

F

Coupure de l'arrivée d'eau et de courant

- Fermer le robinet de l'eau après chaque lavage. Cela réduit l'usure de l'installation hydraulique de l'appareil et évite tout danger de fuites.
- Débrancher la fiche de la prise de courant lors de toute opération de nettoyage et de travaux d'entretien.

Nettoyage de l'appareil

Pour nettoyer l'extérieur et les parties en caoutchouc, utiliser un chiffon imbibé d'eau tiède et de savon. N'utiliser ni solvants ni abrasifs.

Nettoyage du tiroir à produits lessiviels

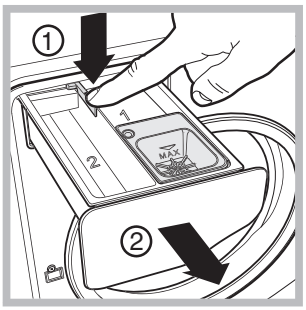

Pour sortir le tiroir, appuyer sur le levier (1) et tirer vers soi (2) *(voir figure).*
Le laver à l'eau courante; effectuer cette opération assez souvent.

Entretien du tambour

- Laisser toujours la porte hublot entrouverte pour éviter la formation de mauvaises odeurs.

Nettoyage de la pompe

L'appareil est équipé d'une pompe autonettoyante qui n'exige aucune opération d'entretien. Il peut toutefois arriver que de menus objets (pièces de monnaie, boutons) tombent dans la préchambre qui protège la pompe, placée en bas de cette dernière.

! S'assurer que le cycle de lavage est bien terminé et débrancher la fiche.

Pour accéder à la préchambre:

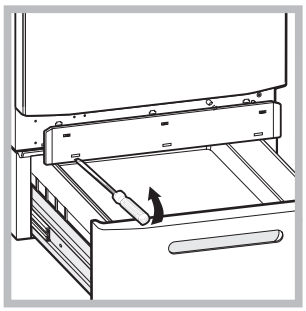

1. démonter le panneau situé à l'avant du lave-linge à l'aide d'un tournevis (*voir figure*)*;*

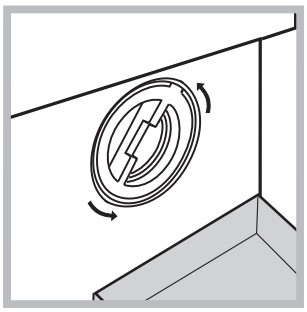

2. placer un récipient pour recueillir l'eau qui s'écoule (1,5 l environ) (*voir figure*)*;*
3. dévisser le couvercle en le faisant tourner dans le sens inverse des aiguilles d'une montre (*voir figure*)*;*

4. nettoyer soigneusement l'intérieur;
5. revisser le couvercle;
6. remonter le panneau en veillant à bien enfiler les crochets dans les fentes prévues avant de le pousser contre l'appareil.

Contrôle du tuyau d'arrivée de l'eau

Contrôler le tuyau d'alimentation au moins une fois par an. Procéder à son remplacement en cas de craquèlements et de fissures: car les fortes pressions subies pendant le lavage pourraient provoquer des cassures.

Anomalies et remèdes

Hotpoint ARISTON

F

Il peut arriver que l'appareil ne fonctionne pas bien. Avant d'appeler le Service de dépannage (*voir "Assistance")*, contrôler s'il ne s'agit pas par hasard d'un problème facile à résoudre à l'aide de la liste suivante.

Anomalies:	Causes / Solutions possibles:
L'appareil ne s'allume pas.	• La fiche n'est pas branchée dans la prise de courant ou pas suffisamment enfoncée pour qu'il y ait contact. • Il y a une panne de courant.
Le cycle de lavage ne démarre pas.	• La porte hublot n'est pas bien fermée. • La touche MISE EN MARCHE/PAUSE n'a pas été enfoncée. • Le robinet de l'eau n'est pas ouvert.
Il n'y a pas d'arrivée d'eau.	• Le tuyau d'arrivée de l'eau n'est pas raccordé au robinet. • Le tuyau est plié. • Le robinet de l'eau n'est pas ouvert. • Il y a une coupure d'eau. • La pression n'est pas suffisante. • La touche MISE EN MARCHE/PAUSE n'a pas été enfoncée.
L'appareil prend l'eau et vidange continuellement.	• Le tuyau de vidange n'est pas installé à une distance du sol comprise entre 65 et 100 cm (*voir "Installation").* • L'extrémité du tuyau de vidange est plongée dans l'eau (*voir "Installation").* • Si l'appartement est situé en étage dans un immeuble, il peut y avoir des phénomènes de siphonnement qui font que le lave-linge prend et évacue l'eau continuellement. Pour supprimer cet inconvénient, on trouve dans le commerce des valves spéciales anti-siphonnement. • L'évacuation murale n'a pas d'évent.
L'appareil ne vidange pas ou n'essore pas.	• Le programme ne prévoit pas de vidange: pour certains programmes, il faut la faire partir manuellement (*voir "Programmes et options").* • L'option "Repassage facile" est activée: pour compléter le programme, appuyer sur la touche MISE EN MARCHE/PAUSE (*voir "Programmes et options").* • Le tuyau d'évacuation est plié (*voir "Installation"*). • La conduite de l'installation de vidage est bouchée.
L'appareil vibre beaucoup pendant l'essorage.	• Le tambour n'a pas été débloqué comme il faut lors de l'installation de l'appareil *(voir "Installation"*). • L'appareil n'est pas posé à plat (*voir "Installation").* • L'appareil est coincé entre des meubles et le mur (*voir "Installation").* • La charge est déséquilibrée (*voir "Description de l'appareil").*
L'appareil fuit.	• Le tuyau d'arrivée de l'eau n'est pas bien vissé (*voir "Installation").* • Le tiroir à produits lessiviels est bouché (pour le nettoyer *voir "Entretien et soin")*. • Le tuyau de vidange n'est pas bien fixé (*voir "Installation").*
Les icônes correspondant à la "Phase en cours" clignotent rapidement en même temps que le voyant MARCHE/ARRET.	• Eteindre l'appareil et débrancher la fiche de la prise de courant, attendre 1 minute environ avant de rallumer. Si l'anomalie persiste, appeler le service d'assistance.
Il y a un excès de mousse.	• Le produit de lavage utilisé n'est pas une lessive spéciale machine (il faut qu'il y ait l'inscription "pour lave-linge", "main et machine", ou autre semblable). • La quantité utilisée est excessive.
La porte de l'appareil reste verrouillée.	• Procéder au déverrouillage manuel *(voir "Précautions et conseils").*

! Si après ces vérifications, le problème persiste, fermer le robinet de l'eau, éteindre l'appareil et appeler le service Assistance.

F

Avant d'appeler le service de dépannage:
- Vérifier si l'anomali ne peut être résolue par soi-même (*voir "Anomalie set Remèdes*);
- Remettre le programme en marche pour contrôler si l'inconvénient a disparu;
- Si ce n'est pas le cas, contacter le Service-après-vente de votre revendeur ou Indesit Company **0 825 33 66 66**;

! En cas d'installation erronée ou d'utilisation incorrecte, l'intervention est à la charge de l'utilisateur.
! Ne jamais s'adresser à des techniciens non agréés.

Communiquer:
- le type de panne;
- le modèle de l'appareil (Mod.);
- son numéro de série (S/N);

Ces renseignements se trouvent sur la plaquette signalétique de l'appareil.