HCM 890

CAPPA CAMINO HI-TECH

ISTRUZIONI DI MONTAGGIO

HI-TECH CHIMNEY HOOD

INSTALLATIONS INSTRUCTIONS

HOTTE CHEMINEE HI-TECH

INSTRUCTIONS DE MONTAGE

HI-TECH KAMIN-HAUBE

EINBAU-ANWEISUNGEN

CAMPANA DECORATIVA HI-TECH

INSTRUCCIONES DE USO

HOTE DA CHAMINÉ HI-TECH

INSTRUÇÕES DE MONTAGEM

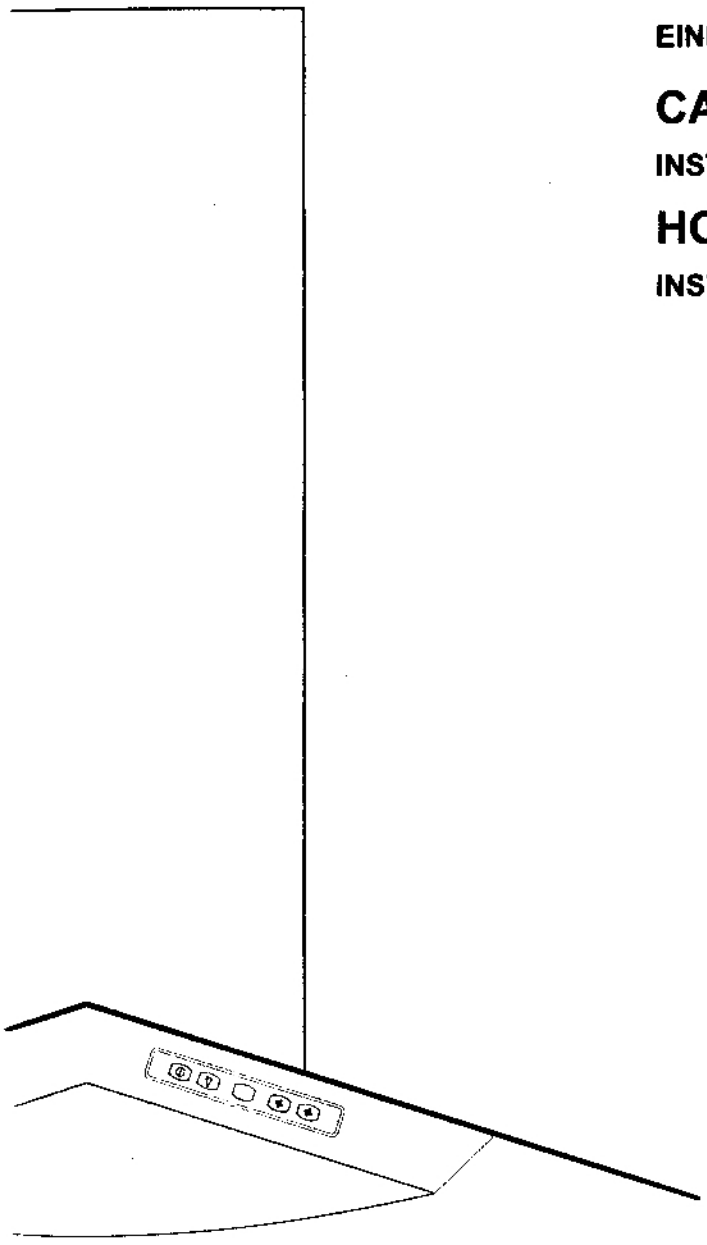

10401251430/04

HCM 890

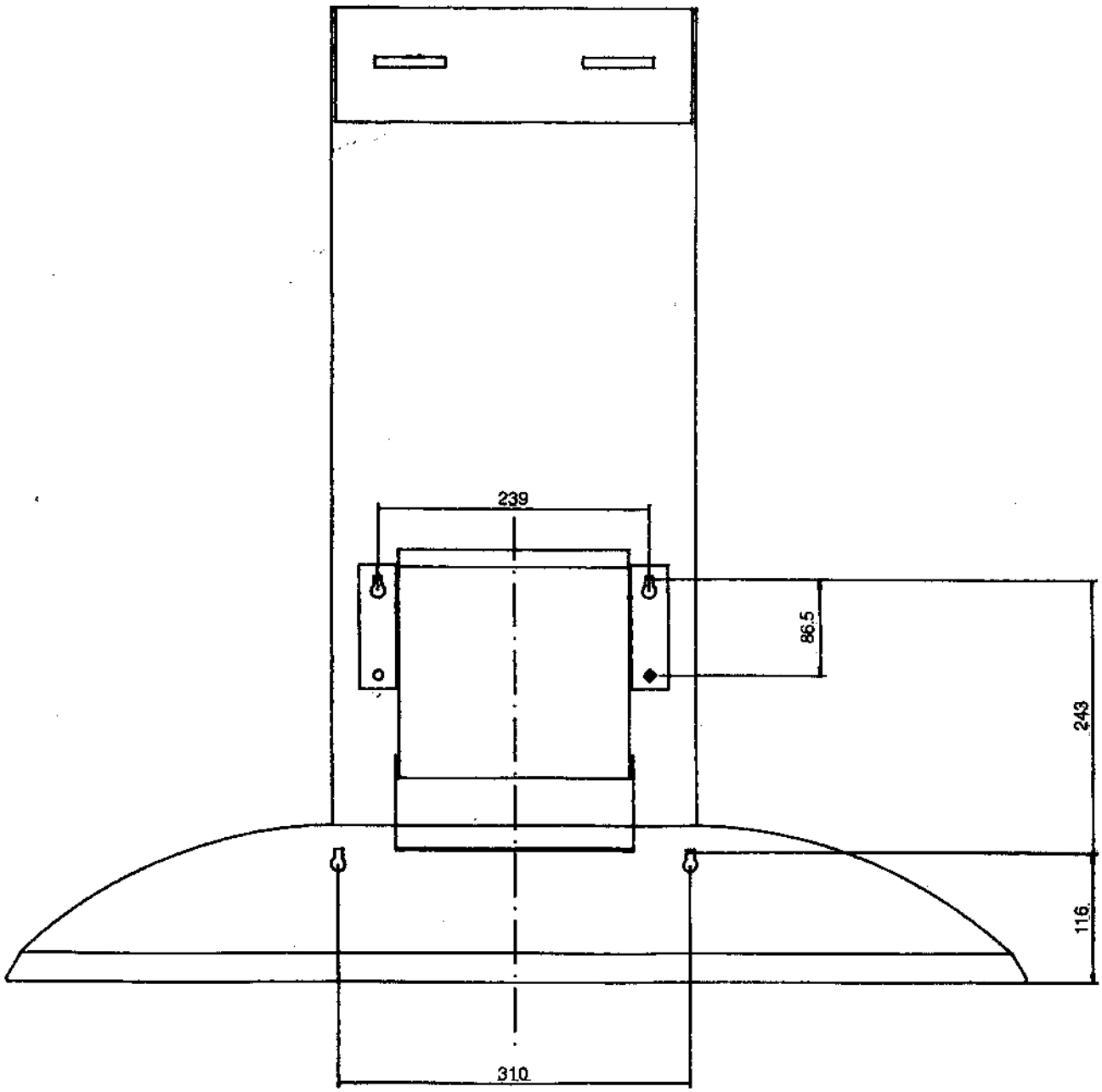

104/01252000

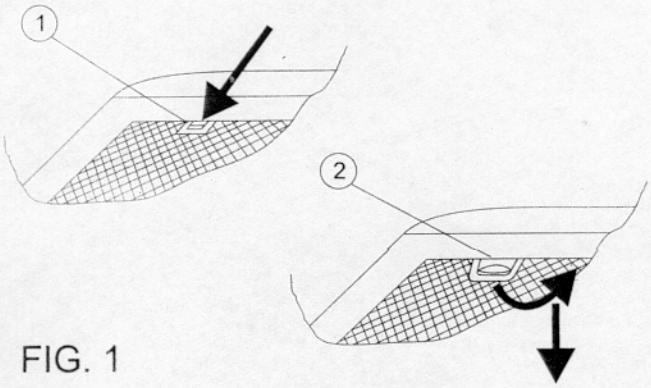

FIG. 1

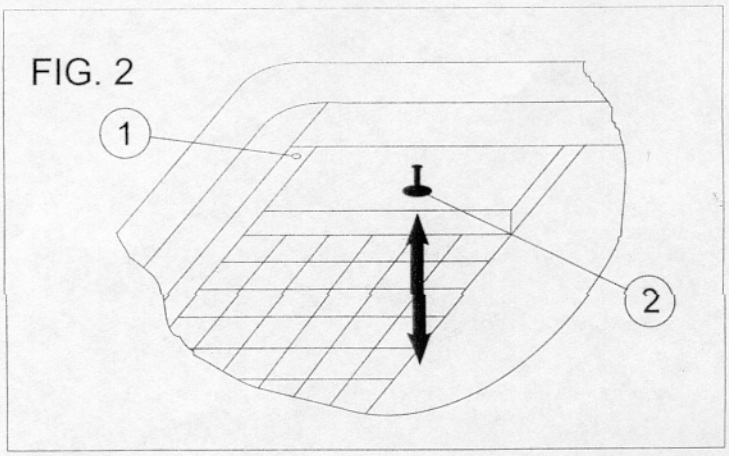

FIG. 2

FIG. 3

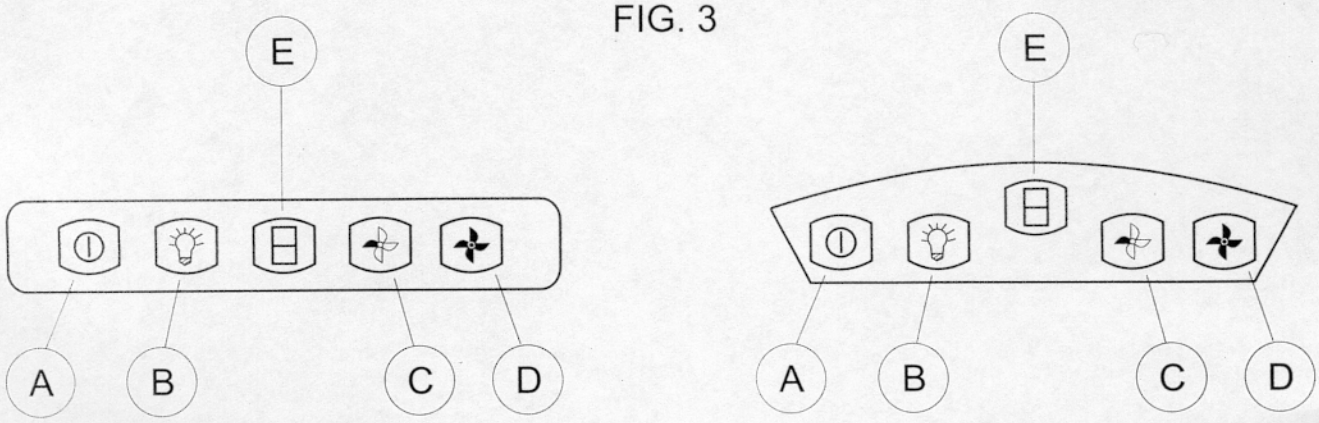

FIG. 4

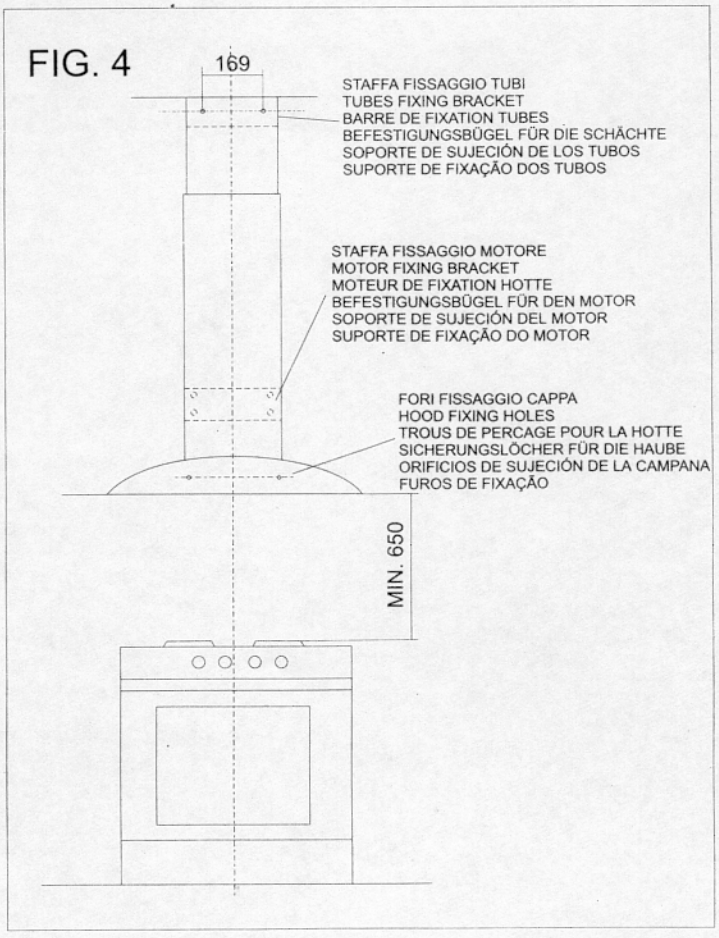

FIG. 5

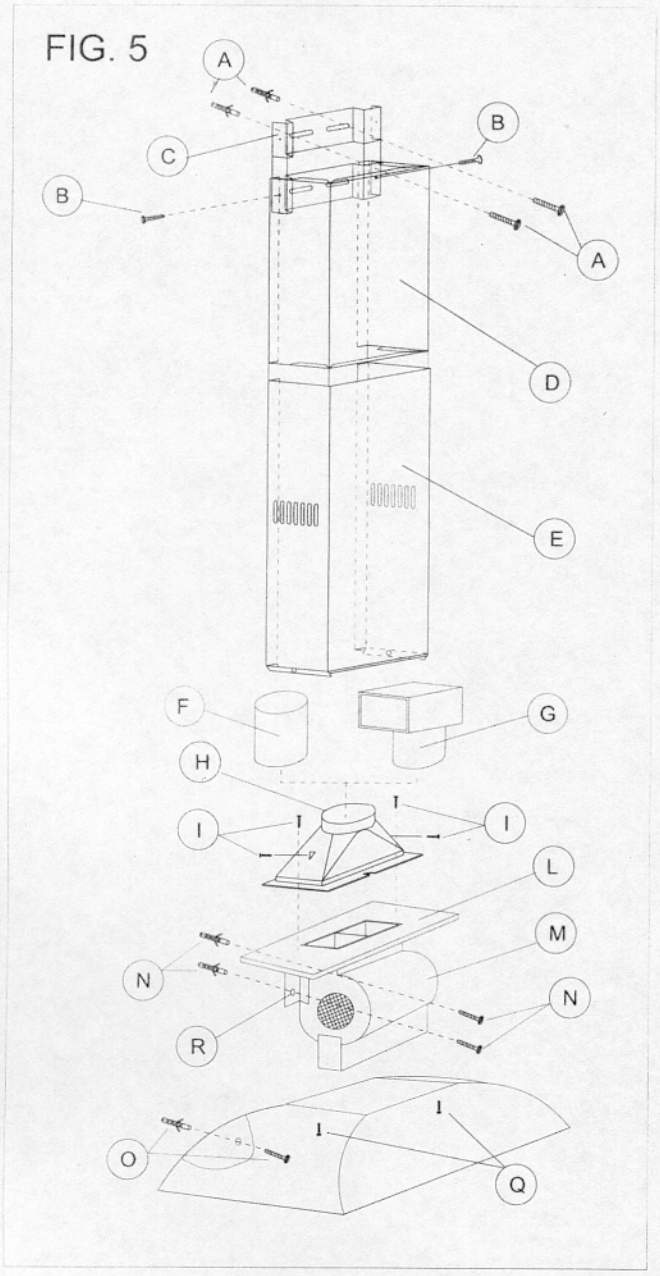

FIG. 6

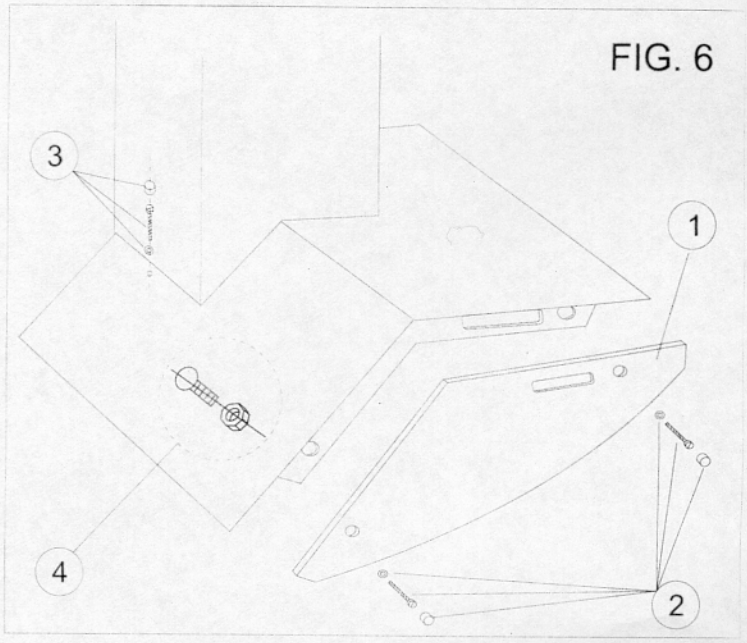

FIG. 7

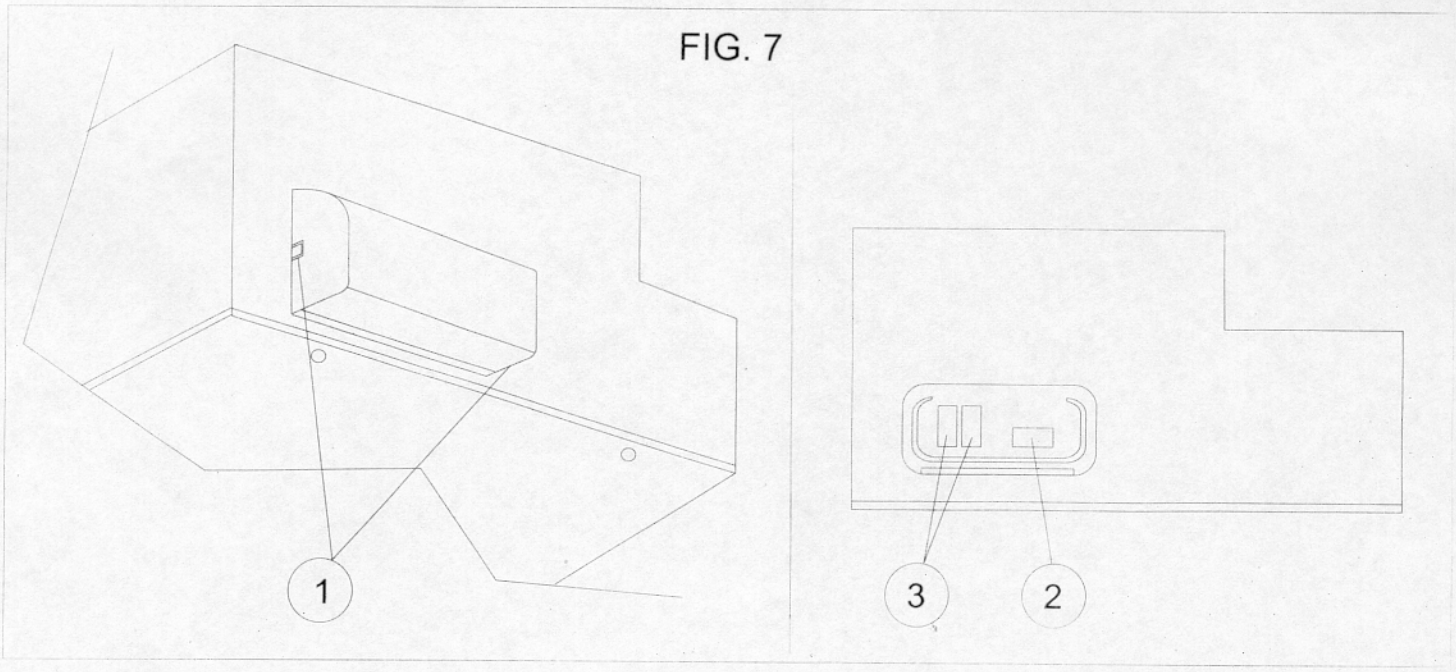

Introduction

La présente notice a pour but de vous faire connaître les différents équipements techniques de votre appareil et de vous familiariser avec son utilisation. Cette notice s'applique à plusieurs modèles de ce type de hotte. Il se peut donc qu'elle mentionne des éléments de commande dont votre appareil n'est pas doué. La hotte est utilisable soit en version aspirante soit filtrante. En cas de possibilité d'évacuation (tuyau de décharge ou conduit d'aération) il est conseillé d'employer la hotte en version aspirante pour permettre l'évacuation à l'extérieur des vapeurs et des odeurs qui se créent dans la cuisine. Les accessoires peuvent changer selon les pays. Nous nous reservons de modifier le produit sans préais toujours dans la prospective d'une amélioration et dans le respect des normatives.

Normes pour l'emploi de la hotte à la position aspirante

Quand, avec la hotte aspirante, il fonctionne aussi une source de chaleur qui a besoin de l'air du milieu (chaudière à gaz, huile ou charbon etc) il faut faire attention car à l'aide de la hotte on aspire du milieu l'air dont on a besoin pour la combustion, en créant une dépression à une valeur de 0,04 mbar, à ces conditions, on évite l'aspiration des gaz de décharge de la source de chaleur. Tel résultat est obtenu en effectuant dans le milieu des ouvertures qui ne peuvent pas être obstruées (il ne s'agit ni de portes ni de fenêtres) et dans lesquelles puisse entrer l'air nécessaire à la combustion.

N.B. Pour donner un avis il faut considérer le conduit de décharge prévu dans l'appartement. En cas de doute il faut se faire conseiller ou se faire donner l'autorisation par le responsable de l'édifice. Pour l'emploi des cuisinières à gaz four etc. et l'emploi de la hotte à la position filtrante ces précautions ne sont pas nécessaires.

N.B. L'efficacité de la hotte aspirante est d'autant plus grande que le tuyau d'évacuation est court et le nombre de coudes réduits. En version aspirante il faut observer les indications suivantes. Pour la connexion de la hotte aspirante, il est interdit de relier la décharge à des conduits de fumée, canaux de décharge ou cheminées pour l'aération du milieu. Avec une décharge dans les cheminées hors fonction il est conseillé d'avoir l'autorisation du responsable de l'édifice.

L'air ne doit pas être conduit vers une entrée où circule l'air chaud. Pour l'évacuation de l'air aspiré il faut observer les prescriptions requises.

Montage - Pose de l'appareil

La hotte doit être fixée directement au centre du plan de cuisson. La distance minimum entre le plan de cuisson et la surface inférieure de la hotte doit être de 650 mm. Avant de perçer le mur faire attention à ne pas endommager aucune tuyauterie. En cas d'absence de tuyau de déchargement à l'extérieur pour la version aspirante, il faudra effectuer une sortie air sur le mur du diamètre de 130mm.

Montage de la hotte au mur

1) Définir la distance entre la hotte et le plan de cuisson (Fig. 4).
2) Afin de faciliter le montage, si votre hotte a un cadre filtres charbon en métal, l'enlever avant de commencer le montage, à l'aide des vis (Fig. 2/1). Ensuite remonter le cadre.
3) Fixer le bloc moteur au mur Fig. 5/M) avec les 4 vis d'égale longueur (Fig. 5/N) dans les trous (Fig. 5/R) en faisant attention a respecter 650 mm de distance minimum du plan de cuisson à la surface inférieure de la hotte en considérant aussi la hauteur de la hotte, voir page en annexe.
4) Réunir les deux parties de la buse (Fig. 5/H) et appliquer cette dernière à la partie supérieure du bloc moteur (Fig. 5/L), le tout à l'aide des 4 vis (Fig. 5/I).
5) Préparer les trous sur le mur pour la fixation de la hotte à la distance du bloc m,oteur comme en annexe, ensuite fixer la hotte avec les 2 vis (Fig. 5/O). Certains modèles pourrajent avoir deux vis + goujons plus grands que les autres, ceux ci doivent être utilisés pendant cette phase pour le montage de la hotte et non du moteur.
6) Pour une installation correcte, la hotte a un ou deux trous de 8 mm. diamètre (sur la partie postérieure du logement) où doivent être introduitcs une ou deux vis pour le blocage au mur.
7) Pour la hotte en version aspirante relier à la collerette un tuyau de sortie d'air Ø 125 mm (Fig. 5/F). Pour la hotte en version filtrante relier à la collerette le raccord fourni (Fig. 5/G).

Montage des tubes

(Valable soit pour la version aspirante que filtrante)

1) Fixer la barre au mur (Fig. 5/C) selon la hauteur des tubes désirée et à l'aide de 2 vis avec tasseaux (Fig. 5/A).
2) Fixer le tube court (Fig. 5/D) à la barre à l'aide des 2 vis (Fig. 5/B).
3) Appliquer du devant le tube long (Fig. 5/E) en ouvrant légerement les 2 parties latérales.
4) Fixer la hotte à l'aide des 2 vis en agissant de l'intérieur du tube long (Fig. 5/Q), après avoir placé les ecrous recouverts.

Attention: certains modèles pourraient être munis de panneaux de couverture, dans ce cas, monter le panneau au-dessus de la coque installée précédemment et le fixer de l'extérieur grâce aux sous-vis spéciales, les vis et le bouchon sont fournis avec la hotte (Fig. 6/3). Le bloquer ensuite de l'intérieur grâce aux écrous fournis (Fig. 6/4). La fixation des panneaux de couverture en cristal ne peut être faite que de l'extérieur.

Connexion électrique

1) Ouvrir le couvercle (Fig. 7) avec un tournevis à tranchant en exerçant une force sur les crochets du couvercle (Fig. 7/1).
2) Brancher les deux connecteurs provenant des ampoules aux mêmes connecteurs provenant du moteur (Fig. 7/3).
3) Brancher enfin le connecteur provenant des commandes de la hotte au deuxième connecteur resté, provenant du moteur (Fig. 7/2) et fermer le couvercle.

Note: les connecteurs ne sont pas interchangeables donc ne pas forcer la connexion.

Contrôler que les valeurs de la tension d'alimentation correspondent à celles reportées sur l'étiquette de fonctionnement de l'appareil.

Note — Pour la substitution du câble d'alimentation, contacter le SAV.

Attention: si l'appareil n'a pas de fiche il ne peut pas être relié facilement à une prise de courant, pour l'installation fixe il faut prévoir un dispositif de séparation qui assure l'omnipolaire déconnexion du réseau avec une distance d'ouverture des contacts d'au moins 3mm.

Attention: Cet appareil doit être relié à un système doué de prise à terre. La maison productrice décline toute responsabilité pour des inconvénients dérivés de l'inattention de la susdite disposition.

Les fils contenus dans le câble d'alimentation doivent être interprétés selon les couleurs qui suivent: Vert-jaune = terre — bleu = neutre — marron = tension

Instructions d'emploi

La hotte doit être mise en marche au plus tard au début de la cuisson ou du rôtissage. Vous augmenterez l'efficacité du filtre antigraisse et du filtre antiodeurs en arrêtant la hotte seulement 20 à 30 minutes après la fin de cuisson.

Fonctionnement de la hotte

La hotte est douée d'un tableau de commandes avec 4 interrupteurs et un display (Fig.3):

A- interrupteur général
B - interrupteur lumière
C - interrupteur diminution de vitesse
D - interrupteur augmentation vitesse
E- display

Quand l'appareil est employé pour la première fois le display s'allume complètement car il a une phase de reset. A la fin de cette phase il y a le "stand-by" (moment d'attente): moteur et lumières éteints; le display visualise le segment en bas.

-La hotte s'allume avec le bouton A: le moteur ne tourne pas; le display visualise le zéro. Le départ du moteur se réalise avec le bouton D; le display visualise le numéro 1.

- Le changement de vitesse est effectué avec les boutons C et D ainsi: à la pression d'un des deux boutons il y a une variation immédiate de la vitesse. La pression continue d'un des deux boutons C et D provoque une variation "rallentie" des vitesses pour 2 fois ensuite il y a une variation rapide de la même. La pression contemporaine des boutons C et D pour un temps supérieur à 2 secondes fait démarrer la fonction "intensive" où le moteur tourne à la vitesse maximum pour un temps établi d'environ 4 minutes; le display visualise le numéro 9, ensuite l'appareil retourne à la position de stand-by.
- En poussant le bouton A la hotte s'éteint en obtenant la phase de "stand-by", en le repoussant la hotte se rallume à la vitesse en mémoire.
- En poussant le bouton B la lampe s'allume, en le repoussant elle s'éteint. L'allumage de la hotte provoque une diminution de la luminosité du display afin de ne pas ennuyer les opérations de cuisine.

Caractéristiques supplémentaires

- Afin d'améliorer le rendement de la hotte soit en version filtrante que aspirante il est possible de sélectionner deux différents modes de fonctionnement du moteur. Pour sélectionner le mode filtrant prière procéder ainsi: En phase de stand-by la pression du bouton D visualise sur le dispaly la lettre A qui signifie la modalité de contrôle du moteur aspirant. La contemporaine pression du bouton C fait changer telle modalité en filtrant; sur le display apparait la lettre F. Pour avoir de nouveau la version aspirante répéter les opérations sus-indiquées.
- Le display a aussi la capacité de rendre visible la saturation des filtres acryliques et à charbon. La saturation du filtre graisses est signalée par la lettre G en phase de stand-by. Après le nettoyage du filtre la mise à zéro de la signalation arrive en poussant pour 10 secondes le bouton C la mise à zéro de la signalation arrive.
- La saturation du filtre charbon est signalée par la lettre C en phase de stand-by. Après la substitution du filtre la mise à zero de la signalation arrive en poussant le bouton D pour 10 secondes.

Replacement des lampes

Si votre hotte a une lampe hlogène durant le remplacement faire attention à substitution à ne jamais toucher la lampe avec le mains. Utiliser une protection quelconque qui ne soit pas grasse (es. chiffon en étoffe) pour éviter le contact direct avec la peau autrement la lampe pourrait éclater. Il ne faut jamais monter des lampes avec une puissance supérieure à celle qui est indiquée sur l'étiquette située à l'intérieur de la hotte.

Normes de sécurité

Il est interdit de flamber des mets sous la hotte. Les friteuses doivent être contrôlées durant l'emploi: l'huile surchauffée s'enflamme facilement. Afin d'éviter un incendie il faut nettoyer fréquemment la turbine et les autres surfaces. Cela peut etre effectué avec un chiffon et/ou pinceau imbibé d'alcool éthylique. Il est important, de démonter de nettoyer ou de substituer fréquemment chaque filtre installé sur la hotte.

Entretien

N.B. En cas d'intervention, désinsérer la prise de courant. L'air des vapeurs et les odeurs sont aspirés en premier à travers le filtre acrylique et (si la hotte est filtrante) à travers le filtre à charbon. Le bon fonctionnement de l'appareil dépend du bon état des filtres.

Filtre anti-odeurs

L'air aspiré passe en plus par un filtre à charbon actif qui en élimine les odeurs de cuisson. Ce filtre ne peut etre nettoyé. Il doit être remplacé en fonction de la fréquence d'utilisation (env. deux fois par an).

Remplacement du filtre anti-odeurs (pour hotte à recyclage seulement)

Le filtre peut être enlevé simplement en tirant les 2 pommeaux vers le bas (Fig. 2/2).

Filtre anti-graisse

Il absorbe les particules de graisse qui se trouvent dans les vapeurs en protégeant la cuisine et les meubles des résidus graisseux. Il doit être lavé tous les 10/15 jours (en conditions normales de fonctionnement) avec détergent ou dans le lave-vaisselle. Durant telle opération, attention à ne pas endommager le filtre en le pliant car il est composé par plusieurs couches d'alol léger.

Remplacement ou nettoyage

Il suffit de pousser la poignée en arrière effectuer le nettoyage, et répéter l'opération en sens contraire (Fig. 1/1). Pour retirer le filtre anti-graisse en aluminium (Fig. 1/2), prendre le filtre par la languette d'ouverture, plier cette dernière vers soi et baisser le filtre en avant. Pour remettre en place le filtre, effectuer l'opération décrite ci-dessus à rebours.

Nettoyage de la hotte

Ce modèle a un panneau antérieur, en métal ou en cristal, facile à démonter pour un nettoyage plus approfondi (Fig. 6/1), à faire en plus des normales opérations de nettoyage de la hotte que l'on a précédemment décrites. Il suffit d'enlever le bouchon, la vis et la sous-vis (Fig. 6/2), de nettoyer ce panneau et de répéter l'opération en sens contraire. Certains modèles pourraient avoir même un panneau inférieur en cristal qui peut être enlevé comme le panneau antérieur.