GENERATION FUTURE

HANDY PLUS DRY

UK
HOOVER LTD Pentrebach,
Merthyr Tydfil, Mid
Glamorgan CF48 4TU
GIAS Customer Sevice
08705 400600
Hoover Spares 01204
556111

ESPAÑA
Candy Hoover
Electrodomesticos S.A
Ahumategui Bide s/n
20570 Bergara (Guipùzcoa)
GIAS Customer Service
(Servicio De Asistencia
Técnica) 902 100 150

PORTUGAL
Candy Hoover Portugal,
Lda.
Rua D. Estefânia 90A
1049-050 Lisboa
Tel: 021-318 97 00
Tel: 021 318 97 67

ITALIA
Zerowatt . Hoover S.p.A.
Sede commerciale:via
Privata E.Fumagalli,
20047 Brugherio (Mi)
Tel +39 039 208655
servizioclienti@hoover.it
Gias Customer Service
(Italia) 039 2086811

DEUTSCHLAND
Candy Hoover GmbH
Kaiserswerther Str. 83
D-40878 Ratingen
www.candy-hoover.de
Kundendienst
(Gias Customer Service
Deutschland)
01805/ 62 55 62
(12 Cent/min)

ÖSTERREICH
Candy Hoover Austria
GmbH
Mariahilferstrasse 176/2/6
A-1150 Wien
Tel: 01-897 33 00
Fax: 01-897 33 00 99
Kundendienst:
0820-220 224
(0,15 Euro/min)
E-Mail: verkauf@candy.at
www.hoover.at
Gias Customer Service
(Kundendienst) Österreich
01805 62 55 62

SUISSE
CANDY HOOVER AG
Boesch 21
CH-6331 Huenenberg
Telefon: 041-7854040
Gias Customer Service
0848/780 780

FRANCE
Groupe Rosières SAS
13,rue Auger
93697 Pantin Cedex
Tel: 01-49159200
Ligne Service
Consommateurs (France)
02.48.55.69.67

VEUILLEZ LIRE CES INSTRUCTIONS ATTENTIVEMENT

Ce produit doit être monté et utilisé uniquement pour l'objectif décrit dans ces instructions. A utiliser seulement pour un nettoyage domestique.

Rappels de sécurité.

N'ASPIREZ PAS de liquides, d'objets durs ou tranchants, d'objets en combustion tels qu'allumettes, cendres chaudes, mégots de cigarettes ou autres objets similaires.
N'UTILISEZ PAS l'appareil pour aspirer des détergents contenant des ingrédients à base de dissolvant ou des produits liquides inflammables tels que nettoyants liquides, essence, etc., ou leurs vapeurs.
N'UTILISEZ PAS l'appareil s'il paraît défectueux ou si le cordon ou le socle du chargeur est endommagé.
NE REMPLACEZ PAS le bloc de batteries NiMH avec des batteries non rechargeables.
NETTOYEZ régulièrement le récipient à poussière et l'ensemble filtre lorsque vous aspirez de la poudre fine.
REMETTEZ l'appareil sur le socle du chargeur après son utilisation, pour recharger les batteries. Déchargez de temps en temps entièrement les batteries pour qu'elles aient une durée de vie maximale.

CARACTERISTIQUES

1. Commutateur Marche/Arrêt
2. Témoin de charge
3. Bouton d'éjection du récipient à poussière
4. Outil suceur
5. Récipient à poussière
6. Socle de rangement/charge
7. Suceur auto-réglable* - Certains modèles seulement

Spécifications électriques.

Cet appareil Hoover est fourni avec un chargeur de batterie à double isolation qui ne peut être inséré que dans une prise de courant de 230 V (R-U 240 V). Assurez-vous que la tension indiquée sur la plaque signalétique du chargeur correspond à l'alimentation électrique.

RANGEMENT/CHARGE

OUTILS REQUIS TOURNEVIS ET PERCEUSE
SOCLE DE RANGEMENT/CHARGE
Conçu pour reposer sur le socle de charge sur une surface plane **[1]** ou pour être installé verticalement **[2]**
Pour un bon rangement, entourez l'excédent du cordon à l'arrière du socle de charge et faites-le sortir soit par le côté soit par le bas.

POUR MONTER L'APPAREIL SUR LE MUR

1. Placez le socle de charge à l'endroit prévu du montage sur le mur. Marquez les centres des trous.
2. Retirez le socle puis creusez des trous de 4,8 mm.
3. Insérez des chevilles
4. Repositionnez le socle et insérez les vis, vissez-les et assurezvous que le socle est fixé fermement au mur.

RANGEMENT DE L'APPAREIL

1. Tenez l'appareil par la poignée et poussez fermement vers le bas dans le socle de charge.
2. Assurez-vous que le témoin rouge est allumé pour indiquer que le chargement est en cours.

CHARGE

REMARQUE : Utilisez uniquement le chargeur qui est fourni avec votre aspirateur.
IMPORTANT : AVANT D'UTILISER VOTRE ASPIRATEUR POUR LA PREMIERE FOIS, CHARGEZ-LE PENDANT 24 HEURES
Lorsque vous effectuez la mise sous tension, l'interrupteur de puissance de l'aspirateur doit être coupé. Maintenez le chargeur branché sur une prise de courant en permanence. Il est tout à fait normal que le chargeur devienne chaud au toucher lorsque la charge est effectuée. Si le temps de fonctionnement est réduit après un usage répété, laissez l'aspirateur fonctionner jusqu'à ce qu'il s'arrête, puis rechargez-le pendant 24 heures et répétez l'action chaque mois pour de meilleurs résultats.
IMPORTANT : Ne chargez jamais les batteries à des températures supérieures à 37℃ ou inférieures à 0℃ .

MODE D'EMPLOI

MODE D'EMPLOI: Retirez l'aspirateur du socle de rangement, faites coulisser le commutateur sur la position MARCHE. Videz et nettoyez l'appareil et le filtre après chaque utilisation ou lorsque l'appareil est plein.

ACCESSOIRES

L'outil suceur est installé en permanence sur l'appareil pour une utilisation plus pratique.
Mode d'emploi
1. Faites basculer l'outil suceur pour le régler sur le suceur principal et appuyez jusqu'à ce qu'il soit fermement en place. **[3]**
2. Pour ranger l'outil suceur: Tirez jusqu'à ce qu'il se détache. **[4]**
Repliez-le sur l'aspirateur et remettez-le dans l'emplacement prévu à cet effet.

SUCEUR AUTO-REGLABLE

Pour l'élimination plus facile et plus confortable de la poussière sur tous les types de surfaces, planes ou irrégulières.
Adaptez le suceur auto-réglable sur la récipient à poussière.

RECIPIENT A POUSSIERE ET FILTRE : POUR RETIRER ET REMPLACER

IMPORTANT : POUR DE MEILLEURS RESULTATS NETTOYEZ LE FILTRE APRES CHAQUE UTILISATION
1. Enfoncez le bouton d'éjection et retirez l'ensemble récipient à poussière. [5]
2. Maintenez le récipient à poussière au-dessus de la poubelle et retirez doucement le filtre/Hepa. **[6]**
3. Videz le récipient à poussière. Brossez la poussière et la saleté du filtre/Hepa filtre ou secouez le filtre à l'intérieur de la poubelle. **[7]**
4. Le filtre peut être lavé dans de l'eau chaude savonneuse, assurez-vous qu'il est complètement sec avant de le remettre dans votre aspirateur.
5. Le filtre Hepa* ne doit être lavé qu'à l'eau tiède. Ne pas utiliser de détergent, s'assurer que le filtre Hepa* est complètement sec avant de le remettre dans l'aspirateur **[8]**
6. Remettez le filtre / Hepa filtre dans le récipient à poussière et remontez le récipient à poussière sur l'aspirateur. **[9,10]**

* Certains modèles seulement

Mise au rebut à la fin de la durée de vie de la batterie

Lorsque la batterie n'est plus capable de maintenir la charge, le bloc de batteries NiMH situé à l'intérieur du produit doit être retiré et jeté de manière correcte. Soulevez le produit du socle de charge, retirez le récipient à poussières et les sept vis qui maintiennent le corps principal et retirez le bloc de batteries. Demandez à votre mairie locale des informations sur la manière de jeter la batterie ou bien renvoyez-la à un centre de service après-vente Hoover agréé.

DEEE

Cet appareil porte des marques conformes à la directive européenne 2002/96/EC relative aux déchets d'équipements électriques et électroniques (DEEE).
En jetant ce produit correctement, vous contribuerez à éviter des conséquences néfastes potentielles pour l'environnement et pour la santé.
Le symbole qui se trouve sur le produit indique qu'il ne peut être mis à la poubelle avec des ordures ménagères. Il doit être déposé dans un centre de recyclage des déchets électriques et électroniques.
Lorsque vous le jetez, vous devez respecter la réglementation locale en matière de déchets.
Pour avoir des informations plus détaillées sur le traitement, la récupération et le recyclage de ce produit, merci de contacter votre municipalité, le service

DÉCLARATION DE GARANTIE

Votre nouvel appareil est entièrement garanti contre les pannes électriques et mécaniques pendant 12 mois (24 mois pour la Suisse) à partir de la date d'achat, à l'exception de :
a) Tous défauts qui se produisent en raison d'une installation incorrecte, d'une utilisation incorrecte de l'appareil ou d'un dommage accidentel.
b) Toute personne non autorisée par le fabricant pour effectuer un service de réparation ou intervenir sur l'appareil.
c) Toutes pièces montées sur la machine qui ne sont pas les pièces originales du fabricant.
d) Une utilisation non domestique de la machine.
e) Une aspiration à la tension incorrecte.
Les points mentionnés ci-dessus n'affectent pas vos droits statutaires.
La facture d'achat ou le reçu doit être présenté pour toutes réclamations relevant des conditions de cette garantie.

Pièces détachées et consommables Hoover

Toujours remplacer les pièces par des pièces détachées de la marque Hoover. Celles-ci sont disponibles auprès de votre revendeur Hoover ou directement chez Hoover.
Quand vous commandez des pièces, veuillez toujours préciser le numéro de votre modèle.

Le filtre Hepa - S90-35600831

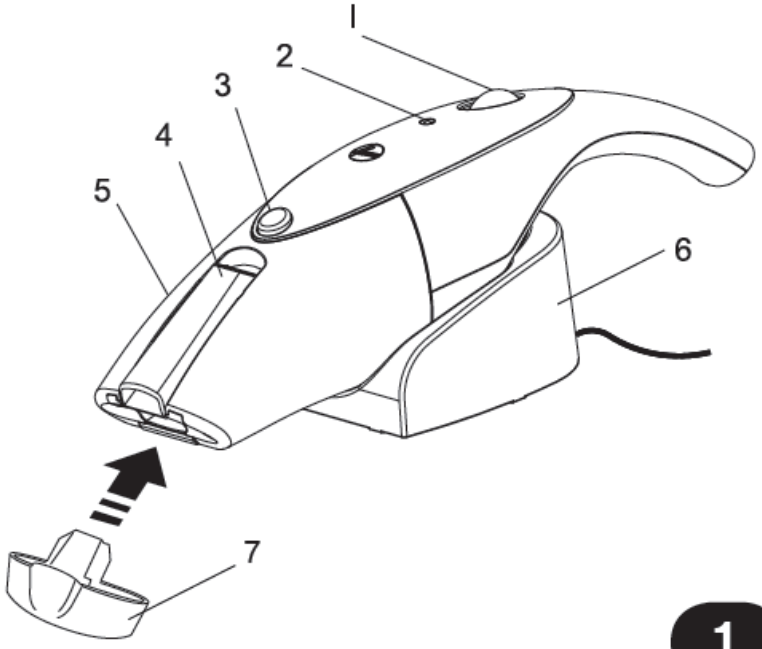

1

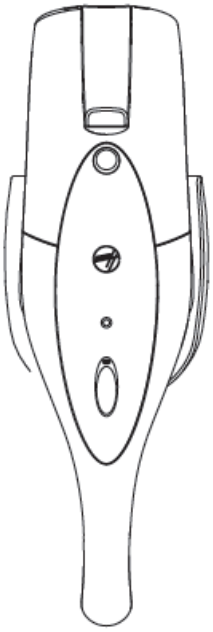

2

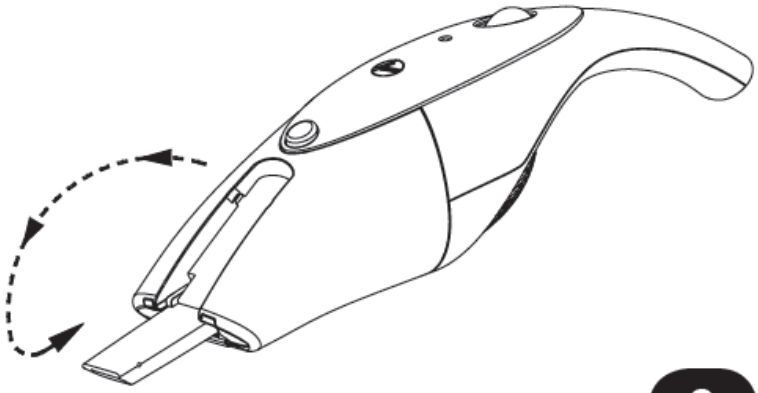

3

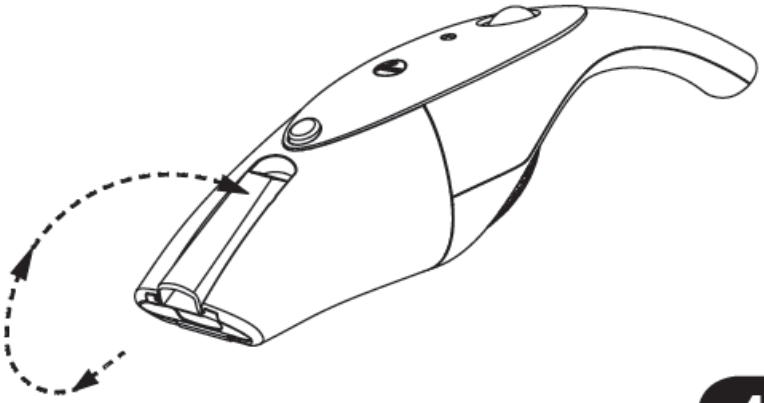

4

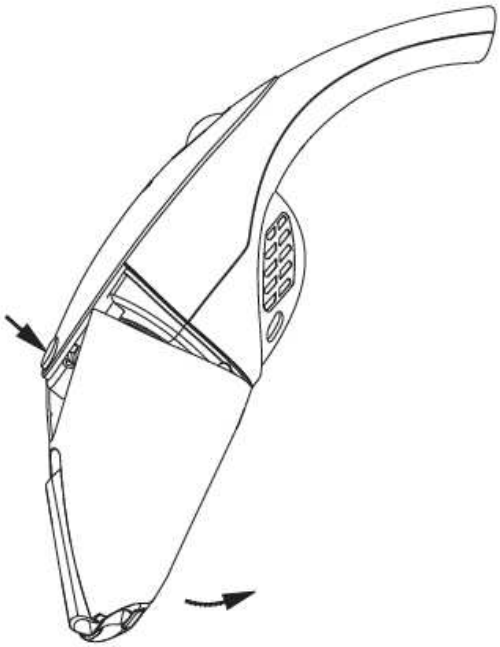

5

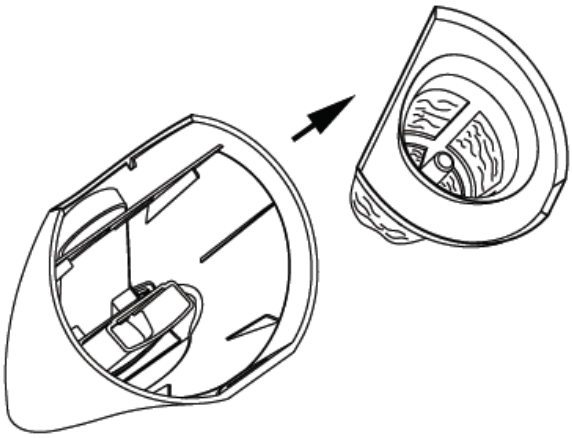

6

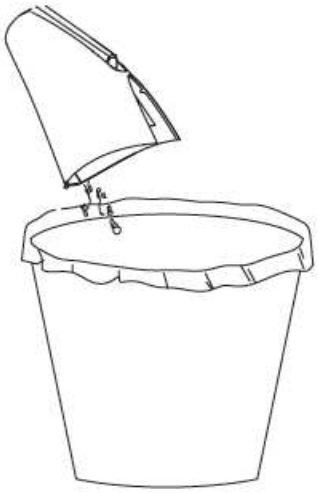

7

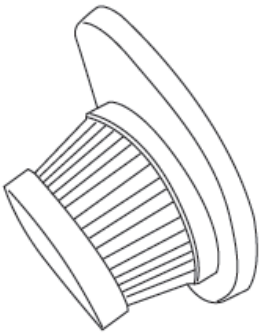

8

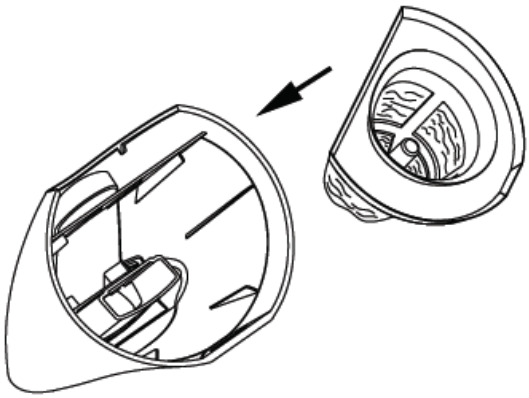

9

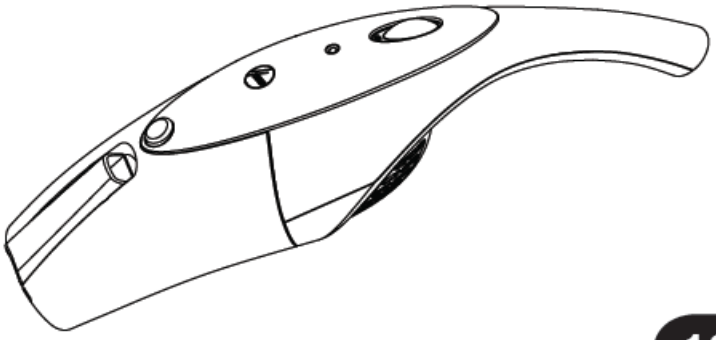

10