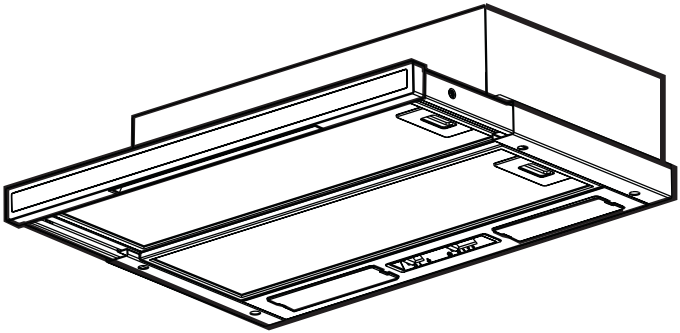

D	MONTAGE- UND GEBRAUCHSANWEISUNG
GB	INSTRUCTION ON MOUNTING AND USE
F	PRESCRIPTIONS DE MONTAGE ET MODE D'EMPLOI
NL	MONTAGEVOORSCHRIFTEN EN GEBRUIKSAANWIIZING
I	ISTRUZIONI DI MONTAGGIO E D'USO
E	MONTAJE Y MODO DE EMPLEO
P	INSTRUÇÕES PARA MONTAGEM E UTILIZAÇÃO
RU	ИНСТРУКЦИИ ПО УСТАНОВКЕ И ПОЛЬЗОВАНИЮ
CZ	NÁVOD NA MONTÁŽ A POUŽITÍ
GR	ΟΔΗΓΙΕΣ ΤΟΠΟΘΕΤΗΣΗΣ ΚΑΙ ΧΡΗΣΗΣ
S	MONTERINGS- OCH BRUKSANVISNINGAR
N	INSTRUKSER FOR MONTERING OG BRUK
FIN	ASENNUS- JA KÄYTTÖOHJEET
DK	BRUGER- OG MONTERINGSVEJLEDNING

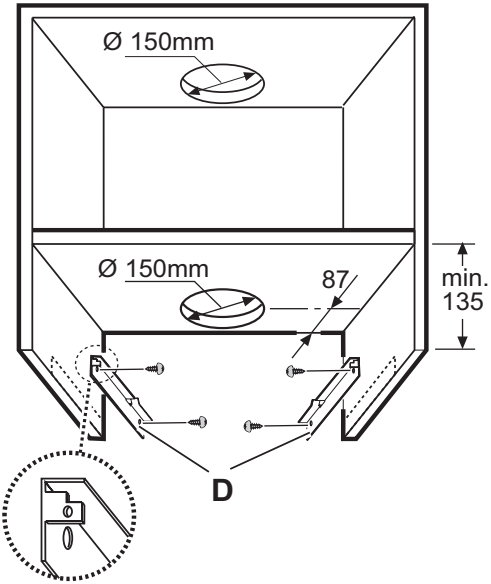

1

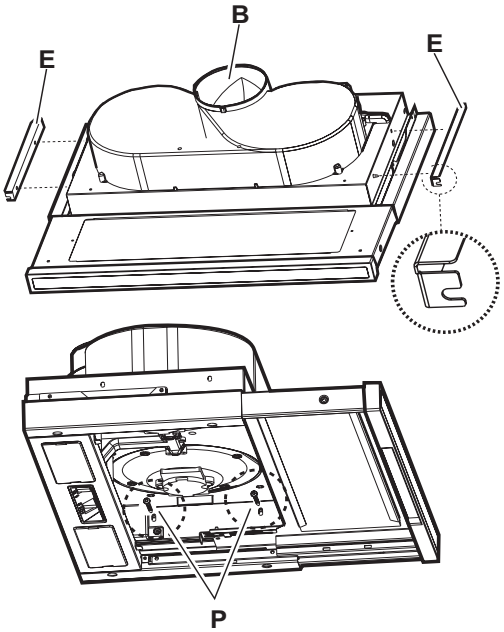

2

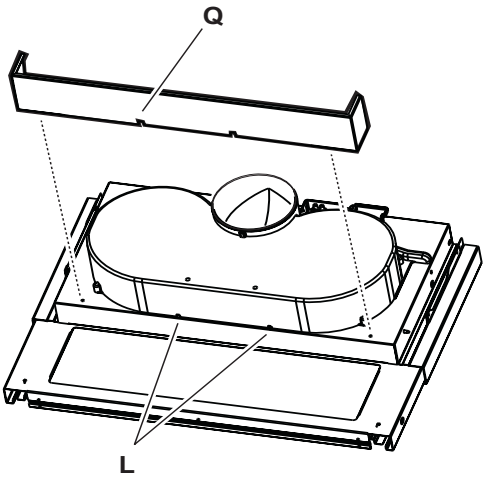

3

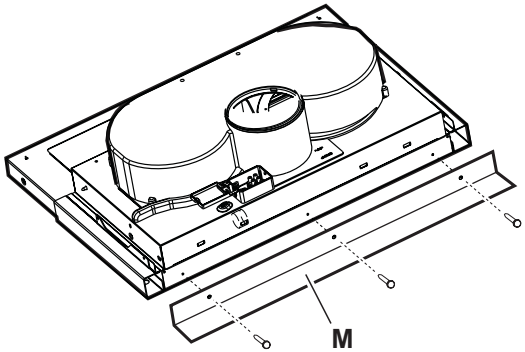

4

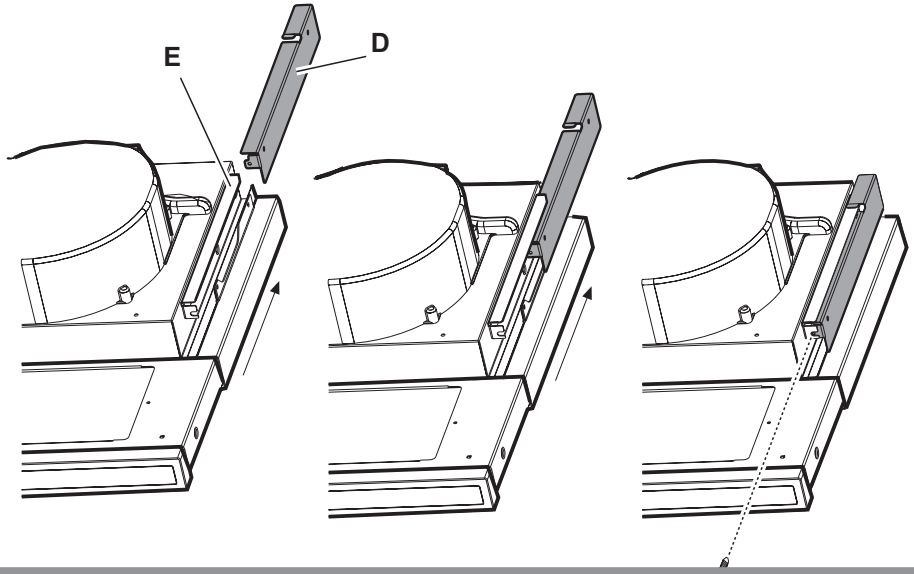

5

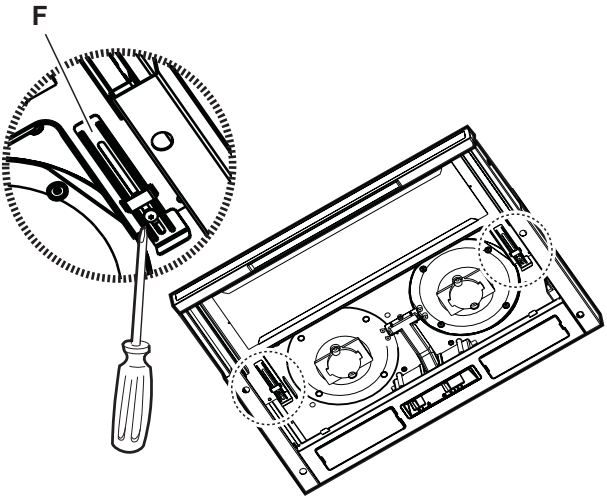

6

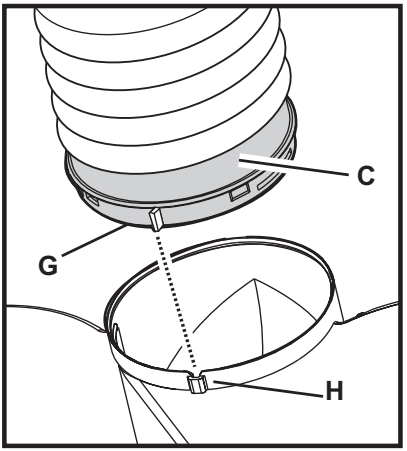

7

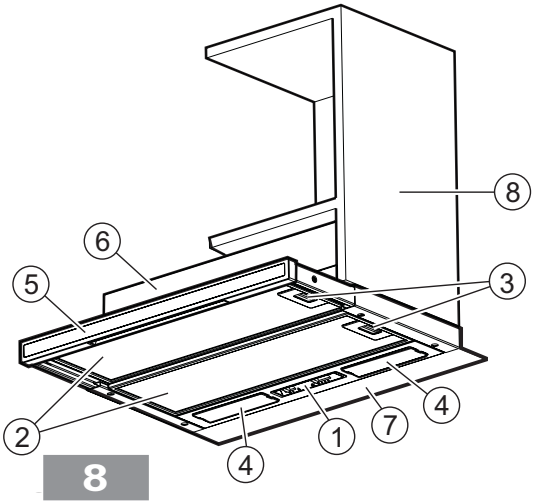
8
6
5
3
2
1
7
4
4

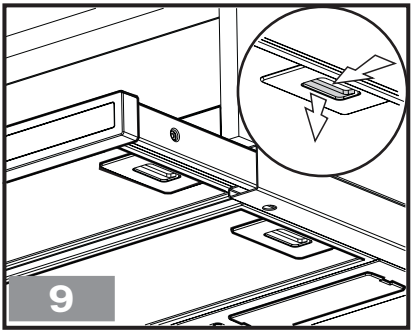
9

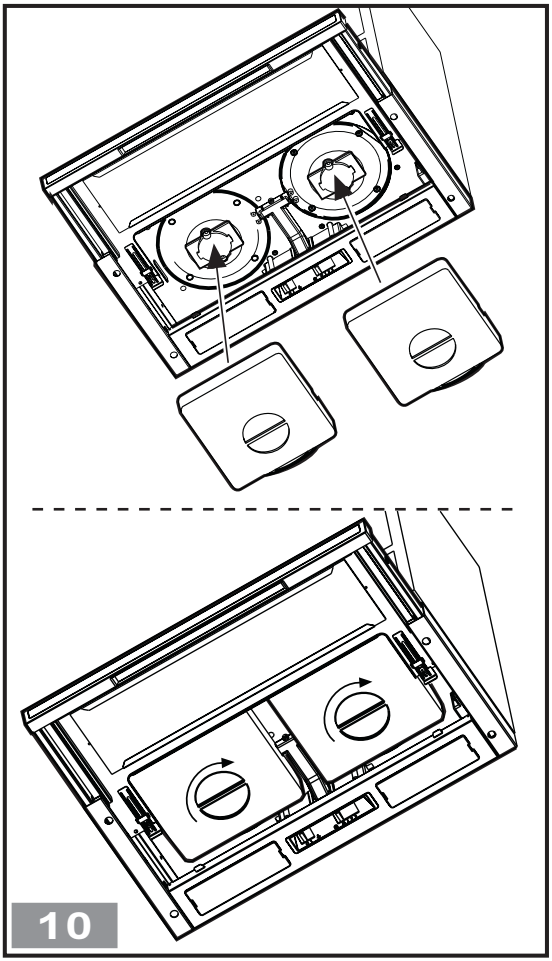
10

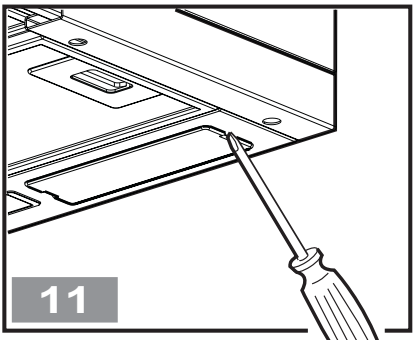
11

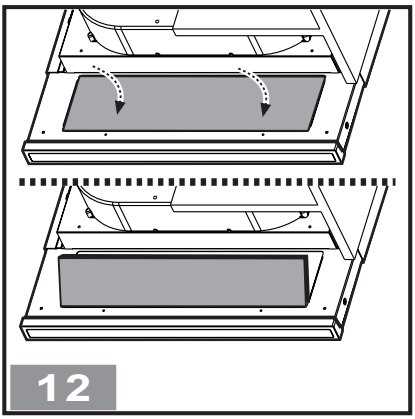
12

F PRESCRIPTIONS DE MONTAGE ET MODE D'EMPLOI

Consulter les dessins de la première page avec les références alphabétiques que l'on retrouvera dans le texte explicatif.
Suivre strictement les instructions de cette notice. Le constructeur décline toute responsabilité pour tous les inconvénients, dommages ou incendies provoquès à l'appareil et dus à la non observation des instructions de la présente notice.

Installation

Si vous possédez un plan de cuisson entièrement électrique, la hotte doit etre installée à une distance de 60 cm , de 65 cm dans le cas d'un plan de cuisson mixte ou à gaz.
Si les instructions d'installation du dispositif de cuisson au gaz spécifient une plus grande distance, il faut en tenir compte.

La hotte est équipée d'une sortie de l'air supérieure **B** (Fig. 2) pour l'évacuation des fumées vers l'extérieur (**Version aspirante** – tuyau d'évacuation et colliers de fixation non fournis).
Dans l'éventualité où il ne serait pas possible d'évacuer les fumées et les vapeurs de cuisson vers l'extérieur, il est possible d'utiliser la hotte dans la **version filtrante**, en effectuant le montage d'un filtre à charbon actif (dans le cas d'un modèle à deux moteurs d'aspiration, deux filtres à charbon actif sont nécessaires); sur la bague de raccord **C** (Fig. 7) un tuyau d'évacuation doit être monté pour l'expulsion des fumées sur le plafond du meuble (tuyau d'évacuation et colliers de fixation non fournis).
Les modèles sans moteur d'aspiration fonctionnent uniquement dans la version aspirante et ils doivent être connectés à une unité périphérique d'aspiration (non fournie).

Informations préliminaires pour l'installation de la hotte:
Débrancher la hotte, en intervenant sur le tableau électrique général domestique, pendant les phases de branchement électrique.

1. Fixer 2 étriers **D** (Fig. 1) au panneau latéral du meuble (un de chaque côté) avec 2 vis pour chaque étrier (aligner l'étrier au bord inférieur).
   Placer l'étrier- à feuillures – sur le bord postérieur du meuble, en tenant compte que le bord postérieur de l'étrier doit correspondre au côté postérieur de la hotte; si la hotte est fournie avec un "distancier", en cas d'utilisation, déplacer la hotte en avant sur toute l'épaisseur du distancier.
   Effectuer un trou sur le plafond du meuble pour le passage du tuyau d'évacuation et pour le câble électrique (la cote indiquée sur la Fig. 1 pour effectuer trou ne comprend pas le distancier éventuel).
2. Fixer 2 étriers **E** (Fig. 2) aux côtés de la hotte (un de chaque côté).
   a. enlever le tiroir retirable;;
   b. enlever le(s) filtre(s) à graisse;
   c. de l'intèrieur de la hotte, fixer les étriers avec deux vis **P** pour chaque étrier, et les fixer le plus possible vers le haut (côté de la sortie d'air) et ensuite serrer les vis.
3. De l'intérieur de la hotte, fixer avec deux vis, le masque esthétique **Q** (si fourni – Fig. 3 – les languettes **L** présentes sur le corps de la hottte servent comme fixation ultérieure du masque et doivent rester visible après le montage du masque) et finalement, de l' extérieur de la hotte fixer avec 3 ClipsI le distancier **M** (si fourni – Fig. 4).
4. Introduire la hotte dans le meuble, en faisant bien attention de placer l'étrier de la hotte E au-dessus de l'étrier du meuble **D** (Fig. 5).
   Faire passer le câble électrique à travers le trou effectué à cet effet.
5. Bloquer la hotte avec deux vis sur la partie frontale (Fig 5 – une pour chaque côté).
6. Effectuer le raccordement électrique au réseau domestique, le réseau électrique doit être alimenté seulement à la fin de l'installation.
7. Si la hotte ne joint pas parfaitement le bord inférieur du meuble, régler la position en dévissant le vis P des étriers E montés sur la hotte (Fig. 2) ; i l sera dés lors possible de régler le parfait accouplement entre hotte et meuble, ensuite revisser les vis.i.
8. Régler la course du tiroir retirable en fonction de la profondeur du meuble en agissant sur les deux feuillures **F** (Fig. 6). De cette manière, il sera possible de replacer le frontal à niveau avec le meuble même (Fig. 6).
   a. Dévisser les vis des feuillures **F**;
   b. Déplacer les dispositifs de fixation en arrière ou en avant comme nécessaire.
   c. serrer les vis de fixation.
9. Sur la bague de raccordt **C** fournie avec l'équipement, installer un tuyau d'évacuation, de préférence d'un diamètre égal à celui de la bague de raccord (Fig. 7). Le tuyau d'évacuation doit être assez long pour rejoindre l'extérieur (version aspirante) ou le plafond du meuble (version filtrante).
10. Fixer la bague de raccord **C** (fixation à déclic) à la sortie d'air supérieure de la hotte.
    Pour faciliter l'installation, la bague est munie d'un indice G qui doit correspondre à la guide appropriée H obtenue dans la sorte d'air.
11. Compléter l'installation du tuyau d'évacuation.
12. Réinstaller les filtres à graisse, relier la hotte, raccorder la hotte au réseau électrique et contrôler le fonctionnement parfait.

Branchement électrique

La tension du réseau doit correspondre à la tension indiquée sur l'étiquette des caractéristiques située dans la hotte. Si la hotte est fournie avec une fiche, la raccorder à une prise accessible conforme aux normes en vigueur. Si la hotte est fournie sans fiche (branchement direct sur le réseau), la raccorder à un interrupteur bipolaire normalisé ayant une distance des contacts supérieure à 3 mm (accessible).

Description de la hotte – Fig. 8

1 Panneau de contrôle
2 Filtre anti-graisse (1 ou 2 sur la base du modèle en possession)
3 Poignée de décrochage du filtre anti-graisse
4 Illumination
5 Ecran vapeurs (retirable), suivant le modèle disponible, peut être en métal, en verre, ou fourni avec filtre à graisse…
6 Masque esthétique (Disponible sur la base du modèle en possession).
7 Cache-meuble (Disponible sur la base du modèle en possession)
8 Meuble (non fourni, dessin explicatif de la typologie d'installation)

Fonctionnement

Description du panneau de contrôle et fonctionnement de la hotte

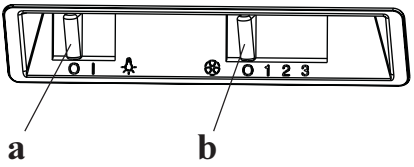

a.touche ON/OFF éclairage
b.touche OFF/ON aspiration et sélection puissance

Utiliser la puissance d'aspiration maximum en cas de concentration très importante des vapeurs de cuisson. Nous conseillons d'allumer le dispositif d'aspiration 5 minutes avant de commencer la cuisson et de le faire fonctionner encore pendant 15 minutes environ après avoir terminé la cuisson.

Nettoyage

La hotte doit etre regulièrement nettoyée à l'intérieur et à l'extérieur.
Pour le nettoyage, utiliser un chiffon humide imbibé d'alcool dénaturé ou de détergents liquides neutres. Eviter d'utiliser des produits abrasifs.
Le non respect des règles de nettoyage de la hotte, de la substitution et du nettoyage des filtres comporte des risques d'incendie.
Nettoyage de l'écran vapeurs en verre (disponible seulement pour quelques modèles)
Le verre peut être démonté et nettoyé avec un détergent normal pour vitres.
Pour enlever le verre (Fig. 12):
1. Enlever le filtre à graisse
2. De l'extérieur, appuyer légèrement le verre vers le bas et le faire glisser en avant.
3. Enlever le verre en le faisant tourner légèrement.
Après l'avoir nettoyé, procéder en sens inverse pour le montage.

Entretien

Veillez a débrancher la hotte du réseau électrique avant toute intervention sur celle- ci.

Filtre anti-gras
Le filtre doit être nettoyé une fois par mois, avec des détergents non agressifs, à la main ou dans le lave-vaisselle à faibles températures et cycle rapide.
Le lavage du filtre anti-graisse métallique au lave-vaisselle peut en provoquer la décoloration.
Toutefois, les caractéristiques de filtrage ne seront en aucun cas modifiées.
Pour démonter le filtre anti-graisse, tirer la poignée de décrochement à ressort **(f)** vers le côté opposé de la hotte et retirer le filtre - (Fig. 9).

Filtre à charbon actif (uniquement pour version recyclage)
Retient les odeurs désagréables de cuisson.
Deux filtres à charbon sont nécessaires pour la hotte à deux moteurs et 1 filtre à charbon pour la hotte à un moteur.
Le filtre à charbon doit être remplacé tous les 4 mois en cas d'utilisation non intensive de la hotte, ou plus fréquemment.
IL NE PEUT PAS être nettoyé ou régénéré.
Appliquer le filtre à charbon en couverture de la grille de protection de la couronne mobile du moteur, ensuite tourner la poignée centrale P du filtre dans le sens des aiguilles d'une montre (Fig. 10).
Pour démonter, tourner la poignée centrale P du filtre dans le sens contraire aux aiguilles d'une montre.

Remplacement des lampes – Fig. 11
En premier lieu, vérifier que les lampes soient bien froides.
Entrer dans le compartiment lampes :
retirer la plafonnière en se servant comme levier d'un petit tournevis à découpe ou d'un outil similaire.
Remplacer la lampe abîmée.
Utiliser seulement des lampes à forme d'olive de 40W max (E14).
Refermer le plafonnier (fixage à déclic)
Dans l'éventualité où l'éclairage ne devait pas fonctionner, vérifier si les lampes ont été introduites correctement dans leur logement, avant de contacter le service après-vente.

Attention

Ne jamais utiliser la hotte sans avoir installé correctement la grille! L'air aspiré ne doit pas etre expulsé dans un conduit utilisé pour l'échappement des fumées d'appareils alimentés avec une énergie autre que l'énergie électrique. Il faut prévoir une bonne aération du local lorsque l'on utilise simultanément une hotte et des appareils alimentés avec une autre énergie que l'electricité. Il est strictement défendu de faire flamber des aliments sous la hotte. Toute flamme sous la hotte peut endommager les filtres et causer un incendie. La friture doit etre surveillée pour éviter que l'huile surchauffée ne s'enflamme. Pour des raisons techniques et de sécurité veuillez suivre scrupuleusement les réglementations locales relatives à l'évacuation des fumées.

LI2BAA Ed. 01/04