I Istruzioni per l'uso
F Mode d'emploi
GB User instructions
D Bedienungsanleitung
E Instrucciones para el uso

C 4400
C 4420

Complimenti,

con l'acquisto di questo elettrodomestico Candy, Lei ha dimostrato di non accettare compromessi: Lei vuole il meglio.

Candy è lieta di proporLe questa nuova lavastoviglie, frutto di anni di ricerche e di esperienze maturate sul mercato, a contatto diretto con i Consumatori.
Lei ha scelto la qualità, la durata e le elevate prestazioni che questa lavastoviglie Le offre.

Candy Le propone inoltre una vasta gamma di elettrodomestici:
lavatrici, lavastoviglie, lavasciuga, cucine, forni a microonde, forni e piani di cottura, frigoriferi e congelatori.
Chieda al Suo Rivenditore il catalogo completo dei prodotti Candy.

La preghiamo di leggere attentamente le avvertenze contenute nel presente libretto in quanto forniscono importanti indicazioni riguardanti la sicurezza di installazione, d'uso, di manutenzione ed alcuni utili consigli per il migliore utilizzo della lavastoviglie.

Conservi con cura questo libretto per ogni ulteriore consultazione.

Garanzia

L'apparecchio è corredato da un certificato di garanzia che Le permette di usufruire del Servizio di Assistenza Tecnica gratuitamente, salvo l'addebito di un diritto fisso di chiamata, per il periodo di un anno dalla data d'acquisto.
Ricordi di spedire la parte **A** del certificato di garanzia, per la necessaria convalida, entro 10 giorni dalla data di acquisto.
La parte **B** dovrà essere da Lei conservata, debitamente compilata, per essere esibita al Servizio Assistenza Tecnica, in casi di necessità di intervento, insieme alla ricevuta fiscale rilasciata dal rivenditore al momento dell'acquisto.

Indice

Istruzioni per un uso sicuro	pag. 5
Descrizione dei comandi	pag. 6
Dati tecnici	pag. 6
Scelta dei programmi e funzioni particolari	pag. 7
Elenco dei programmi	pag. 8

Descrizione dei comandi

Description des commandes

Controls

Bedienungsfeld

Descripción de los mandos

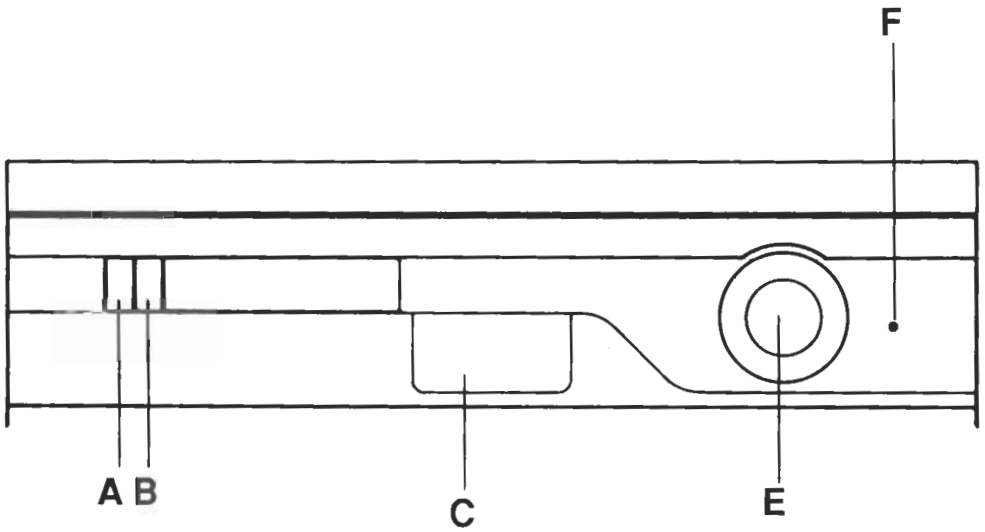

I	Istruzioni per l'uso	pagina	4
F	Mode d'emploi	page	10
GB	User instructions	page	16
D	Bedienungsanleitung	seite	22
E	Istrucciones para el uso	pág.	29

Operazioni da compiere					Svolgimento del Programma					Tempo in minuti		Funzioni facoltative
Detersivo Prelavaggio	Detersivo lavaggio	Pulizia filtro e piastra	Controllo scorta brillantante	Controllo scorta sale	Prelavaggio caldo	Prelavaggio freddo	Lavaggio	Risciacquo intermedio	Risciacquo con asciugatura	Con acqua fredda (18°C)	Con acqua calda (60°C)	Tasto Economia
	●	●	●	●		○	○	○	○	75	60	SI
	●	●	●	●			○	○	○	70	55	SI
		●	●					○	○	30	25	
	●	●	●	●			○	○	○	50	25	SI
		●				○				4,5	4,5	

Compliments,

en ayant acheté un appareil électroménager Candy, vous avez fait preuve d'une très grande éxigence: vous voulez le meilleur.
Candy est heureux de vous proposer cette nouvelle machine, fruit d'années de recherches et d'expériences confirmées sur le marché. Vous avez choisi la qualité, la fiabilité et les prestations techniques élevées.
Candy vous propose de plus, une gamme complète d'appareils d'électroménagers: machines-à-laver, lave-vaisselle, machines-à-laver séchantes, séchoirs, four à micro-ondes, fours et plaques de cuisson, réfrigérateurs et congélateurs.
Demandez à votre Revendeur le catalogue complet des produits Candy. Nous vous prions de lire attentivement les indications contenues dans ce mode d'emploi. Vous y trouverez d'importantes indications, sur la sécurité d'installation, d'emploi, de manutention et d'autres conseils utiles pour le meilleur emploi du lave-vaisselle.
Conservez avec soin ce mode d'emploi pour d'ultérieures consultations.

Garantie

Cet appareil est garanti pendant une année contre tous défauts de fabrications ou de matière.
Pendant cette période, les pièces défectueuses seront, soient remplacées, soient réparées gratuitement.
Sauf spécification particulière les frais de main d'oeuvre et de déplacement restent à la charge de l'utilisateur.
En aucun cas le remplacement de l'appareil ne pourra être exigé.
Le constructeur décline toute responsabilité en cas de dommages survenant aux choses ainsi qu'aux personnes et imputables aux appareils.
Aucune indemnité ne pourra être exigée sous quelque forme que ce soit.

Garantie legale

Les dispositions stipulées ci-dessus n'excluent pas le bénéfice de la garantie légale concernant les vices cachés, conformément aux dispositions de l'article 1641 et suivant le Code Civil.

Indice

Instruction pour un emploi sûr	Page 11
Description de la machine	Page 12
Données techniques	Page 12
Sélection du programme et fonctions particulières	Page 13
Liste des programmes	Page 14

Instructions pour un emploi sûr

L'emploi de n'importe quel appareil électrique comporte l'observation de règles fondamentales.
En particulier:

- Ne pas toucher l'appareil avec les mains où pieds mouillés ou humides
- Ne pas utiliser l'appareil pieds nus
- Ne pas utiliser des rallonges dans des endroits tels que salle de bains ou douches
- Ne pas tirer sur le cable d'alimentation de l'appareil pour débrancher la prise du courant
- Ne pas laisser exposé l'appareil à des agents atmosphériques (pluie, soleil etc...).
- Ne pas permettre que l'appareil soit utilisé par des enfants sans surveillance.
- Le socle ainsi-que la prise male de l'appareil doivent correspondre à la puissance maximum absorbée par l'appareil. En cas de necessité de remplacement de l'un ou de l'autre de ces éléments, faire effectuer la modification par un professionel patenté.
- L'utilisation de prises multiples et/ou rallonges est déconseillé et dégage le constructeur de toutes responsabilités

En cas de panne et/ou de mauvais fonctionnement de l'appareil, l'éteindre, fermer le robinet d'arrivée d'eau et ne pas ouvrir l'appareil.
Appelez le service après vente de votre revendeur en lui précisant bien le type de votre appareil.
Le non respect des prescriptions ci dessus enoncées peut compromettre la sécurité de l'appareil.

Description de la machine

A Touche Marche/Arrêt

B Touche Economie

C Poignée d'ouverture du lave-vaisselle

E Manette de sélection des programmes

F Témoin lumineux de fonctionnement

Dimensions:

		Avec plan de travail	Sans plan de travail
Hauteur	cm.	85	82
Profondeur	cm.	60	56
Largeur	cm.	60	59,6
Encombrement porte ouverte	cm.	120	117
Poids	kg.	50	48

Données techniques:

Couvertl.E.C.	12
Capacité avec casseroles et assiettes	8 personnes
Volume d'eau	5 litres
Pouissance résistance	1950 W
Pouissance pompe lavage	200 W
Pouissance pompe vidange	30 W
Calibre fusible	10 A
Puissance maximum absorbée	2150 W (220-230 V)
Consommation d'energie (progr. universel)	1,6 kWh
Pression admise pour l'installation hydraulique	Min. 8 - Max 80 N/cm.^{2}

Attention
Ce lave-vaisselle est équipé d'un dispositif de sûreté anti-débordement, fonctionnant même en l'absence de courant électrique, qui bloque automatiquement l'écoulement de l'eau au cas où celle-ci dépasserait le niveau normal à cause d'une panne éventuelle.
Important
Pour éviter le déclenchement intempestif du dispositif de sûreté anti-débordement, il est recommandé de ne pas remuer ou incliner le lave-vaisselle pendant son fonctionnement.
Au cas où il serait nécessaire de remuer ou d'incliner le lave-vaisselle, s'assurer d'abord que le cycle de lavage est terminé et qu'il n'y a plus d'eau dans la cuve.

Sélection du programme et fonctions particulières

Pour choisir le programme, tourner la manette jusqu'à faire coincider l'indice avec le symbole du programme choisi, appuyer sur la touche 0/I (Marche/Arrêt). S'assurer que le robinet d'eau est ouvert, et que la porte soit bien fermée.

Touche économie E
La touche "E" supprime le chauffage final de l'eau durant le dernier rinçage. Un séchage naturel est amorcé de la façon d'un égouttoir, simplement en laissant entrouverte la porte à la fin du cycle pour favoriser la circulation naturelle de l'air. La touche E permet une économie d'energie de plus de 20% et raccourcit le cycle de 10 minutes. Conseillé pour le lavage du soir, lorsqu'il n'est pas nécessaire de réutiliser parfajtement le service sec à vaisselle à peine laver.

LISTE DES PROGRAMMES

Programme	Symbole	Description	
1		**Universel**	Destiné au lavage de la vaisselle et casseroles d'un usage quotidien normalement sale. Programme selon la norme I.E.C. 436 - NFC 73176.
2		**Journalier**	Destiné au lavage de la vaisselle et casseroles d'un usage quotidien. A utiliser immédiatement après le repas. Programme selon la norme DIN 44990.
3		**Rincage chaud et chauffe plats**	Adapté au rinçage de la vaisselle non utilisée depuis un certain temps, et pour servir à table des assiettes chaudes pour certains mets.
4		**Délicat**	Adapté au lavage de la vaisselle délicate décorée et cristal. Indiqué pour la lavage de la vaisselle d'usage quotidien peu sale, à l'exclusion des casseroles.
5		**Prélavage froid**	Prélavage court pour la vaisselle utilisée le matin ou à midi quand on souhaite reporter le lavage de la charge après le diner.

Opérations à accomplir					Déroulement du programme					Temps en minutes		Fonctions facultatives
Détersif prélavage	Détersif lavage	Nettoyage plaque, filtre	Contrôle provision du produit de rinçage	Contrôle provision Sel	Prélavage chaud	Prélavage froid	Lavage	Rinçage intermédiaire	Rinçage avec séchage	Avec eau froide (18°C)	Avec eau chaude (60°C)	Touche Economie
	●	●	●	●		○	○	○	○	75	60	OUI
	●	●	●	●			○	○	○	70	55	OUI
		●	●					○	○	30	25	
	●	●	●	●			○	○	○	50	25	OUI
		●				○				4,5	4,5	

Congratulations!

By buying this Candy appliance, you have shown that you are not willing to accept a compromise: you want the best.
Candy is pleased to be able to offer you this new dish washers, the result of years of research and experience in the market, in direct contact with the consumer.
You have chosen the quality, the durability and the outstanding features which this machine has to offer.
Candy also boasts a vast range of other domestic appliances: washing machines, dish washers, washer/dryers, cookers, micro-wave ovens, ovens and hobs, refrigerators and freezers.
Ask your dealer for the catalogue with the complete range of Candy products.
Please read the instructions contained in this booklet carefully. They give important information regarding the safe installation, use, and maintenance of the machine, as well as some useful advice on how to get the best out of your dish washer.
Look after this booklet carefully and keep it for future reference.

Guarantee

The appliance is supplied with a guarantee certificate which allows free use of the Technical Assistance Service, apart from a fixed call out charge, for a period of one year from the date of purchase.
Remember to post part A of the guarantee certificate within 10 days of the purchase date.
Part B should be filled in and retained by you, to be shown to the person from the Technical Assistance Service if required. You should also keep your sales receipt.

Contents

Safety instructions	Page 17
The controls	Page 18
Technical data	Page 18
Selecting the programme and special functions	Page 19
List of programmes	Page 20