SONY

4-571-994-**01**(1)

ハンドルバーマウント
Handlebar Mount
Fixation de guidon
Крепление для руля
Кріплення до руля велосипеда
车把支架

取扱説明書/Operating instructions/Mode d'emploi/ Manual de instrucciones/ Bedienungsanleitung/ Gebruiksaanwijzing/Bruksanvisning/Istruzioni per l'uso/ Manual de instruções/Οδηγίες λειτουργίας/Instrukcja obsługi/Návod na obsluhu/Használati útmutató/Instrucțiuni de utilizare/Betjeningsvejledning/Návod k použití/ Käyttöohjeet/Инструкция по эксплуатации/Посібник з експлуатації/Kullanma Kılavuzu/ 使用說明書 / 使用说明书 / **사용설명서** / تعليمات التشغيل /Petunjuk Pengoperasian/ คู่มือการใช้งาน /Manual de Operação

VCT-HM2

© 2015 Sony Corporation
Printed in China
http://www.sony.net/

4571994010

お買い上げいただきありがとうございます。

⚠警告 本機は安全のための注意事項を守らないと、人身事故になることがあります。この取扱説明書には、事故を防ぐための重要な注意事項と製品の取り扱いかたを示しています。この取扱説明書をよくお読みのうえ、製品を安全にお使いください。お読みになったあとは、いつでも見られるところに必ず保管してください。

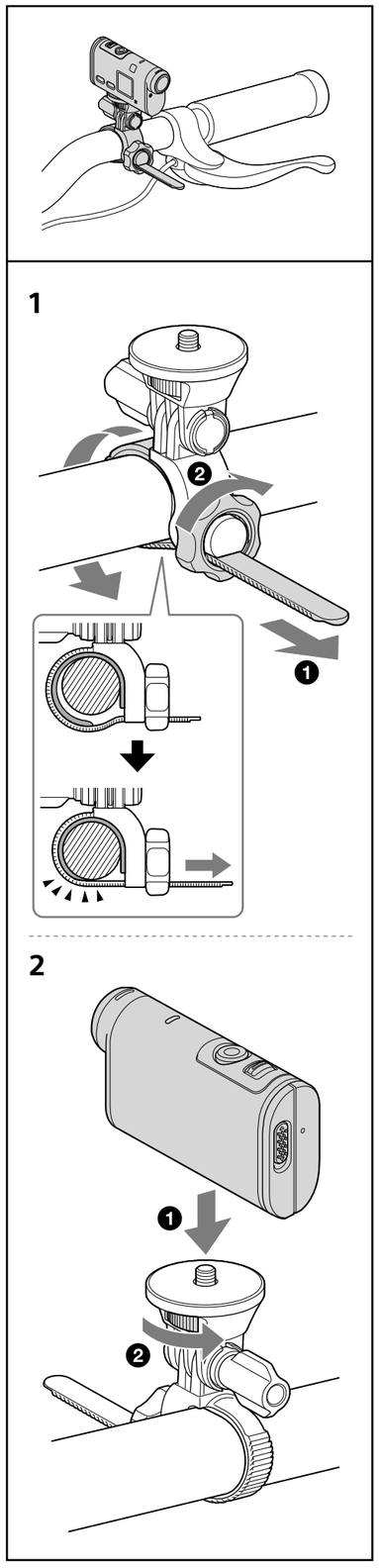

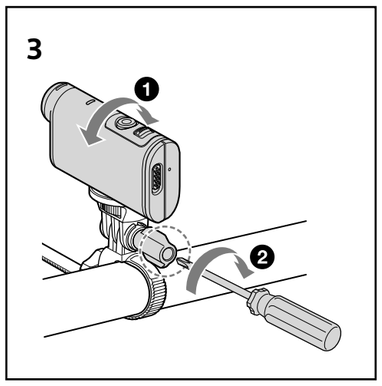

日本語

⚠警告 安全のために

本機はまちがった使いかたをすると、人身事故の原因となります。事故を防ぐために次のことを必ずお守りください。

安全のための注意事項を守る

本書の注意事項をよくお読みください。

道路交通法に従って安全運転する

運転者は道路交通法に従う義務があります。前方注意をおこたるなど、安全運転に反する行為は違法であり、事故やけがの原因となります。
- 運転者は走行中に操作をしない。

警告表示の意味

本書および別冊の説明書では、次のような表示をしています。表示の内容をよく理解してから本文をお読みください。

⚠警告 この表示の注意事項を守らないと、死亡や大けがなど人身事故の原因となります。

⚠注意 この表示の注意事項を守らないと、事故などによりけがをしたり車に損害を与えたりすることがあります。

注意を促す記号

火災　感電

行為を禁止する記号

禁止　分解禁止

行為を指示する記号

指示

⚠警告 火災 感電

下記の注意を守らないと**事故**により**死亡**や**大けが**の原因となります。

運転操作の妨げや車体の可動部の妨げになる場所に取り付けない

事故の原因となります。
次のことをお守りください。
- ハンドルやブレーキなどが正しく操作できることを確認する。

禁止

カメラを自転車に放置しない

直射日光の強いところや炎天下、高温・多湿、ほこりの多い場所に放置すると、カメラの電池の液漏れ、破裂によりけがの原因となります。

禁止

⚠注意 下記の注意を守らないと**けが**をしたり**車**や周辺の**物品**に**損害**を与えたりすることがあります。

カメラをマウントに確実に取り付ける

カメラを確実にマウントに取り付けないと、落ちるなどして、事故やけがの原因となることがあります。取り付け後は、確実に取り付けられていることを確認してください。

指示

マウントを確実に取り付ける

マウントを本書の説明に従って、確実にバーに取り付けないと、落ちるなどして、事故やけがの原因となることがあります。

指示

使用上のご注意

- 運転中にカメラを操作しないでください。
- 振動、衝撃、転倒、熱、直射日光、ゴミ、粉じん、埃、雨、水などにより、取り付けた機器に汚れ・傷・破損などの可能性があります。取り付けた機器に適した環境でお使いください。
- 振動などにより、取り付けた機器が正常に動作しないことがあります。

主な仕様

対応ハンドルバー口径
18 mm ～ 36 mm
積載カメラおよび装着品の総質量
250 g 以下

English

Precautions

- Before using the mount, please read the precautions in this Operating Instructions carefully.
- A driver is obligated to follow road traffic laws. Violation of road safety rules, such as neglecting "proceed with caution," etc., is illegal, and it may result in an accident or injury.
  — Do not operate equipment while driving.
- Check the condition of the mount at least once in a year.
- Do not install the unit in a location which might hinder riding operations. Doing so may cause an accident. Make sure that the handle, brakes, etc., can be operated properly.
- Do not leave the camera mounted on a bicycle.
  Leaving it in a location subject to direct sunlight, high temperature, humidity, or dust, may result in the battery bursting or leaking, which could cause injury.
- Attach the camera securely to the mount. Otherwise, it may fall off and result in an accident or injury. Make sure it is attached securely.
- Install the mount securely. Make sure to follow the instructions in this manual to install the mount to the bar securely. Otherwise, the mount may fall off and result in an accident or injury.
- Do not operate your camera while driving.
- Some spots, scratches and damage may occur to the mounting equipment due to vibration, shock, falling, heat, direct sunlight, dirt, fine particles of stone, dust, rain or water, etc. Use the mounting equipment in a suitable environment.
- The mounted equipment may not work properly due to vibration.

Specifications

Supported handlebar diameter range
18 mm – 36 mm ($^{23}/_{32}$ – 1 $^{7}/_{16}$ in)

Total mass of camera and mounted accessories
250 g (8.9 oz) or less

Français

Précautions

- Avant d'utiliser le support, lisez soigneusement les précautions reprises dans le présent Mode d'emploi.
- Tout conducteur est tenu de respecter le code de la route. Toute violation des règles relatives à la sécurité routière, telles que le non-respect d'un « avis de prudence », etc., est illicite et susceptible de provoquer un accident ou des blessures.
  — N'utilisez pas votre équipement lorsque vous conduisez.
- Vérifiez l'état du support au moins une fois par an.
- N'installez pas l'appareil à un endroit susceptible d'entraver les manœuvres de conduite. Vous risqueriez de provoquer un accident. Vérifiez que vous pouvez utiliser correctement le volant, les freins etc.
- Ne laissez pas la caméra fixée sur un vélo.
  Si elle se trouve à un endroit soumis aux rayons directs du soleil, à une température élevée, à l'humidité ou à la poussière, cela peut entraîner une fuite ou l'explosion de la batterie, susceptible de provoquer des blessures.
- Fixez convenablement la caméra au support. Sinon, elle risque de tomber et de provoquer un accident ou des blessures. Vérifiez qu'elle est solidement fixée.
- Installez convenablement le support. Veillez à suivre les instructions de ce manuel afin de fixer convenablement le support au guidon. Sinon, le support risque de tomber et de provoquer un accident ou des blessures.
- N'utilisez pas votre caméra lorsque vous conduisez.
- L'équipement de fixation peut subir des coups, des griffes et des dégâts en raison des vibrations, des chocs, des chutes, de la chaleur, des rayons directs du soleil, de la saleté, des fines particules de pierres, de la pluie ou de l'eau, etc. Utilisez l'équipement de fixation dans un environnement adapté.
- Les vibrations peuvent empêcher le bon fonctionnement de l'équipement, une fois celui-ci mis en place.

Spécifications

Plage des diamètres de guidon pris en charge
18 mm – 36 mm ($^{23}/_{32}$ – 1 $^{7}/_{16}$ po)

Poids total de la caméra dotée de ses accessoires
250 g (8,9 on) maximum

Español

Precauciones

- Antes de utilizar el montaje, lea atentamente las precauciones de este Manual de instrucciones.
- Todos los conductores deben respetar los códigos de circulación. La infracción de las normas de circulación, como por ejemplo hacer caso omiso de señales de precaución, es ilegal y puede provocar accidentes o lesiones.
  — No utilice el equipo mientras conduce.
- Revise el estado del montaje por lo menos una vez al año.
- No instale la unidad en puntos que puedan obstaculizar los movimientos durante la conducción. De lo contrario, puede producirse un accidente. Asegúrese de que los mandos, la palanca de cambios, etc. pueden utilizarse sin problemas.
- No deje la cámara montada en una bicicleta.
  Si deja la cámara en un lugar expuesto a la luz solar directa, altas temperaturas, humedad o polvo, la batería podría explotar o sufrir fugas, con las consiguientes lesiones.
- Fije la cámara al montaje de forma segura. De lo contrario, podría desprenderse y provocar accidentes o lesiones. Asegúrese de que está fijado de forma segura.
- Instale el montaje de forma segura. Asegúrese de seguir las instrucciones de este manual para instalar el montaje en la barra de forma segura. De lo contrario, el montaje podría desprenderse y provocar accidentes o lesiones.
- No utilice la cámara mientras conduce.
- El equipo de montaje puede sufrir manchas, arañazos o desperfectos a causa de vibraciones, impactos, caídas, calor, la luz solar directa, polvo, gravilla, suciedad, lluvia o agua, etc. Utilice el equipo de montaje en un entorno adecuado.
- El equipo es posible que no funcione correctamente en caso de vibraciones.

Especificaciones

Intervalo de diámetros de barra admitidos
18 mm – 36 mm

Peso total de la cámara y los accesorios montados
250 g o menos

Deutsch

Sicherheitsmaßnahmen

- Bevor Sie die Befestigung verwenden, lesen Sie bitte die Sicherheitsmaßnahmen in dieser Bedienungsanleitung sorgfältig durch.
- Beim Führen eines Fahrzeugs haben Sie die Straßenverkehrsordnung einzuhalten. Verstöße gegen die Straßenverkehrsordnung bzw. gegen Vorschriften wie „Langsam fahren" usw. sind illegal und können zu Unfällen mit Sach- oder Personenschäden führen.
  — Bedienen Sie die Geräte nicht während der Fahrt.
- Überprüfen Sie den Zustand der Befestigung mindestens einmal im Jahr.
- Installieren Sie das Produkt nicht an einer Stelle, an der es beim Fahren hinderlich ist. Andernfalls besteht Unfallgefahr. Achten Sie darauf, dass sich der Lenker und die Bremsen usw. ungehindert bedienen lassen.
- Lassen Sie die Kamera nicht auf einem Fahrrad montiert. Wird sie direktem Sonnenlicht, Hitze, Feuchtigkeit oder Staub ausgesetzt, so kann der Akku platzen oder auslaufen und zu Verletzungen führen.
- Bringen Sie die Kamera sicher an der Befestigung an. Andernfalls kann sie herunterfallen und einen Unfall oder Verletzungen verursachen. Vergewissern Sie sich daher, dass sie sicher befestigt ist.
- Installieren Sie die Befestigung sicher. Befolgen Sie unbedingt die Anweisungen in dieser Anleitung, um die Befestigung an einer Stange zu installieren. Andernfalls kann die Befestigung herunterfallen und einen Unfall oder Verletzungen verursachen.
- Bedienen Sie die Kamera nicht während der Fahrt.
- Erschütterungen, Stöße, Stürze, Hitze, direktes Sonnenlicht, Schmutz, feine Steinpartikel, Staub, Regen, Wasser o. Ä. können an den Montageteilen zu Flecken, Kratzern und Schäden führen. Verwenden Sie die Montageteile nur in geeigneter Umgebung.
- Die befestigten Geräte funktionieren bei Erschütterungen unter Umständen nicht einwandfrei.

Technische Daten

Unterstützte Stangendurchmesser
18 mm – 36 mm

Gesamtgewicht von Kamera und montiertem Zubehör
max. 250 g

Nederlands

Voorzorgsmaatregelen

- Lees zorgvuldig de voorzorgsmaatregelen in deze gebruiksaanwijzing voordat u het montagestuk gebruikt.
- Bestuurders dienen zich te houden aan de verkeersregels. Inbreuken op de verkeersregels (bv. het negeren van waarschuwingsborden enz.) zijn strafbaar en kunnen leiden tot een ongeval of letsels.
  — Gebruik de apparatuur niet terwijl u rijdt.
- Controleer de toestand van het montagestuk ten minste eenmaal per jaar.
- Monteer het apparaat niet op een plaats waar het u kan hinderen tijdens het rijden. Dit kan een ongeval veroorzaken. Zorg ervoor dat de hendel, remmen, enz. goed kunnen worden bediend.
- Laat de camera niet gemonteerd achter op een fiets.
  Als u de camera achterlaat op een plaats die blootgesteld is aan direct zonlicht, hoge temperaturen, vocht of stof, kan de batterij barsten of lekken, wat tot letsels kan leiden.
- Bevestig de camera stevig aan het montagestuk. Zoniet kan het eraf vallen en leiden tot een ongeval of letsels. Zorg er dus altijd voor dat het vellig is bevestigd.
- Bevestig het montagestuk stevig. Zorg ervoor dat u de instructies in deze handleiding volgt om het montagestuk veilig op de stang te bevestigen. Zoniet kan het montagestuk eraf vallen en leiden tot een ongeval of letsels.
- Gebruik de camera niet terwijl u rijdt.
- Er kunnen enkele vlekken, krassen en schade voorkomen op de montageapparatuur wegens trillingen, schokken, vallen, hitte, direct zonlicht, vuil, fijne partikels of steentjes, stof, regen of water, enz. Gebruik de montageapparatuur in een geschikte omgeving.
- De gemonteerde apparatuur werkt mogelijk niet goed wegens trillingen.

Technische gegevens

Ondersteund diameterbereik van het stuur
18 mm – 36 mm

Totaal gewicht van de camera en de bevestigde accessoires
250 g of minder

Svenska

Försiktighetsåtgärder

- Innan fästet används bör du noggrant läsa igenom försiktighetsåtgärderna i denna bruksanvisning.
- En förare är skyldig att följa trafikreglerna. Man agerar olagligt om man bryter mot trafiksäkerheten, t.ex. genom att försumma meddelandet "fortsätt med försiktighet", vilket kan leda till att en olycka sker eller någon skadas.
  — Manövrera inte utrustning när du kör.
- Kontrollera fästets status minst en gång per år.
- Montera inte enheten på en plats som hindrar körfunktioner. Det kan orsaka en olycka. Se till så att styre, bromsar osv. kan användas fritt.
- Lämna inte kameran monterad på en cykel.
  Om den lämnas på en plats som utsätts för direkt solljus, höga temperaturer, hög luftfuktighet eller damm kan det leda till att batteriet exploderar eller läcker, vilket kan orsaka skada.
- Montera kameran ordentligt i fästet. Den kan annars falla ner och leda till att en olycka sker eller att någon skadas. Se till så att den sitter fast ordentligt.
- Montera fast fästet ordentligt. Följ anvisningarna i denna handbok när du monterar fast fästet på stången. Fästet kan annars falla ner och leda till att en olycka sker eller att någon skadas.
- Manövrera inte kameran samtidigt som du kör.
- Monteringsutrustningen kan få fläckar, repor och andra skador på grund av vibration, stötar, fall, värme, direkt solljus, smuts, små stenpartiklar, damm, regn eller vatten m.m. Använd monteringsutrustningen i passande miljö.
- Det kan hända att den monterade utrustningen inte fungerar som den ska på grund av vibrationer.

Specifikationer

Styrstångsdiameter som stöds
18 mm – 36 mm

Total vikt för kamera och monterade tillbehör
250 g eller mindre

Norsk

Sikkerhetstiltak

- Før du bruker festet, les sikkerhetsforanstaltningene i denne bruksanvisningen nøye.
- En fører er forpliktet til å overholde veitrafikkregler. Brudd på veitrafikkregler, som manglende evne til å "kjøre med omhu", e.l. er ulovlig og kan føre til en ulykke eller personskade.
  — Ikke betjen utstyret mens du kjører.
- Kontroller tilstanden til festet minst én gang i året.
- Ikke installer enheten på et sted som kan hindre syklingen. Dette kan føre til en ulykke. Sørg for at styret, bremsene, osv. kan brukes på riktig måte.
- Ikke la kameraet stå festet på en sykkel.
  Hvis du lar deg stå på et sted som er utsatt for direkte sollys, høy temperatur, fuktighet eller støv, kan dette føre til at batteriet sprekker eller får lekkasje, som kan forårsake personskade.
- Fest kameraet til festet på en sikker måte. Ellers kan det falle av og dette kan føre til en ulykke eller personskade. Sørg for at det er sikkert festet.
- Monter festet på en sikker måte. Sørg for at du følger anvisningene i denne bruksanvisningen for å montere festet på styret på en sikker måte.
  Ellers kan festet falle av og dette kan føre til en ulykke eller personskade.
- Ikke betjen kameraet mens du kjører.
- Noen prikker, riper og skade kan oppstå på festet på grunn av vibrasjon, støt, fall, varme, direkte sollys, smuss, små partikler av stein, støv, regn eller vann, osv. Bruk festet i et passende miljø.
- Det festede utstyret kan kanskje ikke fungere riktig på grunn av vibrasjon.

Spesifikasjoner

Støttet diameterområde for håndtak
18 mm – 36 mm

Total vekt på kamera og tilkoblet tilbehør
250 g eller mindre

Italiano

Precauzioni

- Prima di utilizzare il fissaggio, leggere attentamente le precauzioni contenute nelle presenti istruzioni per l'uso.
- Il conducente è obbligato a rispettare le norme sul traffico stradale. La violazione delle regole di sicurezza stradale, ignorando indicazioni come "procedere con cautela", ecc., è illegale e potrebbe provocare incidenti o lesioni.
  — Non utilizzare l'apparecchio mentre si sta guidando.
- Verificare le condizioni del fissaggio almeno una volta all'anno.
- Non installare l'unità in un luogo che potrebbe ostacolare le operazioni di guida. Ciò potrebbe causare un incidente. Assicurarsi che l'impugnatura, i freni, ecc. possano essere utilizzati correttamente.
- Non lasciare la videocamera montata sulla bicicletta. Lasciarla in un luogo esposto alla luce diretta del sole, alle alte temperature, all'umidità o alla polvere, potrebbe causare l'esplosione della batteria o perdite dalla stessa, con conseguenti lesioni.
- Montare saldamente la videocamera sul fissaggio. In caso contrario, essa potrebbe cadere e provocare incidenti o lesioni. Assicurarsi che sia montata saldamente.
- Installare saldamente il fissaggio. Assicurarsi di seguire le istruzioni riportate nel presente manuale per montarlo saldamente sulla barra. In caso contrario, esso potrebbe cadere e provocare incidenti o lesioni.
- Non utilizzare la videocamera mentre si sta guidando.
- A causa di vibrazioni, urti, cadute, calore, luce diretta del sole, sporcizia, piccole particelle di pietra, polvere, pioggia o acqua, ecc., sull'apparecchio di fissaggio potrebbero verificarsi macchie, graffi e altri danni. Utilizzare l'apparecchio di fissaggio in un ambiente appropriato.
- L'apparecchio montato potrebbe non funzionare correttamente a causa delle vibrazioni.

Caratteristiche tecniche

Diametro del manubrio supportato
18 mm – 36 mm

Peso totale della videocamera e degli accessori fissati
250 g o inferiore

Português

Precauções

- Antes de utilizar o suporte, leia atentamente as precauções apresentadas neste Manual de instruções.
- O condutor é obrigado a respeitar a legislação rodoviária. A violação das regras de segurança rodoviária, como "avance com cuidado", etc., é ilegal e poderá resultar em acidentes ou ferimentos.
  — Não utilize o equipamento durante a condução.
- Verifique o estado do suporte, no mínimo, uma vez por ano.
- Não instale a unidade num local onde possa dificultar a condução. Se o fizer, poderá provocar acidentes. Certifique-se de que é possível operar corretamente o guiador, os travões, etc.
- Não deixe a câmara instalada numa bicicleta.
  Se a deixar num local sujeito à luz solar direta, temperaturas elevadas, humidade ou pó, a bateria poderá rebentar ou apresentar fugas, resultando em ferimentos.
- Fixe a câmara ao suporte corretamente. Caso contrário, poderá cair e provocar acidentes ou ferimentos. Certifique-se de que está corretamente fixa.
- Instale o suporte corretamente. Certifique-se de que cumpre as instruções apresentadas neste manual para instalar corretamente o suporte no guiador. Caso contrário, o suporte poderá cair e provocar acidentes ou ferimentos.
- Não utilize a câmara durante a condução.
- Poderão surgir manchas, riscos ou danos no equipamento de montagem devido a vibrações, choques, quedas, calor, luz solar direta, sujidade, pequenas partículas de pedra, pó, chuva ou água, etc. Utilize o equipamento de montagem num ambiente adequado.
- O equipamento instalado poderá não funcionar corretamente devido a vibrações.

Especificações

Intervalo de diâmetro do guiador suportado
18 mm – 36 mm

Peso total da câmara e dos acessórios instalados
250 g ou menos

Ελληνικά

Προφυλάξεις

- Πριν από τη χρήση της βάσης στερέωσης, διαβάστε προσεκτικά τις προφυλάξεις στις παρούσες Οδηγίες λειτουργίας.
- Οι οδηγοί είναι υποχρεωμένοι να τηρούν τους κανόνες κυκλοφορίας. Η παραβίαση των κανόνων οδικής ασφάλειας, όπως η παραβίαση της οδηγίας που καλεί τον οδηγό "να προχωρεί με επιφύλαξη" κλπ., συνιστά παράβαση και ενδέχεται να προκαλέσει ατύχημα ή τραυματισμό.
  — Μην χειρίζεστε τη μονάδα ενώ οδηγείτε.
- Ελέγξτε την κατάσταση της βάσης στερέωσης τουλάχιστον μία φορά το χρόνο.
- Μην εγκαθιστάτε τη μονάδα σε σημεία όπου ενδέχεται να παρεμποδιστεί η οδήγηση. Ενδέχεται να προκληθεί ατύχημα. Βεβαιωθείτε ότι ο χειρισμός του τιμονιού, των φρένων κλπ., πραγματοποιείται κανονικά.
- Μην αφήνετε την κάμερα προσαρτημένη σε ποδήλατο. Αν την αφήσετε σε σημείο που εκτίθεται σε άμεσο ηλιακό φως, υψηλή θερμοκρασία, υγρασία ή σκόνη, ενδέχεται να προκληθεί έκρηξη ή διαρροή της μπαταρίας η οποία μπορεί να οδηγήσει σε τραυματισμό.
- Συνδέστε σταθερά την κάμερα στη βάση στερέωσης. Διαφορετικά, ενδέχεται να πέσει και να προκληθεί ατύχημα ή τραυματισμός. Βεβαιωθείτε ότι έχει συνδεθεί σταθερά.
- Τοποθετήστε σταθερά τη βάση στερέωσης. Τηρήστε οπωσδήποτε τις οδηγίες του παρόντος εγχειριδίου για την εγκατάσταση της βάσης στερέωσης στην μπάρα με ασφάλεια. Διαφορετικά, η βάση στερέωσης ενδέχεται να πέσει και να προκληθεί ατύχημα ή τραυματισμός.
- Μην χειρίζεστε την κάμερα ενώ οδηγείτε.
- Στον εξοπλισμό στερέωσης ενδέχεται να δημιουργηθούν κάποια σημάδια, γρατσουνιές και φθορές λόγω κραδασμών, κρούσεων, πτώσεων, θερμότητας, άμεσου ηλιακού φωτός, βρωμιάς, χαλικιών, σκόνης, βροχής ή νερού κλπ. Χρησιμοποιήστε τον εξοπλισμό στερέωσης σε κατάλληλο περιβάλλον.
- Ο εξοπλισμός στερέωσης ενδέχεται να μην λειτουργεί σωστά λόγω κραδασμών.

Προδιαγραφές

Υποστηριζόμενο εύρος διαμέτρου μπάρας τιμονιού
18 mm – 36 mm

Συνολική μάζα κάμερας και τοποθετημένων εξαρτημάτων
250 g ή ελαφρύτερη

Polski

Środki ostrożności

- Przed użyciem mocowania należy dokładnie zapoznać się z środkami ostrożności przedstawionymi w niniejszej instrukcji obsługi.
- Kierowca jest zobowiązany przestrzegać przepisów ruchu drogowego. Naruszenie zasad bezpieczeństwa drogowego, takich jak nieprzestrzeganie wskazania „kontynuować z zachowaniem ostrości" itp., jest nielegalne, a także może spowodować wypadek lub obrażenia.
  — Urządzenia nie wolno obsługiwać podczas kierowania pojazdem.
- Stan mocowania należy sprawdzić przynajmniej raz w roku.
- Urządzenia nie należy instalować w miejscach, które mogłyby utrudniać prowadzenie pojazdu. Grozi to wypadkiem. Należy upewnić się, że możliwa jest prawidłowa obsługa rączek, hamulców itp.
- Nie należy pozostawiać kamery zamocowanej do roweru. Pozostawienie jej w miejscu wystawionym na bezpośrednie działanie promieni słonecznych, wysokiej temperatury, wilgotności lub kurzu może spowodować wybuch baterii lub wyciek elektrolitu, co grozi obrażeniami.
- Kamerę należy bezpiecznie zainstalować na mocowaniu. W przeciwnym razie kamera może odpaść, powodując wypadek lub obrażenia. Należy upewnić się, że kamera jest bezpiecznie zamocowana.
- Mocowanie należy bezpiecznie zainstalować. Aby bezpiecznie zainstalować mocowanie na drążku, należy postępować zgodnie z wskazówkami w tej instrukcji obsługi. W przeciwnym razie mocowanie może odpaść, powodując wypadek lub obrażenia.
- Kamery nie wolno obsługiwać podczas kierowania pojazdem.
- Zamocowane urządzenie może zostać zaplamione, zarysowane lub uszkodzone w wyniku drgań, wstrząsów, wysokiej temperatury, bezpośredniego działania promieni słonecznych, brudu, drobnych kamyków, kurzu, deszczu, wody itp. Zamocowane urządzenie powinno być używane w odpowiednim środowisku.
- Zamocowane urządzenie może nie działać prawidłowo ze względu na drgania.

Dane techniczne

Obsługiwany zakres średnicy kierownicy
18 mm – 36 mm

Łączna waga kamery i zamontowanych akcesoriów
250 g lub mniej

Slovensky

Upozornenia

- Pred použitím držiaka si dôkladne preštudujte upozornenia v tomto návode na obsluhu.
- Vodič je povinný dodržiavať pravidlá cestnej premávky. Porušenie pravidiel bezpečnosti cestnej premávky, napríklad zanedbanie upozornenia „postupujte opatrne" a podobne, je nezákonne a môže byť príčinou nehody alebo zranenia.
  — Zariadenie neovládajte počas jazdy.
- Stav držiaka kontrolujte najmenej raz ročne.
- Zariadenie neinštalujte na miesta, kde môže prekážať pri jazde. Mohlo by to zapríčiniť nehodu. Uistite sa, že riadidlá, brzdy atď. môžete bez problémov ovládať.
- Nenechávajte kameru namontovanú na bicykli.
  Ak ju necháte na mieste vystavenom priamemu slnečnému svetlu, vysokej teplote, vlhkosti alebo prachu, môže vybuchnúť alebo vytiecť batéria, čo môže mať za následok zranenie.
- Kameru pripevnite pevne na držiak. V opačnom prípade môže vypadnúť a spôsobiť nehodu alebo zranenie. Dbajte na to, aby bola pripevnená pevne.
- Pevne nainštalujte držiak. Držiak nainštalujte pevne na tyč riadidiel podľa pokynov v tomto návode. V opačnom prípade môže držiak vypadnúť a spôsobiť nehodu alebo zranenie.
- Kameru neovládajte počas jazdy.
- Na montážnom zariadení sa môžu vyskytnúť škvrny, škrabance alebo poškodenia spôsobené vibráciami, otrasmi, pádmi, teplotou, priamym slnečným svetlom, nečistotami, jemnými čiastočkami kamenia, prachom, dažďom alebo vodou. Montážne zariadenie používajte vo vhodnom prostredí.
- Namontované zariadenie nemusí kvôli vibráciám fungovať správne.

Technické údaje

Podporované rozpätie priemeru riadidiel
18 mm – 36 mm

Celková hmotnosť kamery a pripevneného príslušenstva
250 g alebo menej

Magyar

Óvintézkedések

- A rögzítőelem használata előtt gondosan olvassa át a Használati útmutatóban ismertetett óvintézkedéseket.
- A járművet irányító személy köteles betartani a közúti közlekedésre vonatkozó törvényeket. Az útbiztonsági szabályok megsértése, például a „haladjon körültekintően" szabály figyelmen kívül hagyása a törvényekbe ütközik, és balesetet vagy sérülést okozhat.
  — Vezetés közben ne használja a készülékeket.
- A rögzítőelem állapotát évente legalább egyszer ellenőrizze.
- Ne szerelje fel az egységet olyan helyre, ahol akadályozhatja a kerékpározásban. Ellenkező esetben balesetet okozhat. Győződjön meg róla, hogy a kormányrúd, a fékek stb. megfelelően használhatók.
- Ne hagyja a kamerát a kerékpárra rögzítve.
  Ha közvetlen napfénynek, magas hőmérsékletnek, páratartalomnak vagy porszennyeződésnek kitett helyen hagyja, az az akkumulátor megrepedését vagy szivárgását okozhatja, ami sérüléshez vezethet.
- Szorosan rögzítse a rögzítőelemhez a kamerát. Ha nincs szorosan rögzítve, leeshet, és balesetet vagy sérülést okozhat. Győződjön meg róla, hogy szorosan van felerősítve.
- A rögzítőelemet szorosan szerelje fel. Kövesse a jelen útmutatóban található utasításokat a rögzítőelem biztonságos felszereléséhez a kormányrúdra. Ha nincs szorosan rögzítve, a rögzítőelem leeshet, és balesetet vagy sérülést okozhat.
- Vezetés közben ne használja a kamerát.
- A rázkódás, az ütődés, az esés, a hő, a közvetlen napfény, az apró kő-, por-, eső- vagy vízrészecskék stb. miatt a rögzítőfelszerelést foltok, karcolások és sérülések érhetik. A rögzítőfelszerelést használja megfelelő környezetben.
- Előfordulhat, hogy a rögzített felszerelés a rezgés miatt nem működik megfelelően.

Műszaki adatok

Támogatott kormányrúdátmérő-tartomány
18 mm – 36 mm

A kamera és a felszerelt tartozékok teljes tömege
Legfeljebb 250 g

Română

Măsuri de precauție
- Înainte de a utiliza suportul de montare, citiți cu atenție măsurile de precauție din aceste Instrucțiuni de utilizare.
- Șoferul este obligat să respecte regulile de circulație. Încălcarea regulilor privind siguranța rutieră, cum ar fi neglijarea regulii „conduceți cu atenție", etc. este ilegală și poate provoca accidente sau răniri.
  — Nu manevrați echipamentul în timp ce conduceți.
- Verificați starea suportului de montare cel puțin o dată pe an.
- Nu instalați unitatea într-o locație care poate îngreuna mersul pe bicicletă. În caz contrar se pot produce accidente. Asigurați-vă ca ghidonul, frânele etc. pot fi folosite corespunzător.
- Nu lăsați camera montată pe bicicletă.
  Dacă o lăsați în locații expuse la acțiunea directă a razelor solare, temperaturi ridicate, umiditate sau praf, este posibil ca bateria să explodeze sau să aibă scurgeri, ceea ce poate provoca răniri.
- Atașați camera în siguranță la suportul de montare. În caz contrar, aceasta poate cădea provocând accidente sau răniri. Asigurați-vă că este atașată în siguranță.
- Instalați suportul de montare în siguranță. Asigurați-vă că ați respectat instrucțiunile din acest manual pentru instalarea în siguranță a suportului de montare pe ghidon. În caz contrar, suportul de montare poate cădea provocând accidente sau răniri.
- Nu manevrați camera în timp ce conduceți.
- Este posibil să apară puncte, zgârieturi și defecțiuni la echipamentul de montaj cauzate de vibrații, șocuri, căzături, căldură, acțiunea directă a razelor solare, murdărie, particule fine de piatră, praf, ploaie sau apă etc. Utilizați echipamentul de montaj într-un mediu adecvat.
- Este posibil ca echipamentul montat să nu funcționeze corespunzător din cauza vibrațiilor.

Specificații
Intervalul acceptat pentru diametrul ghidonului
18 mm – 36 mm

Masa totală a camerei și a accesoriilor atașate
250 g sau mai puțin

Dansk

Forholdsregler
- Læs forholdsreglerne i denne betjeningsvejledning omhyggeligt igennem, før du bruger holderen.
- En chauffør er forpligtet til at overholde gældende trafikregler. Manglende overholdelse af reglerne om trafiksikkerhed, f.eks. manglende "fortsæt med forsigtighed" osv., er ulovligt og kan forårsage ulykke eller personskade.
  — Du må ikke betjene udstyret, mens du kører.
- Kontroller holderens tilstand mindst en gang om året.
- Du må ikke montere holderen et sted, hvor den blokerer for chaufførens handlinger under kørslen. Dette kan forårsage ulykker. Sørg for, at håndtaget, bremserne osv. kan betjenes korrekt.
- Efterlad ikke kameraet monteret på en cykel.
  Hvis det efterlades på et sted, hvor det udsættes for direkte sollys, høj temperatur, fugt eller støv, kan batteriet eksplodere eller lække, hvilket kan forårsage personskade.
- Fastgør kameraet sikkert i holderen. Ellers kan det falde af og forårsage ulykker eller personskade. Sørg for, at det er monteret sikkert.
- Monter holderen sikkert. Sørg for at følge instruktionerne i denne vejledning, så holderen monteres sikkert på stangen. Ellers kan holderen falde af og forårsage ulykker eller personskade.
- Du må ikke betjene kameraet, mens du kører.
- Udstyret kan få pletter, blive skrammet og beskadiget på grund af vibration, stød, fald, varme, direkte sollys, snavs, fine stenpartikler, støv, regn eller vand osv. Brug udstyret i passende omgivelser.
- Det monterede udstyr fungerer muligvis ikke korrekt på grund af vibration.

Specifikationer
Diameter på styr, som kan bruges
18 mm – 36 mm

Samlet vægt for kamera med monteret tilbehør
250 g eller mindre

Česky

Bezpečnostní opatření
- Před použitím držáku si pečlivě přečtěte bezpečnostní opatření v tomto návodu k obsluze.
- Řidič je povinen dodržovat dopravní předpisy. Porušování dopravních předpisů, například „neopatrná jízda" apod., je nelegální a může vést k nehodě nebo zranění.
  — Zařízení neovládejte za jízdy.
- Minimálně jednou ročně zkontrolujte stav držáku.
- Neinstalujte jednotku do míst, která mohou omezovat řízení vozidla. Mohlo by dojít k nehodě. Ověřte, zda lze správně ovládat řadicí páku, brzy apod.
- Nenechávejte kameru namontovanou na jízdním kole. Pokud ji ponecháte v místech vystavených přímému slunečnímu světlu, vysoké teplotě, vlhkosti nebo prachu, může dojít k výbuchu nebo vytečení baterie, což může vést ke zranění.
- Upevněte kameru pevně k držáku. V opačném případě by mohla spadnout a způsobit nehodu nebo zranění. Ověřte, zda je bezpečně upevněna.
- Bezpečně namontujte držák. Dbejte na dodržování předpisů v této příručce a bezpečně upevněte držák k tyči. V opačném případě by mohl držák spadnout a způsobit nehodu nebo zranění.
- Za jízdy s kamerou nemanipulujte.
- Na upevňovacím zařízení se mohou vlivem vibrací, nárazů, tepla, přímého slunečního záření, nečistot, jemného písku, prachu, deště nebo vody apod. objevit skvrny, škrábance a poškození. Používejte upevňovací zařízení ve vhodném prostředí.
- Upevňovací zařízení nemusí správně fungovat vlivem vibrací.

Technické údaje
Podporovaný rozsah průměrů řidítek.
18 mm – 36 mm

Celková hmotnost kamery a připevněného příslušenství
250 g nebo méně

Suomi

Varotoimet
- Ennen kuin käytät telinettä, lue huolellisesti näissä käyttöohjeissa kuvatut varotoimet.
- Kuljettaja on velvollinen noudattamaan tieliikennelakia. Liikenneturvallisuusmääräysten rikkominen on lainvastaista ja voi johtaa onnettomuuteen tai loukkaantumiseen. Noudata näitä toimenpideohjeita huolellisesti.
  — Älä säädä laitteita ajon aikana.
- Tarkista telineen kunto vähintään kerran vuodessa.
- Älä asenna telinettä paikkaan, jossa se voi haitata ajamista. Se voi aiheuttaa onnettomuuden. Varmista, että pystyt käyttämään kunnolla ohjaustankoa, jarruja jne.
- Älä jätä kameraa kiinni polkupyörään.
  Jos se jätetään paikkaan, jossa se altistuu suoralle auringonvalolle, korkeille lämpötiloille, kosteudelle tai pölylle, akku voi haljeta tai vuotaa ja aiheuttaa siten vammoja.
- Kiinnitä kamera tukevasti telineeseen. Muutoin se voi pudota ja aiheuttaa onnettomuuden tai loukkaantumisen. Varmista, että se on kiinnitetty tukevasti.
- Asenna teline tukevasti. Asenna teline tankoon tämän oppaan ohjeiden mukaisesti. Muutoin teline voi pudota ja aiheuttaa onnettomuuden tai loukkaantumisen.
- Älä säädä kameraa ajon aikana.
- Asennusosiin voi tulla läikkiä, naarmuja ja vaurioita tärinän, iskun, putoamisen, kuumuuden, suoran auringonvalon, lian, pienten kivien, pölyn, sateen, veden tai muun vastaavan takia. Käytä asennusosia sopivassa ympäristössä.
- Asennetut osat eivät välttämättä toimi kunnolla tärinän takia.

Tekniset tiedot
Yhteensopivan ohjaustangon läpimitta
18 – 36 mm

Kameran ja asennettujen varusteiden kokonaismassa
Enintään 250 g

Русский

Меры предосторожности
- Перед использованием крепления внимательно ознакомьтесь с мерами предосторожности, приведенными в данных инструкциях по эксплуатации.
- Водитель должен соблюдать правила дорожного движения. Несоблюдение правил безопасного поведения на дороге, например, движение на желтый свет, является нарушением и может привести к аварии и травмам.
  — Не используйте оборудование во время движения.
- По крайней мере раз в год проверяйте состояние крепления.
- Не устанавливайте устройство таким образом, чтобы оно затрудняло управление. Это может привести к аварии. Убедитесь в надлежащей работе руля, тормоза и т. д.
- Не оставляйте камеру установленной на велосипеде. Не оставляйте ее в местах под воздействием прямых солнечных лучей, повышенной температуры, влажности или пыли. В противном случае батарея может протечь или взорваться, что может привести к травмам.
- Надежно прикрепите камеру к креплению. В противном случае она может отпасть, что может привести к аварии или травмам. Убедитесь, что она надежно закреплена.
- Надежно установите крепление. Надежно закрепите крепление на перекладине, как указано в инструкциях в данном руководстве. В противном случае крепление может отпасть, что может привести к аварии или травмам.
- Не используйте камеру во время движения.
- На крепежном оборудовании могут появиться пятна, царапины и повреждения, вызванные вибрацией, ударами, падением, высокой температурой, прямыми солнечными лучами, контактом с грязью, мелкими камешками, пылью, дождем, водой и т. д. Используйте оборудование в подходящих условиях.
- Вибрация может нарушать работу прикрепленного оборудования.

Технические характеристики
Размеры (Максимум)
(Приблиз.) 38,0 мм × 76,5 мм × 150,0 мм (ш/в/г)

Масса
Приблиз. 49 г

Диапазон допустимого диаметра перекладины руля
18 – 36 мм

Общая масса камеры и установленных аксессуаров
250 г или меньше

Комплектность поставки:
Крепление для руля (1), набор печатной документации

Українська

Застережні заходи
- Перед використанням кріплення уважно ознайомтеся із застережними заходами, описаними в цій інструкції з експлуатації.
- Водій зобов'язаний дотримуватися правил дорожнього руху. Порушення правил дорожнього руху, наприклад, ігнорування попередження «Будьте обережні!», є незаконним і може призвести до нещасного випадку або травмування.
  — Не використовуйте обладнання під час керування автомобілем.
- Перевіряйте стан кріплення принаймні один раз на рік.
- Не встановлюйте пристрій у місцях, де він може негативно впливати на керування. Це може призвести до нещасного випадку. Переконайтеся, що кермом, гальмами тощо можна керувати належним чином.
- Не залишайте камеру прикріпленою до велосипеда. Якщо залишити її у місці, яке зазнає впливу прямого сонячного проміння, високої температури, вологості або пилу, це може спричинити вибух або протікання акумуляторного блоку, що може призвести до травмування.
- Надійно прикріпіть камеру до кріплення. Інакше вона може впасти та призвести до нещасного випадку або травмування. Переконайтеся, що камеру надійно прикріплено.
- Надійно встановіть кріплення. Дотримуйтеся інструкцій у цьому посібнику, щоб надійно встановити кріплення на кермо.
  Інакше кріплення може впасти та призвести до нещасного випадку або травмування.
- Не використовуйте камеру під час керування.
- Через вібрацію, удари, падіння, нагрівання, вплив прямого сонячного проміння, бруд, дрібні частки каміння, пил, дощ або потрапляння води тощо на обладнанні для кріплення можуть виникати плями, подряпини або пошкодження. Використовуйте обладнання для кріплення у відповідному середовищі.
- Прикріплене обладнання може не працювати належним чином через вібрацію.

Технічні характеристики
Розміри (макс.)
(Прибл.) 38,0 × 76,5 × 150,0 мм (ш/в/г)

Маса
Прибл. 49 г

Діапазон діаметрів підтримуваної ручки
18–36 мм

Загальна маса камери та прикріплених аксесуарів
250 г або менше

Комплект поставки:
Кріплення до руля велосипеда (1), набір друкованої документації

Türkçe

Önlemler
- Bağlantı parçasını kullanmadan önce, bu Kullanım Talimatlarındaki önlemleri lütfen dikkatle okuyun.
- Sürücüler karayolu trafik kanunlarına uymakla yükümlüdür. "Dikkatli devam edin" gibi yol güvenlik kurallarının ihlal edilmesi yasalara aykırıdır ve kaza veya yaralanma ile sonuçlanabilir.
  — Sürüş esnasında ekipmanı çalıştırmayın.
- Montaj parçasının durumunu yılda en az bir kez kontrol edin.
- Üniteyi biniş şeklini engelleyebilecek yerlere kurmayın. Aksi takdirde kaza meydana gelebilir. Elciklerin, frenlerin, vb. rahat kullanılabildiğinden emin olun.
- Kamerayı bisiklete takılı bırakmayın.
  Kameranın doğrudan güneş ışığına, yüksek sıcaklığa, neme veya toza maruz bir yere bırakılması pilin patlamasına veya akmasına ve dolayısıyla yaralanmaya neden olabilir.
- Kamerayı montaj parçasına sıkı bir şekilde takın. Aksi takdirde, düşebilir ve kaza veya yaralanmaya neden olabilir. Sıkı bir şekilde takıldığından emin olun.
- Montaj parçasını sıkı bir şekilde takın. Montaj parçasını gidona sıkı bir şekilde takmak için bu kılavuzdaki talimatları izlediğinizden emin olun.
  Aksi takdirde, montaj parçası düşebilir ve kaza veya yaralanmaya neden olabilir.
- Sürüş esnasında kameranızı çalıştırmayın.
- Titreşim, darbe, düşme, ısı, doğrudan güneş ışığı, kir, küçük taş parçaları, toz, yağmur veya sudan dolayı montaj ekipmanında bazı lekeler, çizikler ve hasar meydana gelebilir. Montaj ekipmanını uygun bir ortamda kullanın.
- Takılı ekipman titreşimden dolayı düzgün çalışmayabilir.

Teknik Özellikler
Desteklenen gidon çapı aralığı
18 mm – 36 mm

Kamera ve takılı aksesuarların toplam ağırlığı
250 g veya daha az

中文（繁）

注意事項
- 安裝固定座之前，請仔細閱讀使用說明書中的注意事項。
- 車輛駕駛員負有遵守道路交通規則的義務。若違反道路安全規則，例如忽視 "小心行進" 等注意事項，則屬違法，並可能導致意外或傷害。
  — 在行駛時請勿操作設備。
- 請每年至少檢查一次固定座的狀況。
- 請勿將本裝置安裝於可能妨礙騎行操作之處。如此可能造成意外。請確認可以正確操作把手、煞車等。
- 請勿將相機留置在自行車上。
  留置在遭受直接日照、高溫、潮濕或有灰塵之處，可能造成電池爆裂或漏液，進而導致傷害。
- 請將相機穩固安裝在固定座上。否則相機會掉落，進而造成意外或傷害。請確認相機穩固安裝。
- 請穩固安裝固定座。必須遵照本手冊中的說明將固定座穩固安裝到橫桿上。否則固定座會掉落，進而造成意外或傷害。
- 在開車時請勿操作相機。
- 因振動、衝擊、掉落、受熱、直接日照、髒物、碎石顆粒、灰塵、雨水等因素，可能會產生一些斑點、劃痕和損壞。請在適合的環境中使用安裝的設備。
- 因振動因素，安裝的設備可能無法正常使用。

規格
支援的把手橫桿直徑範圍
18 mm – 36 mm

相機和已安裝附件的總質量
250 g或更輕

中文（简）

注意事项
- 使用支架之前，请仔细阅读使用说明书中的注意事项。
- 驾驶员有遵守道路交通法规的义务。忽视 "小心行驶" 等违反道路交通法规的行为属于违法行为，可能会造成事故或人身伤害。
  — 请勿在行驶时操作设备。
- 请至少每年一次检查支架的状况。
- 请勿将本装置安装在会妨碍骑行操作的地方。否则可能会造成事故。确保把手、刹车等可以正常操作。
- 请勿将相机置留在自行车上。
  将相机置留在受阳光直射、高温、潮湿或多灰尘的地方，可能会导致电池爆裂或漏液，从而造成人身伤害。
- 请将相机牢固安装在支架上。否则，相机可能会掉落并会导致意外或伤害。确保相机安装牢固。
- 请牢固安装支架。必须按照本手册中的说明，将支架牢固安装在横杆上。否则，支架可能会掉落并会导致意外或伤害。
- 请勿在驾驶时操作相机。
- 由于振动、冲击、掉落、受热、阳光直射、污物、细石颗粒、灰尘、雨水等原因，可能会造成一些斑点、划痕和损坏。请在合适的环境中使用安装的设备。
- 所安装的设备可能因振动等原因而无法正常使用。

规格
自行车车把支架
18 mm – 36 mm

相机和所安装附件的总质量
250 g或更轻

所含物品：
车把支架（1）、成套印刷文件

한국어

주의사항
- 마운트를 사용하기 전에 본 사용설명서의 주의사항을 읽어보십시오.
- 운전자는 다음 교통 법규를 준수해야 합니다. "서행" 등의 도로 안전 수칙 위반은 불법이며 사고나 부상으로 이어질 수 있습니다.
  — 운전 중에 기기를 조작하지 마십시오.
- 최소 일 년에 한 번씩 마운트 상태를 점검하십시오.
- 주행에 방해가 되는 장소에 장치를 설치하지 마십시오. 그러면 사고가 발생할 수 있습니다. 핸들, 브레이크 등이 올바로 작동되는지 확인하십시오.
- 카메라를 자전거에 마운트한 상태로 두지 마십시오.
  직사광선이 닿는 곳, 고온다습한 곳, 먼지가 많은 곳에 방치하면 배터리가 폭발하거나 샐 수 있으며, 이에 따라 다칠 수 있습니다.
- 카메라를 마운트에 단단히 부착하십시오. 잘못 부착하면 떨어져서 사고가 나거나 다칠 수 있습니다. 단단히 부착되었는지 확인하십시오.
- 마운트를 단단히 설치하십시오. 본 설명서의 지침을 따라 마운트를 바에 단단히 설치하십시오. 잘못 부착하면 마운트가 떨어져서 사고가 나거나 다칠 수 있습니다.
- 운전 중에 카메라를 작동하지 마십시오.
- 마운팅 장비가 진동, 충격, 낙하, 열, 직사광선, 먼지, 미세한 돌가루, 비 또는 수분 등에 노출되면 흠집 또는 스크래치가 생기거나 훼손될 수 있습니다. 적절한 환경에서 마운팅 장비를 사용하십시오.
- 진동이 있을 경우 마운팅 장비가 제 기능을 하지 못할 수 있습니다.

사양
지원되는 핸들바 지름 범위
18 mm – 36 mm

카메라와 마운트된 부속품의 총 중량
250 g 미만

عربي

الاحتياطات
- قبل استخدام الحامل، يُرجى قراءة الاحتياطات الواردة في تعليمات التشغيل هذه بعناية.
- السائق ملتزم باتباع قوانين المرور الخاصة بالطرق. وبعد انتهاك قوانين السلامة على الطرق، مثل الإهمال «المتابعة مع التحذير» إلخ، مخالفًا للقانون، وقد يؤدي إلى وقوع حادث أو إصابة.
  — لا تقم بتشغيل الجهاز أثناء القيادة.
- افحص حالة الحامل مرة واحدة على الأقل كل عام.
- لا تقم بتركيب الجهاز في مكان قد يعوق عملية القيادة. قد يؤدي ذلك إلى وقوع حادث. تأكد أنه يمكن تشغيل الذراع والفرامل، إلخ بشكل صحيح.
- لا تترك الكاميرا معلقة في الدراجة.
  قد يؤدي تركها في مكان معرض لضوء الشمس المباشر أو درجة الحرارة العالية أو الرطوبة أو الأتربة إلى انفجار البطارية أو حدوث تسرب بها، مما يؤدي إلى التعرض للإصابة.
- قم بتركيب الكاميرا في الحامل بإحكام. وإلا، سقطت، مما يؤدي إلى وقوع حادثة أو التعرض للإصابة. لذا، يجب التأكد من تركيبها بإحكام.
- قم بتركيب الحامل بإحكام. احرص على اتباع التعليمات الواردة في هذا الدليل لتركيب الحامل في القضيب بإحكام. وإلا، سقط الحامل، مما يؤدي إلى وقوع حادثة أو التعرض للإصابة.
- لا تقم بتشغيل الكاميرا أثناء القيادة.
- قد يظهر على جهاز التركيب بعض البقع والخدوش أو يتعرض للتلف نتيجة لاهتزازه أو تعرضه للاصطدام أو السقوط أو الحرارة أو ضوء الشمس المباشر أو الأتربة أو جسيمات حجرية صغيرة أو الغبار أو الأمطار أو المياه. لذا، يجب استخدام جهاز التركيب في بيئة مناسبة.
- قد لا يعمل الجهاز المركب بطريقة صحيحة نتيجة لاهتزازه.

المواصفات
نطاق قطر مقود الدراجة المدعوم
18 ملم إلى 36 ملم

الكتلة الإجمالية للكاميرا والملحقات المركبة
250 جم أو أقل

Bahasa Indonesia

Tindakan Pencegahan
- Sebelum menggunakan dudukan, harap baca tindakan pencegahan di Petunjuk Pengoperasian ini secara cermat.
- Pengemudi wajib mematuhi undang-undang lalu lintas di jalan. Pelanggaran aturan keselamatan di jalan, seperti mengabaikan rambu "hati-hati," dll., melanggar hukum, dan bisa mengakibatkan kecelakaan atau cedera.
  — Jangan gunakan peralatan sambil mengemudi.
- Periksa kondisi dudukan setidaknya setahun sekali.
- Jangan memasang unit di lokasi yang dapat menghambat Anda selama mengemudi. Hal itu bisa menyebabkan kecelakaan. Pastikan gagang, rem, dll., dapat dioperasikan dengan baik.
- Jangan biarkan kamera terpasang pada sepeda.
  Meninggalkannya di lokasi yang terkena sinar matahari langsung, suhu tinggi, kelembapan tinggi, atau debu, bisa membuat baterai meledak atau bocor, yang dapat menyebabkan cedera.
- Pasang kamera secara aman ke dudukan. Jika tidak, kamera bisa saja jatuh dan menyebabkan kecelakaan atau cedera. Pastikan kamera dipasang dengan kuat.
- Pasang dudukan dengan kuat. Pastikan Anda mengikuti instruksi di petunjuk ini untuk memasang dudukan ke batang dengan kuat.
  Jika tidak, dudukan bisa saja jatuh dan menyebabkan kecelakaan atau cedera.
- Jangan gunakan kamera sambil mengemudi.
- Beberapa spot, goresan, dan kerusakan bisa terjadi pada peralatan pemasangan akibat getaran, guncangan, jatuh, panas, sinar matahari langsung, kotoran, partikel batu halus, debu, hujan, atau air, dll. Gunakanlah dudukan di lingkungan yang tepat.
- Peralatan yang terpasang mungkin tidak bekerja dengan baik akibat getaran.

Spesifikasi
Rentang diameter gagang yang didukung
18 mm – 36 mm

Total berat kamera dan aksesori yang terpasang
250 g atau kurang

ภาษาไทย

ข้อควรระวัง
- ก่อนใช้แท่นติดตั้ง โปรดอ่านข้อควรระวังในคำแนะนำการใช้งานฉบับนี้อย่างละเอียด
- ผู้ขับขี่จะต้องปฏิบัติตามกฎจราจร การฝ่าฝืนกฎข้อบังคับที่เกี่ยวข้องกับความปลอดภัยบนถนน เช่น การละเลยต่อ "การขับขี่อย่างระมัดระวัง" ฯลฯ นั้นผิดกฎหมาย และอาจส่งผลให้เกิดอุบัติเหตุหรือได้รับบาดเจ็บ
  — อย่าใช้อุปกรณ์ขณะขับขี่
- ตรวจสอบสภาพของแท่นติดตั้งอย่างน้อยปีละหนึ่งครั้ง
- อย่าติดตั้งตัวเครื่องในตำแหน่งที่รบกวนการขับขี่ เนื่องจากการกระทำดังกล่าวอาจก่อให้เกิดอุบัติเหตุ ตรวจสอบให้แน่ใจว่า มือจับ, เบรก ฯลฯ สามารถใช้งานได้ตามปกติ
- อย่าปล่อยให้กล้องติดตั้งอยู่บนจักรยาน
  การปล่อยให้กล้องอยู่ในตำแหน่งที่แสงแดดส่องถึงได้โดยตรง, มีอุณหภูมิสูง, ความชื้น หรือฝุ่นอาจส่งผลให้แบตเตอรี่รั่วหรือระเบิด ซึ่งอาจก่อให้เกิดการบาดเจ็บได้
- ติดตั้งกล้องเข้ากับแท่นติดตั้งอย่างแน่นหนา มิฉะนั้นกล้องอาจร่วงหล่นและส่งผลให้เกิดอุบัติเหตุหรือทำให้ได้รับบาดเจ็บได้ ตรวจสอบให้แน่ใจว่าได้ติดตั้งกล้องอย่างแน่นหนา
- ติดตั้งแท่นติดตั้งอย่างแน่นหนา โดยตรวจสอบให้แน่ใจว่าได้ปฏิบัติตามคำแนะนำในคู่มือฉบับนี้เพื่อติดตั้งแท่นติดตั้งเข้ากับโครงเหล็กได้อย่างแน่นหนา มิฉะนั้นแท่นติดตั้งอาจร่วงหล่นและส่งผลให้เกิดอุบัติเหตุหรือทำให้ได้รับบาดเจ็บได้
- อย่าใช้งานกล้องของท่านขณะขับขี่
- ที่พาบางประเภทอาจก่อให้เกิดรอยขีดข่วนหรือความเสียหายกับอุปกรณ์แท่นติดตั้ง เนื่องจากการสั่นสะเทือน, การกระแทก, การร่วงหล่น, ความร้อน, แสงแดดที่ส่องโดยตรง, เศษดิน, เศษหิน, ฝุ่น, ฝน หรือน้ำ ฯลฯ ให้ใช้อุปกรณ์แท่นติดตั้งในสถานการณ์ที่เหมาะสม
- อุปกรณ์แท่นติดตั้งอาจไม่สามารถทำงานได้อย่างเต็มประสิทธิภาพ เนื่องมาจากการสั่นสะเทือน

ข้อมูลจำเพาะ
ระยะเส้นผ่าศูนย์กลางราวมือจับที่รองรับ
18 มม. – 36 มม.

น้ำหนักรวมของกล้องและอุปกรณ์ที่ติดตั้ง
250 ก. หรือน้อยกว่า

Português Brasileiro

Precauções
- Antes de usar o suporte, leia as precauções nestas Instruções de operação cuidadosamente.
- Um condutor é obrigado a seguir as leis de trânsito. A violação das regras de segurança, como negligenciar o aviso "proceda com cuidado", etc., é ilegal e pode causar um acidente ou ferimentos.
  — Não opere o equipamento enquanto conduz.
- Verifique a condição do suporte pelo menos uma vez ao ano.
- Não instale a unidade em um local que possa dificultar a condução da bicicleta. Isto pode causar um acidente. Garanta que as manoplas, freios, etc. possam funcionar adequadamente.
- Não deixe a câmera montada em uma bicicleta.
  Deixá-la em um local sujeito a luz solar direta, altas temperaturas, umidade ou poeira pode causar a explosão ou vazamento da bateria e, consequentemente, ferimentos.
- Fixe a câmera com segurança ao suporte. Caso contrário, ela pode cair e causar um acidente ou ferimentos. Garanta que ela esteja bem fixa.
- Instale o suporte com segurança. Assegure-se de seguir as instruções neste manual para instalar com segurança o suporte na barra.
  Caso contrário, o suporte pode cair e causar um acidente ou ferimentos.
- Não opere sua câmera enquanto conduz.
- Algumas manchas, rachaduras e danos podem ocorrer ao equipamento de suporte devido à vibração, choque, queda, calor, luz solar direta, sujeira, partículas finas de pedra, poeira, chuva, água, etc. Use o equipamento de suporte em um ambiente adequado.
- O equipamento montado pode não funcionar adequadamente devido à vibração.

Especificações
Faixa de diâmetros de guidão suportada
18 mm – 36 mm

Peso total da câmera e acessórios montados
250 g ou menos