ROSIERES

Notice d'emploi
du
Lave - Vaisselle

LVI 300

S.A. USINES DE ROSIERES - B.P. 44 - 18001 BOURGES CEDEX
N° SIRET 553 720 053 00014

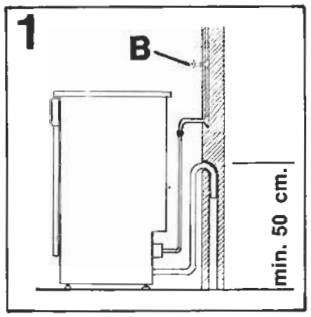

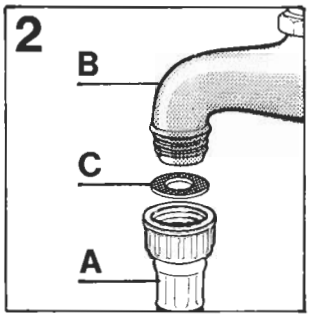

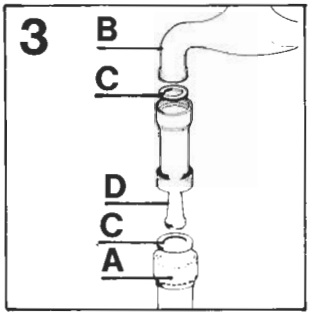

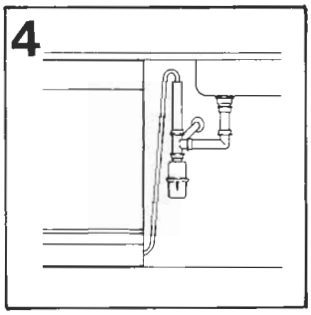

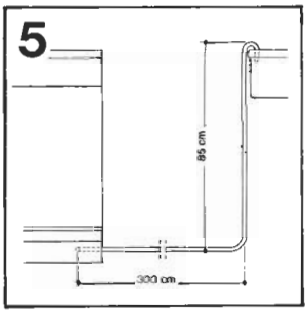

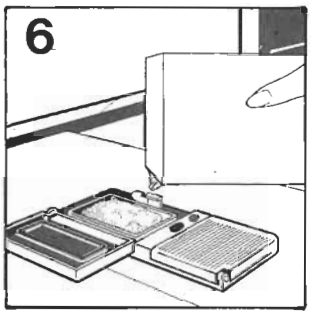

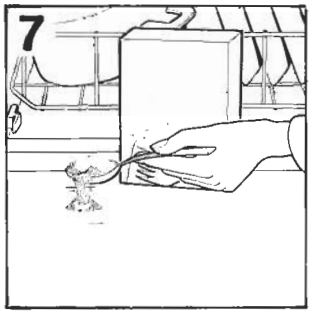

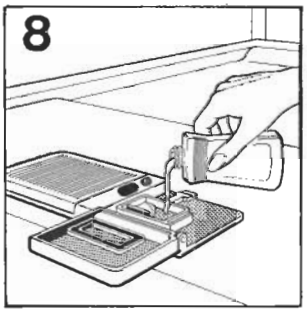

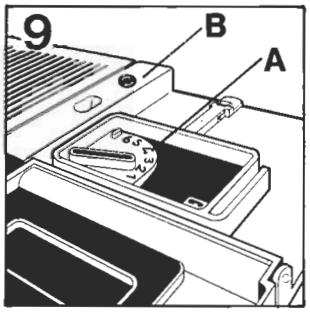

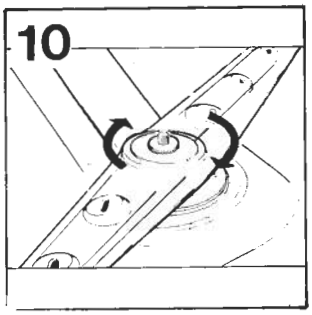

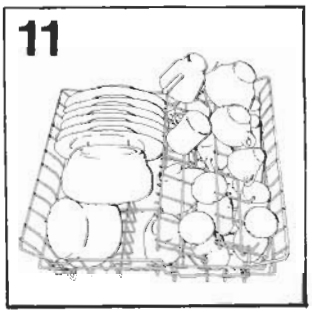

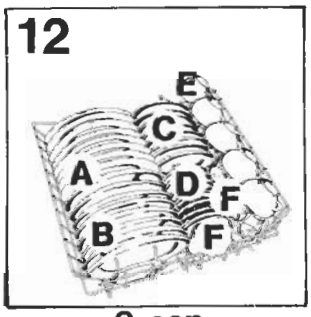

8 cop.

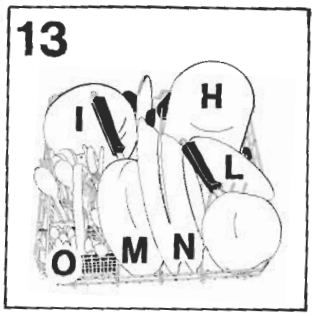

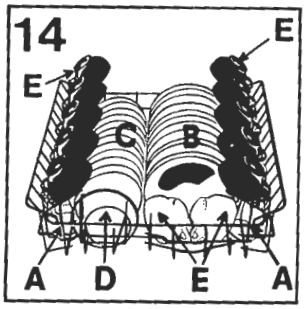

12 I.E.C.

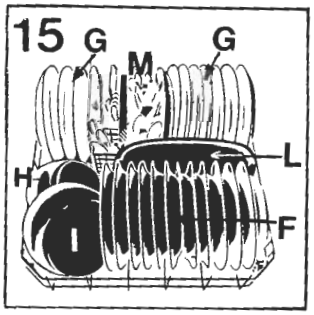

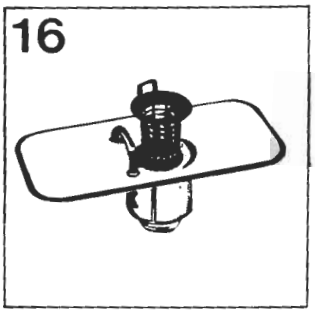

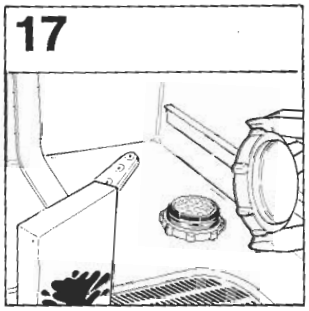

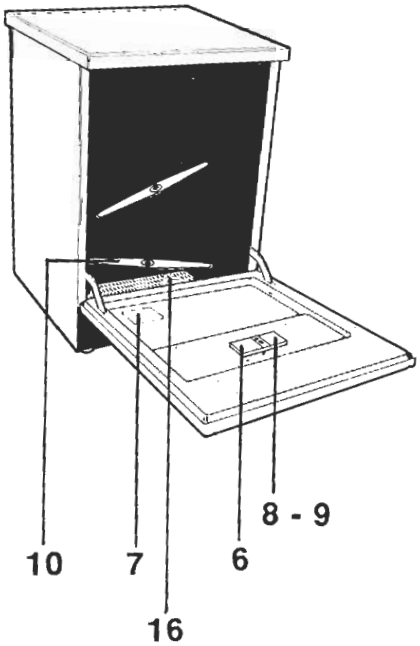

COMMENT UTILISER LE LAVE-VAISSELLE

Ouverture de la porte

Saisir la poignée encastrée dans le panneau frontal et ouvrir la porte.
Pour fermer, presser sur la porte avec force, jusqu'au déclic de sécurité.
L'ouverture de la porte, durant le fonctionnement, provoque la mise hors tension électrique de tous les organes de la machine.

Opérations préliminaires et nettoyage des filtres

Le système filtrant est constitué par:

— Le petit gobelet central qui retient les particules plus grosses.
— La plaque qui filtre continuellement l'eau de lavage.
— Le microfiltre placé sous la plaque qui capture même les plus petites particules de saleté assurant un excellent rinçage.

Afin de toujours obtenir d'excellents résultats de lavage il est nécessaire de controller et de nettoyer les filtres avant chaque lavage en les passant sous un jet d'eau et en s'aidant eventuellement avec une petite brosse.
Pour extraire le groupe des filtres il suffit seulement de le soulever à l'aide de la poignée.
Votre appareil est pourvu d'un **Micro-Filtre Auto-Nettoyant,** l'entretien est réduit et l'inspection du groupe filtres peut-être effectué chaque 15 jours.
Il est toutefois conseillé de contrôler que le globelet central ne soit pas engorgé et ceci, après chaque lavage.

Attention: Après avoir nettoyé les filtres, il faut s'assurer qu'ils soient fixés correctement entre-eux et que la plaque soit insérée parfaitement sur le fond du lave vaisselle.
Une mauvaise mise en place du groupe filtrant peut nuire au fonctionnement de l'appareil.

Chargement de la vaisselle

Les paniers du lave-vaisselle ont été étudiés pour permettre différentes possibilités de chargement satisfaisant toutes les exigences.

Chargement de 8 couverts plus les casseroles (fig. 12 et 13)

Dans le panier supérieur, placer les assiettes plates, les assiettes creuses, les assiettes à dessert, les soucoupes, les verres et verres à pied, la face interne tournée vers le bas (autrement elles ne pourraient se loger à l'emplacement prévu).
L'exacte disposition de la vaisselle est celle indiquée sur la figure 12.
Le panier latéral gauche pour petites tasses peut être enlevé pour faciliter l'introduction de grandes assiettes.
Dans le panier inférieur se logent les casseroles, poêles, soupières, saladiers, plats de service, couvercles et louches.
Les couverts sont placés dans les petits paniers en plastique qui, à leur tour, sont placés dans le panier inférieur. (fig. 13).
Bien s'assurer que les couverts ne débordent pas du fond du panier ce qui pourrait empêcher la rotation normale du bras de lavage.

Panier supérieur (fig. 12)

A = assiettes creuses
B = assiettes plates
C = assiettes à dessert
D = soucoupes ou coupes
E = tasses à thé ou à café
F = verres (à placer retournés)

Panier inférieur (fig. 13)

H = casserole moyenne
I = grande casserole ou poêle
L = couvercles
M = poêle, soupières, plats
N = plats de service
O = couverts

La disposition rationelle et correcte est une condition essentielle à un bon résultat de lavage.

Chargement de 12 couverts norme internationale

(Selon la norme IEC 436 ou DIN 44990)

La disposition correcte de la vaisselle est celle indiquée sur la fig. 14 pour le panier supérieur et sur la fig. 15 pour le panier inférieur.

Panier supérieur

A = 6+6 verres
B = 12 assiettes à dessert
C = 12 souscoupes
D = petite coupe
E = 5+5+2 tasses à café ou à thé

Panier inférieur

F = 12 assiettes plates
G = 6+6 assiettes creuses
H = coupe moyenne
I = grande coupe
L = plat de service
M = couverts

Fig. 11: exemple de chargement mixte dans le panier supérieur.

Réglage du panier supérieur

Le panier supérieur est réglable en hauteur.
La position la plus basse permet le chargement de la vaisselle jusqu'à 26 cm. de hauteur aussi bien pour le panier supérieur que pour le panier inférieur.
En levant le panier, le nouveau règlage permet de placer la vaisselle jusqu'à 31 cm. dans la partie inférieure.
Pour changer la position du panier procéder de la manière suivante:

1) Sortir presque complètement le panier.

2) Soulever légèrement le panier et faire sortir les roulettes par les ouvertures appropriées.

3) Replacer le panier et refaire la même opération en sens inverse.

Chargement du détersif

Il est indispensable d'utiliser du détersif spécialement destiné aux machines à laver la vaisselle.

Lavage normal

Le bac pour le détersif de lavage est situé à l'intérieur de la porte (fig. 6).
Ouvrir le portillon de gauche et verser 20 à 30 gr. de détersif.
Refermer le portillon.
En cas d'eaux dures, ou de salissure particulièrement tenace, la quantité de détersif est de 40-50 grs.

Lavage précédé d'un trempage

Dans le cas où l'on utilise le programme fort, il faut également mettre une dose de détersif, 20 grammes (1 cuillère à soupe) à l'intérieur de la porte. (fig.7)

Chargement produit de rinçage

A la droite du bac à détersif se trouve le réservoir de l'additif pour le rinçage qui a une capacité d'environ 160 ml. Ouvrir le portillon (fig. 8) et verser le liquide qui servira pour de nombreux lavages, en évitant de le faire déborder.
Refermer le portillon.
Cet additif qui est introduit automatiquement à la dernière opération de rinçage, assure le séchage rapide de la vaisselle et évite la formation sur celle-ci de taches blanchatres.
Utiliser toujours un produit de rinçage adapté au lave-vaisselle automatique, type SUN Rinçage.

Il est possible de contrôler le niveau du produit de rinçage au moyen du voyant optique placé entre les 2 portillons (fig. 9 B).

Règlage de dosage du produit de rinçage de 1 à 6 (fig. 9 A).

Le règlage se trouve sous le portillon et peut être manoeuvré à l'aide d'une pièce de monnaie. La position conseillée est 3. La présence de calcaire dans l'eau se manifeste soit par la présence d'incrustation, soit par le degré de séchage.
C'est pourquoi il est important de règler le débit du produit de rinçage pour obtenir des prestations optimales.
Dans le cas où la vaisselle présente des depôts à la fin du lavage, diminuer la règlage d'une position.
Dans le cas de vaisselle présentant des marques ou auréoles blanchâtres, augmenter le réglage d'une position.

Dans le cas d'exécution d'un programme avec la touche « **E** » appuyée, il est conseillé de régler sur la position 1, car une quantité excessive de produit de rinçage peut provoquer la formation de mousse durant l'ultime phase de séchage.

Chargement du sel

Sur le fond de la machine se trouve le réservoir à sel. La sel sert à la régénération de l'adoucisseur.
La masse filtrante de l'appareil d'épuration doit être réactivée avec du sel de régénération pour adoucisseur de lave- vaisselle en pastilles ou en granules. Dans le cas où vous en manqueriez, vous pouvez utiliser du gros sel de cuisine.
Pour l'introduction du sel, dévisser le bouchon (fig. 17) du réservoir qui se trouve sur le fond et remplir le réservoir de sel. Durant l'opération, un peu d'eau déborde; continuer à verser le sel jusqu'à complet remplissage du réservoir.

Celui-ci étant rempli, nettoyer le filetage des traces de sel et revisser le bouchon.
Si on ne doit pas procéder immédiatement à un lavage, faire un programme **Prélavage** de façon à ce que la solution saline qui a débordé soit évacuée de la cuve de lavage.
La capacité totale du réservoir à sel est environ de 1,5 Kg.
Pour l'utilisation efficace de l'appareil, il est nécessaire de remplir complètement le réservoir chaque mois.

Important:

Lors de la mise en service du lave-vaisselle, après avoir rempli complètement le réservoir à sel, il est nécessaire d'ajouter de l'eau jusqu'à débordement du réservoir.

Mise en marche

Après avoir placé la vaisselle dans les paniers et avoir mis le produit lessiviel dans le bac prévu à cet effet, tenir la porte entrouverte pour avoir accès au tableau de commande.

- Appuyer sur la touche O/I de marche-arrêt.

  Les voyants O/I (L) et de fin de cycle s'allument.

- Appuyer sur la touche du cycle désiré et appuyer quelques secondes sur la touche start (E), le voyant de fin de cycle (I) s'éteint.
  C'est lorsque vous fermez la porte que le cycle de lavage commence.

Arrêt

La fin du cycle de lavage est signalée par un signal sonore qui dure environ 15 secondes.
Lorsque on ouvre la porte du lavevaisselle, on constate que le voyant d'arrêt de fin de cycle est allumé.
Appuyer sur la touche marche-arrêt.

Programme «R».

C'est un lavage super rapide dans le cas d'une charge de vaisselle réduite avec un séchage naturel, après le diner pas exemple.
- 15 min. avant la fin du repas, ouvrir le lave-vaisselle et appuyer sur la touche O/I (marche-arrêt).
- appuyer sur la touche R
- appuyer sur la touche start >> pendant une seconde.
- fermer la porte.

Pendant que vous finissez le repas, le lave-vaisselle se remplit automatiquement d'eau et la réchauffe silencieusement. Le signal sonore vous averti que la phase de réchauffement de l'eau est finie et que vous pouvez effectuer le chargement de la vaisselle.
En même temps que vous entendez le signal sonore, le voyant d'arrêt de fin de cycle s'allume. Il n'est visible que lorsque la porte est entrouverte.

- Mettre le produit lessiviel dans le bac prévu à cet effet,
- charger la vaisselle.
- appuyer une seconde fois sur la touche start pour une seconde

Après 18 min. de fonctionnement, la fin du cycle vous sera signalée par le signal sonore. Ouvrir la porte pour appuyer sur la touche marche-arrêt, et la laisser entrouverte pour activer le séchage naturel.

Touche Economique «E»
Elle permet une économie de plus de 45% et abrège le cycle de travail de plus d'un quart d'heure.
Nous le conseillons pour le lavage du soir quand on ne désire pas avoir immédiatement la vaisselle sèche.
En effet la touche «E» exclut le chauffage final de l'eau au cours du dernier rinçage. La vaisselle sèche normalement comme sur un égouttoir.

Conseils

Eviter d'arrêter la machine et d'ouvrir la porte en cours de fonctionnement, particulièrement durant la phase centrale du lavage et du rinçage chaud. Les programmes du lave-vaisselle s'arrêtent automatiquement à l'ouverture de la porte.
Pour changer un programme de lavage en cours de cycle, il est nécessaire d'ouvrir la porte et d'appuyer sur la touche «Start» jusqu'à ce que le voyant de fin de cycle s'allume. Alors relacher immédiatement la touche start.
Avant de mettre en route un nouveau programme, s'assurer qu'il y ait du détersif dans le bac à produit.
Nous vous conseillons, lorsque vous n'utilisez pas le lave-vaisselle, de fermer le robinet d'arrivée d'eau et de débrancher l'alimentation électrique.

Choix du programme

Consulter la liste des programmes ci-jointe.

Suggestions à la fin du programme

Pour éviter d'éventuelles projections de gouttelettes provenant du panier supérieur, retirer d'abord le panier inférieur.
Si vous laissez la vaisselle encore quelque temps dans la machine, ouvrez légèrement la porte pour favoriser la circulation de l'air et améliorer encore le sèchage.

LISTE DES PROGRAMMES

Touches - Symboles	Programme	Description
O/I >>	**Fort**	Casseroles et toutes vaisselles d'usage quotidien particulièrment sale - avec séchage chaud.
O/I E >>	**Fort Economique**	Casseroles et toutes vaisselles d'usage quotidien particulièrment sale - avec séchage naturel.
O/I >>	**Universel**	Lavage de vaisselle et casseroles d'usage quotidien, normalement sale. Programme normalisé.
O/I E >>	**Economique**	Lavage de vaisselle et casseroles d'usage quotidien, mormalement sale. Séchage naturel.
O/I >>	**Prélavage**	Rinçage bref à froid pour empêcher le séchage de la vaisselle dans l'attente d'un prochain lavage.
O/I R >>	**Rinçage chaud**	Phase de réchauffement de l'eau avant lavage.
	Rapide	Lavage rapide à effectuer après un repas pour 4/5 couverts.

	Operation à accomplir				Deroulement du programme				Temps en minutes
	Produit trempage (gr)	Produit lavage (gr)	Nettoyage plaque filtre	Réservoir produit rinçage	Prélavage chaud	Prélavage froid	Lavage	Rinçage	
	15	25	●	●	○	○	○	○	90
	15	25	●	●		○	○	○	80
		25	●	●		○	○	○	70
		25	●	●		○	○	○	60
			●			○			3,5
									15
		20	●	●			○	○	18

CONSEILS PRATIQUES

1) Eviter d'arrêter la machine et d'ouvrir la porte pour introduire d'autre vaisselle à laver quand l'appareil est dans sa phase centrale de lavage.
Dans le cas où cette règle ne serait pas respectée, effectuer l'ouverture après avoir appuyé sur la touche O/I (marche-arrêt). Après avoir refermé la porte, attendre 3 minutes avant de remettre la machine en fonctionnement.

2) Pour obtenir des résultats de lavage optimum, avant de disposer la vaisselle dans la machine, retirer les restes de déchets (petis os, arêtes, restes de viande ou de légumes, residus de café, pelures de fruits, cendres de cigarettes) car ces débris pourraient obturer les filtres et les orifices du bras de lavage.

3) Après avoir chargé la machine, vérifier que les bras rotatifs peuvent tourner librement.

4) Les casseroles et autres plats peuvent présenter des résidus très attachés ou brulés. Ils doivent auparavant être mis à tremper dans l'eau avec des détersifs.

5) Dans le cas où vous ne voulez pas effectuer le lavage après chaque repas, il est conseillé d'effectuer le programme prélavage froid pour ramollir les salissures et éliminer les résidus les plus importants.

6) Pour un parfait lavage de l'argenterie, il est nécessaire:

a) de la rincer après l'usage, surtout si elle a été utilisée pour la mayonnaise, les oeufs, les poissons etc.
b) de ne pas l'asperger de détersif
c) de ne pas mettre en contact avec d'autres métaux.

7) Il faut se rappeler que toutes les pièces de vaisselle ne sont pas adaptées au lavage en machine. Il est déconseillé d'introduire des pièces en plastique moulé ou des couverts avec poignée de bois ou de plastique.
Certaines décorations ont tendance à s'estomper, il est par conséquent conseiller d'effectuer plusieurs fois le lavage en machine d'une seule pièce et c'est seulement après être certain qu'elle ne se décolore pas qu'il est possible d'effectuer le chargement total.

APRES L'UTILISATION

Après chaque lavage, fermer le robinet d'eau pour isoler le lave-vaisselle de l'installation hydraulique d'alimentation et appuyer sur la touche Marche/Arrêt pour arrêter le fonctionnement de la machine.

Arrêt prolongé

Si la machine doit rester inutilisée un certain temps, il est nécessaire de procéder aux opérations suivantes:

1. Exécuter un programme de lavage sans vaisselle avec détersif pour dégraisser la machine.
2. Débrancher la prise électrique.
3. Fermer le robinet d'eau.
4. Remplir le réservoir d'additif pour rinçage.
5. Laisser la porte légèrement ouverte.

Nettoyage externe et entretien

La carrosserie externe peut être nettoyée avec un produit pour surface émaillée non abrasif.
Le lave-vaisselle ne réclame aucun entretien spécial car la cuve de lavage est autonettoyante. Nettoyer périodiquement le joint en caoutchouc de la porte avec un chiffon humide de façon à éliminer éventuellement les traces de déchets ou de produit de rinçage.
Pour mieux garantir l'évacuation des petits dépôts de calcaire ou de déchets, il est conseillé de procéder périodiquement à un lavage complet en versant auparavant un verre de vinaigre dans le fond de la cuve et en positionnant le bouton du programmateur sur lavage délicat.

Si, malgré le nettoyage normal de la plaque et du filtre vous notez que la vaisselle ou les casseroles sont insuffisamment lavées ou rincées, contrôler que les orifices des bras rotatifs sont propres.
Si cela est nécessaire, nettoyer les de la façon suivante:

- Extraire les paniers
- Retirer l'écrou de fixation du bras rotafit en dévissant dans le sens des aiguilles d'une montre (fig. 10)
- Laver ces bras sous un jet d'eau en libérant les déchets qui obturent les orifices
- A la fin de l'opération, remettre les bras dans la même position en revissant l'écrou de fixation en le tournant dans le sens contraire des aiguilles d'une montre.

La résistance de chauffage de l'eau est réalisée en acier inoxydable spécial.
Elle peut présenter, au bout de quelque temps, une coloration sans importance pour sa présentation et sa fiabilité.
La cuve, ainsi que la contre-porte sont en acier inoxydable. Si toutefois vous devez constater des taches d'oxydation, celles-ci seraient imputables seulement à une présence importante de sels de fer en suspension dans l'eau.
Pour retirer les taches, il est conseillé d'employer un abrasif à grains très fins.
Ne pas utiliser de substance chlorée ou de laine d'acier.
Les lave-vaisselle possédent un adoucisseur et il est conseillé l'usage de sel pour éviter la formation de dépôt blanchâtre sur la vaisselle.

En cas de présence de taches blanchâtres, il est conseillé avant tout d'intervenir sur le règlage du produit de rinçage en l'augmentant d'une unité.

Attention!

Avant de retirer n'importe quel panneau:

1. Positionner le bouton sur STOP.
2. Débrancher la prise électrique.

Si votre lave-vaisselle ne fonctionne pas, avant d'appeler votre revendeur faire les contrôles suivants:

ANOMALIES	CAUSES	REMEDES
1 - La machine ne fonctionne sur aucun programme	Prise de courant mal branchée	Brancher la prise
	Touche M/A non appuyée	Appuyée la touche
	Pas de courant	Contrôler
	Porte ouverte	Fermer la porte
2 - La machine ne prend pas l'eau	Voir causes du N. 1	Contrôler
	Robinet d'eau fermé	Ouvrir le robinet
	Programmateur mal positionné	Positionner correctement le programmateur
3 - La machine ne vidange pas	Filtre bouché	Nettoyer le filtre
	Tuyau de vidange plié	Redresser le tuyau
4 - La machine vidange en permanence	Tuyau en position trop basse	Réhausser le tuyau de vidange à 50 cm.
5 - Si les bras de lavage ne tournent pas	Quantité excessive de détersif	Réduire la quantité de lessive
	Une pièce de vaisselle empêche la rotation	Contrôler
	La plaque filtrante et le filtre sont bouchés par des impuretés	Nettoyer la plaque et le filtre
6 - La vaisselle est partiellement lavée	Voir causes du N. 5	Contrôler
	Le fond des casseroles n'est pas lavé parfaitement	Incrustations trop tenaces qu'il faut amollir avant le lavage dans la machine
	Le bord des casseroles n'est pas parfaitement lavé	Positionner mieux les casseroles
	Orifices partiellement bouchés	Démonter les bras de lavage en dévissant l'écrou moleté de fixation dans le sens des aiguilles d'une montre et les laver sous un robinet
7 - Présence de tâches blanches sur la vaisselle	L'eau d'alimentation est particulièrement dure	Contrôler le niveau de produit de rinçage et régler le dosage; si l'anomalie persiste, demander l'intervention du S.A.V.

N.B.: Quand une anomalie citée ci-dessus provoque un mauvais lavage ou un rinçage insuffisant, il est nécessaire de retirer manuellement les salissures de la vaisselle car l'opération finale provoque le sèchage des salissures qu'un second lavage en machine ne serait pas susceptible de nettoyer.

Le fabricant décline toute responsabilité pour toute erreur d'impression contenue dans le présent livret. Il se réserve en outre, le droit d'apporter les modifications qu'il jugerait utiles sur ses produit sans en compromettre les caractéristiques essentielles.