PENTAX™

ESPIO 80V

ESPIO 80V QUARTZ DATE

IQZoom EZY-80

IQZoom EZY-80 DATE

OPERATING MANUAL

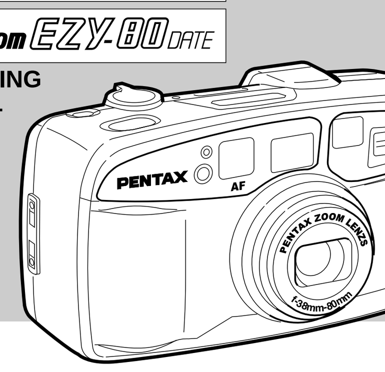

English E
Français F
Español S
Deutsch D
Nederlands Nl
Italiano I
Português P
中國語 C
日本語 J

57407

Copyright © Asahi Optical Co. Ltd. 2002

01-200201 Printed in Japan

お問い合わせは下記の窓口へ

■カメラ製品に関するお問い合わせ　（ホームページアドレス　http://www.pentax.co.jp/）

ペンタックス　お客様相談センター　☎03(3960)3200(代)
〒174-8639　東京都板橋区前野町2－36－9
営業時間　午前9:00～午後6:00（土・日・祝日および弊社休業日を除く）

0570－001313
市内通話料金でご使用いただけます。

携帯電話・PHSの方は下記番号をご利用ください。
☎03(3960)3200(代)　☎03(3960)0887　デジタルカメラ専用

■ショールーム・写真展・修理受付

ペンタックスフォーラム　☎03(3348)2941(代)
〒163-0401　東京都新宿区西新宿2－1－1　新宿三井ビル1階（私書箱240号）
営業時間　午前10:30～午後6:30（年末年始および三井ビル点検日を除き年中無休）

■修理受付

ペンタックス札幌営業所お客様窓口　☎011(612)3231(代)
〒060-0010　札幌市中央区北10条西18－36　ペンタックス札幌ビル2階
営業時間　午前9:00～午後5:00（土・日・祝日および弊社休業日を除く）

ペンタックス仙台営業所お客様窓口　☎022(371)6663(代)
〒981-3133　仙台市泉区泉中央1－7－1　千代田生命泉中央駅ビル5階
営業時間　午前9:00～午後5:00（土・日・祝日および弊社休業日を除く）

ペンタックス名古屋営業所お客様窓口　☎052(962)5331(代)
〒461-0001　名古屋市東区泉1－19－8　ペンタックスビル3階
営業時間　午前9:00～午後5:00（土・日・祝日および弊社休業日を除く）

ペンタックス広島営業所お客様窓口　☎082(234)5681(代)
〒730-0851　広島市中区榎町2－15　榎町ビュロー3階
営業時間　午前9:00～午後5:00（土・日・祝日および弊社休業日を除く）

ペンタックス福岡営業所お客様窓口　☎092(281)6868(代)
〒810-0802　福岡市博多区中洲中島町3－8　パールビル2階
営業時間　午前9:00～午後5:00（土・日・祝日および弊社休業日を除く）

■直送修理受付・修理に関するお問い合わせ

ペンタックスサービス(株) 東日本修理センター　☎03(3975)4341(代)
〒175-0082　東京都板橋区高島平6－6－2　旭光学工業(株) 流通センター内
営業時間　午前9:00～午後5:00（土・日・祝日および弊社休業日を除く）

ペンタックスサービス(株) 西日本修理センター　☎06(6271)7996(代)
〒542-0081　大阪市中央区南船場1－17－9　パールビル2階
営業時間　午前9:00～午後5:00（土・日・祝日および弊社休業日を除く）

旭光学工業株式会社
〒174-8639　東京都板橋区前野町2－36－9
ペンタックス販売株式会社
〒100-0014　東京都千代田区永田町1－11－1

Asahi Optical Co., Ltd. 2-36-9, Maeno-cho, Itabashi-ku, Tokyo 174-8639, JAPAN (http://www.pentax.co.jp/)
Pentax GmbH (European Headquarters) Julius-Vosseler-Strasse, 104, 22527 Hamburg, GERMANY
(HQ - http://www.pentaxeurope.com Germany - http://www.pentax.de)
Pentax U.K. Limited Pentax House, Heron drive, Langley, Slough, Berks SL3 8PN, U.K.
(http://www.pentax.co.uk)
Pentax France S.A. 12/14, rue Jean Poulmarch, 95106 Argenteuil Cedex, FRANCE
Pentax Benelux B.V. (for Netherlands) Spinveld 25, 4815 HR Breda, NETHERLANDS (http://www.pentax.nl)
(for Belgium & Luxembourg) Weiveldlaan 3-5, 1930 Zaventem, BELGIUM
(http://www.pentax.be)
Pentax (Schweiz) AG Widenholzstrasse 1 Postfach 367 8305 Dietlikon, SWITZERLAND (http://www.pentax.ch)
Pentax Scandinavia AB P.O. Box 650, 75127 Uppsala, SWEDEN (http://www.pentax.se)
Pentax Europe n.v. (European Distribution Center) Weiveldlaan 3-5, 1930 Zaventem, BELGIUM
Pentax Corporation 35 Inverness Drive East, Englewood, Colorado 80112, U.S.A. (http://www.pentax.com)
Pentax Canada Inc. 3131 Universal Drive, Mississauga, Ontario L4X 2E5, CANADA
(http://www.pentaxcanada.ca)

Distributore Esclusivo per l'Italia:
Protege srl Divisione Foto Via Pratese 167 50145 Firenze
Tel.: (055) 3024937 - Fax.: (055) 310280 email: protege.foto.fi@galactica.it
REFLECTA S.A. 34-93-339-1154 C/Europa 8, 08028 Barcelona Spain

PENTAX CE

(NL) Batterij niet weggooien, maar inleveren als KCA.

The CE marking assures that this product complies with the requirements of the EC directive for safety.
Le logo CE certifie que ce produit est conforme aux normes de sécurité prévues par la Communauté Européenne.
La marca CE garantiza que este producto cumple las normas de la CE sobre seguridad.
Das CE Zeichen garantiert, daß dieses Produkt die in der EU erforderlichen Sicherheitsbestimmungen erfüllt.
De EC Markering verzekert u dat dit product in overeenstemming is met de EC richtlijnen voor veiligheid.
Il marchio CE assicura che questo prodotto è conforme alle direttive CEE relative alla sicurezza.
A Marca CE é uma marca de conformidade com a Directiva da Comunidade Européia (CE).
CE 記號為，European Community（歐洲統一委員會）的略寫。
このマーク(CE)はEU(欧州共同体)の要求事項に適合している事を示すものです。

2

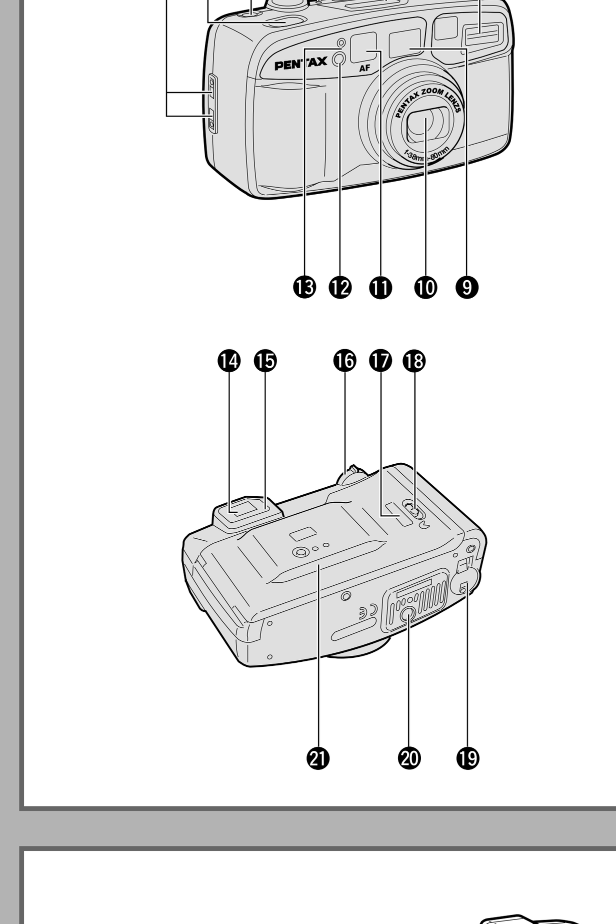

3

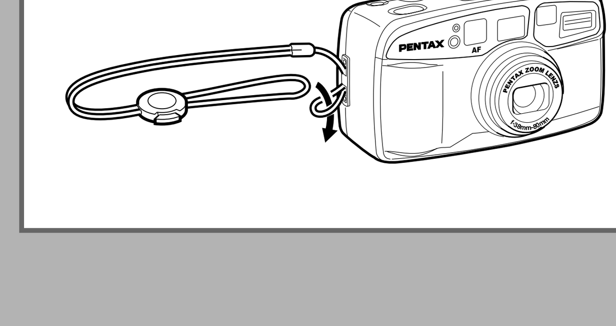

E English

Congratulations on your purchase of the PENTAX IQZoom EZY 80 / ESPIO 80V and welcome to the world of Pentax zoom compact photography!
Your compact, light weight camera is a great companion to preserve your favorite memories.
- Please read this manual carefully before operating the camera to take consistently superior pictures.
- Pay special attention to the cautions and notes in this Operating Manual.
  The illustrations used in this manual may differ from the camera's actual appearance.
- Illustrations in this operating manual are the DATE MODEL.

1. PRECAUTIONS

FOR SAFE USE OF YOUR CAMERA

Although we have carefully designed this camera for safe operation, please be sure to follow precautions given in this manual.

⚠ WARNING
This mark indicates precautions that if not followed, could result in serious injury to the person.

⚠ CAUTION
This mark indicates precautions that, if not followed, could result in minor or medium injury to the person or damage to the equipment.

⚠ WARNING
- The electric circuits inside the camera contain high voltage working parts. Never attempt to disassemble the camera yourself.
- Never touch internal parts of the camera if they become exposed from dropping the camera or for some other reason, as there is danger of electric shock.
- Wrapping the strap around your neck is dangerous. Make sure that small children do not the strap caught their neck.

⚠ CAUTION
- Never try to disassemble, short or recharge the battery. Also, do not dispose of the battery in fire, as it may explode.
- Remove the battery from the camera immediately if it become hot or begin to smoke. Be careful not to burn yourself during removal.

PRECAUTIONS FOR YOUR CAMERA

Precautions when taking pictures
- Do not use the camera where it may come in contact with rain, water or any other liquid, because the camera is not weather, water, or liquid resistant. Should the camera get wet from rain, splashing water, or any other liquid, wipe it off immediately with a dry soft cloth.
- Be careful not to subject the camera to strong vibrations, shock or pressure. Use a cushion to protect the camera when carrying it in a motorcycle, car, boat, etc.
- Condensation on the interior or the exterior of the camera may be extremely harmful to the camera mechanism as it may cause rust and / or corrosion. Furthermore, if the camera is taken from warm temperature to a subfreezing one or vice versa, the formation of icelets may cause damage. In such a case, put the camera into a case or plastic bag so that any changes in temperature difference is minimized. Do not remove it from the bag until temperature has stabilized.

Precautions for storage
- Avoid leaving the camera for extended periods in places where temperature and humidity are high such as in a car.
- Do not store the camera in a closet with mothballs or in a case where chemicals are handled. Store it in a place with good air circulation to prevent fungus growth.

Precautions for proper care
- Use a blower and lens brush to remove dust accumulated on the lens or the viewfinder window.
- Never use solvents such as paint thinner, alcohol or benzene to clean the camera. To clean the external camera surfaces, - but not glass surfaces; using a dry or silicone-treated cloth is recommended.

Other precautions
- The temperature range at which this camera functions properly is 50°C to –10°C (122°F to 14°F).
- To maintain optimum performance, it is recommended that the camera be inspected every one or two years. If the camera has not been used for an extended period, or is being prepared for an important photographic session, it is recommended that you have the camera inspected or test shoot with it.

PRECAUTIONS FOR BATTERY USAGE
- Misuse of a battery can cause hazards such as leakage, overheating, explosions, etc. The battery should be inserted with the "+" and "–" sides facing correctly.
- Battery performance may be temporarily hindered in low temperatures, but will recover in normal temperatures.
- Keep a spare battery on hand for replacement convenience when shooting outdoors or while traveling.
- Be sure to store battery out of reach of children. Seek medical assistance immediately if accidentally swallowed.

2. NAMES OF WORKING PARTS
❶ Strap lug
❷ Shutter release button
❸ Main switch button
❹ Mid-roll rewind button
❺ Self-timer / Landscape button
❻ Flash button
❼ LCD panel
❽ Built-in flash
❾ Viewfinder window
❿ Lens
⓫ Autofocus window
⓬ Self-timer lamp
⓭ Light sensor window
⓮ Viewfinder eyepiece
⓯ Green lamp
⓰ Zoom lever
⓱ Film information window
⓲ Back cover release lever
⓳ Battery chamber cover
⓴ Tripod socket
㉑ Back cover

3. STRAP ATTACHMENT
Fit the strap on the camera as illustrated.
Protrusion part can be used for opening Battery cover, for adjusting Date and for pushing Mid-roll rewind button.

F Français

Nous vous félicitons de votre achat du PENTAX ESPIO 80V et bienvenue dans le monde de la photographie Pentax.
Léger et compact, cet appareil doté d'un objectif zoom sera désormais un compagnon indispensable pour préserver vos précieux souvenirs.
- Veuillez lire attentivement ces explications avant d'utiliser l'appareil, de manière à en obtenir toujours des images irréprochables.
- Accordez une attention spéciale aux précautions et aux remarques de ce mode d'emploi. Les illustrations présentées ici peuvent différer de l'aspect réel de l'appareil.
- Les illustrations de ce mode d'emploi présentent le MODÈLE DATEUR.

1. PRECAUTIONS

POUR UNE UTILISATION DE VOTRE APPAREIL EN TOUTE SECURITE

Nous avons pris le plus grand soin dans la conception de cet appareil pour vous permettre de l'utiliser en toute sécurité. Cependant, veillez à bien suivre les précautions d'emploi énoncées sur cette page.

⚠ AVERTISSEMENT
Ce symbole indique les précautions d'emploi dont la non-observation risque d'être dangereuse pour la personne.

⚠ ATTENTION
Ce symbole indique les précautions dont la non-observation peut être faiblement ou moyennement dangereuse pour la personne ou risquer d'endommager l'équipement.

⚠ AVERTISSEMENT
- Les circuits électroniques à l'intérieur de l'appareil contiennent des pièces sous haute tension. N' essayez jamais de démonter l'appareil.
- N'essayez jamais de toucher les parties internes de l'appareil visibles à la suite d'une chute ou pour toute autre raison car il existe un risque de décharge électrique.
- Passez la courroie autour du cou peut être dangereux. Assurez-vous que la courroie ne s'enroule pas au cou de petits enfants.

⚠ ATTENTION
- N'essayez jamais de démonter, de recharger ou de mettre en court-circuit la pile. Ne la jetez jamais dans un feu, car elle pourrait exploser.
- Retirez immédiatement les piles de l'appareil si elles chauffent ou commencent à fumer. Veillez à ne pas vous brûler pendant cette opération.

PRECAUTIONS CONCERNANT VOTRE APPAREIL

Précautions lors de la prise de vue
- Protégez votre appareil de la pluie, de l'eau ou de tout autre liquide car il n'est ni étanche ni résistant aux intempéries. Si l'appareil est mouillé ou éclaboussé, essuyez-le immédiatement avec un chiffon doux et sec.
- Evitez les chocs, les vibrations ou les pressions importantes. Protégez-le par un sac matelassé lorsque vous le transportez en voiture, moto, avion ou bateau, etc.
- Toute formation de condensation à l'intérieur comme à l'extérieur de l'appareil peut s'avérer très dangereuse pour l'appareil car la rouille peut gravement endommager son mécanisme. Par ailleurs, les brusques changements de température peuvent entraîner la formation de cristaux et endommager l'appareil. Dans un tel cas, mettez l'appareil dans un sac pour qu'il se réchauffe lentement. Sortez-le seulement lorsqu'il aura atteint la température ambiante.

Précautions de rangement
- Ne laissez pas votre appareil séjourner longtemps à la chaleur ou l'humidité (voiture, par exemple).
- Evitez de ranger l'appareil dans un placard où se trouvent des produits chimiques ou de la naphtaline. Rangez l'appareil dans un endroit bien ventilé pour éviter les moisissures.

Précautions d'entretien
- Utilisez une soufflette pour dépoussiérer le boîtier, l'objectif ou le viseur.
- N'utilisez jamais de solvants tels que diluant, alcool ou benzène pour nettoyer votre appareil. Pour nettoyer les surfaces externes de l'appareil, il est recommandé d'utiliser un chiffon sec.

Autres précautions
- L'appareil fonctionne correctement entre 50˚C et –10˚C.
- Pour que votre appareil conserve ses performances optimales, nous vous conseillons de le faire réviser environ tous les deux ans. Si votre appareil est resté inutilisé pendant une assez longue période avant une séance importante de prise de vues, il est préférable de réaliser un film d'essai.

PRECAUTIONS CONCERNANT L'UTILISATION DE LA PILE
- Une mauvaise utilisation de la pile peut provoquer des fuites, surchauffes, explosions, etc. Respectez les polarités "+" et "–" indiquées.
- A basse température, le fonctionnement de la pile peut être momentanément altéré, mais un retour à une température normale réglera le problème.
- Ayez toujours une pile de rechange lors de prises de vues à l'extérieur ou en voyage.
- Prenez soin de ranger la pile hors de portée des enfants.

2. NOMENCLATURE DES ORGANES
❶ Œillet de courroie
❷ Déclencheur
❸ Interrupteur principal
❹ Bouton de rebobinage à mi-course
❺ Bouton Retardateur / Paysage
❻ Bouton de flash
❼ Écran à cristaux liquides (LCD)
❽ Flash incorporé
❾ Fenêtre du viseur
❿ Objectif
⓫ Fenêtre d'autofocus
⓬ Voyant de retardateur
⓭ Capteur photométrique
⓮ Oculaire du viseur
⓯ Voyant vert
⓰ Levier de zoom
⓱ Fenêtre d'identification de pellicule
⓲ Levier de libération du dos
⓳ Volet du logement de pile
⓴ Filetage pour trépied
㉑ Dos de l'appareil

3. FIXATION DE LA COURROIE
Fixez la courroie sur l'appareil comme illustré ici.
La partie saillante de la courroie est pratique pour ouvrir le volet du logement de pile, pour le réglage de la date et pour enfoncer le bouton de rebobinage à mi-course.

S Español

Enhorabuena por haber adquirido la PENTAX ESPIO 80V y bienvenido al mundo de la fotografía con cámara compacta Pentax con zoom.
Su ligera cámara compacta es la compañera ideal que le ayudará a conservar sus recuerdos preferidos.
- Lea este manual con atención antes de utilizar la cámara para que sus fotografías resulten de gran calidad.
- Preste especial atención a las notas de "Precaución" y "Atención" de este manual de instrucciones. Las ilustraciones utilizadas en este manual pueden ser diferentes del aspecto real de la cámara.
- Las ilustraciones de este manual de instrucciones corresponden al modelo DATE.

1. PRECAUCIONES

PARA USAR SU CÁMARA DE FORMA SEGURA

Aunque hemos diseñado esta cámara cuidadosamente para que funcione de forma segura, le rogamos que preste atención a las precauciones que le explicamos en esta página.

⚠ ATENCIÓN
Este símbolo indica precauciones que, en caso de no tomarse, podrían tener como consecuencia lesiones graves para la persona.

⚠ PRECAUCIÓN
Este símbolo indica precauciones que, en caso de no tomarse, podrían tener como consecuencia lesiones leves o menores para la persona o daños en el material.

⚠ ATENCIÓN
- Los circuitos eléctricos situados en el interior de la cámara contienen piezas de alto voltaje. No intente nunca desmontar la cámara.
- No toque nunca las piezas interiores de la cámara si resultan expuestas por haberse caído ésta o por cualquier otra razón, ya que existe riesgo de descarga eléctrica.
- Es peligroso colocarse la correa dando vueltas alrededor del cuello. Asegúrese de que los niños no se enrollen la correa alrededor del cuello.

⚠ PRECAUCIÓN
- No intente desmontar ni recargar la pila, ni provocar su cortocircuito. No la arroje al fuego, ya que podría estallar.
- Retire la pila de la cámara inmediatamente si se calienta o comienza a echar humo. Tenga cuidado de no quemarse al retirarla.

PRECAUCIONES CON RESPECTO A SU CÁMARA

Precauciones durante la toma de fotografías
- No usar la cámara cuando pueda entrar en contacto con la lluvia, el agua o cualquier otro líquido, porque la cámara no es resistente a ninguno de estos elementos. Si la cámara se mojara por la lluvia, el agua o cualquier otro líquido, séquela inmediatamente con un paño seco y suave.
- Tenga cuidado de no someter la cámara a vibraciones, golpes o presiones fuertes. Utilice un cojín para proteger la cámara cuando la lleve en moto, coche, barco, etc.
- La aparición de condensación en el interior o el exterior de la cámara puede ser muy perjudicial para sus mecanismos, ya que puede producir su oxidación. Si la cámara fuera trasladada desde un lugar con temperatura templada a otro bajo cero o al revés, la misma podría resultar dañada por la formación de pequeñas capas de hielo. Por ello, coloque la cámara en una funda o bolsa de plástico para que el cambio de temperatura se reduzca al mínimo. No la saque de la bolsa hasta que se haya estabilizado la temperatura.

Precauciones en su almacenamiento
- Evite dejar la cámara durante largos períodos de tiempo en lugares donde la temperatura y la humedad sean elevadas, como en el interior del coche.
- No guarde la cámara en armarios que contengan naftalina ni en ningún lugar donde se manejen productos químicos. Guárdela en un sitio bien ventilado para impedir la formación de moho.

Precauciones para un cuidado adecuado
- Utilice un cepillo limpiaobjetivos con soplador de aire para quitar el polvo acumulado en el objetivo o en el visor.
- No utilice nunca disolventes tales como diluyente de pintura, alcohol o gasolina para limpiar la cámara. Para limpiar las superficies externas de la cámara, pero no los vidrios, se recomienda usar un paño seco o tratado con silicona.

Otras precauciones
- La cámara funciona correctamente entre 50°C a –10°C (122°F a 14°F).
- Para conseguir el máximo rendimiento de la cámara, se recomienda revisarla cada uno o dos años. Si la cámara no se ha utilizado durante un largo período de tiempo, o está preparándose para importantes acontecimientos fotográficos, se recomienda revisarla o probarla.

PRECAUCIONES EN EL USO DE LA PILA
- La utilización inadecuada de la pila puede causar problemas como fugas de líquido, calentamiento excesivo, explosiones, etcétera. La pila debe introducirse con los polos "+" y "–" en la posición correcta.
- El rendimiento de la pila puede reducirse temporalmente a bajas temperaturas, pero se recuperará a temperatura normal.
- Tenga a mano pilas de repuesto para su comodidad cuando utilice la cámara en exteriores o durante sus viajes.
- Asegúrese de mantener la pila fuera del alcance de los niños.

2. NOMENCLATURA
❶ Enganche de la correa
❷ Disparador del obturador
❸ Interruptor principal
❹ Botón de rebobinado a mitad de rollo
❺ Botón de autodisparador/paisaje
❻ Botón del flash
❼ Panel LCD
❽ Flash incorporado
❾ Ventanilla del visor
❿ Objetivo
⓫ Ventanilla del enfoque automático
⓬ Piloto del autodisparador
⓭ Ventanilla del fotómetro
⓮ Ocular del visor
⓯ Piloto verde
⓰ Palanca del zoom
⓱ Ventanilla de información de la película
⓲ Palanca de apertura del respaldo
⓳ Tapa del compartimento de la pila
⓴ Rosca del trípode
㉑ Respaldo

3. COLOCACIÓN DE LA CORREA
Coloque la correa en la cámara tal y como se muestra en la ilustración.
La parte sobresaliente se puede utilizar para abrir la tapa del compartimento de la pila, para ajustar la fecha y para pulsar el botón de rebobinado a mitad de rollo.

D Deutsch

Herzlichen Glückwunsch zum Kauf der PENTAX ESPIO 80V und willkommen in der Welt der Pentax-Zoom-Kompaktfotografie!
Ihre kompakte leichte Kamera ist ein idealer Begleiter, der hilft, schöne Erinnerungen festzuhalten.
- Bitte lesen Sie diese Anleitung sorgfältig durch, bevor Sie die Kamera bedienen, um immer hervorragende Aufnahmen zu machen.
- Achten Sie besonders auf die Vorsichtsmaßregeln und Hinweise in dieser Bedienungsanleitung. Die Abbildungen in dieser Bedienungsanleitung können sich leicht von der tatsächlichen Erscheinung der Kamera unterscheiden.
- Die Abbildungen in dieser Bedienungsanleitung beziehen sich auf das DATENMODELL.

1. VORSICHTSMASSNAHMEN

ZUM SICHEREN BETRIEB IHRER KAMERA

Obwohl bei der Entwicklung dieser Kamera sorgfältig auf Betriebssicherheit geachtet wurde, bitten wir Sie, die Sicherheitsvorkehrungen auf dieser Seite zu beachten.

⚠ WARNUNG
Dieses Zeichen weist auf Sicherheitsvorkehrungen hin, die, wenn sie nicht beachtet werden, zu ernsthaften Verletzungen der Personen führen können.

⚠ VORSICHT
Dieses Zeichen weist auf Sicherheitsvorkehrungen hin, die, wenn sie nicht beachtet werden, zu kleineren oder mittelschweren Verletzungen der Personen oder zu einer Beschädigung der Ausrüstung führen können.

⚠ WARNUNG
- Die elektronischen Schaltungen im Innern der Kamera enthalten Hochspannungsbauteile. Versuchen Sie nie, die Kamera selbst auseinanderzubauen.
- Berühren Sie nie die inneren Teile der Kamera, wenn diese durch Fallenlassen der Kamera oder aus einem anderen Grund freigelegt wurden, da die Gefahr eines Stromschlages besteht.
- Es ist gefährlich, sich den Riemen um den Hals zu wickeln. Stellen Sie sicher, daß kleine Kinder sich nicht mit dem Hals im Riemen verfangen.

⚠ VORSICHT
- Versuchen Sie nie, Batterien zu zerlegen, kurzzuschließen oder wieder aufzuladen. Werfen Sie Batterien nicht ins Feuer; sie können explodieren.
- Entfernen Sie die Batterien sofort aus der Kamera, wenn sie heiß werden oder zu qualmen beginnen. Achten Sie darauf, sich dabei nicht zu verbrennen.

VORSICHTSMASSNAHMEN FÜR IHRE KAMERA

Vorsichtsmaßnahmen beim Fotografieren
- Benutzen Sie die Kamera nicht, wenn sie in Kontakt mit Regen, Wasser oder anderen Flüssigkeiten kommen könnte. Die Kamera ist weder wetterfest noch resistent gegen Wasser oder andere Flüssigkeiten. Sollte die Kamera durch Regen, Spritzwasser oder andere Flüssigkeiten naß geworden sein, wischen Sie sie sofort mit einem trockenen weichen Tuch ab.
- Schützen Sie die Kamera vor Vibrationen, Stoß und Druck. Benutzen Sie für die Aufbewahrung und den Transport Ihrer Kameraausrüstung geeignete Fototaschen.
- Kondenswasserbildung in und auf der Kamera kann für den Kameramechanismus extrem schädlich sein, da Rost entstehen kann. Auch, wenn die Kamera von warmen in eiskalte Temperaturverhältnisse gebracht wird oder umgekehrt, kann sie durch die Bildung von Eispartikeln beschädigt werden. Tragen Sie daher die Kamera in solchen Fällen in einer Tasche. Temperaturschwankungen werden so auf ein Mindestmaß reduziert. Nehmen Sie sie erst aus der Tasche, wenn sich die Temperatur stabilisiert hat.

Vorsichtsmaßnahmen bei der Aufbewahrung
- Lassen Sie Ihre Kamera nicht längere Zeit in einer Umgebung mit hohen Temperaturen oder hoher Luftfeuchtigkeit (z.B. im Auto) liegen.
- Lagern Sie Ihre Kamera an einem kühlen, staubfreien und trockenen Ort in der Bereitschaftstasche oder in einem dichten Behälter mit einem Trockenmittel.

Vorsichtsmaßnahmen bei der Pflege
- Entfernen Sie Staub von Sucher und Objektiv nur durch Abblasen oder mit einem weichen Linsenpinsel.
- Verwenden Sie nie Lösungsmittel wie Verdünner, Alkohol oder Benzin zur Reinigung Ihrer Kamera. Verwenden Sie zur Reinigung der äußeren Kameraflächen, jedoch nicht der Glasflächen, ein trockenes oder silikonbehandeltes Tuch.

Sonstige Vorsichtsmaßnahmen
- Die Kamera arbeitet zuverlässig im Temperaturbereich von 50° C bis –10° C.
- Damit Ihre Pentax stets zuverlässig funktioniert, sollten Sie sie alle ein bis zwei Jahre durchsehen lassen. Wenn die Kamera für längere Zeit nicht benutzt worden ist, oder Sie ein besonderes Ereignis festhalten wollen, sollten Sie vorher einen Probefilm belichten.

VORSICHTSMASSNAHMEN FÜR DEN UMGANG MIT DER BATTERIE
- Falsche Behandlung der Batterie kann zu Auslaufen, Überhitzung oder Explosion führen. Die Batterie muß unter Berücksichtigung der Polmarkierungen eingelegt werden.
- Die Batterieleistung kann kurzfristig durch niedrige Temperaturen beeinträchtigt werden. Bei Raumtemperatur erholt sich die Batterie wieder.
- Halten Sie Ersatzbatterien in Reserve, wenn Sie unterwegs sind oder Außenaufnahmen machen.
- Bewahren Sie die Batterie immer außer Reichweite von Kindern auf.

2. BEZEICHNUNGEN DER BEDIENUNGSELEMENTE
❶ Riemenklemme
❷ Auslöser
❸ Hauptschalter
❹ Rückspultaste für teilbelichteten Film
❺ Selbstauslöser / Landschaft-Taste
❻ Blitztaste
❼ LCD-Feld
❽ Eingebauter Blitz
❾ Sucherfenster
❿ Objektiv
⓫ Autofokus-Fenster
⓬ Selbstauslöserlämpchen
⓭ Meßzelle
⓮ Sucherokular
⓯ Grünes Lämpchen
⓰ Zoomhebel
⓱ Filmfenster
⓲ Rückwand-Entriegelungshebel
⓳ Batteriefachdeckel
⓴ Stativgewinde
㉑ Rückwand

3. BEFESTIGUNG DES TRAGERIEMENS
Den Riemen gemäß der Abbildung an der Kamera befestigen. Der hervorstehende Teil kann zum Öffnen des Batteriefachdeckels, zum Einstellen des Datums und zum Drücken der Rückspultaste für teilbelichteten Film verwendet werden.

Nl Nederlands

Hartelijk gefeliciteerd met uw keuze voor de PENTAX ESPIO 80V en welkom in de wereld van Pentax zoom-compact-fotografie!
Deze compacte, lichtgewicht camera wordt uw trouwste metgezel waarmee u altijd en overal uw mooiste herinneringen kunt vastleggen.
- Lees deze handleiding aandachtig door voor u uw camera in gebruik neemt zodat u altijd de beste resultaten kunt verwachten.
- Let vooral op de waarschuwingen en opmerkingen in deze handleiding. De illustraties in deze handleiding kunnen afwijken van het werkelijke uiterlijk van de camera.
- De illustraties in deze handleiding betreffen de DATE-uitvoering.

1. VOORZORGSMAATREGELEN

VEILIG GEBRUIK VAN UW CAMERA

Hoewel bij het ontwerp van deze camera zoveel mogelijk rekening is gehouden met een veilige bediening, dient u de op deze bladzijde beschreven aandachtspunten op te volgen.

⚠ WAARSCHUWING
Dit symbool duidt op aandachtspunten die, indien niet opgevolgd, kunnen resulteren in ernstig persoonlijk letsel.

⚠ PAS OP
Dit symbool duidt op aandachtspunten die, indien niet opgevolgd, kunnen resulteren in licht of minder ernstig persoonlijk letsel of schade aan de apparatuur.

⚠ WAARSCHUWING
- De elektrische circuits in de camera bevatten onderdelen die onder hoogspanning staan. Probeer nooit zelf de camera uit elkaar te halen.
- Raak nooit inwendige onderdelen van de camera aan als die vrijkomen nadat de camera is gevallen of om wat voor andere reden dan ook, aangezien het gevaar voor elektrische schok bestaat.
- De riem om uw nek doen is gevaarlijk. Voorkom dat kinderen de riem om hun nek krijgen.

⚠ PAS OP
- Probeer nooit de batterij uit elkaar te halen, kort te sluiten of te herladen. Stel de batterij ook nooit bloot aan vuur, aangezien deze kan ontploffen.
- Haal de batterij onmiddellijk uit de camera wanneer deze heet wordt of begint te roken. Pas op dat u zichzelf niet brandt bij het verwijderen van de batterij.

ONDERHOUD VAN DE CAMERA

Bij het maken van opnamen
- Gebruik de camera niet op een plaats waar deze in contact kan komen met regen, water of enige andere vloeistof; de camera is niet weer- water- of vochtbestendig. Mocht de camera nat worden door regen, waterspatten of een andere vloeistof, veeg het vocht er dan onmiddellijk af met een droge zachte doek.
- Stel de camera niet bloot aan sterke trillingen, schokken of druk. Gebruik een kussen om de camera te beschermen bij vervoer per motorfiets, auto, boot, enz.
- Condensatie, zowel binnen in de camera als aan de buitenzijde, kan aanzienlijke schade veroorzaken aan het mechanisme van de camera door roestvorming. Ook bij de overgang van een warme naar een koude omgeving of omgekeerd kan condensatie optreden, en ook ijsafzetting kan schade veroorzaken. U kunt dit voorkomen door de camera in een tas of plastic zak te doen, zodat de temperatuurovergang geleidelijk verloop. U kunt de camera weer uit de tas halen zodra het temperatuurverschil minimaal is geworden.

Voorzorgsmaatregelen voor opslag
- Laat de camera nooit langdurig in een warme of vochtige omgeving achter, bijvoorbeeld in een auto.
- Berg de camera nooit op in een kast waarin zich mottenballen bevinden, of in een laboratoriumruimte waarin chemicaliën zijn opgeslagen. Bewaar de camera altijd op een koele, droge en goed geventileerde plaats.

Voorzorgsmaatregelen voor het juiste onderhoud
- Gebruik een blaas- en lenskwastje om het objectief of de zoeker stofvrij te maken.
- Gebruik nooit oplosmiddelen zoals verfverdunner, alcohol of benzine om de camera te reinigen. Voor het reinigen van de externe delen van de camera, behalve de glazen onderdelen, wordt het gebruik van een droge of met siliconen geprepareerde doek aanbevolen.

Andere voorzorgsmaatregelen
- De camera functioneert naar behoren bij een omgevingstemperatuur tussen 50°C en –10°C.
- Wilt u dat uw camera optimaal blijft functioneren, laat deze dan eens in de één á twee jaar controleren. Als de camera gedurende een langere periode niet wordt gebruikt, of als u er belangrijke foto's mee wilt maken, kunt u de camera het beste laten controleren, of er anders een aantal proefopnamen mee maken.

VOORZORGSMAATREGELEN VOOR BATTERIJGEBRUIK
- Gebruik batterijen uitsluitend op de voorgeschreven wijze, aangezien onoordeelkundig gebruik kan leiden tot lekkage, oververhitting, explosies, enz. Controleer bij het inleggen altijd of de polen ("+" en "–") wel op de juiste plaats zitten.
- Bij lage temperaturen werken batterijen soms minder goed. Zodra de omgevingstemperatuur weer normaal is, zullen de batterijen weer naar behoren functioneren.
- Wanneer u buiten of op reis foto's maakt, is het raadzaam reservebatterijen mee te nemen.
- Houd de batterij buiten bereik van kinderen.

2. NAMEN VAN DE DIVERSE ONDERDELEN
❶ Riembevestiging
❷ Ontspanknop
❸ Hoofdschakelaar
❹ Terugspoelknop (midden in film)
❺ Zelfontspanner/landschapknop
❻ Flitsknop
❼ LCD paneel
❽ Ingebouwde flitser
❾ Zoekervenster
❿ Objectief
⓫ Autofocus-venster
⓬ Lampje zelfontspanner
⓭ Lichtmeetcel
⓮ Zoekeroculair
⓯ Groen lampje
⓰ Zoomknop
⓱ Filminformatievenster
⓲ Achterwandvergrendeling
⓳ Deksel batterijvak
⓴ Statiefaansluiting
㉑ Achterwand

3. BEVESTIGEN VAN DE DRAAGRIEM
Bevestig de draagriem aan de camera zoals afgebeeld. Het uitstekende deel kunt u gebruiken om het deksel van het batterijvak te openen, om de instellingen op de Date-uitvoering te wijzigen, of het terugspoelknopje in te drukken om halverwege een film terug te spoelen.

I Italiano

Congratulazioni per avere acquistato la PENTAX ESPIO 80V e benvenuti al mondo della fotografia compatta zoom!
Questa fotocamera compatta e leggera vi permetterà di conservare i ricordi preferiti.
- Leggere attentamente questo manuale prima di usare la fotocamera per riprendere sempre foto di massima qualità.
- Fare particolare attenzione alle precauzioni e alle note di questo manuale di istruzioni. Le illustrazioni usate in questo manuale possono differire dall'aspetto effettivo della fotocamera.
- Le illustrazioni in questo manuale sono del MODELLO DATE.

1. PRECAUZIONI

PER UN IMPIEGO DELLA FOTOCAMERA IN PIENA SICUREZZA

Sebbene l'apparecchio sia stato progettato con particolare attenzione alle problematiche della sicurezza, vi raccomandiamo ugualmente di attenervi scrupolosamente alle precauzioni suggerite in questa pagina.

⚠ AVVERTENZA
Questo simbolo segnala precauzioni, la cui mancata osservanza può causare serie lesioni alle persone.

⚠ ATTENZIONE
Questo simbolo segnala precauzioni, la cui mancata osservanza può causare lesioni di lieve o media entità alle persone, o danni all'attrezzatura.

⚠ AVVERTENZA
- I circuiti elettrici contenuti all'interno della fotocamera incorporano componenti ad elevato voltaggio. Non cercate mai di smontare l'apparecchio.
- Non toccate componenti interni della fotocamera eventualmente esposti in seguito a rottura, caduta o per altra ragione: c'è il rischio di subire scosse.
- Avvolgere la cinghia intorno al collo può comportare dei pericoli. In particolare assicuratevi che i bambini più piccoli non compiano tale operazione.

⚠ ATTENZIONE
- Non cercate mai di smontare, ricaricare o mettere in corto circuito le batterie. Anche gettarle nel fuoco è pericoloso: potrebbero esplodere.
- Nel caso si surriscaldassero o emettessero fumo, rimuovete immediatamente le batterie dall'apparecchio, facendo attenzione a non ustionarvi.

PRECAUZIONI RELATIVE ALLA FOTOCAMERA

Precauzioni per la ripresa
- Evitate il contatto della fotocamera con pioggia, acqua o qualsiasi altro liquido in quanto la fotocamera non è impermeabile. Se la fotocamera dovesse bagnarsi oppure cadere in acqua o altro liquido, asciugatela immediatamente con un panno morbido ed asciutto.
- Non sottoponete la fotocamera a forti vibrazioni, colpi o pressioni. Se viaggiate su una moto, in macchina, in barca, ecc. proteggete la fotocamera con un'imbottitura.
- La formazione di condensa all'interno o all'esterno della fotocamera può provocare la formazione di ossido con gravi conseguenze per i meccanismi. Se la fotocamera passa dal freddo al caldo, si può formare condensa sia all'esterno che all'interno dell'apparecchio. D'inverno, trasportatela in una valigetta o in una borsa di plastica in modo da ridurre al minimo la variazione di temperatura. Non togliete la fotocamera dalla borsa finché la temperatura non si è stabilizzata.

Precauzioni per il rimessaggio
- Evitate di lasciare a lungo la fotocamera in posti in cui l'umidità e la temperatura siano elevate, come, ad esempio, l'automobile.
- Non riponete la fotocamera in un armadio in cui vi sia naftalina o in un laboratorio in cui siano presenti prodotti chimici che possono danneggiare gravemente la fotocamera. Conservatela sempre in un luogo fresco, asciutto e ben ventilato.

Precauzioni per la manutenzione
- Per eliminare la polvere sull'obiettivo e sul mirino, utilizzate un pennellino con pompetta per obiettivi.
- Per la pulizia della fotocamera, non utilizzate mai solventi, come ad esempio solventi per pittura. Per pulire le superfici esterne della fotocamera, ad eccezione delle superfici in vetro, si consiglia l'utilizzo di un panno asciutto o trattato al silicone.

Altre precauzioni
- Il funzionamento corretto della fotocamera avviene a temperature comprese tra circa 50°C e –10°C.
- Per mantenere al massimo il livello delle prestazioni della vostra fotocamera, fatela esaminare ogni anno od ogni due anni. Se la fotocamera non è stata utilizzata per lungo tempo, o se vi accingete ad effettuare riprese importanti, controllatela con cura o scattate delle foto di prova.

PRECAUZIONI RELATIVE ALLA BATTERIA
- Un uso non corretto della batteria può essere causa di pericolose perdite di liquido, di surriscaldamento, di esplosioni, ecc. La batteria dovrà essere inserita rispettando la polarità indicata ("+" e "–").
- Le prestazioni delle batterie possono diminuire temporaneamente alle basse temperature. Le batterie ritroveranno la loro efficienza in normali condizioni climatiche.
- Quando fotografate in esterni o in viaggio, portate con voi delle batterie di ricambio.
- Assicuratevi di tenere la batteria fuori della portata dei bambini.

2. NOME DELLE PARTI OPERATIVE
❶ Sporgenza della cinghia
❷ Pulsante di scatto
❸ Interruttore principale
❹ Pulsante di riavvolgimento a metà rullino
❺ Tasto di autoscatto/panorama
❻ Tasto di flash
❼ Pannello LCD
❽ Flash incorporato
❾ Finestrella del mirino
❿ Obiettivo
⓫ Finestrella di autofocus
⓬ Spia di autoscatto
⓭ Finestrella dell'esposimetro
⓮ Oculare del mirino
⓯ Spia verde
⓰ Leva dello zoom
⓱ Finestrella della pellicola
⓲ Leva di sblocco del dorso
⓳ Coperchio del comparto pila
⓴ Foro per treppiede
㉑ Dorso

3. APPLICAZIONE DELLA CINGHIA
Applicare la cinghia alla fotocamera come illustrato.
La sporgenza può essere usata per aprire il coperchio del comparto pila, per regolare la data e per premere il pulsante di riavvolgimento a metà rullino.

P Português

Parabéns pela compra da sua PENTAX ESPIO 80V e bem-vindo ao mundo da fotografia das máquinas Pentax zoom compactas!
A sua máquina compacta e ultra leve é uma boa companheira que lhe permite guardar as suas recordações preferidas.
- Leia atentamente as instruções antes de começar a utilizar a máquina para obter fotografias de excelente qualidade.
- Preste especial atenção às precauções e notas contidas neste Manual de Instruções. As ilustrações usadas neste manual poderão diferir da aparência actual da máquina.
- As ilustrações neste manual de instruções referem-se ao MODELO "DATE".

1. PRECAUÇÕES

PARA UMA UTILIZAÇÃO SEGURA DA SUA MÁQUINA

Embora tenhamos tido o maior cuidado ao conceber esta máquina no sentido de lhe proporcionar uma operação segura, não deixe de cumprir as precauções indicadas nesta página.

⚠ AVISO
Este símbolo indica precauções que, caso não sejam seguidas, poderão resultar em danos pessoais graves para a pessoa.

⚠ ATENÇÃO
Este símbolo indica precauções que, caso não sejam seguidas, poderão resultar em danos pessoais de pequena ou média gravidade para a pessoa ou danos no equipamento.

⚠ AVISO
- O circuito eléctrico interno da máquina contém componentes operacionais de alta tensão. Nunca tente desmontar a máquina.
- Nunca toque em peças internas da máquina se estas ficarem expostas devido a queda da máquina ou por qualquer outra razão, dado o perigo de choque eléctrico.
- É perigoso enrolar a correia em redor do seu pescoço. Tenha cuidado para que crianças pequenas não fiquem com a correia presa em volta do pescoço.

⚠ ATENÇÃO
- Nunca tente desmontar ou recarregar uma pilha. Também não tente destruir a pilha por meio do fogo, porque esta poderá explodir.
- Retire imediatamente as pilhas da máquina caso estas fiquem quentes ou comecem a deitar fumo. Tenha cuidado para não se queimar enquanto executa esta operação.

CUIDADOS A TER COM A SUA MÁQUINA

Precauções ao tirar fotografias
- Não use a máquina onde ela possa entrar em contacto com chuva, água ou qualquer outro líquido porque ela não é resistente à intempérie, à água nem a líquidos. Se a máquina ficar molhada com água da chuva, com salpicos de água ou com qualquer outro líquido, limpe-a imediatamente com um pano macio e seco.
- Tenha o cuidado de não submeter a máquina a vibrações fortes, a choques ou a pressões. Use uma almofada para a proteger quando a transportar numa moto, no automóvel, num barco, etc.
- A condensação no interior ou no exterior da máquina poderá ser extremamente prejudicial para os mecanismos desta, visto poder causar ferrugem. Além disso, se a máquina for tirada subitamente de um ambiente quente para outro muito frio, ou vice-versa, a formação de pequenas gotas poderá causar danos. Nesses casos, coloque a máquina num estojo ou num saco de plástico para que as mudanças de temperatura sejam minimizadas. Só tire a máquina do saco depois da temperatura ter estabilizado.

Precauções para guardar a máquina
- Evite deixar a máquina durante longos períodos de tempo em locais com temperatura e humidade elevadas, como por exemplo num carro.
- Não guarde a máquina num armário com bolas de naftalina ou num laboratório de produtos químicos. Guarde-a em lugar fresco, seco e bem ventilado para evitar a formação de bolor.

Precauções para tratamento cuidadoso
- Utilize um pincel apropriado para tirar o pó que se possa ter acumulado na objectiva ou no visor.
- Nunca utilize solventes, tais como diluente para pintura, álcool ou benzina para limpar a máquina. Para limpar as superfícies exteriores da máquina, mas não as superfícies de vidro, recomenda-se a utilização de um pano seco ou com silicone.

Outras precauções
- As funções da máquina trabalham normalmente a temperaturas entre 50°C e –10°C (122°F a 14°F).
- Para manter um funcionamento óptimo da máquina, recomenda-se que a mande verificar anualmente ou de dois em dois anos. Se a máquina não for usada durante um largo período, ou se a estiver a preparar para uma sessão fotográfica importante, recomenda-se que a verifique e a teste.

PRECAUÇÕES PARA O USO DAS PILHAS
- Uma má utilização da pilha pode ocasionar problemas, tais como derrames, sobreaquecimento, explosão, etc. As pilhas devem ser inseridas respeitando as polaridades (+/–).
- A capacidade das pilhas pode diminuir temporariamente quando submetidas a baixas temperaturas, mas recuperarão a temperaturas normais.
- Quando viajar, tenha sempre à mão pilhas de reserva.
- Cuide-se para manter a pilha longe do alcance das crianças.

2. NOMES DAS PARTES FUNCIONAIS
❶ Encaixe da correia
❷ Botão disparador
❸ Botão principal
❹ Botão de rebobinagem a meio do rolo
❺ Disparador retardado / Botão de comando
❻ Botão de flash
❼ Painel de informações LCD
❽ Flash incorporado
❾ Janela do visor
❿ Objectiva
⓫ Janela de focagem automática
⓬ Lâmpada do disparador retardado
⓭ Janela do sensor de luz
⓮ Ocular do visor
⓯ Lâmpada verde
⓰ Alavanca do zoom
⓱ Janela com informações sobre o filme
⓲ Botão para abrir a tampa traseira
⓳ Tampa do compartimento da pilha
⓴ Sapata para tripé
㉑ Tampa traseira

3. FIXAÇÃO DA CORREIA
Encaixe a correia na máquina como ilustrado.
A parte saliente pode ser usado para abrir a cobertura da Pilha, para ajustar "Date" e para deslocar o botão de rebobinagem a meio do rolo.

C 中國語

誠意多謝閣下選購賓得ESPIO 80V相機，並歡迎你加入賓得變焦相機的攝影世界。你選購的這架小型輕巧的相機能為你留下美好的回憶。
・使用相機之前，請先詳閱本手冊，它可助你拍攝到效果美滿的精彩照片。
・請特別留意手冊中註有「小心」及「注意」的說明。手冊中的插圖可能與相機的真實外型有所不同。
・本手冊中的說明是根據日期型號而編寫的。

1. 注意

使用相機安全細則

雖然此相機備有安全操作設計，但使用者仍需注意本文各項護理細則。

⚠警告
此標記表示個人仕如不按照護理指引，可能會導致嚴重受傷。

⚠小心
此標記表示個人仕如不按照護理指引，可能會導致輕微或中度受傷或相機損壞。

⚠警告
・相機內電子線路操作組件儲有高電壓，切勿嘗試自己拆除相機，免生危險。
・相機因不小心掉在地上而破爛或其他原因而導致內部組件外露，切勿隨便觸摸，有可能導致觸電危險。
・把相機肩帶纏繞頸項是非常危險，注意勿讓兒童將肩帶纏繞頸項。

⚠小心
・切勿嘗試拆開、短路或把電池充電。此外，電池必須遠離火燄，以免發生爆炸。
・當發覺電池不正常發熱或冒煙，請立即取出電池，但小心避免燒傷。

相機護理

拍攝時要注意的地方
・這相機不是全天候防水型號，切勿將相機放置在容易受雨濕或水淺的地方；若相機遭受雨濕或水淺，應立即用柔軟乾布拭抹。
・慎防相機受到強烈震盪或壓力。乘搭汽車、渡輪或者其他交通工具時，應以軟墊保護相機。
・若水氣凝結出現在相機機身內部或外部，可能會引致鏽蝕，並對相機機件構成嚴重損壞。此外，若由和暖的地方進入冰冷環境或相反時，相機內部可能會凝結小冰塊，將會接損毀相機機件。遇上這樣情況應先將相機放入膠袋或盒內，等待相機與外間之溫度差異慢慢緩和，方可取出相機使用。

收藏相機要點
・切勿將相機長時間存放在高溫及潮濕地方，例如汽車車廂內。
・切勿將相機存於藏有防蟲劑的抽柜內或處理化學物品的容器內。應將相機存放於空氣流通的地方以免發霉。

正確護理須知其他注意要點
・使用吹氣毛掃或鏡頭掃清理沾附於鏡頭及觀景窗上之塵垢。
・切勿使用酒精，甲苯或油漆稀釋液等溶劑清抹相機。清潔機身外殼（鏡片表面除外），宜用乾爽或經硅處理過的軟布。

其他注意要點
・這相機的正常操作溫度為50℃至－10℃（122℉至14℉）。
・為保持相機常處於最佳操作狀態，提議每隔一至兩年檢查相機一次。若果相機長時間沒有使用，或者需要拍攝重要的照片，應事先檢查或試用相機。

電池護理須知
・錯誤使用電池可能導致漏電、過熱、爆炸等情況出現。安裝電池時應遵照正確的「＋」、「－」電極來安裝。
・電池功能於低溫時可能稍有減弱。氣溫回復正常後，電池功能亦會回復正常。
・旅行或戶外攝影時應攜帶後備電池，以便隨時更換。
・電池必須遠離兒童。

2. 相機組件名稱
❶ 肩帶扣
❷ 快門釋放按鈕
❸ 電源開關按鈕
❹ 中途回捲按鈕
❺ 自拍定時器／風景攝影按鈕
❻ 閃燈按鈕
❼ 液晶資料顯示屏
❽ 內置閃燈
❾ 觀景窗
❿ 鏡頭
⓫ 自動對焦窗
⓬ 自拍燈
⓭ 光度感應窗
⓮ 觀景窗接目器
⓯ 綠燈
⓰ 變焦桿
⓱ 膠卷資料窗
⓲ 背蓋釋放桿
⓳ 電池室蓋
⓴ 三腳架插孔
㉑ 背蓋

3. 安裝肩帶
請如圖所示地將肩帶安裝在相機上。
可利用凸出部分打開電池蓋、調校日期及按下中途回捲按鈕。

J 日本語

このたびは、ペンタックスESPIO 80V（エスピオ80V）デートをお買い上げいただきまして、誠にありがとうございます。「エスピオ 80V」は、38ミリ広角から80ミリまでの撮影が可能なズームコンパクトカメラです。
- カメラの正しい操作のため、ご使用前に必ずこの使用説明書をご覧ください。
- 説明文中の警告及び注意事項には、特に気を付けてお読みください。
  本文中のイラストは、実際の製品と異なる場合があります。
- 本文中のイラストはデート付きのカメラです。

1. カメラを安全にお使いいただくために

この製品の安全性については十分注意を払っておりますが、下記マークの内容については特に注意をしてお使いください。

⚠警告
このマークの内容を守らなかった場合、使用者が重大な傷害を受ける可能性があることを示すマークです。
⚠注意
このマークの内容を守らなかった場合、使用者が軽傷または中程度の傷害を受けたり、物的損害の可能性があることを示すマークです。
⦸は、禁止事項を表わすマークです。
⚠は、注意を促すためのマークです。

⚠警告
⦸カメラを分解しないでください。カメラ内部には高電圧部があり、感電の危険があります。
⦸落下などにより、カメラ内部が露出したときは、絶対に露出部分に手をふれないでください。感電の危険があります。
⦸ストラップが首に巻き付くと危険です。小さなお子様がストラップを首に掛けないようにご注意ください。

⚠注意
⦸電池をショートさせたり、火の中に入れないでください。また、分解や充電をしないでください。破裂・発火の恐れがあります。
⦸万一、カメラ内の電池が発熱・発煙を起こしたときは、速やかに電池を取り出してください。この場合、やけどに十分ご注意ください。

取り扱い上の注意
- 汚れ落としに、シンナーやアルコール・ベンジンなどの有機溶剤は使用しないでください。
- 高温多湿の所は避けてください。特に車の中は高温になりますのでご注意ください。
- 防虫剤や薬品を扱う所は避けてください。また、カビ防止のためケースから出して、風通しの良い所に保管してください。
- このカメラは防水カメラではありませんので、雨水などが直接かかる所では使用できません。
- 強い震動・ショック・圧力などを加えないでください。オートバイ・車・船などの震動は、クッションなどを入れて保護してください。
- カメラにフィルムが入っている間は、絶対にカメラの裏ぶたを開けないで下さい。
  フィルムに光が入って、撮影した写真がだめになってしまいます。
- レンズ、ファインダー窓のホコリはブロワーで吹き飛ばし、きれいなレンズブラシで取り去ってください。
- 高性能を保つため、1～2年毎に定期点検をしてください。長期間使用しなかったときや、大切な撮影の前には点検や試し撮りをしてください。
- カメラの使用温度範囲は–10℃～50℃です。
- 急激な温度変化を与えると、カメラの内外に水滴が生じます。カメラをバッグやビニール袋などに入れ、温度差を少なくしてから取り出してください。
- ゴミや泥・砂・ホコリ・水・有害ガス・塩分などがカメラの中に入らないようにご注意ください。故障の原因になります。雨や水滴などが付いたときは、良く拭いて乾かしてください。

2. 各部の名称
❶ ストラップ通し
❷ シャッターボタン
❸ 電源ボタン
❹ 途中巻き戻しボタン
❺ セルフ／遠景ボタン
❻ ストロボボタン
❼ 表示パネル
❽ ストロボ発光部
❾ ファインダー窓
❿ レンズ
⓫ 測距窓
⓬ セルフタイマーランプ
⓭ 受光窓
⓮ 接眼窓
⓯ 緑ランプ
⓰ ズームレバー
⓱ フィルム情報窓
⓲ 裏ぶた開放レバー
⓳ 電池ぶた
⓴ 三脚ネジ穴
㉑ 裏ぶた

3. ストラップ取付け
図のようにストラップを通します。
※ ストラップの突起部分は日付や時刻の修正ボタン、電池ぶた開閉および、途中巻戻しのときにご利用ください。

WARRANTY POLICY
All Pentax cameras purchased through authorized bona fide photographic distribution channels are guaranteed against defects of material or workmanship for a period of twelve months from date of purchase. Service will be rendered, and defective parts will be replaced without cost to you within that period, provided the equipment does not show evidence of impact, sand or liquid damage, mishandling, tampering, battery or chemical corrosion, operation contrary to operating instructions, or modification by an unauthorized repair shop. The manufacturer or its authorized representatives shall not be liable for any repair or alterations except those made with its written consent and shall not be liable for damages from delay or loss of use or from other indirect or consequential damages of any kind, whether caused by defective material or workmanship or otherwise; and it is expressly agreed that the liability of the manufacturer or its representatives under all guarantees or warranties, whether expressed or implied, is strictly limited to the replacement of parts as hereinbefore provided. No refunds will be made on repairs by non-authorized Pentax service facilities.

PROCEDURE DURING 12-MONTH WARRANTY PERIOD
Any Pentax which proves defective during the 12-month warranty period should be returned to the dealer from whom you purchased the equipment or to the manufacturer. If there is no representatives of the manufacturer in your country, send the equipment to the manufacturer, with postage prepaid. In this case, it will take a considerable length of time before the equipment can be returned to you owing to the complicated customs procedures required. If the equipment is covered by warranty, repairs will be made and parts replaced free of charge, and the equipment will be returned to you upon completion of servicing. If the equipment is not covered by warranty, regular charges of the manufacturer or of its representatives will apply. Shipping charges are to be borne by the owner. If your Pentax was purchased outside of the country where you wish to have it serviced during the warranty period, regular handling and servicing fees may be charged by the manufacturer's representatives in that country. Notwithstanding this, your Pentax returned to the manufacturer will be serviced free of charge according to this procedure and warranty policy.
In any case, however, shipping charges and customs clearance fees to be borne by thesender. To prove the date of your purchase when required, please keep the receipt or bills covering the purchase of your equipment for at least a year. Before sending your equipment for servicing, please make sure that you are sending it to the manufacturer's authorized representatives or their approved repair shops, unless you are sending it directly to the manufacturer. Always obtain a quotation for the service charge, and only after you accept the quoted service charge, instruct the service station to proceed with the servicing.

This warranty policy does not affect the consumer's statutory rights.

For Customers in USA
This warranty does not apply to Pentax products purchased in the United State. Therefore, for warranty information regarding Pentax products purchased in the United States, please read the warranty cards supplied with your product.

GARANTIE
Tous les appareils photo Pentax, achetés via des canaux de distribution photographiques sérieux et agréés, sont garantis contre tout défaut de matériel ou de fabrication pendant une période de douze (12) mois à compter de la date d'achat. Les services sous garantie seront effectués et les pièces défectueuses seront remplacées gratuitement pendant la période citée, à condition que l'appareil ne présente pas de signe d'impact, de dégât par du sable ou un liquide, d'utilisation inadéquate, d'altération, de corrosion par la pile ou un produit chimique, d'utilisation contraire au mode d'emploi ou de modification par un atelier de réparation non agréé. Le fabricant et ses représentants autorisés ne seront tenus par aucune réparation ou altération, sauf celles effectuées avec son consentement écrit. Ils ne seront pas responsables pour des dommages, provenant d'un retard ou d'une perte d'utilisation ou de tout autre dommage indirect ou conséquent, qu'ils soient causés par un défaut de matériel ou de fabrication. Il est entendu expressément que la responsabilité du fabricant et de ses représentants, quelles que soient les garanties exprimées ou implicites, sera strictement limitée au remplacement des pièces, comme énoncé ci-dessus. Aucun remboursement ne sera consenti pour des réparations, effectuées par des installations d'entretien Pentax non agréées.

DÉMARCHES PENDANT LA PÉRIODE DE GARANTIE DE 12 MOIS
Tout appareil photo Pentax, avéré défectueux pendant la période de garantie de 12 mois, doit être renvoyé chez le concessionnaire chez qui vous l'avez acheté ou chez le fabricant. S'il n'y a pas de concessionnaire du fabricant dans votre pays, renvoyez l'appareil chez le fabricant, l'affranchissement postal étant payé à l'avance. Dans ce cas, une durée considérable sera nécessaire avant que l'appareil ne vous revienne, en raison des démarches complexes du dédouanement. Si l'appareil est couvert par la garantie, les réparations seront effectuées et les pièces seront remplacées gratuitement et l'appareil vous sera renvoyé après avoir été réparé. Si l'appareil n'est plus couvert par la garantie, les frais habituels, définis par le fabricant ou ses représentants, seront facturés. Les frais du transport seront à la charge du propriétaire de l'appareil. Si votre appareil Pentax a été acheté en dehors du pays où vous souhaitez le faire réparer pendant la période sous garantie, il se peut que les frais de transport et d'entretien soient facturés par le représentant du fabricant dans ce pays. Néanmoins, votre appareil Pentax renvoyé chez le fabricant sera réparé gratuitement, en conformité avec les démarches et les conditions de garantie.
Dans tous les cas, les frais de transport et de dédouanement seront à la charge de l'expéditeur. Comme preuve de la date de votre achat, conservez pendant au moins pendant un an le reçu ou les factures, s'appliquant à l'achat de votre appareil photo. Avant d'envoyer votre appareil à fins de réparation, assurez-vous que vous l'envoyez bien à un représentant agréé du fabricant ou à un des magasins d'entretien agréés, sauf si vous l'envoyez directement chez le fabricant. Obtenez toujours un devis pour les frais d'entretien et demandez au magasin d'entretien d'effectuer les réparations uniquement après avoir reçu ce devis.

Ces conditions de garantie laissent intacts les droits légaux du consommateur.

POLÍTICA DE GARANTÍA
Todas las cámaras Pentax adquiridas a través de canales de distribución de equipos fotográficos de buena fe autorizados están garantizadas contra defectos de materiales o mano de obra durante un periodo de doce meses a partir de la fecha de la compra. Durante este periodo se proporcionarán los servicios necesarios y se reemplazarán las piezas defectuosas, sin que usted corra con ningún gasto durante ese tiempo, siempre que el equipo no muestre evidencia de haber sufrido daños debidos a impactos, arena o líquidos, malos tratos, alteraciones, corrosión debida a la pila o a otros productos químicos, o modificaciones realizadas por un taller de reparaciones no autorizado. El fabricante o sus representantes autorizados no serán responsables de ninguna reparación o alteración, a excepción de aquellas llevadas a cabo con su consentimiento por escrito, y no serán tampoco responsables de los daños debidos a retrasos o a no poder utilizar la cámara, ni de otros daños directos o emergentes de ninguna clase, tanto si son causados por material o por mano de obra defectuosos; y se acuerda expresamente que la responsabilidad del fabricante o sus representantes bajo todas las garantías, tanto expresas como implícitas, se limita estrictamente al reemplazo de piezas como se ha estipulado con anterioridad. No se devolverá el importe de las reparaciones hechas por centros de servicio que no cuenten con la autorización de Pentax.

TRÁMITES DURANTE EL PERIODO DE GARANTÍA DE 12 MESES
Cualquier equipo Pentax que presente defectos durante los 12 meses que dura el periodo de garantía deberá ser devuelto al concesionario a quien usted se lo compró o al fabricante. Si no hay representantes del fabricante en su país, envíe el equipo al fabricante, pagando previamente todos los gastos del envío. En este caso, pasará un tiempo considerable antes de que el equipo le sea devuelto debido a los complicados procedimientos de aduanas que deberán seguirse. Si el equipo está cubierto por la garantía, las reparaciones y el cambio de piezas serán gratis, y el equipo le será devuelto una vez finalizado el servicio. Si el equipo no está cubierto por la garantía, usted deberá pagar los servicios normales realizados por el fabricante o sus representantes. Los gastos de envío correrán a cargo del propietario del equipo. Si su equipo Pentax fue adquirido fuera del país donde desea repararlo durante el periodo de garantía, puede que los representantes del fabricante en ese país cobren honorarios normales por el manejo y el servicio. No obstante, su equipo Pentax devuelto al fabricante será reparado gratis de acuerdo con estos trámites y la política de garantía.
El cualquier caso, sin embargo, los gastos de envío y de aduanas correrán a cargo del remitente. Para demostrar la fecha de compra cuando sea necesario, guarde el recibo o las facturas de la misma durante un mínimo de un año. Antes de enviar su equipo para que sea reparado, asegúrese de que lo está enviando al representante autorizado del fabricante o a sus talleres de reparaciones autorizados, a menos que lo envíe directamente al fabricante. Pida siempre un presupuesto de la reparación y, sólo después de haberlo aceptado usted, dé las instrucciones pertinentes para que se lleve a cabo la misma.

Esta garantía no afecta a los derechos legales del consumidor.

GEWÄHRLEISTUNGSBEDINGUNGEN
Alle Pentax-Kameras, die durch legitime Vertriebskanäle gekauft wurden, unterliegen einer Gewährleistung gegen Material- oder Herstellungsfehler für einen Zeitraum von zwölf Monaten ab Kaufdatum. Innerhalb dieses Zeitraums werden erforderliche Reparaturen kostenfrei ausgeführt und Teile kostenfrei ausgetauscht, vorausgesetzt das Produkt weist keine Zeichen von Stößen, Sand- oder Flüssigkeitsschäden, Handhabungsfehlern, Eingriffen, Batterie- oder Chemikalienschäden, unsachgemäßer Bedienung oder Modifikation durch eine nicht autorisierte Reparaturwerkstatt auf. Der Hersteller oder sein Vertragshändler kann keine Verantwortung für Reparaturen oder Modifikationen übernehmen, mit Ausnahme solcher, die mit seiner schriftlichen Genehmigung vorgenommen wurden, und trägt keinerlei Verantwortung für Schäden, die durch Zeitverlust oder verhinderte Verfügbarkeit oder aus anderen indirekten oder Folgeschäden jeglicher Art, ungeachtet ob verursacht durch Material- oder Verarbeitungsfehler oder andere Ursachen; und es wird ausdrücklich festgelegt, daß die Haftpflicht des Herstellers oder seines Vertragshändlers unter allen Gewährleistungssituationen, ob ausdrücklich oder impliziert, streng auf Reparatur oder Austausch von Teilen wie oben beschrieben begrenzt ist. Reparaturen, die von anderen Stellen als Pentax-Vertragswerkstätten ausgeführt wurden, werden unter keinen Umständen erstattet.

VERFAHREN WÄHREND DER 12-MONATIGEN GEWÄHRLEISTUNGSFRIST
Jedes Pentax-Gerät, das während der 12-monatigen GEWÄHRLEISTUNGSZEIT Fehler aufweist, muß entweder beim Hersteller oder bei dem Händler, wo es gekauft wurde, eingereicht werden. Wenn sich keine Herstellervertretung in Ihrem Land befindet, senden Sie das Gerät auf eigene Kosten zum Hersteller. In diesem Fall kann aufgrund von möglicherweise erforderlichen Zollformalitäten einige Zeit verstreichen, bevor Sie das Gerät zurück erhalten können. Wenn das Gerät von der Gewährleistung gedeckt ist, werden Reparaturen und Austausch von Teilen kostenfrei vorgenommen, und das Gerät wird nach der Reparatur zu Ihnen zurückgeschickt. Wenn das Gerät nicht von der Gewährleistung gedeckt ist, werden normale Reparaturkosten des Herstellers bzw. der Vertretung des Herstellers angerechnet. Versandkosten werden vom Besitzer des Geräts getragen. Wenn Ihr Pentax-Gerät außerhalb des Landes, in dem es während der Gewährleistungszeit gewartet werden soll, gekauft wurde, können von der Vertretung des Herstellers normale Handhabungs- und Wartungskosten angerechnet werden. Ein zum Hersteller eingereichtes Pentax-Gerät wird allerdings diesen Gewährleistungsbedingungen entsprechend kostenfrei gewartet.
Auf jeden Fall werden Versandkosten und Zollgebühren vom Sender getragen. Um das Kaufdatum bei Bedarf zu bestätigen, bewahren Sie bitte den Kaufbeleg oder Rechnungen, die den Kauf des Geräts beweisen, mindestens ein Jahr lang auf. Vor dem Einschicken des Geräts zur Reparatur stellen Sie bitte sicher, daß Sie es zu einer autorisierten Herstellervertretung oder einer Vertragswerkstatt des Herstellers schicken, wenn Sie es nicht direkt zum Hersteller schicken. Lassen Sie sich immer einen Voranschlag für die Wartungsgebühren geben, und erteilen Sie erst nach dem Erhalt des Voranschlags der Werkstatt den Auftrag, die Wartung vorzunehmen.

Diese Gewährleistungsausführungen schränken die Verbraucherrechte nicht ein.

GARANTIEVOORWAARDEN
Alle Pentax camera's die zijn aangeschaft via de erkende, bona fide verkoopkanalen voor fotografische artikelen worden gegarandeerd tegen materiaal- en fabricagefouten gedurende een periode van twaalf maanden vanaf de datum van aankoop. Gedurende deze periode zullen eventuele reparaties kosteloos worden uitgevoerd en eventuele defecte onderdelen kosteloos worden vervangen, op voorwaarde dat het toestel geen sporen vertoont van stoten of vallen, zand of vloeistofschade, onoordeelkundig gebruik, onbevoegde werkzaamheden, aantasting door batterijlekkage of chemische middelen, bediening in strijd met de aanwijzingen uit de handleiding, of wijzigingen aangebracht door een niet-erkende reparateur. De fabrikant of zijn erkende vertegenwoordiger aanvaardt geen aansprakelijkheid voor enige reparatie of wijziging, behalve wanneer daarvoor schriftelijk toestemming is verleend en kan niet aansprakelijk worden gesteld voor schade veroorzaakt door het tijdelijk of voorgoed buiten werking raken van het toestel, noch voor andere indirecte of gevolgschade van enigerlei soort; bovendien wordt er uitdrukkelijk op gewezen dat de aansprakelijkheid van de fabrikant of zijn vertegenwoordiger onder alle garanties of waarborgen, uitdrukkelijk of impliciet gegeven, zich te allen tijde uitsluitend uitstrekt tot de vervanging van onderdelen zoals in deze garantievoorwaarden bepaald. Er wordt geen restitutie gegeven voor werkzaamheden verricht door niet door Pentax erkende reparateurs.

PROCEDURE GEDURENDE DE GARANTIEPERIODE VAN 12 MAANDEN
Een Pentax die tijdens de garantieperiode van 12 maanden defect raakt behoort te worden geretourneerd aan de dealer van wie u het toestel hebt gekocht, of aan de fabrikant. Als er geen vertegenwoordiger van de fabrikant is in het land waar u zich bevindt, kunt u het toestel op eigen kosten opsturen naar de fabrikant. In dit geval kan het echter geruime tijd duren voor het toestel na reparatie aan u geretourneerd wordt vanwege de vereiste ingewikkelde douaneprocedures. Als het toestel onder de garantie valt, zullen de reparaties kosteloos worden verricht en eventuele onderdelen kosteloos worden vervangen, waarna het toestel aan u geretourneerd zal worden. Als het toestel niet onder de garantie valt, zullen de in dergelijke gevallen gebruikelijke kosten door de fabrikant of zijn vertegenwoordiger in rekening worden gebracht. Transportkosten dienen door de eigenaar te worden gedragen. Als uw Pentax werd aangeschaft buiten het land waar u het toestel gedurende de garantieperiode wilt laten repareren, kan de vertegenwoordiger van de fabrikant in dat land de gebruikelijke administratie- en reparatiekosten in rekening brengen. Desalniettemin zal uw Pentax indien geretourneerd aan de fabrikant, kosteloos worden gerepareerd in overeenstemming met de garantievoorwaarden en volgens de hier uiteengezette procedure.
De transportkosten en eventuele douaneheffingen worden te allen tijde door de inzender gedragen. Om indien vereist de datum van aankoop te kunnen aantonen, dient u het bonnetje of de rekening voor uw aankoop tenminste een jaar lang te bewaren. Voor u uw toestel opstuurt ter reparatie dient u te controleren of u het inderdaad naar de erkende vertegenwoordiger van de fabrikant of een erkende reparateur stuurt, als u het toestel niet direct opstuurt naar de fabrikant zelf. Zorg ervoor dat u altijd eerst een prijsopgave ontvangt voor de eventuele werkzaamheden en geef de reparateur slechts opdracht de werkzaamheden uit te voeren nadat u met deze prijsopgave akkoord bent gegaan.

Deze garantie voorwaarden laten de wettelijke rechten van de consument onverlet.

CONDIZIONI DI GARANZIA
Tutte le fotocamere Pentax acquistate tramite canali di distribuzione fotografica autorizzati autentici sono garantite contro difetti di materiale o fabbricazione per un periodo di dodici mesi dalla data di acquisto. Le riparazioni saranno eseguite e i pezzi difettosi saranno sostituiti gratuitamente durante questo periodo, purché l'apparecchio non dimostri segni di impatto, danni da sabbia o liquidi, maneggio improprio, alterazioni, corrosione da pila o chimica, operazioni contrarie alle istruzioni per l'uso o modifiche da parte di negozi non autorizzati. Il fabbricante o i suoi rappresentanti autorizzati non saranno responsabili per alcuna riparazione o modifica tranne quelle eseguite previo consenso scritto e non saranno responsabili per danni dovuti a ritardi o perdita di uso o altri danni indiretti o conseguenti di qualsiasi tipo, causati da difetti di materiali o lavorazione o di altro tipo; si dichiara inoltre esplicitamente che la responsabilità del fabbricante o dei suoi rappresentanti sotto tutti i tipi di garanzia, espressa o implicita, è strettamente limitata alla sostituzione di pezzi come descritto sopra. Non saranno effettuati rifondi per riparazioni eseguite da centri assistenza non autorizzati da Pentax.

PROCEDIMENTO DURANTE IL PERIODO DI GARANZIA DI 12 MESI
Qualsiasi Pentax che si dimostra difettosa durante il periodo di garanzia di 12 mesi deve essere riportata al negozio dove è stata acquistata o spedita al fabbricante. Se non esistono rappresentanti per l'assistenza nel proprio paese, spedire l'apparecchio al fabbricante, con spedizione prepagata. In questo caso, occorrerà molto tempo prima che l'apparecchio possa essere restituito, a causa delle complicazioni delle procedure doganali. Se l'apparecchio è coperto da garanzia, le riparazioni saranno eseguite e i pezzi sostituiti gratuitamente e l'apparecchio sarà restituito una volta completato l'intervento. Se l'apparecchio non è coperto da garanzia, valgono le tariffe normali del fabbricante o dei suoi rappresentanti. Le spese di spedizione sono a carico del proprietario. Se la Pentax è stata acquistata in un paese diverso da quello in cui si vuole farla riparare durante il periodo di garanzia, possono essere applicate le tariffe di maneggio e riparazione normali dei rappresentanti del fabbricante in quel paese. Ciònonostante, la Pentax inviata al fabbricante sarà riparata gratuitamente secondo questo procedimento e le condizioni di garanzia.
In qualsiasi caso, tuttavia, le spese di spedizione e dogana saranno a carico del mittente. Per provare la data di acquisto quando necessario, conservare la ricevuta o fattura dell'apparecchio per almeno un anno. Prima di inviare l'apparecchio per riparazioni, assicurarsi di inviarlo ai rappresentanti autorizzati del fabbricante o a centri riparazioni da loro approvati, a meno che lo si invii direttamente al fabbricante. Farsi sempre quotare la tariffa di intervento e solo dopo aver accettato la tariffa di servizio inviarlo al centro assistenza per riparazioni.

Queste condizioni di garanzia non pregiudicano in alcun modo i diritti legali del consumatore.

VALIDADE DE GARANTIA
Todas as máquinas Pentax adquirida através dos canais de distribuição fotográfica autêntica autorizada estão garantidos contra defeitos de material ou manufactura por um tempo de doze meses a partir da data da compra. O serviço será retribuído, e as partes com defeitos serão recolocadas sem haver custo dentro deste tempo, a máquina fornecida não mostra evidências de impacto, areia ou danificação com líquido, mal manejo, falsificação, corrosão de pilha ou química, operação diferente ao manual de instruções, ou modificação em loja de reparo não autorizado. O fabricante ou os representantes autorizados não devem se responsabilizar por qualquer reparo ou alterações excepto aqueles feitos com permissão por escrito, e não devem se responsabilizar por danificações feitos pela demora ou perda do uso ou de outras danificações indirectas ou consequenciais de qualquer tipo, mesmo causados por material ou manufactura com defeitos ou outros; e isto é expressamente evidente que a responsabilidade do fabricante ou dos representantes está sob toda a garantia e segurança, se estiver expressado ou concluído, é estrictamente limitado o recolocamento das partes como fornecido anteriormente. Nenhuma restituição poderá ser feita no reparo por serviços de Pentax não autorizados.

PROCEDIMENTO DURANTE TEMPO DE VALIDADE DE 12-MESES
Qualquer Pentax que demonstrar defeito durante o tempo de 12 meses deve ser devolvido ao revendedor de quem tenha comprado a máquina ou devolvido ao fabricante. Se não tiver nenhum representante de fabricação em seu país, mande a máquina ao fabricante, ao correio pré-pago. Neste caso, levará um tempo considerado até que a máquina seja devolvida pois vai precisar de um processo de alfândega complicado. Se a máquina estiver dentro da garantia, o reparo poderá ser feito e as partes serão recolocadas para carregamento, e a máquina será devolvida com serviço completo. Se a máquina não estiver dentro da garantia, o carregamento regular do fabricador ou de seus representantes serão utilizados. A remessa da carga é para ser feita pelo proprietário. Se seu Pentax foi comprado fora do país quando quiser receber este serviço durante o tempo de validade, manipulação regular e o serviço pago poderão ficar a cargo dos representantes da fabricação deste país. Porém, seu Pentax retornado ao fabricante terá serviço livre para carregar conforme este processo e validade de garantia.
Em qualquer caso, porém, a remessa da carga e o pagamento da alfândega são feitos pelo remetente. Para provar a data da sua aquisição quando comprado, favor manter o recibo ou a nota que regista a compra de sua máquina por pelo menos um ano. Antes de mandar sua máquina para o serviço, favor assegurar que tenha enviado ao representante autorizado do fabricante ou em suas lojas de reparo aprovado, ou senão envie a máquina directamente ao fabricante. Obtenha sempre a quotação da carga de serviço, e somente depois de aceitar a quota da carga de serviço, instrua-se a estação de serviço para pedir o serviço.
Esta validade não se aplica aos productos da Pentax comprado nos Estados Unidos.

Esta política de garantia não afecta os direitos legais do consumidor.

保固方針
對通過具有誠意的授權攝影器材銷售渠道購買的所有賓得相機在自購買日起的12個月內，將免費修理損壞的零部件。在這段時間內，如果相機無受衝擊、受沙子或液體的損壞、操作失誤、操作不當、電池或化學腐蝕、不符合操作說明的操作或由未授權的維修店改裝的跡像時，將提供服務，免費更換損壞的零部件。廠家或其授權代理商對書面同意的修理或更換之外的修理或更換不承擔任何責任，並對因延遲或錯過使用機會而引起的損失或其他間接損失或因損壞的零部件或維修工藝而引起的任何類型的間接損失不承擔任何責任，並強調指出廠家或其授權代理商對明示或暗示的所有保固或保證的責任僅限於更換上述零部件。將不支付由未授權的賓得維修設施進行修理所花費的費用。

12個月保固期間內的維修程序
在12個月保固期間內，應將損壞的賓得相機送至你購買相機的經銷商或廠家處。如果在你的國家內無廠家的代理商，請將相機寄往廠家，並附上預支郵資。在這種情況下，因複雜的海關手續，相機需較長的時間才能寄回給你。如果是在保固期內，則將免費修理及更換零部件，並在修理結束後將相機歸還。如果不在保固期內，將收取廠家或其授權代理商規定的費用。運費由用戶負擔。如果在保固期內希望在非購買國內修理你的賓得相機，則該國的廠家代理商將收取規定的修理費和服務費。盡管如此，根據這一程序和保固方針，仍將免費修理寄往廠家的賓得相機。但是，在任何情況下，均由發送者負擔運費和結關費用。為了在需要時能證明購買日期，請保存購買相機的收據或憑單至少一年。如果不是直接送往廠家，請在修理相機之前，確認是否是廠家授權的代理商或其許可的修理店。請獲取維修費用的估價單，並僅在同意維修費用的估價後再讓服務站進行維修。

アフターサービスについて
1. 本製品が万一故障した場合は、ご購入日から満1年間無料修理致しますので、お買い上げ店か使用説明書に記載されている最寄りの当社サービス窓口にお申し出ください。修理をお急ぎの場合は、当社のサービス窓口に直接お持ちください。修理品ご送付の場合は、化粧箱などを利用して、輸送中の衝撃に耐えるようしっかり梱包してお送りください。不良見本のフィルムやプリント、また故障内容の正確なメモを添付していただけると原因分析に役立ちます。
2. 保証期間中[ご購入後1年間]は、保証書[販売店印および購入年月日が記入されているもの]をご提示ください。保証書がないと保証期間中でも修理が有料になります。なお、販売店または当社各サービス窓口へお届けいただく諸費用はお客様にご負担願います。また、販売店または当社間の運賃諸掛りにつきましても、輸送方法によっては一部ご負担いただく場合があります。
3. 次の場合は、保証期間中でも無料修理の対象にはなりません。
   - 使用上の誤り(使用説明書記載以外の誤操作等)により生じた故障。
   - 当社の指定する修理取扱い所以外で行われた修理・改造・分解による故障。
   - 火災・天災・地変等による故障。
   - 保管上の不備(高温多湿の場所、防虫剤の入った場所での保管等)や手入れの不備(泥・砂・ホコリ・水かぶり・ショック等)による故障。
   - 保証書の添付のない場合。
   - 販売店や購入日等の記載のない場合ならびに記載事項を訂正された場合。
4. 保証期間以降の修理は有料修理とさせていただきます。なお、その際の運賃諸掛りにつきましてもお客様のご負担とさせていただきます。
5. 本製品の補修用性能部品は、製造打ち切り後7年間を目安に保有しております。したがって本期間中は原則として修理をお受け致します。なお、期間以後であっても修理可能の場合もありますので当社の各サービス窓口にお問い合わせください。
6. 海外旅行をなさる場合は国際保証書をお持ちください。国際保証書は、各サービス窓口でお手持ちの保証書と交換に国際保証書を発行しております。[保証期間中のみ有効]

4

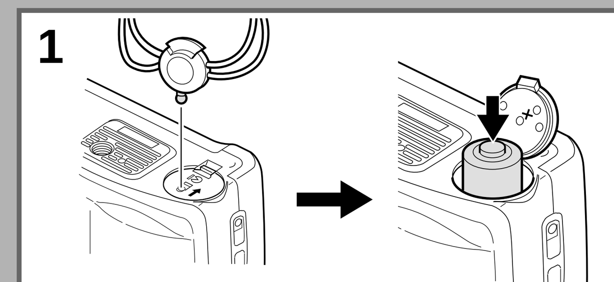

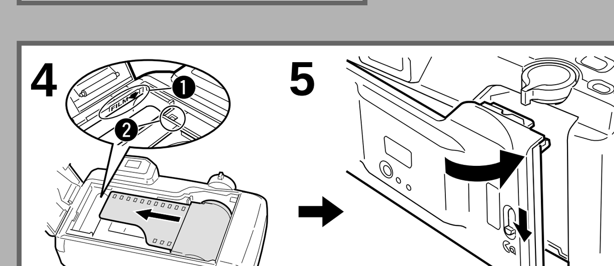

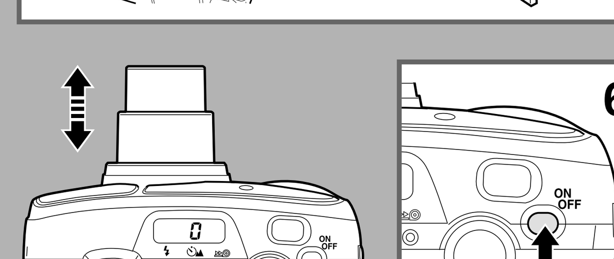

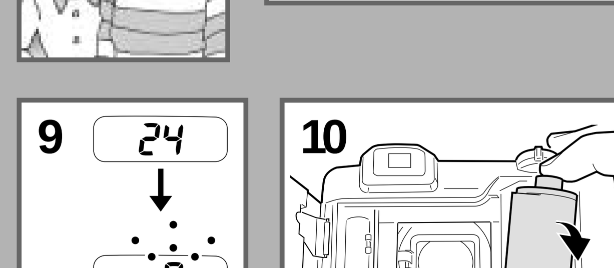

5

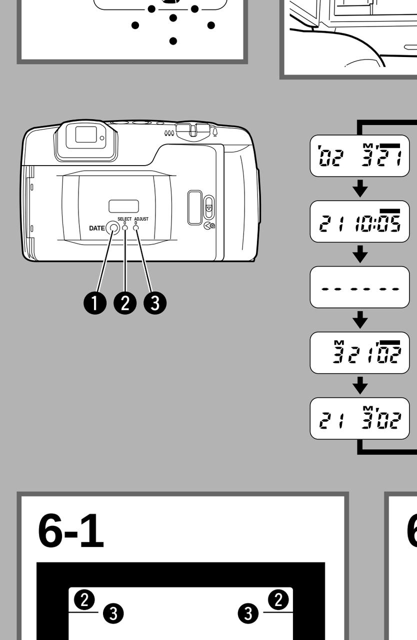

6

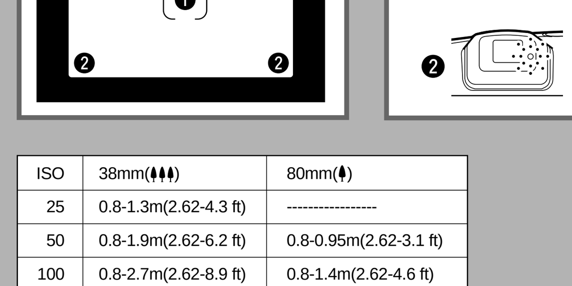

7

ISO	38mm(♠♠♠)	80mm(♠)
25	0.8-1.3m(2.62-4.3 ft)	-----------------
50	0.8-1.9m(2.62-6.2 ft)	0.8-0.95m(2.62-3.1 ft)
100	0.8-2.7m(2.62-8.9 ft)	0.8-1.4m(2.62-4.6 ft)
200	0.8-3.8m(2.62-12 ft)	0.8-1.9m(2.62-6.2 ft)
400	0.8-5.4m(2.62-18 ft)	0.8-2.7m(2.62-8.9 ft)
800	0.8-7.6m(2.62-25 ft)	0.8-3.8m(2.62-12 ft)
1600	1.1-11.0m(3.6-36 ft)*	0.8-5.4m(2.62-18 ft)
3200	1.5-15.0m(4.9-49 ft)*	0.8-7.7m(2.62-25 ft)

8

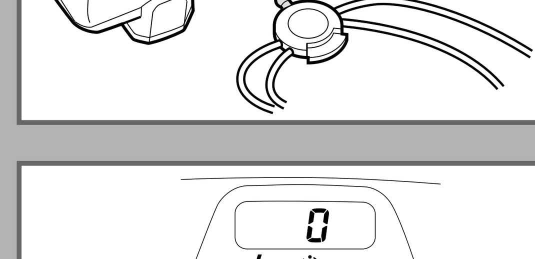

9

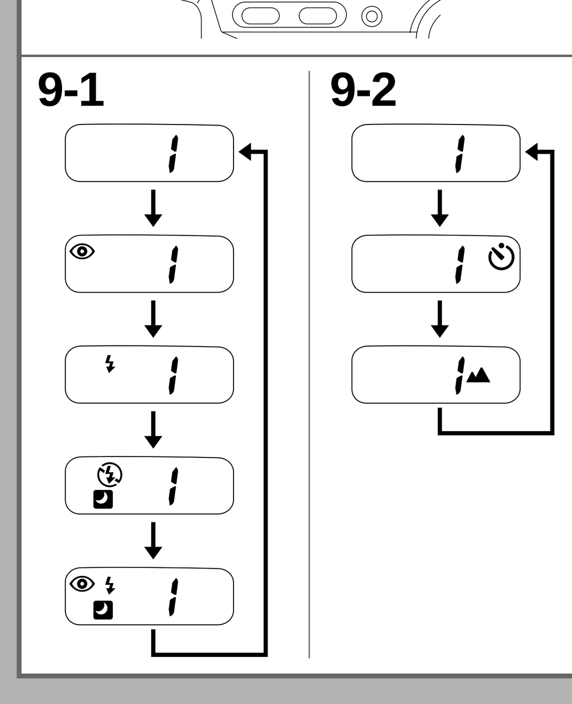

E English

4. OUTLINE OF BASIC OPERATION
1 Insert the battery with plus (+) side up. Use one 3V Lithium Battery (CR123A or the equivalent)
2 Set the date and time. (Refer to the following section **5. DATE MODEL**.)
3 Open the back cover.
4 Load the film. Pull out the film leader end to reach the ❶[FILM▼]. Ensure the film is taut and flat. If there is dirt on the film detector ❷, the film cannot be wound properly.
5 Close the back cover. Film is advanced to the 1st. frame automatically.
If "E" appears on LCD panel, load the film properly again.
6 Turn the main switch ON.
7 Compose by using the zoom lever and focus on the subject with autofocus frame.
8 Release the shutter completely to take picture when green lamp lights on.
9 At the end of the film, camera rewinds the film automatically.
10 After confirming "0" indication in the LCD panel, remove the film.

5. DATE MODEL
When the battery cover is opened, date and time initialize to '98 1 1 and 00:00.
Use the protrusion parts of the strap clamp to depress the button.

Selecting the Mode
Press the DATE button ❶ to change the date mode as shown in the list.

Year Month Day
Day Hour Minute
(Blank) No imprinting
Month Day Year
Day Month Year

Correcting the Date
1 Depress the SELECT button ❷ to select desired category of digits.
2 Depress the ADJUST button ❸ to change digits.
3 Depress the SELECT button ❷ until the blinking digits stop.

Correcting the Time [Day Hour Minute]
1 Correction of the time can also be done in the same procedure as the one for the date.

6. VIEWFINDER DISPLAYS AND GREEN LAMP INDICATIONS
6-1. Viewfinder displays
❶ Autofocus frame
Focus on the subject with this frame.
❷ Picture area
When taking a normal picture, compose the scene with this frame.
❸ Close distance (0.8 to 1.0m) compensation frame.
When the camera-to-subject distance is between 0.8m and 1.0m, compose the scene within this frame.
6-2. Green lamp indication
❶ Lighting: Flash is charged. Shutter release possible.
❷ Blinking: Flash is being charged.

7. FLASH EFFECTIVE RANGE
(Color negative film used.)
* With high speed film, overexposure may occur at close distance due to the film's high sensitivity.

8. REWINDNG THE FILM IN MID-ROLL
Depress the mid-roll rewind button with the protrusion part of the strap clamp.

9. TAKING PICTURES WITH VARIOUS MODES
9-1. EXPOSURE MODE
Push (ϟ) to change exposure mode.
1. **AUTO MODE (NORMAL MODE)**
Turn the main switch ON to set this mode.
Flash discharges if it is in low light.
2. **AUTO MODE / RED-EYE REDUCTION FLASH**
Normal mode with red-eye reduction flash.
3. **AUTO MODE / DAYLIGHT-FLASH ON**
Flash discharges always.
4. **SLOW SHUTTER SPEED**
4-1. **Slow shutter speed with Flash-OFF**
No flash discharge.
Use of tripod is recommended.
4-2. **Slow shutter speed with Flash ON and Red-eye-reduction flash**
Use of tripod is recommended.
The proper exposure for the foreground subject and a slow-shutter speed for background.

9-2. SHOOTING MODE
Push (◷▲) to change Shooting Mode.
1. **NORMAL SHOOTING MODE**
Single frame.
2. **SELF-TIMER PICTURES**
Self-timer starts after depressing shutter button.
Use of tripod is recommended.
3. **INFINITY-LANDSCAPE SHOOTING**
Distant landscape through the window.

10. SPECIFICATIONS
Type : 35mm fully automatic lens-shutter with built-in zoom lens and auto flash
Film : 24 × 36 mm format, Auto film speed setting with 35mm perforated DX-coded film with ISO rating from 25-3200(1EV step). Non-DX coded films are set to ISO25
Film loading, Film winding : Auto film loading, Auto film winding (single-frame)
Film rewinding : Auto film rewinding at the end of roll. Auto stop upon completion of rewinding, Rewinding in mid-roll provided.
Lens : Pentax power zoom 38-80mm f/6.3-12.5, 5 elements in 5 groups
Angle of view : 59˚- 30.5˚
Focusing system : Pentax infrared active autofocus system with focus lock
Focusing Range : 0.8m(2.6ft) - infinity, maximum magnification: approx. 0.11 ×.
Infinity-landscape mode(Focus is fixed to infinity).
Zooming : Electronic zoom
Shutter : Programmed AE electronic shutter with speed approx.1/300 - 2 sec.
Self-timer : LED lamp indication. Delay time approx.10 sec.
Viewfinder : Actual image zoom viewfinder. 83% of field of view ratio
Magnification : 0.42 × (38mm WIDE) – 0.78 × (80mm TELE), Diopter : – 1.0 m⁻¹
Frames : Autofocus frame, Picture frame, Close distance correction frame
Green lamp lighting(¡) : Flash is charged.
Green lamp blinking : Flash is being charged.
Exposure control : Programmed auto-exposure control.
Exposure Range : Auto or Daylight-Sync mode(ISO400) : EV10.5 - EV17.5 at 38mm WIDE, EV13.5-EV19.0 at 80mm TELE. Slow Shutter Speed mode(ISO 400): EV8.0 - EV17.5 at 38mm WIDE, EV8.0 – EV19.0 at 80mm TELE.
Flash : Built-in flash with red-eye reduction mode, Automatic flash emission in low-luminance, Flash ON=Day-light Sync/Slow Shutter Speed Sync(up to 2 sec.), Flash OFF=Flash override
Flash recycling time : Approx. 7 sec. under Pentax testing conditions.
Power source : One 3V lithium battery(CR123A or the equivalent), Auto power shut-off in 3 min.
Battery life : Approx.15 rolls of 24-Exposure film when using flash 50% of the time(under Pentax testing conditions)
Battery exhaustion warning : (▯) appears on the LCD panel, Shutter is locked, when(▯) is blinking.
Size & Weight : 120.5(W) × 70.5(H) × 51.5(D) (4.7" × 2.8" × 2") 225g(7.9oz) without battery

DATE MODEL
Date mechanism : Crystal quartz controlled; LCD with digital clock, auto calendar up to 2049.
Imprinting mode : "Year, Month and Day", "Day, Hour and Minutes ", " ---- blank", "Month, Day and Year" or "Day, Month and Year".
Size & Weight: 120.5 (W) × 70.5(H) × 53.0(D) mm (4.7" × 2.8" × 2.1") 230g(8.1oz) Without battery.

SPECIFICATIONS ARE SUBJECT TO CHANGE AT ANY TIME WITHOUT NOTIFICATION OR ANY OBLIGATION ON THE PART OF THE MANUFACTURER.

For Customers in USA

STATEMENT OF FCC COMPLIANCE
This device complies with Part 15 of the FCC rules. Operation is subject to the following two conditions: (1) This device may not cause harmful interference, and (2) this device must accept any interference received, including interference that may cause undesired operation. Charges or modifications not approved by the party responsible for compliance could void the user's authority to operate the equipment.
This equipment has been tested and found to comply with the limits for Class B digital device, pursuant to part 15 of the FCC rules. These limits are designed to provide reasonable protection against harmful interference in a residential installation. This equipment generates, uses and can radiate radio frequency energy and , if not installed and used in accordance with the instructions, may cause harmful interference to radio communications. However, there is no guarantee that interference will not occur in a particular installation. If this equipment does not cause harmful interference to radio or television reception, which can be determined by turning the equipment off and on, the user is encouraged to try to correct the interference by one or more of the following measures:
Reorient or relocate the receiving antenna.
Increase the separation between the equipment and receiver.
Consult the dealer or an experienced radio/TV technician for help.

For Customers in Canada

This Class B digital apparatus meets all requirements of the Canadian Interference-Causing Equipment Regulations.

F Français

4. DESCRIPTION DES OPÉRATIONS DE BASE
1 Installez la pile en dirigeant son pôle positif (+) vers le haut. Utilisez une pile au lithium de 3 volts (CR123A ou équivalente).
2 Réglez la date et l'heure. Reportez-vous à la Section **5. MODÈLE DATEUR**.
3 Ouvrez le dos de l'appareil.
4 Chargez le film. Tirez sur l'amorce de la pellicule pour atteindre le repère ❶[FILM▼]. Assurez-vous que la pellicule est tendue et plate. Si le détecteur de film ❷ est souillé, la pellicule ne pourra pas s'enrouler convenablement.
5 Refermez le dos de l'appareil. La pellicule avance automatiquement jusqu'à la première vue. Si la lettre "E" apparaît sur l'écran LCD, recommencez correctement le chargement du film.
6 Allumez (ON) l'interrupteur principal.
7 Composez la photo en vous servant du levier de zoom et effectuez la mise au point à l'aide du cadre d'autofocus.
8 Appuyez à fond sur le déclencheur pour prendre la photo lorsque le voyant vert s'allume.
9 À la fin du film, l'appareil le rebobine automatiquement la pellicule.
10 Après avoir vérifié que le chiffre "0" apparaît sur l'écran LCD, ouvrez le dos et retirez le film.

5. MODÈLE DATEUR
Lorsque le volet du logement de la pile est ouvert, la date et l'heure reviennent à '98 1 1 et 00:00. Servez-vous de la partie saillante de l'attache de la courroie pour appuyer sur le bouton.

Sélection du mode d'affichage de date
Appuyez sur le bouton DATE ❶ pour changer le mode de la date comme indiqué sur la liste.

An Mois Jour
Jour Heure Minute
(Rien) Pas d'impression
Mois Jour An
Jour Mois An

Correction de la date
1 Appuyez sur le bouton SELECT ❷ pour choisir le groupe de chiffres à corriger.
2 Appuyez sur le bouton ADJUST ❸ pour changer les chiffres.
3 Appuyez sur le bouton SELECT ❷ de sorte que les chiffres cessent de clignoter.

Correction de l'heure [Jour Heure Minute]
1 La correction du temps s'accomplit de la même façon que celle de la date.

6. AFFICHAGES DU VISEUR ET INDICATIONS DU VOYANT VERT
6-1. Affichages du viseur
❶ Cadre d'autofocus
Effectuez la mise au point sur le sujet dans ce cadre.
❷ Zone de l'image
Pour la prise d'une image normale, composez la scène à l'intérieur de ce cadre.
❸ Cadre de compensation pour gros plan (de 0,8 à 1,0 m)
Si la distance de l'appareil au sujet est comprise entre 0,8 m et 1,0 m, composez la scène à l'intérieur de ce cadre.
6-2. Indications du voyant vert
❶ Allumé: Le flash est chargé. Un déclenchement est possible.
❷ Clignotant: Le flash est en cours de recharge.

7. PLAGE EFFECTIVE DU FLASH
(Utilisation d'un film négatif couleur)
* Si vous utilisez un film très sensible, une surexposition risque de se produire lors des prises de vue à courte distance en raison.

8. REBOBINAGE DU FILM À MI-COURSE
Appuyez sur le bouton de rebobinage à mi-course à l'aide de la partie saillante de l'attache de la courroie.

9. UTILISATION DES DIVERS MODES
9-1. MODE D'EXPOSITION
Appuyez sur (ϟ) pour changer le mode d'exposition.
1. **MODE AUTOMATIQUE (MODE NORMAL)**
Allumez (ON) l'interrupteur principal pour régler ce mode.
Le flash se déclenche si l'éclairage est faible.
2. **MODE AUTOMATIQUE / RÉDUCTION D'EFFET YEUX ROUGES**
Mode normal avec pré-flash, réduisant l'effet des yeux rouges.
3. **MODE AUTOMATIQUE / FLASH À LUMIÈRE DU JOUR**
Le flash se déclenche toujours.
4. **VITESSE D'OBTURATION LENTE**
4-1. **Vitesse d'obturation lente avec flash hors service (OFF)**
Le flash ne se déclenche pas.
L'emploi d'un trépied est conseillé.
4-2. **Vitesse d'obturation lente avec Flash en service et Flash à réduction d'effet yeux rouges**
L'emploi d'un trépied est conseillé.
Ce mode assure une exposition appropriée pour le sujet à l'avant-plan et une vitesse d'obturation lente pour l'arrière-plan.

9-2. MODE de PRISE DE VUE
Appuyez sur (◷▲) pour changer le mode de prise de vue.
1. **MODE NORMAL DE PRISE DE VUE**
Une seule image.
2. **PRISE DE VUE A RETARDATEUR**
Le compte à rebours commence à la pression sur le déclencheur.
L'emploi d'un trépied est conseillé.
3. **PRISE DE VUE "INFINI-PAYSAGE"**
Paysage lointain à travers une fenêtre.

10. FICHE TECHNIQUE
Type: Appareil 24 × 36 mm à objectif tout automatique, obturateur à zoom incorporé, à flash automatique
Film: Format 24 × 36 mm, Réglage automatique de sensibilité de pellicule avec film 24 × 36 mm à codage DX perforé et valeur ISO comprise entre 25 et 3200 (palier 1 IL). Les films sans codage DX sont réglés à ISO 25.
Chargement et bobinage du film: Chargement automatique, Bobinage automatique (une image)
Rebobinage du film: Automatique à la fin du rouleau de film. Arrêt automatique à la fin du rebobinage. Rebobinage possible à mi-course.
Objectif: Zoom motorisé Pentax 38-80 mm, f/6,3-12,5, 5 éléments en 5 groupes
Angle de vision: 59º - 30,5º
Système de mise au point: Système autofocus actif à infrarouge Pentax avec verrouillage de la mise au point
Plage de mise au point: De 0,8 (2,6 pieds) à l'infini; Grossissement maximum: env. 0,11 ×
Mode Infini-Paysage (La mise au point est fixée à l'infini)
Variation de focale: Zoom électronique
Obturateur: Obturateur électronique à exposition automatique (EA) programmée avec vitesse d'env. 1/300 à 2 sec.
Retardateur: Indication par voyant LED. Durée du compte à rebours: env. 10 sec.
Viseur: Viseur zoom à image réelle. 83% du champ de vision
Grossissement: De 0,42 × (38 mm, Grand angle) à 0,78 mm (80 mm, Télé). Dioptrie: – 1,0 m⁻¹
Cadres: Cadre d'autofocus, Cadre d'image, Cadre de correction gros-plan
Voyant vert allumé (¡): Le flash est rechargé.
Voyant vert clignotant: Le flash est en cours de recharge.
Contrôle d'exposition: Exposition automatique (EA) programmée
Plage d'exposition: Mode Automatique ou Synchronisation à lumière du jour (ISO 400); de IL 10,5 à IL 17,5 à 38 mm (Grand angle), de IL 13,5 à IL 19,0 à 80 mm (Télé) Mode Vitesse d'obturation lente (ISO 400: de IL 8,0 à IL 17,5 à 38 mm (Grand angle), de IL 8,0 à 19,0 à 80 mm (Télé)
Flash: Flash incorporé avec mode Réduction d'effet yeux rouges, Déclenchement automatique sous faible éclairage, Flash en service (ON) = Synchro lumière du jour / Synchro Vitesse d'obturation lente (jusqu'à 2 sec.), Flash hors service (OFF): Annulation du flash
Durée de recyclage du flash: Env. 7 sec. sous conditions d'essai Pentax
Alimentation électrique: Une pile au lithium de 3 volts (CR123A ou équivalente). Mise hors tension automatique après 3 minutes
Autonomie de pile: Env. 15 rouleaux de 24 vues dont 50% au flash (sous conditions d'essai Pentax)
Signalisation d'épuisement de la pile: (▯) apparaît sur l'écran LCD, l'obturateur est verrouillé, quand (▯) clignote.
Dimensions et poids: 120,5 (L) × 70,5 (H) × 51,5 (P) mm (4,7 × 2,8 × 2 pouces); 225 g (7,9 onces) sans pile

MODÈLE DATEUR
Mécanisme dateur: Commandé par cristal de quartz; Écran LCD à horloge numérique, calendrier automatique jusqu'en 2049
Mode d'impression: "An, Mois, Jour", "Jour, Heure, Minute", "----" (rien), "Mois, Jour, An" ou "Jour, Mois, An"
Dimensions et poids: 120,5 (L) × 70,5 (H) × 53,0 (P) mm (4,7 × 2,8 × 2,1 pouces); 230 g (8,1 onces) sans la pile

SPÉCIFICATIONS SOUS RÉSERVE DE MODIFICATIONS À TOUT MOMENT ET SANS PRÉAVIS, SANS AUCUNE OBLIGATION DE LA PART DU FABRICANT.

Pour les utilisateurs au Canada

Cet appareil de la classe B respecte toutes les exigences du Réglement sur le metériel brouilleur du Canada.

S Español

4. FUNCIONAMIENTO BÁSICO
1 Introduzca la pila con la cara positiva (+) hacia arriba. Utilice una pila de litio de 3 V (CR123A o equivalente)
2 Ponga la fecha y la hora. (Consulte la sección **5. MODELO DATE**).
3 Abra el respaldo.
4 Cargue la película. Saque la punta de la película hasta alcanzar [FILM▼]❶. Asegúrese de que la película esté tensa y plana. Si hay suciedad en el detector de la película ❷, ésta no podrá ser bobinada correctamente.
5 Cierre el respaldo. La película avanza automáticamente hasta el primer fotograma. Si aparece "E" en el panel LCD, cargue de nuevo la película correctamente.
6 Ponga el interruptor principal en ON.
7 Componga la fotografía utilizando la palanca del zoom y enfoque el sujeto con el recuadro de enfoque automático.
8 Dispare completamente el disparador para tomar la fotografía cuando se encienda el piloto verde.
9 Al finalizar la película, la cámara la rebobinará automáticamente.
10 Retire la película después de confirmar que la indicación "0" aparezca en el panel LCD.

5. MODELO DATE
Cuando se abra la tapa del compartimento de las pilas, la fecha y la hora cambiarán a '98 1 1 y 00:00.
Utilice las partes salientes de la abrazadera de la correa para pulsar el botón.

Selección del modo
Pulse el botón DATE ❶ para cambiar el modo de la fecha tal y como se muestra en la lista.

Año, mes y día
Día, hora y minutos
(En blanco) Sin impresión
Mes, día y año
Día, mes y año

Corrección de la fecha
1 Pulse el botón SELECT ❷ para seleccionar la categoría de dígitos deseada.
2 Pulse el botón ADJUST ❸ para cambiar los dígitos.
3 Pulse el botón SELECT ❷ hasta que dejen de parpadear los dígitos.

Corrección de la hora [Día, horas y minutos]
1 La corrección de la hora también se puede hacer de la misma forma que la corrección de la fecha.

6. INDICADORES DEL VISOR Y PILOTOS INDICADORES VERDES
6-1. Indicadores del visor
❶ Recuadro de enfoque automático
Enfoque el sujeto con este recuadro.
❷ Zona de imagen
Cuando tome una fotografía normal, componga la imagen con este recuadro.
❸ Recuadro de compensación de primeros planos (0,8 a 1,0 m)
Cuando la distancia entre la cámara y el sujeto sea de entre 0,8 y 1,0 m, componga la imagen dentro de este recuadro.
6-2. Pilotos indicadores verdes
❶ Encendidos: El flash está cargado. Se puede activar el disparador.
❷ Parpadeando: El flash está cargándose.

7. ALCANCE EFECTIVO DEL FLASH
(Cuando se utiliza película de negativo en color)
* Con película de sensibilidad alta se puede producir sobreexposición al tomar primeros planos debido a la alta sensibilidad de la película.

8. REBOBINADO DE LA PELÍCULA A MITAD DE ROLLO
Pulse el botón de rebobinado a mitad de rollo con la parte saliente de la abrazadera de la correa.

9. CÓMO TOMAR FOTOGRAFÍAS CON VARIOS MODOS
9-1. MODO DE EXPOSICIÓN
Pulse (ϟ) para cambiar el modo de exposición.
1. **MODO AUTOMÁTICO (MODO NORMAL)**
Ponga el interruptor principal en ON para establecer este modo.
El flash se dispara si hay poca luz.
2. **MODO AUTOMÁTICO/FLASH DE REDUCCIÓN DE OJOS ROJOS**
Modo normal con flash de reducción de ojos rojos.
3. **MODO AUTOMÁTICO/SINCRONIZACIÓN CON LUZ DEL DÍA-FLASH ENCENDIDO**
El flash se dispara siempre.
4. **VELOCIDAD DE OBTURACIÓN LENTA**
4-1. **Velocidad de obturación lenta con el flash apagado**
El flash no se dispara.
Se recomienda utilizar trípode.
4-2. **Velocidad de obturación lenta con flash encendido y flash de reducción de ojos rojos**
Se recomienda utilizar trípode.
La exposición apropiada para el sujeto de primer plano y una velocidad de obturación lenta para el fondo.

9-2. MODO DE FOTOGRAFÍA
Pulse (◷▲) para cambiar el modo de fotografía.
1. **MODO DE FOTOGRAFÍA NORMAL**
Una sola foto.
2. **FOTOGRAFÍA CON AUTODISPARADOR**
El autodisparador empieza a funcionar después de pulsar el botón del disparador.
Se recomienda utilizar trípode.
3. **FOTOGRAFÍA EN INFINITO-PAISAJE**
Paisaje distante a través de una ventana.

10. FICHA TÉCNICA
Tipo: Cámara de 35 mm totalmente automática con obturador central, objetivo zoom incorporado y flash automático.
Película: Formato de 24 × 36 mm, ajuste automático de la sensibilidad de las películas de 35 mm perforadas con códigos DX y con una clasificación ISO de 25-3200 (pasos de 1 EV). Las películas no codificadas DX se ajustan automáticamente a ISO25.
Carga de la película, avance de la película: Carga automática de la película, avance automático de la película (foto a foto).
Rebobinado de la película: Rebobinado automático de la película al terminar el rollo. Parada automática al terminar el rebobinado. Rebobinado a mitad del rollo suministrado.
Objetivo: Zoom motorizado Pentax de 38-80 mm f/6,3-12,5, 5 elementos en 5 grupos.
Ángulo de visión: 59° - 30,5°
Sistema de enfoque: Sistema Pentax de enfoque automático activado por infrarrojos con bloqueo de enfoque.
Distancia de enfoque: 0,8 m (2,6 pies) - infinito, aumento máximo: 0,11 ×.
Modo de infinito-paisaje (enfoque fijado en infinito).
Zoom: Zoom electrónico.
Obturador: Obturador electrónico con AE programada con una velocidad aproximada de 1/300 - 2 segundos.
Autodisparador: Piloto LED. Tiempo de retardo de 10 segundos aproximadamente.
Visor: Visor zoom de imagen real. Campo de visión del 83%.
Aumento: 0,42 × (38 mm GRAN ANGULAR) - 0,78 × (80 mm TELEOBJETIVO), dioptrías: – 1,0 m⁻¹.
Recuadros: Recuadro de enfoque automático, recuadro de imagen, recuadro de corrección de primeros planos.
Piloto verde encendido (¡): Flash cargado.
Piloto verde parpadeando: Flash cargándose.
Control de exposición: Control de la exposición automática programada.
Escala de exposición: Modo automático o modo de sincronización con luz diurna (400 ISO): EV10,5 - EV17,5 a 38 mm GRAN ANGULAR, EV13,5 - EV19,0 a 80 mm TELEOBJETIVO. Modo de velocidad de obturación lenta (400 ISO): EV8,0 - EV17,5 a 38 mm GRAN ANGULAR, EV8,0 - EV19,0 a 80 mm TELEOBJETIVO.
Flash: Flash incorporado con modo de reducción de ojos rojos, disparo automático del flash con escasa iluminación, flash encendido = sincronización con luz diurna/sincronización con velocidad de obturación lenta (hasta 2 segundos).
Flash apagado = desactivación del flash.
Tiempo de recarga del flash: Aproximadamente 7 segundos según las normas de prueba de Pentax.
Alimentación: Una pila de litio de 3 V (CR123A o similar), desconexión automática de la alimentación en 3 minutos.
Duración de la pila: Aproximadamente 15 rollos de 24 exposiciones cuando se utiliza el flash en el 50% de los disparos (según las normas de prueba de Pentax).
Aviso de pila gastada: Aparecerá (▯) en el panel LCD, y el obturador se bloquea cuando parpadea (▯).
Tamaño y peso: 120,5 (ancho) × 70,5 (alto) × 51,5 (fondo) (4,7" × 2,8" × 2"), 225 g (7,9 onzas) sin pila.

MODELO DATE
Mecanismo Date: Control por cristal de cuarzo; LCD con reloj digital, calendario automático hasta el año 2049.
Modo de impresión: "Año, mes y día", "día, hora y minuto", "---- en blanco", "mes, día y año" o "día, mes y año".
Tamaño y peso: 120,5 (ancho) × 70,5 (alto) × 53,0 (fondo) (4,7" × 2,8" × 2,1"), 230 g (8,1 onzas) sin pila.

LAS ESPECIFICACIONES ESTÁN SUJETAS A CAMBIOS SIN PREVIO AVISO NI OBLIGACIÓN ALGUNA POR PARTE DEL FABRICANTE.

D Deutsch

4. BESCHREIBUNG DER GRUNDLEGENDEN BEDIENUNG
1 Setzen Sie die Batterie mit dem Pluspol (+) nach oben weisend ein. Verwenden Sie eine 3-V-Lithiumbatterie (CR123A oder entsprechende).
2 Stellen Sie Datum und Uhrzeit ein. (Siehe folgenden Abschnitt **5. DATENMODELL**.)
3 Öffnen Sie die Rückwand.
4 Legen Sie den Film ein. Ziehen Sie den Filmanfang heraus, bis er ❶[FILM▼] erreicht. Stellen Sie sicher, daß der Film straff und flach liegt. Wenn sich Schmutz auf dem Filmdetektor ❷ befindet, kann der Film nicht richtig transportiert werden.
5 Schließen Sie die Rückwand. Der Film wird automatisch bis zum 1. Bild vortransportiert. Wenn "E" im LCD-Feld erscheint, legen Sie den Film erneut richtig ein.
6 Stellen Sie den Hauptschalter auf ON.
7 Wählen Sie den Bildaufbau mit dem Zoomhebel und stellen Sie mit dem Autofokus-Fenster auf das Motiv scharf.
8 Lassen Sie den Auslöser vollständig los, um die Aufnahme zu machen, wenn das grüne Lämpchen aufleuchtet.
9 Beim Erreichen des Filmendes wird der Film automatisch zurückgespult
10 Nachdem die Anzeige "0" im LCD-Feld bestätigt ist, entfernen Sie den Film.

5. DATENMODELL
Bei jedem Öffnen des Batteriefachdeckels werden Datum und Uhrzeit auf '98 1 1 und 00:00 initialisiert.
Verwenden Sie die hervorstehenden Teile der Riemenklemme, um die Taste zu drücken.

Wählen der Betriebsart
Drücken Sie die DATE-Taste ❶, um die Betriebsart umzuschalten, wie in der Liste gezeigt.

Jahr Monat Tag
Tag Stunde Minute
(Leer) Keine Einbelichtung
Monat Tag Jahr
Tag Monat Jahr

Korrigieren von Datum
1 Drücken Sie die SELECT-Taste ❷, um die gewünschte Kategorie von Ziffern zu wählen.
2 Drücken Sie die ADJUST-Taste ❸, um die Ziffern zu ändern.
3 Drücken Sie die SELECT-Taste ❷, bis die blinkenden Ziffern stoppen.

Korrigieren der Uhrzeit [Tag Stunde Minute]
1 Die Korrektur der Uhrzeit kann auf gleiche Weise wie die des Datums ausgeführt werden.

6. SUCHERANZEIGEN UND GRÜNE LÄMPCHENANZEIGEN
6-1. Sucheranzeigen
❶ Autofokus-Meßrahmen
Fokussieren Sie mit diesem Rahmen auf das Motiv.
❷ Bildbereich
Bei normaler Fotografie komponieren Sie den Bildaufbau mit diesem Rahmen.
❸ Parallaxenrahmen für Nahaufnahmen (0,8 bis 1,0 m)
Wenn der Kamera-Motiv-Abstand zwischen 0,8 und 1,0 m beträgt, komponieren Sie das Bild mit diesem Rahmen.
6-2. Grüne Lämpchenanzeige
❶ Beleuchtung: Der Blitz ist geladen. Verschlußauslösung ist möglich.
❷ Blinkt: Der Blitz wird geladen.

7. BLITZREICHWEITE
(Bei Farbnegativfilm)
* Bei hochempfindlichem Film kann Überbelichtung bei geringer Entfernung aufgrund der hohen Filmempfindlichkeit auftreten.

8. RÜCKSPULEN EINES TEILBELICHTETEN FILMS
Drücken Sie die Rückspultaste für teilbelichtete Filme auf hervorstehenden Teil der Riemenklemme.

9. FOTOGRAFIEREN IN VERSCHIEDENEN BETRIEBSARTEN
9-1. BELICHTUNGSMODUS
Drücken Sie (ϟ), um den Belichtungsmodus umzuschalten.
1. **AUTOMATIKMODUS (NORMALMODUS)**
Stellen Sie den Hauptschalter auf ON, um diesen Modus einzuschalten.
Der Blitz wird ausgelöst, wenn die Lichtverhältnisse schwach sind.
2. **AUTOMATIK-MODUS/ROTE-AUGEN-VERRINGERUNGSBLITZ**
Normalbetriebsart mit Vorblitz zur Verringerung des Rote-Augen-Effektes.
3. **AUTOMATIK-MODUS / TAGESLICHT-BLITZ EIN**
Der Blitz wird immer ausgelöst.
4. **LANGZEITBELICHTUNG**
4-1. **Langzeitbelichtung mit Blitz AUS**
Keine Blitzauslösung.
Verwendung eines Stativs wird empfohlen.
4-2. **Langzeitbelichtung mit Blitz EIN und Rote-Augen-Verringerungsblitz**
Verwendung eines Stativs wird empfohlen.
Die richtige Belichtung für Vordergrundmotive mit Blitz und lange Belichtungszeit für Hintergrund.

9-2. AUFNAHMEMODUS
Drücken Sie (◷▲), um den Aufnahmemodus umzuschalten.
1. **NORMALER AUFNAHMEMODUS**
Einzelbild.
2. **SELBSTAUSLÖSERAUFNAHMEN**
Der Selbstauslöser beginnt zu laufen, wenn der Auslöser gedrückt wird.
Verwendung eines Stativs wird empfohlen.
3. **UNENDLICH-LANDSCHAFT-AUFNAHMEN**
Entfernte Landschaften durch Fenster.

10. TECHNISCHE DATEN
Typ: 35 mm vollautomatischer Zentralverschluß mit eingebautem Zoomobjektiv und automatischem Blitz
Film: 24 × 36 mm Format, automatische Filmempfindlichkeits-Einstellung mit 35 mm perforiertem DX-codiertem Film mit ISO-Bewertung von 25-3200 (1-LW-Schritte). Nicht-DX-codierte Filme werden auf ISO25 eingestellt.
Filmeinlegen, Filmtransport: Automatischer Filmeinzug, automatischer Filmtransport (Einzelbild)
Filmrückspulen: Automatische Filmrückspulung am Ende der Filmrolle. Automatischer Stopp nach dem Rückspulen, Rückspulen teilbelichteter Filme möglich.
Objektiv: Pentax Power Zoom 38-80 mm f/6,3-12,5, 5 Elemente in 5 Gruppen
Bildwinkel: 59° - 30,5°
Scharfstellsystem: Aktives Pentax-Infrarot-Autofokussystem mit Schärfespeicher
Aufnahmebereich: 0,8 m bis Unendlich Maximaler Abbildungsmaßstab: ca. 0,11 ×.
Unendlich-Landschaft-einstellung (Fokus ist fest auf Unendlich gestellt)
Brennweitenverstellung: Elektronisches Brennweitenverstellung
Verschluß: Programmgesteuerte elektronische Belichtungsautomatik von 1/300 s - 2 s
Selbstauslöser: LED-Anzeigelämpchen. Vorlaufzeit ca. 10 s
Sucher: Echtbild-Zoomsucher. 83% des Sichtfeldverhältnisses.
Vergrößerung: 0,42 × (38 mm Weitwinkel) - 0,78 × (80 mm Tele), Dioptrien: – 1,0 m⁻¹
Rahmen: Autofokus-Meßrahmen, Bildrahmen, Nahaufnahmen-Parallaxenrahmen
Grünes Lämpchen leuchtet (¡): Der Blitz ist geladen.
Grünes Lämpchen blinkt: Der Blitz wird geladen.
Belichtungssteuerung: Programm-Belichtungsautomatik.
Belichtungsbereich: Automatik- oder Tageslichtsynchronisationsmodus (ISO400): LW10,5 - LW17,5 bei 38 mm Weitwinkel, LW13,5 - LW19,0 bei 80 mm Tele. Langzeitbelichtungsmodus (ISO400): LW8,0 - LW17,5 bei 38 mm Weitwinkel, LW8,0 - LW19,0 bei 80 mm Tele.
Blitz: Eingebauter Blitz mit Rote-Augen-Verringerungsmodus, automatische Blitzauslösung bei niedriger Lichtstärke, Blitz EIN = Tageslichtsynchronisation/Langzeibelichtungs-synchronisation (bis zu 2 s), Blitz AUS = Blitz-Übersteuerung
Blitzaufladezeit: ca. 7 s unter Pentax-Testbedingungen.
Stromquelle: Eine 3-V-Lithiumbatterie (CR123A oder entsprechende), automatische Ausschaltung in 3 Min.
Batterielebensdauer: ca. 15 Filme mit 24 Aufnahmen bei 50% Blitzeinsatz (unter Pentax-Testbedingungen)
Batterie-Schwach-Warnung: (▯) erscheint im LCD-Feld, der Verschluß wird gesperrt, wenn (▯) blinkt.
Abmessungen u. Gewicht: 120,5 × 70,5 × 51,5 (B/H/T), 225 g ohne Batterie

DATENMODELL
Datumsmechanismus: Kristallquarzgesteuert; LCD mit Digitaluhr, automatischer Kalender bis 2049.
Einbelichtungsmodus: "Jahr, Monat und Tag", "Tag, Stunde und Minuten","---- leer", "Monat, Tag und Jahr" oder "Tag, Monat und Jahr".
Abmessungen u. Gewicht: 120,5 × 70,5 × 53,0 mm (B/H/T), 230 g ohne Batterie.

DIE TECHNISCHEN DATEN DES PRODUKTES KÖNNEN JEDERZEIT OHNE WEITERE VERPFLICHTUNGEN SEITENS DES HERSTELLERS GEÄNDERT WERDEN.

Pentax Service:
Pentax GmbH
Julius-Vosseler-Straße 104
22527 Hamburg
Info-Hotline: 040/561 92-0

Batterien gehören nicht in den Hausmüll: Lt. Batterieverordnung von 1998 ist jeder gesetzlich verpflichtet, entladene, alte, gebrauchte Batterien zurückzugeben. Kostenlose Sammelstellen befinden sich beim Handel und den Kommunen. Entladen sind die Batterien in der Regel dann, wenn das Gerät
• abschaltet und signalisiert "Batterie leer"
• nach längerer Gebrauchsdauer der Batterien "nicht mehr einwandfrei funktioniert".
Um sicherzugehen, kleben Sie die Batteriepole mit einem Klebestreifen ab oder geben Sie die Batterien einzeln in einen Plastikbeutel.

Nl Nederlands

4. OVERZICHT BASISBEDIENING
1 Zet de batterij in het toestel met de plus (+) kant naar boven. Gebruik één 3 V lithiumbatterij (CR123A of gelijkwaardig).
2 Stel de juiste datum en tijd in. (Raadpleeg hiervoor het volgende hoofdstukje **5. DATE-UITVOERING**.)
3 Doe de achterwand open.
4 Zet de film in het toestel. Trek de aanloopstrook uit de cassette tot aan het ❶[FILM▼] merkteken. Zorg ervoor dat de film netjes strak ligt. Als de filmdetector ❷ vuil is, kan de film niet goed worden opgewonden.
5 Doe de achterwand weer dicht. De film zal nu automatisch naar het 1e beeldje worden getransporteerd. Als de melding "E" op het LCD paneel verschijnt, dient u de film opnieuw, op de juiste manier, in te leggen.
6 Zet het toestel aan met de hoofdschakelaar.
7 Bepaal de beelduitsnede met behulp van de zoomknop en stel scherp op uw onderwerp met het autofocuskader.
8 Druk de ontspanknop helemaal in wanneer het groene lampje oplicht om een foto te nemen.
9 Aan het eind van de film zal de camera de film automatisch terugspoelen.
10 Nadat u gecontroleerd heeft of de beeldteller op het LCD paneel is teruggekeerd naar "0", kunt u de film uit het toestel halen.

5. DATE-UITVOERING
Wanneer de klep van het batterijvak wordt geopend, zullen de datum en tijd worden teruggezet op '98 1 1 en 00:00.
Gebruik het uitstekende deel van de riemgesp om de knopjes in te drukken.

Selecteren van de datumfunctie
Druk het DATE knopje ❶ in om de datumfunctie te veranderen zoals aangegeven in de lijst.

Jaar Maand Dag
Dag Uur Minuut
(Blanco) Geen afdruk
Maand Dag Jaar
Dag Maand Jaar

Wijzigen van de datum
1 Druk het SELECT knopje ❷ in om de gewenste soort gegevens te selecteren.
2 Druk het ADJUST knopje ❸ in om deze gegevens te wijzigen.
3 Druk het SELECT knopje ❷ in tot de gegevens stoppen met knipperen.

Wijzigen van de tijd [Dag Uur Minuut]
1 U kunt de tijd op dezelfde manier wijzigen als de datum.

6. ZOEKERINFORMATIE EN AANDUIDINGEN VIA HET GROENE LAMPJE
6-1. Zoekerinformatie
❶ Autofocuskader
Stel scherp op uw onderwerp met dit kader.
❷ Beeldkader
Bepaal de beelduitsnede met dit kader wanneer u een normale foto neemt.
❸ Parallax-correctiekader voor dichtbij-opnamen (0,8 tot 1,0 m)
Wanneer de afstand tussen de camera en het onderwerp tussen 0,8 m en 1,0 m is, dient u de beelduitsnede te bepalen met dit kader.
6-2. Aanduidingen via het groene lampje
❶ Lampje brandt: De flitser is opgeladen. U kunt een foto maken.
❷ Lampje knippert: De flitser is nog aan het opladen.

7. EFFECTIEF FLITSBEREIK
(Bij gebruik van kleurnegatieffilm.)
* Bij gebruik van een snelle film kunnen dichtbij-opnamen overbelicht raken vanwege de hoge gevoeligheid van de film.

8. HALVERWEGE DE FILM TERUGSPOELEN
Druk het terugspoelknopje in met het uitstekende deel van de riemgesp.

9. FOTOGRAFEREN MET DE DIVERSE FUNCTIES
9-1. BELICHTINGSFUNCTIES
Druk op (ϟ) om de belichtingsfunctie te veranderen.
1. **AUTOMATISCHE BELICHTING (NORMAAL)**
Als u het toestel aan zet met de hoofdschakelaar wordt deze functie ingeschakeld.
De flitser zal afgaan als het te donker is.
2. **AUTOMATISCHE BELICHTING / FLITSER MET RODE OGEN-REDUCTIE**
Hetzelfde als de normale instelling, maar met rode ogen-reductie.
3. **AUTOMATISCHE BELICHTING / DAGLICHTSYNCHRONISATIE-FLITSER AAN**
De flitser zal altijd afgaan.
4. **LANGE SLUITERTIJDEN**
4-1. **Lange sluitertijden zonder flitser**
De flitser zal niet afgaan.
Gebruik van een statief wordt aanbevolen.
4-2. **Lange sluitertijden met de flitser aan en rode ogen-reductie**
Gebruik van een statief wordt aanbevolen.
Deze functie geeft u een correcte flitsbelichting van de voorgrond en een lange sluitertijd voor de donkere achtergrond.

9-2. OPNAMEFUNCTIES
Druk op (◷▲) om de opnamefunctie te veranderen.
1. **NORMALE OPNAMEFUNCTIE**
Enkelbeeld.
2. **OPNAMEN MET DE ZELFONTSPANNER**
De zelfontspanner begint te lopen nadat u de ontspanknop heeft ingedrukt.
Gebruik van een statief wordt aanbevolen.
3. **ONEINDIG-LANDSCHAPSOPNAMEN**
Voor opnamen van vergezichten door het raam.

10. TECHNISCHE GEGEVENS
Type: 35 mm volautomatische camera met centraalsluiter, ingebouwd zoomobjectief en automatische flitser
Film: 24 × 36 mm formaat, automatische filmgevoeligheidsinstelling met 35 mm geperforeerde, DX gecodeerde film met een ISO-gevoeligheid van 25-3200 (in stappen van 1 LW). Films zonder DX-codering worden ingesteld op ISO25
Filminleg, filmtransport: Automatische filminleg, automatisch filmtransport (enkelbeeld-opnamen)
Film terugspoelen: Automatisch terugspoelen aan het einde van de film. Stopt automatisch wanneer de film volledig is teruggespoeld, terugspoelen halverwege de film mogelijk.
Objectief: Pentax Power Zoom 38-80 mm f/6,3-12,5, 5 elementen in 5 groepen.
Beeldhoek: 59° - 30,5°
Scherpstelsysteem: Pentax actief infrarood automatisch scherpstelsysteem met scherpstelvergrendeling
Scherpstelbereik: 0,8 m (2,6 ft) - oneindig, maximale afbeeldingsmaatstaf: ongeveer 0,11×,
Oneindig-landschapsfunctie (scherpstelling vastgezet op oneindig).
Zoomen: Elektronische zoom
Sluiter: Elektronische sluiter met geprogrammeerde automatische belichting met sluitertijden van ca. 1/300 - 2 sec.
Zelfontspanner: LED lamp-indicatie. Vertragingstijd ongeveer 10 seconden.
Zoeker: Doorzicht-zoomzoeker. 83% beeldveldverhouding
Vergroting: 0,42 × (38 mm groothoek) - 0,78 × (80 mm tele), Dioptrie: – 1,0 m⁻¹
Zoekerkaders: Autofocuskader, beeldkader, parallax-correctiekader
Groen lampje brandt (O): De flitser is opgeladen.
Groen lampje knippert: De flitser is aan het opladen.
Belichtingsregeling: Geprogrammeerde automatische belichtingsregeling
Belichtingsbereik: Bij automatische belichting of daglichtsynchronisatie (ISO400): LW 10,5 - LW 17,5 bij 38 mm groothoek, LW 13,5 - LW 19,0 bij 80 mm tele. Bij gebruik van lange sluitertijden (ISO400): LW 8,0 - LW 17,5 bij 38 mm groothoek, LW 8,0 - LW 19,0 bij 80 mm tele.
Flitser: Ingebouwde flitser met rode ogen-reductie, Flitst automatisch bij te weinig licht, Flitser AAN = Daglichtsynchronisatie/lange tijden-synchronisatie (max. 2 sec.), Flitser UIT = negeren flitser
Oplaadtijd flitser: Ongeveer 7 seconden onder Pentax testcondities
Voedingsbron: Eén 3 V lithiumbatterij (CR123A of gelijkwaardig), toestel schakelt na 3 minuten automatisch uit
Levensduur batterij: Ongeveer 15 films van 24 opnamen, waarvan 50% geflitst (onder Pentax testcondities)
Batterijwaarschuwing: (▯) verschijnt op het LCD paneel, wanneer ▯ gaat knipperen, kan de sluiter niet meer ontspannen worden
Afmetingen & gewicht: 120,5 (b) × 70,5 (h) × 51,5 (d) mm (4,7 × 2,8 × 2 inch), 225 g (7,9 oz.) zonder batterij.

DATE UITVOERING
Type klok: Kwartsgestuurd: LCD met digitale tijdsaanduiding, automatische kalender tot het jaar 2049.
Afdrukopties: "jaar, maand en dag", "dag, uren en minuten", "---- blanco", "maand. dag en jaar" of "dag, maand en jaar."
Afmetingen & gewicht: 120,5 (b) × 70,5 (h) × 53,0 (d) mm (4,7 × 2,8 × 2,1 inch), 230 g (8,1 oz.) zonder batterij.

TECHNISCHE GEGEVENS KUNNEN TE ALLEN TIJDE WORDEN GEWIJZIGD, ZONDER KENNISGEVING EN ZONDER ENIGE VERPLICHTING VAN DE FABRIKANT.

I Italiano

4. DESCRIZIONE DEL FUNZIONAMENTO BASILARE
1 Inserire la pila con il lato positivo (+) rivolto in alto. Usare una pila al litio da 3 V (CR123A o equivalente).
2 Impostare la data e l'ora. (Fare riferimento alla sezione **5. MODELLO DATE** di seguito.)
3 Aprire il dorso.
4 Inserire la pellicola. Estrarre la parte capoguida fino a raggiungere il segno ❶[FILM▼]. Assicurarsi che la pellicola giaccia ben tesa. Se è presente sporco sul sensore pellicola ❷, la pellicola non può essere avvolta correttamente.
5 Chiudere il dorso. La pellicola avanza automaticamente fino al primo fotogramma. Se "E" appare sul pannello LCD, inserire di nuovo correttamente la pellicola.
6 Regolare su ON l'interruttore principale.
7 Comporre l'inquadratura usando la leva dello zoom e mettere a fuoco il soggetto nel riquadro di autofocus.
8 Premere a fondo il pulsante di scatto per scattare la foto quando la spia verde si illumina.
9 Alla fine della pellicola, la fotocamera riavvolge la pellicola automaticamente.
10 Dopo aver verificato che "0" sia visualizzato sul pannello LCD, estrarre il rullino.

5. MODELLO DATE
Quando si apre il coperchio del comparto pila, la data e l'ora sono inizializzate a '98 1 1 e 00:00.
Usare la sporgenza della cinghia per premere i tasti.

Selezione del modo
Premere il tasto DATE ❶ per cambiare il modo di data come mostrato nella lista.

Anno Mese Giorno
Giorno Ore Minuti
(nulla) Nessuna sovrimpressione
Mese Giorno Anno
Giorno Mese Anno

Correzione della data
1 Premere il tasto SELECT ❷ per selezionare la categoria di cifre desiderata.
2 Premere il tasto ADJUST ❸ per modificare le cifre.
3 Premere il tasto SELECT ❷ fino a che le cifre cessano di lampeggiare.

Correzione dell'ora [Giorno Ore Minuti]
1 Si può correggere l'ora con lo stesso procedimento usato per la correzione della data.

6. INDICAZIONI NEL MIRINO E SPIA VERDE
6-1. Indicazioni nel mirino
❶ Riquadro di autofocus
Mettere a fuoco il soggetto all'interno di questo riquadro.
❷ Area di immagine
Quando si scatta una foto normale, comporre l'inquadratura all'interno di questo riquadro.
❸ Riquadro di compensazione primi piani (da 0,8 a 1,0 m)
Quando la distanza dalla fotocamera al soggetto è compresa tra 0,8 m e 1,0 m, comporre l'inquadratura all'interno di questo riquadro.
6-2. Spia verde
❶ Illuminata: Il flash è carico. Si può fotografare.
❷ Lampeggiante: Il flash è in fase di carica.

7. RAGGIO DI EFFICACIA DEL FLASH
(Usando pellicola per negativi a colori)
* Per pellicole ad alta sensibilità, si può avere sovraesposizione a distanza ravvicinata a causa dell'elevata sensibilità della pellicola.

8. RIAVVOLGIMENTO DELLA PELLICOLA A METÀ RULLINO
Premere il pulsante di riavvolgimento a metà rullino con la sporgenza della cinghia.

9. RIPRESA DI FOTO IN VARI MODI
9-1. MODI DI ESPOSIZIONE
Premere (ϟ) per cambiare il modo di esposizione.
1. **MODO AUTOMATICO (MODO NORMALE)**
Regolare su ON l'interruttore principale per usare usare questo modo.
Il flash si attiva in luoghi scarsamente illuminati.
2. **MODO AUTOMATICO / FLASH CON RIDUZIONE "OCCHI ROSSI"**
Modo normale con flash di riduzione "occhi rossi".
3. **MODO AUTOMATICO / FLASH DIURNO ATTIVATO**
Il flash si attiva sempre.
4. **OTTURATORE LENTO**
4-1. **Otturatore lento con flash disattivato**
Il flash non si attiva.
Si consiglia di usare il treppiede.
4-2. **Otturatore lento con flash attivato e flash di riduzione "occhi rossi"**
Si consiglia di usare il treppiede.
Viene ottenuta l'esposizione corretta per il soggetto in primo piano e una bassa velocità otturatore per catturare lo sfondo.

9-2. MODI DI RIPRESA
Premere (◷▲) per cambiare il modo di ripresa.
1. **MODO DI RIPRESA NORMALE**
Viene ripreso un singolo fotogramma.
2. **FOTO CON AUTOSCATTO**
Il conteggio dell'autoscatto inizia quando si preme il pulsante di scatto.
Si consiglia di usare il treppiede.
3. **RIPRESE CON INFINITO-PANORAMA**
Per riprendere panorami lontani attraverso una finestra.

10. DATI TECNICI
Tipo: Fotocamera da 35 mm completamente automatica a otturatore sull'obiettivo con obiettivo zoom e flash automatico incorporati
Pellicola: formato 24 × 36 mm. Impostazione automatica della sensibilità pellicola con pellicole perforate da 35 mm a codifica DX con sensibilità ISO da 25 a 3200 (passi di 1 EV). Le pellicole prive di codifica DX sono impostate come ISO 25.
Caricamento pellicola, Avvolgimento pellicola: Caricamento pellicola automatico. Avvolgimento pellicola automatico (singolo fotogramma)
Riavvolgimento pellicola: Riavvolgimento automatico della pellicola alla fine del rullino. Arresto automatico alla fine del riavvolgimento. Riavvolgimento a metà rullino possibile.
Obiettivo: Obiettivo zoom automatico Pentax da 38-80 mm f/6,3-12,5, 5 elementi in 5 gruppi
Angolo di visione: 59° - 30,5°
Sistema di messa a fuoco: Sistema autofocus attivo a infrarossi Pentax con blocco della messa a fuoco
Raggio di messa a fuoco: 0,8 m – infinito, ingrandimento massimo: circa 0,11 ×
Modo infinito-panorama (messa a fuoco bloccata sull'infinito)
Zoom: Zoom elettrrouico
Otturatore: Otturatore elettronico ad AE programmata con velocità di circa 1/300-2 sec.
Autoscatto: Indicazione con spia a LED. Tempo di ritardo circa 10 sec.
Mirino: Mirino zoom a immagine reale. 83% del campo di visione
Ingrandimento: 0,42 × (38 mm WIDE) – 0,78 × (80 mm TELE), diottrie: – 1,0 m⁻¹
Riquadri: Riquadro di autofocus, riquadro di immagine, riquadro di correzione primi piani
Spia verde illuminata (O): Il flash è carico.
Spia verde lampeggiante: Il flash è in fase di carica.
Controllo dell'esposizione: Controllo esposizione automatica programmata
Gamma di esposizione: Automatico o modo sincronizzazione diurna (ISO 400): 10,5 EV – 17,5 EV a 38 mm WIDE, 13,5 EV – 19,0 EV a 80 mm TELE Modo otturatore lento (ISO 400): 8,0 EV – 17,5 EV a 38 mm WIDE, 8,0 EV – 19,0 EV a 80 mm TELE
Flash: Flash incorporato con modo di riduzione "occhi rossi", attivazione automatica del flash in ambienti scuri, flash attivato=sincronizzazione diurna/Sincronizzazione a otturatore lento (fino a 2 sec.) Flash disattivato=annullamento flash
Tempo di ricarica flash: Circa 7 sec. in condizioni di collaudo Pentax
Fonte di alimentazione: Una pila al litio da 3 V (CR123A o equivalente), spegnimento automatico dopo 3 min.
Durata della pila: Circa 15 rullini di pellicola da 24 pose quando si usa il flash per il 50% delle foto (in condizioni di collaudo Pentax)
Avvertimento di scaricamento pila: (▯) appare sul pannello LCD, l'otturatore si blocca quando (▯) lampeggia.
Dimensioni e peso: 120,5 (L) × 70,5 (A) × 51,5 (P) mm, 225 g senza la pila

MODELLO DATE
Meccanismo di data: Controllato da cristallo di quarzo: pannello LCD con orologio digitale, calendario automatico fino al 2049
Modo di sovrimpressione: "Anno, mese e giorno", "Giorno, ore e minuti", "---- (nulla)", "Mese, giorno e anno" o "Giorno, mese e anno"
Dimensioni e peso: 120,5 (L) × 70,5 (A) × 53,0 (P) mm, 230 g senza la pila

I DATI TECNICI SONO SOGGETTI A MODIFICHE IN QUALSIASI MOMENTO SENZA PREAVVISO O QUALSIASI OBBLIGO DA PARTE DEL FABBRICANTE.

P Português

4. RESUMO DA OPERAÇÃO BÁSICA
1 Introduza a pilha com lado mais (+) para cima. Utilize uma Pilha de Lítio 3 V (CR123A ou equivalente).
2 Ajuste a data e a hora. (Refira-se à secção seguinte **5. MODELO "DATE"**.)
3 Abra a tampa traseira.
4 Coloque o filme. Retire o final do condutor do filme para ligar o ❶[FILM▼]. Para garantir o filme deixe estendido e em superfície plana. Se tiver sujeira no detector de filme ❷, o filme não poderá ser enrolada apropriadamente.
5 Feche a tampa traseira. O filme avança-se para a primeira fotografia automaticamente. Se "E" aparecer no painel de informações LCD, coloque de novo o filme apropriadamente.
6 Deixe o botão principal LIGADO.
7 Disponha usando a alvanca do zoom e a focagem do motivo no enquadramento de fotografia.
8 Solte completamente o disparador para pegar a fotografia quando a lâmpada verde iluminar-se.
9 No final do filme, a máquina o filme rebobina automaticamente.
10 Depois de confirmar a indicação "0" no painel de informações LCD, retire o filme.

5. MODELO "DATE"
Quando a cobertura da pilha for aberta, a data e a hora começam de '98 1 1 e 00:00.
Utilize as partes salientes da fita da correia para primar o botão.

Seleccionando o Modo
Prime o botão DATE ❶ para mudar o modo "date" como mostrado na lista.

Ano Mês Dia
Dia Hora Minuto
(Sem dados) Sem impressão
Mês Dia Ano
Dia Mês Ano

Corrigindo a Data
1 Prime o botão SELECT ❷ para seleccionar a categoria de dígitos desejado.
2 Prime o botão ADJUST ❸ para mudar os dígitos.
3 Prime o botão SELECT ❷ até parar os dígitos que piscam.

Corrigindo a Hora [Dia Hora Minuto]
1 A correctiva da hora também pode ser feita no mesmo procedimento ao da data.

6. INDICADOR DO VISOR E INDICAÇÕES DA LÂMPADA VERDE
6-1. Indicador do visor
❶ Enquadramento da fotografia
Focar o motivo com esta fotografia.
❷ Área da fotografia
Quando tirar uma fotografia normal, componha a cena com esta fotografia.
❸ Distância fechada (0,8 à 1,0m) da fotografia compensada
Quando a distância da máquina para o motivo for entre 0,8m e 1,0m, componha a cena dentro desta fotografia.
6-2. Indicações da lâmpada verde
❶ Iluminado: O flash fica carregado. O disparador fica possibilitado.
❷ A Piscar: O flash está a ser carregado.

7. LIMITE DO FLASH EFECTIVADO
(Filme de cor negativa usado.)
* Com filme de velocidade rápida, a exposição excedida poderá ocorrer em distância fechada por causa da sensibilidade elevada do filme.

8. REBOBINANDO O FILME A MEIO DO ROLO
Prime o botão de rebobinagem a meio do rolo com a parte saliente da fita da correia.

9. TIRANDO FOTOGRAFIAS EM VÁRIOS MODOS
9-1. MODO EXPOSTO
Empurre (ϟ) para mudar o modo exposto.
1. **MODO AUTOMÁTICO (MODO NORMAL)**
Prime o botão principal em LIGADO para ajustar este modo.
O flash fica descarregado se ele estiver com luz fraca.
2. **MODO AUTOMÁTICO / FLASH DE REDUÇÃO DE OLHO-VERMELHO**
Modo normal com o flash de redução de olho-vermelho.
3. **MODO AUTOMÁTICO / LUZ DIURNA – FLASH LIGADO**
O flash é sempre descarregado.
4. **BAIXA VELOCIDADE DE OBTURAÇÃO**
4-1. **Baixa velocidade de obturação com Flash-DESLIGADO**
O flash não é descarregado.
O uso do tripé é recomendado.
4-2. **Baixa velocidade de obturação com Flash LIGADO e Flash de redução de olho-vermelho**
O uso do tripé é recomendado.
Exposição própria em motivo de primeiro plano e baixa velocidade de obturação em segundo plano.

9-2. MODO DE FILMAGEM
Empurre (◷▲) para mudar o Modo de Filmagem.
1. **MODO DE FILMAGEM NORMAL**
Foto a foto.
2. **FOTOGRAFIAS COM DISPARADOR RETARDADO**
O disparador retardado começa depois de primar o botão disparador.
O uso do tripé é recomendado.
3. **FILMAGEM DE PAISAGEM INFINITA**
Paisagem distante através da janela.

10. ESPECIFICAÇÕES
Tipo: Máquina de 35 mm totalmente automática com obturador de lâminas com objectiva do zoom e flash automático incorporado.
Filme: Formato de 24 × 36 mm, ajustamento automático da velocidade do filme com filme de 35 mm perfurado de código DX com sensibilidade ISO de 25-3200 (intervalo de 1 EV). Os filmes sem código DX são ajustados para ISO25.
Colocação do filme, Bobinagem do filme: Colocação automática do filme, Bobinagem automática do filme (foto a foto)
Rebobinagem do filme: Rebobinagem automática do filme no fim do rolo. Paragem automática quando a rebobinagem chega ao fim, Possibilidade de rebobinagem a meio do rolo.
Objectiva: Zoom motorizado Pentax 38-80 mm f/6,3-12,5, 5 elementos em 5 grupos
Ângulo coberto: 59º - 30,5º
Sistema de focagem: Sistema de focagem automática activa Pentax por infravermelhos com fixação da focagem
Limite de focagem: 0,8 m (2,6 ft) – infinito, magnificação máxima: aprox.0,11 ×.
Modo de paisagem infinita (Focagem é fixada para infinito).
Zoom: Zoom electrónico
Obturador: Obturador electrónico programado com exposição automática com velocidade de aprox. 1/300-2 segundo.
Disparador retardado: Indicação da lâmpada CONDUZIDA. Tempo de atraso de aprox. 10 segundo.
Visor: Visor de zoom para imagem real. Relação de campo de visão de 83%
Magnificação: 0,42 × (38 mm GRANDE) – 0,78 × (80 mm TELEOBJECTIVA), Dioptrias: – 1,0m⁻¹
Enquadramento: Enquadramento de focagem automática, Enquadramento de fotografia, Enquadramento da correctiva da distância fechada
Lâmpada verde iluminada (O): Flash é carregado.
Lâmpada verde a piscar: Flash fica a ser carregado.
Controle de exposição: Controle de exposição automático programado.
Limite de exposição: Automático ou Modo de Sincronização com Luz Diurna (ISO400): EV10,5 – EV17,5 em 38 mm GRANDE, EV13,5-EV19,0 em 80 mm TELEOBJECTIVA. Modo de Baixa Velocidade de Obturação (ISO400): EV8,0-EV17,5 em 38 mm GRANDE, EV8,0 – EV19,0 em 80 mm TELEOBJECTIVA.
Flash: Flash incorporado com modo de redução de olho vermelho, emissão Automática de flash em condições de fraca iluminação, Flash LIGADO = Sincronização com Luz diurna/Sincronização de Baixa Velocidade de Obturação (acima de 2 segundo),
Flash DESLIGADO = Neutralização do flash
Flash com tempo reciclado: Aprox. 7 segundo sob condições de ensaio da Pentax.
Fonte de energia: Uma pilha de lítio 3V (CR123A ou equivalente), Energia automática desliga-se em 3 minuto.
Duração da pilha: Aprox. 15 rolos de 24 fotografias com 50% das fotos com flash (sob condições de ensaio da Pentax)
Indicação da pilha gasta: (▯) aparece no painel de informações LCD, Obturador está bloqueado, quando (▯) está a piscar.
Dimensões e peso: 120,5 (larg.) × 70,5 (alt.) × 51,5 (fundo) (4,7" × 2,8" × 2") 225g (7,9oz) sem pilhas.

MODELO "DATE"
Mecanismo da data: Cristais de quartzo controlado; LCD com relógio digital, calendário automático até 2049.
Modo de impressão: "Ano, Mês e Dia", "Dia, Hora e "Minuto", "---- sem dados", "Mês, Dia e Ano" ou "Dia, Mês e Ano".
Dimensões e peso: 120,5 (larg.) × 70,5 (alt.) × 53,0 (fundo) mm (4,7" × 2,8" × 2,1") 230g (8,1oz) Sem pilhas.

AS ESPECIFICAÇÕES ESTÃO SUJEITAS A MODIFICAÇÕES EM QUALQUER MOMENTO SEM PRÉ-AVISO OU QUALQUER OBRIGAÇÃO DA PARTE DO FABRICANTE.

C 中國語

4. 基本操作的概要
1 正極（+）面朝上地裝入電池。請使用一節3V鋰電池（CR123A或相同類型的電池）
2 設定日期和時間。（參閱下一節5. 日期型號）
3 打開後蓋。
4 裝入膠卷。將片頭拉至❶〔FILM▼〕。檢查膠卷是否繃緊及平坦。如有污垢沾附於膠卷檢查孔❷，膠卷便不能正常地前捲。
5 關閉後蓋。膠卷會自動進到第1幀。如果液晶顯示資料屏上出現「E」時，請重新正確裝入膠卷。
6 打開電源開關。
7 使用變焦桿取景，並將自動對焦框對準主體。
8 綠燈亮起時，完全按下快門，拍攝相片。
9 膠卷到頭時，相機會自動回捲膠卷。
10確認液晶顯示資料屏上的「0」後，取出膠卷。

5. 日期型號
打開電池蓋後，日期和時間會被初始化為'98 11和00:00。
可用肩帶的凸出部分按下按鈕。

選擇模式
按下DATE（日期）按鈕❶，如下列所示地切換日期模式

年月日
↓
日時分
↓
（空白）不列印
↓
月日年
↓
日月年

校正日期
1 按動選擇按鈕❷，選擇所需的數字種類。
2 按動調校按鈕❸，改變數字。
3 按動選擇按鈕❷，直至閃動的數字停止閃動。

校正時間〔日時分〕。
1 可用與校正日期相同的方法校正時間。

6. 觀景窗顯示和綠燈指示
6-1. 觀景窗顯示
❶自動對焦框
以此框所示範圍為主體對焦。
❷照片範圍
拍攝一般照片時，在此框所示範圍內取景。
❸近攝（0.8至1.0米）補償框
相機至主體的距離在0.8米和1.0米之間時，應在此框所示範圍內取景。
6-2. 綠燈指示
❶亮起：閃燈已充電。可按下快門。
❷閃動：閃燈正在充電。

7. 閃燈有效範圍
（使用彩色負片）
* 若使用高速膠卷，在近攝時因膠卷的高敏度可能會過度曝光。

8. 中途回捲膠卷
用肩帶的凸出部分按下中途回捲按鈕。

9. 用各種模式拍攝照片
9-1. 曝光模式
按下（ϟ），切換曝光模式。
1. 自動模式（一般模式）
打開電源開關，設定此模式。
如果亮度低，閃燈會閃光。
2. 自動模式／減輕紅眼閃光
為減輕紅眼閃光的一般模式。
3. 自動閃光／日光閃燈開啟
閃燈一直閃光。
4. 慢速快門（推薦使用三腳架）
4-1. 慢速快門閃燈關閉
閃燈不閃光。推薦使用三腳架。
4-2. 慢速快門閃燈開啟和減輕紅眼閃光
推薦使用三腳架。
利用此模式可對前景的主體適當曝光，並用慢速快門拍攝背景。

9-2. 攝影模式
按下（◷▲），切換攝影模式。
1. 一般攝影模式
單幀。
2. 自拍定時器攝影
按下快門按鈕後，自拍定時器起動。
推薦使用三腳架。
3. 無限遠風景攝影
從觀景窗內進行遠距離風景攝影。

10. 規格
類型：帶內置變焦鏡頭及自動閃燈的35毫米全自動鏡頭快門相機
膠卷：24×36毫米格式，DX編碼的35毫米穿孔膠卷的自動膠卷速度設定在ISO 25至3200（1EV步）。非DX 編碼膠卷設定為ISO 25
安裝膠卷、回捲膠卷：自動上片、自動捲片（單幀）
捲片：至卷末時自動回捲。回捲完畢自動停止。可用中途回捲按鈕回捲。
鏡頭：寶得電動變焦38～80毫米 f/6.3～12.5，5片5組。
視角：59˚～30.5˚
對焦繫統：帶有對焦鎖的寶得紅外線主動式自動對焦系統。
對焦範圍：0.8米（2.6英尺）～無限遠，最大放大率：約0.11倍。
無限遠風景模式（無限遠對焦）。
變焦：電動式變焦。
快門：程式自動曝光電子快門，速度約為1/300～2秒。
自拍定時器：LED燈指示。遲延時間約10秒。
觀景器：原像變焦觀景器。視場比率83%，
放大倍率：0.42倍（38毫米 廣角）～0.78倍（80毫米 遠攝），視差：–1.0 m⁻¹,
框：自動對焦框、照片範圍框、近攝校正框，
綠燈亮起（○）：已充電。
綠燈閃動：閃燈正在充電。
曝光控制：程式自動曝光控制。
曝光範圍：自動或日光同步模式(ISO 400)：38毫米廣角時EV10.5～EV17.5，80毫米遠攝時EV13.5～EV19.0。
慢速快門模式(ISO 400)：38毫米廣角時EV8.0～EV17.5，80毫米遠攝時EV8.0～EV19.0。
閃燈：帶減輕紅眼模式的內置閃燈，弱光下閃燈自動閃光，閃燈開啟＝日光同步／慢速快門同步（最慢速度為2秒），閃燈關閉＝停止閃燈操作
閃燈回電時間：約7秒（在寶得測試條件下）。
電源：一枚3V鋰電池（CR123A或相同類型的電池），在3分鐘內自動關閉電源。
電池壽命：50%閃燈使用率時約為15卷24幀曝光膠卷（在寶得測試條件下）
電池耗盡警告：在液晶資料屏上出現（▯），當（▯）閃動時，不能操作快門。
體積及重量：120.5（寬）×70.5（高）× 51.5（深）（4.7"×2.8"×2"）225克（7.9安士），不包括電池

日期模式
日期機構：水晶石英控制，帶數位鐘的液晶顯示屏，至2049年的自動日歷。
列印模式：「年、月和日」、「日、時和分」、「----空白」、「月、日和年」或「日、月和年」。
體積及重量：120.5（寬）×70.5（高）× 53.0（深）毫米（4.7"×2.8"×2.1"）230克（8.1安士），不包括電池

廠家有權在任何時候更改相機規格，恕不預先通告。

J 日本語

4. 使い方は簡単です。［通常の撮影手順］
1. 電池ぶた裏側の表示に合わせ＋側を上にして、電池を正しく入れてください。
3Vリチウム電池(CR123A相当品)
2. 日付と時刻をセットしてください。
(**5.日付や時刻の写し込みについて**の説明を参照してください。)
3. 裏ぶたを開けてください。
4. フィルムを入れてください。
フィルムの先端を❶[FILM▼]マークに届くように引き出してください。
❷フィルム検知部にゴミ等が付着しますと、フィルムが正しく巻上げられません。
5. 裏ぶたを閉めて下さい。一枚目まで進みます。"E"マークが出た場合はもう一度正しく入れ直してください。
6. 電源ボタンを押してカメラの電源をONしてください。
7. ファインダーをのぞき、ズームレバーで大きさを決め、AFフレームを被写体に合わせてください。
8. シャッターボタン半押しで緑ランプが点灯したら、シャッターボタンを押して切って撮影してください。暗い所では自動的にストロボが光ります。
9. フィルムの最後まで撮り終わると、自動的に巻き戻しが始まります。
10."0"が点滅している事を確認して、フィルムを取り出してください。

5. 日付や時刻の写し込みについて
日付表示切替
デートボタンを押すと下記のように表示が切り替わります。

年　月　日
日　時　分
-- -- --　(写し込み禁止)
月　日　年
日　月　年

日付と時間の修正
1. SELECT ボタン❷を押して修正希望の数値を点滅させてください。
2. ADJUST ボタン❸を押して点滅させた数値を変更します。
3. 修正後、点滅が止まるまで、SELECT ボタン❷を押してください。
4. 日付の修正を行なったときは、必ず時刻の修正も行なってください。
5. 時刻の修正も日付修正と同じ要領で行えます。
注意：電池ぶたを開けると'98年1月1日、00:00になりますので、ご注意ください
❷・❸のボタンはストラップの突起部分を使用して押してください。

6. ファインダー内表示と緑ランプ表示
6-1. ファインダー内表示
❶ オートフォーカスフレーム
❷ 一般撮影枠
❸ 近距離視野補正枠(0.8～1.0m)

❶ オートフォーカスフレーム
ピントを合わせたいものをこの内側に入れてください。
❷ 一般撮影枠
写る範囲です。写したいものをこの範囲内に入れて撮影してください。
❸ 近距離視野補正枠
撮影する距離が0.8～1.0mの場合は、❸より下の範囲内に入れて撮影してください。

6-2. 緑ランプ表示
❶ 点灯：ストロボ充電完了、撮影可能。
❷ 点滅：ストロボ充電中。

7. ストロボ撮影範囲
(ネガカラーフィルム使用時)
* 高感度フィルムの為、近距離では露出オーバーになる事があります。

8. フィルムの途中巻き戻し
ストラップの突起部分でこのボタンを押してください。

9. 機能別撮影方法
9-1. 露出モード
ストロボボタン(ϟ)を押して、露出モードを選んでください。
1. **オート(標準モード)**
電源ボタンを押して、このモードになります。暗い時にストロボが自動発光します。
2. **オート・赤目軽減ストロボ**
1.のオートモードでストロボ発光時に赤目軽減ストロボが作動します。
3. **日中シンクロ(強制発光)**
常にストロボが発光します。人物の顔に影が出てしまう時などに利用できます。
4. **低速シャッター撮影(三脚のご使用をお勧めします。)**
4-1. **低速シャッター撮影(ストロボ発光禁止)**
ストロボは発光しません。夕景などに利用できます。
4-2. **低速シンクロ撮影(赤目軽減ストロボ発光)**
前景にストロボ光を当て、背景は遅いシャッター速度でバランス良く撮影できます。

9-2. セルフタイマー撮影。(三脚のご使用をお勧めします。)
セルフ/遠景ボタン(◷▲)を押して、セルフタイマーを選んで下さい。
シャッターボタンを押すと、約10秒後に撮影できます。

9-3. 遠景モード
窓越しの遠い風景などの撮影に利用。

10.主な仕様
形式………ズームレンズ、ストロボ内蔵フルオート35mmレンズシャッターカメラ[デート付]
使用フィルム………35mmDXフィルム専用[135パトローネ入り] ISO25～3200
自動感度セット[1EVステップ] DX以外=ISO25固定
画面サイズ………24×36mm
フィルム入れ………オートローディング、裏蓋閉じにより1枚目まで自動巻き上げ
巻き上げ/巻き戻し………自動巻き上げ式、フィルム終了時自動巻き戻し式[巻き戻し時間：24枚撮りフィルムで約20秒]巻き戻し終了時自動停止、途中巻き戻し可能
撮影枚数………自動復元順算式、巻き戻しに連動[減算]
外部表示………表示パネルにLCD液晶表示
レンズ………ペンタックス38～80mm F6.3～12.5電動ズームレンズ　5群5枚　画角59～30.5°
ピント合わせ………赤外線アクティブオートフォーカス方式、フォーカスロック付き、撮影距離＝0.8m～∞[最大倍率約0.11×]
シャッター………プログラムAE電子式シャッター＝約2～1/300秒、電磁レリーズ式
セルフタイマー………セルフタイマーランプ表示、作動時間約10秒
ファインダー………アルバダ式ズームファインダー、視野率83%、倍率0.42×[38mm側] 0.78×[80mm側]、視度–1.0m⁻¹、オートフォーカスフレーム、視野枠、近距離視野補正枠
緑ランプ○点灯：ストロボ充電完了、撮影可能　/ 点滅：ストロボ充電中
露出………プログラム式自動露出
露出連動範囲[ISO400]　オート、日中シンクロ時＝EV10.5～EV17.5[38mm側] EV13.5～EV19.0[80mm側]　低速シャッター撮影時＝EV8～17.5[38mm側] EV8～19.0[80mm側]
露出計スイッチ………シャッターボタン
ストロボ………オートストロボ内蔵[赤目軽減機能付き]、オート＝低輝度時自動発光、ストロボON＝日中シンクロ／低速シンクロ、ストロボOFF＝発光禁止
ストロボ撮影可能範囲………[ISO400使用時] 38mm側＝0.8～5.4m、80mm側＝0.8～2.7mm
ストロボ充電時間………約7秒［当社試験条件による]
電源………3Vリチウム電池[CR123A相当品]1本使用
電源ONで放置約3分後に、自動電源OFF
撮影可能本数………24枚撮りフィルム使用時 約15本[ストロボ50%使用、当社試験条件による]
電池消耗警告………表示パネルに(▯)消耗マークが点灯、点滅時シャッターロック
デート機構………クォーツ制御・液晶表示式デジタル時計、オートカレンダー[西暦2049年まで、閏年は自動修正]
写し込み方法………フィルム背面からの写し込み
デートの種類………①年・月・日　②日・時・分
③-- -- --[写し込み禁止]　④月・日・年　⑤日・月・年
大きさ・質量[重さ]………120.5[幅]×70.5[高さ]×53.0[厚み]mm、230g[電池別]
付属品………ストラップ、ソフトケース