PENTAX

PENTAX ESPIO 24EW
QUARTZ DATE

OPERATING MANUAL

English E
Français F
Español S
Deutsch D
Nederlands Nl
Italiano I
Português P
中國語 C
日本語 J

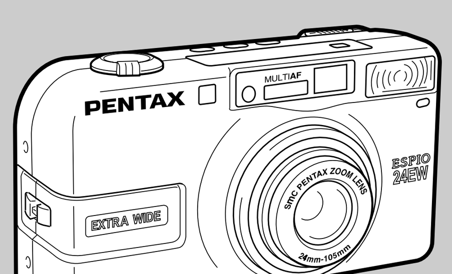

57231

Copyright © PENTAX Corporation 2002
01-200210 Printed in Japan

PENTAX Corporation	2-36-9, Maeno-cho, Itabashi-ku, Tokyo 174-8639, JAPAN (http://www.pentax.co.jp/)
PENTAX EUROPE GmbH (European Headquarters)	
	Julius-Vosseler-Strasse, 104, 22527 Hamburg, GERMANY (HQ - http://www.pentaxeurope.com) (Germany - http://www.pentax.de)
Pentax U.K. Limited	Pentax House, Heron drive, Langley, Slough, Berks SL3 8PN, U.K. (http://www.pentax.co.uk)
Pentax France S.A.S.	12/14, rue Jean Poulmarch, 95106 Argenteuil Cedex, FRANCE
Pentax Benelux B.V.	(for Netherlands) Spinveld 25, 4815 HR Breda, NETHERLANDS (http://www.pentax.nl) (for Belgium & Luxembourg) Weiveldlaan 3-5, 1930 Zaventem, BELGIUM (http://www.pentax.be)
Pentax (Schweiz) AG	Widenholzstrasse 1 Postfach 367 8305 Dietlikon, SWITZERLAND (http://www.pentax.ch)
Pentax Scandinavia AB	P.O. Box 650, 75127 Uppsala, SWEDEN (http://www.pentax.se)
PENTAX U.S.A., Inc.	35 Inverness Drive East, Englewood, Colorado 80112, U.S.A. (http://www.pentax.com)
Pentax Canada Inc.	3131 Universal Drive, Mississauga, Ontario L4X 2E5, CANADA (http://www.pentaxcanada.ca)

ペンタックス株式会社 〒174-8639 東京都板橋区前野町2-36-9
ペンタックス販売株式会社 〒100-0014 東京都千代田区永田町1-11-1

The CE Mark is a Directive conformity mark of the European Community.
La marque CE est une attestation de conformité aux directives de la Communauté Européenne.
La Marca CE garantiza la conformidad con las directrices de la Unión Europea.
Das CE-Zeichen ist ein Zeichen der Europäischen Gemeinschaft zur Bestätigung der Konformität der geltenden Richtlinien.
De CE-markering geeft aan dat het product voldoet aan een van de voorschriften van de Europese Gemeenschap.
Il simbolo CE è un simbolo conforme alle direttive della Comunità Europea.
A Marca CE é uma marca de conformidade com uma Directa da Comunidade Europeia.
CE 標誌表示本產品符合歐洲統一委員會產品安全規格。
このマーク(CE)はEU(欧州共同体)の要求事項に適合している事を示すものです。

PENTAX CE

1

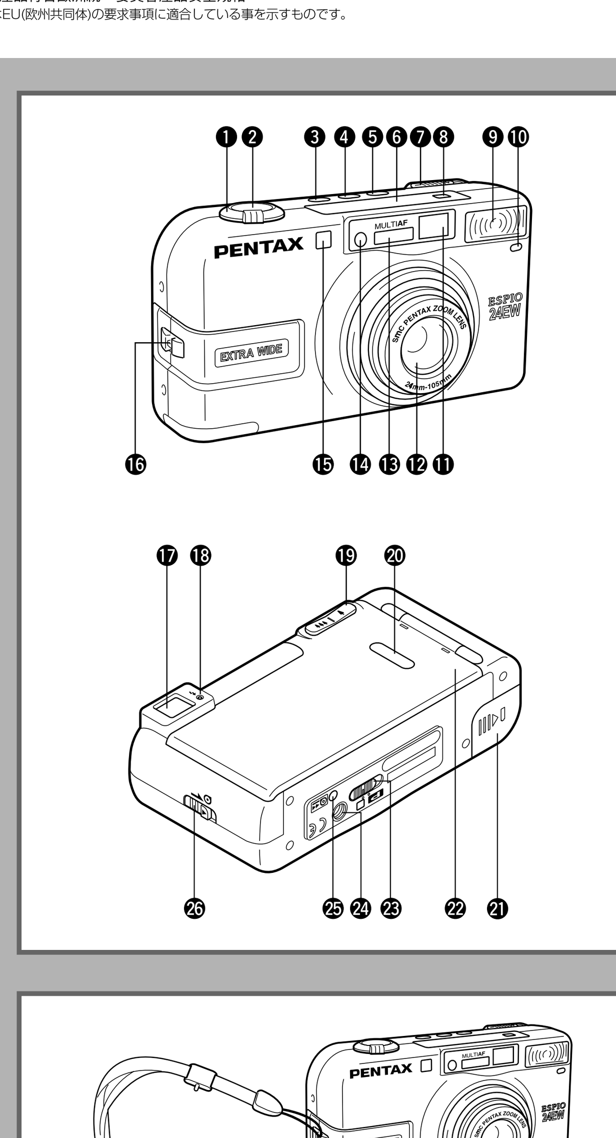

2

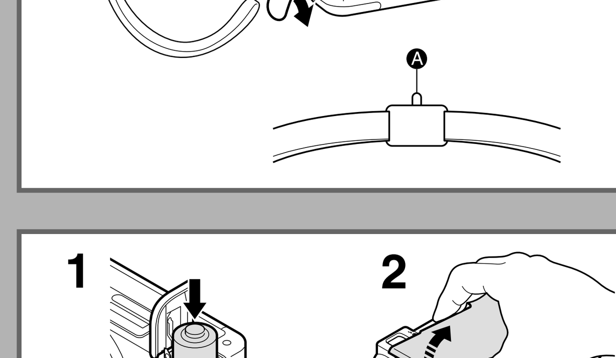

3

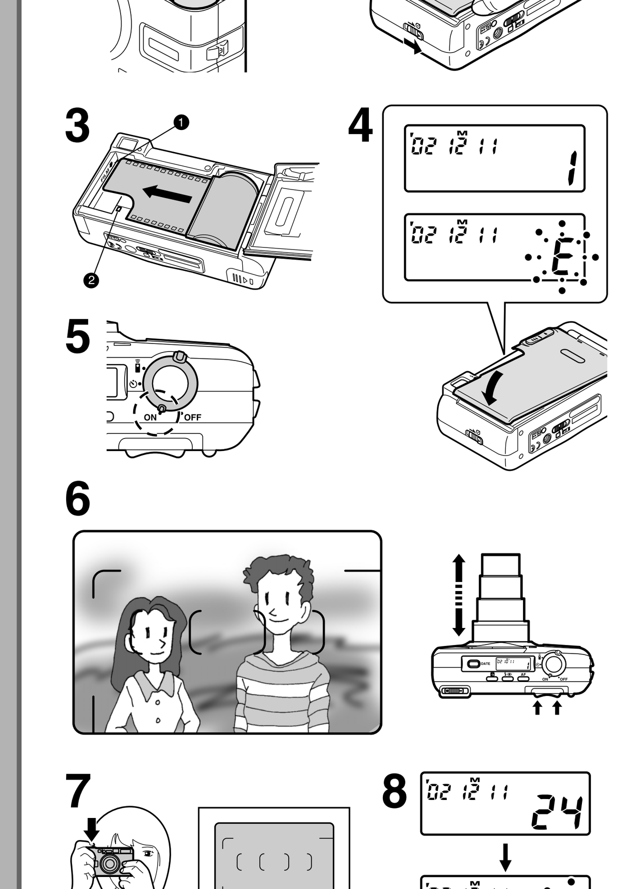

E English

Congratulations on your purchase of the PENTAX ESPIO 24EW and welcome to the world of Pentax zoom compact photography! Your compact, light weight camera is a great companion to preserve your favorite memories.

- Please read this manual carefully before operating the camera to ensure you understand the features and capabilities of this camera.
- Please read the Pentax User's Safty Guide before using the camera for safe operation.
- The illustrations used in this manual may differ from the camera's actual appearance.
- The characteristics of zoom compact with wide angle lens may lead darkening or distortion at the edges in some photograph subjects.

***

SPECIFICATIONS

Type: 35 mm fully automatic lens-shutter with built-in zoom lens and auto flash
Film: Auto film speed setting with 35 mm perforated DX-coded film with ISO rating from 25-3200 (1EV step). Non-DX coded films are set to ISO 25
Format: 24 × 36 mm (Approx. 13 × 36 mm in panorama format)
Film loading: Auto film loading. Closing the back cover will automatically wind the film to first frame.
Film winding: Auto film winding.
Film rewinding: Auto film rewinding at the end of roll. Auto stop upon completion of rewinding. Rewinding time: approx. 25 sec. with 24-exposure film. Rewinding in mid-roll provided.
Frame number: Automatic readout of successive frame numbers in ascending order when shooting, and descending order when rewinding.
External Display: LCD (Liquid Crystal Display)
Lens: 24-105 mm f/4.9-12.5, 7 elements in 5 groups, Angle of view: 84-23.5°
Focusing system: Pentax phase-matching passive 7 point autofocus (at WIDE), Landscape mode, Spot AF, Portrait, Focus lock, AF illuminator, Autofocusing range: 0.3 m (1 ft) at Wide-angle and 0.5 m (1.6 ft) at Telephoto –Infinity (Macro zoom mode), Maximum magnification: approx. 0.27× (Equivalent to A6 size)
Zooming: Electronic zoom
Shutter: Programmed AE electronic shutter with speed approx. 1/400-2 sec. Bulb: 1/2 sec. –1 min., Bulb timer: 1 sec-5 min. Electromagnetic release.
Self-timer: LED lamp indication. Delay time approx. 10 sec. Cancellation after activation is possible.
Viewfinder: Actual image zoom viewfinder. 80% of field of view ratio,
Magnification: 0.28× (24 mm WIDE) – 1.10× (105 mm TELE),
Diopter adjustment range: -3 m^{-1}– +1 m^{-1} (per meter)
Frame: Autofocus frame, Picture frame, Close distance compensation frame, Panorama frame
Green icon lamp lit: in-focus, Green icon blinks: out of focus or hard-to-autofocus subject.
Red lamp lit: Flash is charged,
Red lamp blinks: Flash is charging.
Exposure control: Programmed AE control (Multi segment metering, AE compensation in a back light situation)
Range: EV10-17 at WIDE, EV13.5-EV19 at TELE in Auto or Daylight-Sync mode (ISO 400).
EV6- EV17 at WIDE, EV6-EV19 at TELE in Slow Shutter Speed mode (ISO 400)
Exposure meter switch: shutter release button
Exposure compensation: Exposure compensation button and zoom button. Range: -3.0 – +3.0 (0.5 steps)
Bulb timer: Set exposure time with exposure compensation button and zoom button in Bulb timer mode. Setting time: 1 sec., 5 sec., 10 sec., 15 sec., 30 sec., 1 min., 2 min., 3 min., 4 min., and 5 min..
Flash: Built-in zoom flash with red-eye reduction, Automatic flash discharge in low light and back light situations in Auto mode, Flash ON=Day-light Sync, Slow Shutter Speed Sync. (up to 2 sec.), Automatic soft flash, Bulb sync Flash (1/2 sec.-1 min.)
Flash effective range: 0.3 –6.8 m (1-22.3 ft) (WIDE), 0.5-3.0 m (1.64-9.84 ft) (TELE) (ISO 400 film used).
Flash recycling time: Approx. 5 sec.
(under Pentax testing conditions.)
Date module: Crystal quartz controlled LCD digital clock, auto calendar up to the year 2100.
Date imprint on 35 mm format and panorama format from the front side of film.
Display of the last date a photograph was taken.
Imprinting mode: "Year, Month, Day", "Day, Hour, Minute", "------"(no imprint), "Month, Day, Year" or "Day, Month, Year".
Power source: One 3V lithium battery (CR2 or equivalent)
Battery life: Approx. 8 rolls of 24-Exposure film when 50% of shooting uses flash (under Pentax testing conditions)
Battery exhaustion warning: (▭) appears on the LCD panel, Shutter is locked when (▭) is blinking.
Size & Weight: 113 (W) × 62 (H) × 41 (D) mm (4.4" × 2.4" × 1.6") 195 g (6.9 oz) without battery
Optional Remote control: Infrared remote control. Release the shutter after about 3 sec. Works up to 3 m in front of the camera.

SPECIFICATIONS AND EXTERNAL DIMENSIONS ARE SUBJECT TO CHANGE WITHOUT NOTICE.

For Customers in USA

STATEMENT OF FCC COMPLIANCE
This device complies with Part 15 of the FCC rules. Operation is subject to the following two conditions:
(1) This device may not cause harmful interference, and (2) this device must accept any interference received, including interference that may cause undesired operation.
Changes or modifications not approved by the party responsible for compliance could void the user's authority to operate the equipment.
This equipment has been tested and found to comply with the limits for a Class B digital device, pursuant to part 15 of the FCC Rules.
These limits are designed to provide reasonable protection against harmful interference in a residential installation. This equipment generates, uses and can radiate radio frequency energy and, if not installed and used in accordance with the instructions, may cause harmful interference to radio communications. However, there is no guarantee that interference will not occur in a particular installation. If this equipment does cause harmful interference to radio or television reception, which can be determined by turning the equipment off and on, the user is encouraged to try to correct the interference by one or more of the following measures:
Reorient or relocate the receiving antenna.
Increase the separation between the equipment and receiver.
Consult the dealer or an experienced radio/TV technician for help.

For Customers in Canada

This Class B digital apparatus meets all requirements of the Canadian Interference-Causing Equipment Regulations.

***

1 NAMES OF WORKING PARTS

❶ Main / Drive switch ❷ Shutter release button
❸ AF button ❹ Flash / Bulb button
❺ Exposure compensation button ❻ LCD panel
❼ Diopter adjustment lever
❽ Date button ❾ Built-in flash
❿ Self-timer lamp ⓫ Viewfinder window
⓬ Lens ⓭ Autofocus window
⓮ Light sensor window
⓯ Remote controll receiver
⓰ Strap lug ⓱ Viewfinder eyepiece
⓲ Red lamp ⓳ Zoom button
⓴ Film information window
㉑ Battery chamber cover ㉒ Back cover
㉓ Panorama switch ㉔ Tripod socket
㉕ Mid-roll rewind button
㉖ Back cover release lever

2 STRAP ATTACHMENT

Fit the strap on the camera as illustrated.
* Protrusion Ⓐ can be used for pushing the mid-roll rewind button.

3 BASIC OPERATION

1 **Insert the battery with the plus (+) side up in accordance with the indication label in the battery chamber.**
Use one 3V Lithium Battery (CR2 or the equivalent)
* Setting the date and time. Refer to the section "4 **IMPRINTING DATE/TIME**".
2 **Open the back cover.**
3 **Load the film. Pull out the film leader end to reach the [FILM▼] mark ❶. If there is dirt on the film detector ❷, the film cannot be wound properly.**
4 **Close the back cover.**
The film automatically advances to the first frame.
If "E" blinks on the LCD panel, repeat step 2-4 to load the film properly.
5 **Turn the Main/Drive switch to the ON position.**
6 **Adjust the focus frame in the middle of the viewfinder to optimum clarity by diopter adjustment lever.**
Compose your subject by using the zoom button and focus on the subject within the autofocus frame.
7 **Press the shutter release button halfway down to confirm the focus with green icon lamp lights on, and press the shutter button completely to take a picture. The flash automatically discharges in low light condition.**
8 **The film will be rewound automatically after you have exposed the last frame of the roll.**
9 **Unload the film after confirm "0" blinks on the LCD panel.**
* When the power on, the lens slightly extends and the lens cover opens.
* When the camera is left unused for 3 minutes and the lens is extended longer than 35 mm focal length position with the power on, automatically retract the zoom lens to 35 mm to prevent it from damage.
* When the camera is unused for 5 minutes in the remote control mode, the zoom lens will be retracted to storage position and turn the power off to conserve battery.

The last date a photograph was taken
When you turn the power on with the film loaded in the camera, the last date a picture was taken blinks on the LCD panel and then displays present date.
The last date will be indicated according to your selected date imprinting mode as follows.
"yy/mm/dd", "dd/hh/mm" or "------" → "yy/mm/dd",
"mm/dd/yy" → "mm/dd/yy",
"dd/mm/yy" → "dd/mm/yy"
When the film is not loaded or a new film is loaded, "------" will be displayed.
The time is not displayed.

F Français

Nous vous félicitons de votre achat du PENTAX ESPIO 24EW et vous souhaitons la bienvenue dans le monde de la photographie Pentax.
Léger et compact, cet appareil doté d'un objectif zoom sera désormais un compagnon indispensable pour préserver vos précieux souvenirs.

- Veuillez lire ce mode d'emploi attentivement avant d'utiliser l'appareil afin d'être sûr de comprendre les caractéristiques et les capacités de celui-ci.
- Avant l'utilisation de votre appareil et pour que cette utilisation se fasse en toute sécurité, veuillez lire le "Guide de sécurité pour les utilisateurs d'appareils Pentax".
- Les illustrations se trouvant dans ce mode d'emploi peuvent différer de l'aspect réel de l'appareil.
- Les caractéristiques de l'appareil compact avec objectif zoom réglé sur la position grand angle peuvent donner lieu à un assombrissement ou à une déformation des bords sur les photos de certains sujets.

***

FICHE TECHNIQUE

Type: Appareil 24 × 36 mm entièrement automatique, à obturateur central, avec zoom et flash automatique intégrés
Film: Réglage automatique de la sensibilité avec film 24 × 36 mm à codage DX perforé et valeur ISO de 25 à 3200 (par pas de 1 IL). Les films non codés DX sont réglés sur 25 ISO.
Format: 24 × 36 mm (Environ 13 × 36 mm en format panoramique)
Chargement du film: Automatique. La fermeture du dos de l'appareil provoque automatiquement l'entraînement du film jusqu'à la première vue.
Entraînement du film: Automatique
Rebobinage du film: Automatique à la fin du rouleau. Arrêt automatique à la fin du rebobinage. Temps de rebobinage: environ 25 secondes pour un film de 24 vues. Possibilité de rebobinage en cours de film.
Compteur de vues: Affichage automatique des numéros de vues en ordre croissant à la prise de vue et décroissant lors du rebobinage.
Affichage: LCD (Ecran à cristaux liquides)
Objectif: 24-105 mm f/4,9-12,5, 7 éléments en 5 groupes, Angle de champ: 84-23.5°
Système de mise au point: Système passif de mise au point automatique à sept points à coïncidence de phase Pentax (sur la position grand angle), Mode Paysage, Autofocus Spot, Mode Portrait, mémorisation de mise au point, éclair auxiliaire autofocus
Plage de mise au point automatique: de 0,3 m sur la position grand angle et 0,5 m sur la
Grossissement maximum: environ 0,27× (Equivalent au format A6)
Variation de focale: Zoom électronique
Obturateur: Central à programmation électronique avec vitesse d'environ 1/400 à 2 secondes, Pose B: 1/2 seconde à 1 minute, Pose longue: 1 seconde à 5 minutes, Déclenchement électromagnétique
Retardateur: Indication par voyant LED. Temporisation d'environ 10 secondes. Possibilité d'annulation après la mise en service.
Viseur: Viseur zoom à image réelle. Couverture de 80% du champ de vision.
Grossissement: de 0,28× (Grand angle 24 mm) à 1,10× (Télé 105 mm),
Réglage dioptrique: de -3 m^{-1} à +1 m^{-1}(par mètre)
Cadres: Cadre d'autofocus, Cadre d'image, Cadre de correction pour faible distance, Cadre de vue panoramique témoin vert allumé: mise au point correcte,
point correcte, témoin vert clignotant: sujet trop près ou mise au point automatique difficile
Voyant rouge allumé: Le flash est chargé,
Voyant rouge clignotant: Le flash est en charge.
Contrôle d'exposition: Contrôle d'exposition automatique (EA) programmée (Mesure multi-segments, correction automatique de l'exposition en cas de contre-jour)
Plage: IL 10 à IL 17 sur Grand angle, IL 13,5 à IL 19 sur Télé en mode en mode Automatique ou Synchronisation à la lumière du jour (pour 400 ISO)
IL 6 à IL 17 sur Grand angle, IL 6 à IL 19 sur Télé en mode Vitesse d'obturation lente (pour 400 ISO)
Commutateur d'exposition: déclencheur
Correction d'exposition: Se règle avec le bouton de correction d'exposition et le bouton de zoom. Plage: de –3,0 à +3,0 IL (par pas de 0,5 IL)
Pose B: Réglage de la durée avec le bouton de correction d'exposition et le bouton de zoom une fois que le mode est sélectionné. Durées sélectionnables: 1 seconde, 5 secondes, 10 secondes, 15 secondes, 30 secondes, 1 minute, 2 minutes, 3 minutes, 4 minutes et 5 minutes.
Flash: Flash zoom intégré avec fonction de réduction d'effet yeux rouges, Emission automatique de l'éclair en cas de lumière insuffisante et de contre jour en mode Auto, Flash forcé = Synchronisation à la lumière du jour, Synchronisation sur vitesses d'obturation lentes (jusqu'à 2 secondes), Réduction automatique de la puissance du flash, Synchronisation du flash en pose B (de 1/2 seconde à 1 minute).
Plage d'efficacité du flash: de 0,3 à 6,8 m (Grand angle), de 0,5 à 3,0 m (Téléobjectif) (pour une pellicule de 400 ISO)
Durée de recyclage du flask: Environ 5 secondes (sous conditions d'essai Pentax)
Module dateur: Commandé par cristal de quartz. Écran LCD á horloge numerieque, calendrier automatique jusqu'en 2100
Impression de la date sur la face avant du film en format 24 x 36 mm et en format panoramique.
Affichage de la date de la dernière prise de vue.
Mode d'impression: "Année, Mois, Jour", "Jour, Heures, Minutes", "------" (pas d'impression), "Mois, Jour, Année" ou "Année, Mois, Jour".
Alimentation électrique: Une pile au lithium de 3 volts (CR2 ou équivalente)
Autonomie de la pile: Environ 8 rouleaux de 24 vues dont 50% prises au flash (sous conditions d'essai Pentax)
Signalisation d'épuisement de la pile: (▭) apparaît sur l'écran LCD, le déclenchement est impossible lorsque (▭) clignote.
Dimensions & Poids: 113 (L) × 62 (H) × 41(P) mm (4,4" × 2,4" × 1,6") 195 g (6,9 onces) sans la pile
Télécommande optionnelle: Télécommande à infrarouge. Déclenchement différé d'environ 3 secondes. Fonctionne jusqu'à 3 mètres de l'avant de l'appareil.

LES CARACTÉRISTIQUES ET LES DIMENSIONS DE L'APPAREIL SONT SUJETTES À MODIFICATION SANS NOTIFICATION PRÉALABLE.

Pour les utilisateurs au Canada

Cet appareil de la classe B respecte toutes les exigences du Réglement sur le matériel brouilleur du Canada.

***

1 NOMENCLATURE

❶ Interrupteur principal / d'entraînement ❷ Déclencheur ❸ Bouton AF ❹ Bouton de Flash / Pose B ❺ Bouton de correction d'exposition ❻ Ecran à cristaux liquides (LCD) ❼ Levier de réglage dioptrique ❽ Bouton DATE ❾ Flash incorporé ❿ Voyant de retardateur ⓫ Fenêtre du viseur ⓬ Objectif ⓭ Fenêtre d'autofocus ⓮ Capteur photométrique ⓯ Récepteur de télécommande ⓰ Œillet de courroie ⓱ Oculaire du viseur ⓲ Voyant rouge ⓳ Bouton de zoom ⓴ Fenêtre d'information de film ㉑ Volet du logement de la pile ㉒ Dos de l'appareil ㉓ Sélecteur de mode Panorama ㉔ Filetage pour trépied ㉕ Bouton de rebobinage en cours de film ㉖ Levier de libération du dos

2 FIXATION DE LA COURROIE

Fixez la courroie à l'appareil comme illustré.
* La partie saillante Ⓐ est pratique pour enfoncer le bouton de rebobinage en cours de film.

3 OPÉRATIONS DE BASE

1 **Installez la pile avec son pôle positive (+) en haut, conformément à l'étiquette se trouvant dans le logement de pile. Utilisez une pile au lithium 3 volts (CR2 ou équivalente).**
* Le cas échéant, réglez la date et l'heure. Pour ce faire, reportez-vous à la section "4 **IMPRESSION DE LA DATE / DE L'HEURE**".
2 **Ouvrez le dos de l'appareil.**
3 **Chargez le film. Tirez l'amorce de la pellicule jusqu'au repère [FILM▼] ❶. Si le détecteur de film ❷ est sale, le film ne peut pas être entraîné correctement.**
4 **Refermez le dos de l'appareil.**
La pellicule advancera automatiquement jusqu'à la première vue.
Si "E" apparaît sur l'écran LCD, recommencez les étapes 2 à 4 pour charger le le film correctement.
5 **Mettez l'interrupteur principal / d'entraînement sur la position ON.**
6 **Pour optimiser la netteté, réglez en plaçant la mire de mise au point au centre du viseur à l'aide du levier de réglage dioptrique.**
Composez la photo en vous servant du bouton de zoom et mettez le cadre d'autofocus sur la partie du sujet sur laquelle vous voulez faire la mise au point.
7 **Enfoncez le déclencheur à mi-course pour faire la mise au point; celle-ci est correcte quand le témoin vert s'allume. Enfoncez alors le déclencheur à fond pour prendre la photo. Dans la pénombre, le flash se décharge automatiquement.**
8 **Quand la fin du rouleau est atteinte, l'appareil rebobine le film automatiquement.**
9 **Enlevez le film après avoir vérifié que "0" clignote sur l'écran LCD.**
* Quand on met l'appareil sous tension, le volet d'objectif s'ouvre et l'objectif sort légèrement.
* Quand on laisse l'appareil sous tension pendant 3 minutes sans l'utiliser alors que l'objectif est sorti au-delà de la position focale 35 mm, l'objectif se remet automatiquement sur cette position; cela permet d'éviter qu'il soit endommagé.
* Quand on n'utilise pas l'appareil pendant 5 minutes alors qu'il est réglé sur le mode télécommande, l'objectif rentre et l'alimentation est coupée automatiquement; cela permet d'économiser la pile.

Date de la dernière prise de vue
Quand on met l'appareil sous tension alors qu'un film y est chargé, la date de la dernière prise de vue clignote puis la date courante est affichée sur l'écran LCD.
L'indication de la date de la dernière prise de vue varie, comme indiqué ci-dessous, selon le mode d'impression sélectionné.
"aa/mm/jj", "jj/hh/mm" ou "------" → "aa/mm/jj",
"mm/jj/aa" → "mm/jj/aa", "jj/mm/aa" → "jj/mm/aa"
Quand il n'y a pas de film dans l'appareil ou quand un film vierge y est chargé, "------" est affiché.
L'heure n'est pas affichée.

S Español

Enhorabuena por haber adquirido la PENTAX ESPIO 24EW y bienvenido al mundo de la fotografía con cámara compacta Pentax con zoom.
Su ligera cámara compacta es la compañera ideal que le ayudará a conservar sus recuerdos preferidos.

- Lea este manual con atención antes de la operación de la cámara para asegurarse de entender las características y las posibilidades que ofrece esta cámara.
- Sírvase leer la Guía de seguridad para el usuario de Pentax antes de utilizar la cámara, para una operación segura.
- Las ilustraciones utilizadas en este manual pueden ser diferentes del aspecto real de la cámara.
- Las características del zoom compacto con objetivo gran angular pueden llevar a un oscurecimiento o distorsión de los bordes en algunos motivos de fotografía.

***

FICHA TÉCNICA

Tipo: Cámara de 35 mm totalmente automática con obturador central, objetivo zoom incorporado y flash automático.
Película: Ajuste automático de la sensibilidad de las películas de 35 mm perforadas con codificación DX y con escala ISO de 25 a 3200 (pasos de 1 EV). Las películas no codificadas DX se ajustan automáticamente a 25 ISO.
Formato: 24 × 36 mm (Aprox. 13 × 36 mm en formato de panorama)
Carga de la película: Carga automática de la película. Al cerrar la tapa posterior la película avanza automáticamente hasta el primer fotograma.
Avance de la película: Avance automático.
Rebobinado de la película: Rebobinado automático al final del rollo. Parada automática al terminar el rebobinado. Tiempo de rebobinado: aproximadamente 25 seg. para películas de 24 exposiciones. Con rebobinado a mitad del rollo.
Número de fotograma: Lectura automática de los números sucesivos de fotograma en orden ascendente al disparar, y en orden descendente al rebobinar.
Pantalla externa: LCD (Pantalla de Cristal Líquido)
Objetivo: 24-105 mm f/4,9-12,5, 7 elementos en 5 grupos, Ángulo de visión 84° - 23,5°
Sistema de enfoque: Sistema pasivo de enfoque automático Pentax múltiple de 7 puntos por detección de fase (en GRAN ANGULAR), Modo de paisaje, AF puntual, Retrato, Bloqueo del enfoque, Iluminador de ayuda para AF. Escala del enfoque automático: 0,3 m (1 pie) en Gran Angular y 0,5 m (1,6 pies) en Teleobjetivo - Infinito (Modo zoom macro), Aumento máximo: aprox. 0,27× (Equivalente al tamaño A6)
Zoom: Zoom electrónico
Obturador: Obturador electrónico con AE programada, con velocidad aprox. de 1/400 - 2 seg. Bulbo: 1/2 seg. - 1 min. Temporizador de bulbo: 1 seg. - 5 min. Disparo electromagnético.
Autodisparador: Indicación por piloto electrónico. Tiempo de espera aprox. 10 seg. Posible anulación después de su activación.
Visor: Visor zoom de imagen real. Campo de visión del 80%, Aumento: 0,28× (24 mm GRAN ANGULAR) -1,10× (105 mm TELEOBJETIVO)
Margen de ajuste dióptrico: -3 m^{-1}– +1 m^{-1} (por metro)
Cuadros: Cuadro de enfoque automático, cuadro de fotografía, cuadro de compensación de distancias cortas, cuadro de fotografía en formato de panorama.
Piloto de icono verde encendido: Está enfocado.
Icono verde parpadeante: El tema está fuera de alcance o es difícil de enfocar.
Piloto rojo encendido: Flash preparado.
Piloto rojo parpadeante: Flash en proceso de carga.
Control de exposición: Control de AE programada (Medición por multisegmentos, compensación de AE en situaciones de contraluz).
Escala: EV10 - EV17 en GRAN ANGULAR, EV13,5 - EV19 en TELEOBJETIVO en el Modo automático o en el de sincronización con luz diurna (400 ISO)
EV6 - EV17 en GRAN ANGULAR, EV6 - EV19 en TELEOBJETIVO en el Modo de velocidad de obturación lenta (400 ISO)
Interruptor medidor de exposición: Disparador del obturador
Compensación de la exposición: Con el botón de exposición y el botón del zoom. Escala: -3,0 - +3,0 EV (0,5 paso)
Temporizador de pose: Ajuste con el botón de compensación de la exposición y el botón del zoom en el modo de temporizador de pose.
Tiempo de ajuste: 1 seg., 5 seg., 10 seg., 15 seg., 30 seg., 1 min., 2 min., 3 min., 4 min., y 5 min.
Flash: Flash automático incorporado con modo de reducción de ojos rojos. Disparo automático del flash en situaciones de escasa iluminación. Modo de flash encendido y flash apagado. Sincronización con luz diurna y Sincronización con velocidad de obturación lenta (hasta 2 seg.). Flash automático suave y Flash de sincronización con pose: = 1/2 seg. - 1 min.
Alcance efectivo del flash: 0,3 - 6,8 m (1 - 22,3 pies) (GRAN ANGULAR), 0,5 - 3,0 m (1,64 - 9,84 pies) (TELEOBJETIVO) (utilizando película de 400 ISO).
Tiempo de recarga del flash: Aprox. 5 segundos según las condiciones de prueba de Pentax.
Módulo de datos: LCD con reloj digital de control por cristal de cuarzo, calendario automático hasta el año 2100.
Impresión de datos en formato de 35 mm y en formato de panorama desde el lado frontal de la película.
Visualización de la última fecha en que se tomó una fotografía.
Modo de impresión: "Año, Mes, Día", "Día, Hora, Minuto", "-----" (sin impresión) "Mes, Día, Año" o "Día, Mes, Año".
Alimentación: Una pila de litio de 3V (CR2 o equivalente)
Duración de la pila: Aprox. 8 rollos de película de 24 exposiciones cuando se usa flash en el 50% de las tomas (según las condiciones de prueba de Pentax)
Aviso de pila gastada: En el panel LCD aparece (▭), y el disparador del obturador se bloquea cuando parpadea (▭).
Tamaño y peso: 113 (ancho) × 62 (alto) × 41 (fondo) mm (4,4" × 2,4" × 1,6") 195 g (6,9 onz.) sin la pila.
Mando a distancia opcional: Mando a distancia por infrarrojos. Dispara el obturador después de unos 3 seg. Efectivo a una distancia de hasta 3 m desde el frente de la cámara.

LAS ESPECIFICACIONES Y LAS DIMENSIONES EXTERNAS ESTÁN SUJETAS A CAMBIOS SIN PREVIO AVISO.

***

1 NOMENCLATURA

❶ Interruptor Principal/de Mando ❷ Disparador del obturador ❸ Botón de AF ❹ Botón Flash/Pose ❺ Botón de compensación de la exposición ❻ Panel LCD ❼ Palanca de ajuste de las dioptrías ❽ Botón DATE ❾ Flash incorporado ❿ Piloto del autodisparador ⓫ Ventanilla del visor ⓬ Objetivo ⓭ Ventanilla del enfoque automático ⓮ Ventanilla del fotómetro ⓯ Receptor del mando a distancia ⓰ Enganche de la correa ⓱ Ocular del visor ⓲ Piloto rojo ⓳ Botón del zoom ⓴ Ventanilla de información de la película ㉑ Tapa del compartimiento de la pila ㉒ Tapa posterior ㉓ Interruptor de panorama ㉔ Rosca del trípode ㉕ Botón de rebobinado a mitad del rollo ㉖ Palanca de apertura de la tapa posterior

2 COLOCACIÓN DE LA CORREA

Coloque la correa en la cámara tal y como se muestra en la ilustración.
* La parte sobresaliente Ⓐ se puede utilizar para pulsar el botón de rebobinado a mitad de rollo.

3 OPERACIÓN BÁSICA

1 **Introduzca la pila con el lado positivo (+) hacia arriba de acuerdo con la indicación de la etiqueta del compartimiento de la pila.**
Utilice una pila de litio de 3V (CR2 o equivalente)
* Ajuste de la fecha y la hora. Consulte la sección "4 **IMPRESIÓN DE LA FECHA/HORA**".
2 **Abra la tapa posterior.**
3 **Cargue la película. Saque la punta de la película hasta alcanzar la marca [FILM▼] ❶. Si hay suciedad en el detector de la película ❷, ésta no podrá ser cargada correctamente.**
4 **Cierre la tapa posterior.**
La película avanzará automáticamente hasta el primer fotograma.
Si "E" parpadea en el panel LCD, repita los pasos 2-4 para cargar la película correctamente.
5 **Ponga el interruptor Principal/de Mando en la posición ON.**
6 **Ajuste el recuadro de enfoque en el centro del visor a claridad optima empleando la palanca de ajuste de las dioptrías.**
Componga el motivo utilizando el botón del zoom y enfocando el sujeto dentro del cuadro de enfoque automático.
7 **Pulse el disparador del obturador hasta la mitad para confirmar el enfoque con el encendido del piloto de icono verde, y presione completamente el disparador del obturador para tomar la fotografía. El flash se disparará automáticamente en situaciones de escasa luminosidad.**
8 **La película se rebobinará automáticamente cuando Ud. haya expuesto el último fotograma del rollo.**
9 **Descargue la película después de confirmar que "0" parpadea en el panel LCD.**
* Cuando se activa la alimentación, el objetivo se extiende ligeramente y se abre la tapa del objetivo.
* Cuando la cámara se deja sin usar durante 3 minutos y el objetivo está extendido más allá de la posición de 35 mm de distancia focal con la alimentación activada, el objetivo zoom se retrae automáticamente a la posición de zoom de 35 mm para evitar daños.
* Cuando la cámara se deja sin usar durante 5 minutos en el modo de mando a distancia, el objetivo zoom se retrae a la posición de almacenamiento y la alimentación se desactiva automáticamente para ahorrar la energía de la pila.

La última fecha en que se tomó una fotografía
Cuando se activa la alimentación con una película cargada en la cámara, la última fecha en que se tomó una fotografía parpadea en el panel LCD y después se visualiza la fecha actual.
La última fecha se indicará de acuerdo con el modo de impresión de la fecha que Ud. haya elegido, de la siguiente manera.
"año/mes/día", "día/hora/mes", "-----" → "año/mes/día",
"mes/día/año" → "mes/día/año",
"día/mes/año" → "día/mes/año"
Cuando la película no esté cargada en la cámara, o cuando se cargue una nueva película, se visualizará "-----".
La hora no se visualiza.

D Deutsch

Herzlichen Glückwunsch zum Kauf der PENTAX ESPIO 24EW und Willkommen in der Welt der Pentax Zoom-Kompaktfotografie! Ihre kompakte leichte Kamera ist ein idealer Begleiter, um schöne Erinnerungen festzuhalten.

- Bitte lesen Sie diese Anleitung sorgfältig durch, bevor Sie die Kamera bedienen, um sich mit den Funktionen und Leistungsmerkmalen dieser Kamera vertraut zu machen.
- Bitte lesen Sie vor Gebrauch der Kamera die Pentax Benutzer-Sicherheitsanleitung durch, um sicheren Betrieb zu gewährleisten.
- Die Abbildungen in dieser Bedienungsanleitung können von der Wirklichkeit abweichen.
- Die Eigenschaften des Kompakt-Weitwinkel-Zoomobjektivs können bei manchen Aufnahmen eine Abdunkelung oder Verzerrung der Ränder bewirken.

***

TECHNISCHE DATEN

Typ: Vollautomatische Kleinbildkamera mit Zentralverschluss, eingebautem Zoomobjektiv und automatischem Blitz
Film: Automatische Filmempfindlichkeits-Einstellung mit perforiertem DX-codierten 35-mm-Film Zwischen ISO 25–3.200 (1-LW-Schritte). Bei nicht DX-codierten Filmen werden auf ISO 25 eingestellt.
Format: 24 × 36 mm (ca. 13 × 36 mm im panordmaaufuahme)
Filmeinlegen: Automatische Filmeinfädelung. Durch Schließen der Rückwand wird der Film automatisch bis zum ersten Bild vortransportiert.
Filmtransport: Automatischer Filmtransport.
Filmrückspulung: Automatische Filmrückspulung am Filmende. Automatischer Stopp nach vollständiger Rückspulung. Rückspulzeit: ca. 25 Sek. bei 24er-Film. Rückspulung von teilbelichteten Filmen möglich.
Filmzählwerk: Automatische Rücksetzung / Vorwärtszänlung
Display: LCD (Flüssigkristalldisplay)
Objektiv: 24–105 mm f/4,9–12,5, 7 Elemente in 5 Gruppen, Bildwinkel: 84–23,5°
Fokussiersystem: Passives Pentax 7-Siebenfeld-Phasenvergleichs-Autofokus (bei Weitwinkel), Landschaftsmodus, Spot-AF, Porträt, Schärfespeicher, AF-Hilfslicht. Autofokusbereich: 0,3 m (Weitwinkel) bzw. 0,5 m (Tele) – Unendlich (Makro-Zoommodus), Maximale Vergrößerung: ca. 0,27× (entspricht A6-Format)
Zoomen: Elektronischer Zoom
Verschluss: Elektronischer Verschluss mit Programm-Belichtungsautomatik und Verschlusszeiten von ca. 1/400–2 Sek. Langzeitbelichtung: 1/2 Sek. – 1 Min., Langzeittimer: 1 Sek. – 5 Min. Elektromagnetische Auslösung.
Selbstauslöser: LED-Lampenanzeige. Vorlaufzeit ca. 10 Sek. Abschaltung nach Aktivierung möglich.
Sucher: Realbild-Zoomsuch: 80 % Sucherbereich, Vergrößerung: 0,28× (24 mm Weitwinkel) – 1,10× (105 mm Tele),
Dioptrien: -3,0 m^{-1} – + 1,0 m^{-1}
Sucheranzeigen: Autofokus-Messrahmen, Bildrahmen, Nahbereichsausgleichsrahmen, Panoramarahmen
Grüne Symbollampe leuchtend: scharfgestellt; Grüne Symbollampe blinkend: unscharf oder für Autofokus ungeeignetes Motiv.
Rote Lampe leuchtend: Blitz ist einsatzbereit; Rote Lampe blinkend: Blitz wird geladen.
Belichtungssteuerung: Programmautomatik (Mehrfeldmessung, Belichtungskorrektur bei Gegenlichtaufnahmen)
Bereich: LW10–17 bei Weitwinkel, LW13,5–19 bei Tele im Automatik- oder Aufhellblitzmodus (ISO 400). LW6–17 bei Weitwinkel, LW6–19 bei Tele im Langzeitmodus (ISO 400)
Belichtungskorrektur: Einstellung mit Belichtungskorrekturtaste und Zoomtaste. Bereich: –3,0 bis +3,0 (0,5-LW-schritte)
Langzeittimer: Belichtungszeiteinstellung mit Belichtungskorrekturtaste und Zoomtaste im Langzeittimermodus. Belichtungszeiten: 1 Sek., 5 Sek., 10 Sek., 15 Sek., 30 Sek., 1 Min., 2 Min., 3 Min., 4 Min. und 5 Min.
Blitz: Eingebauter Zoomblitz mit Rote-Augen-Reduzierung, automatische Zuschaltung bei schlechten Lichtverhältnissen und Gegenlicht im Automatikmodus, Blitz EIN=Aufhellblitz, Lange Verschlusszeiten (bis zu 2 Sek.), automatischer Aufhellblitz, Blitz-Bulb-Syuchronisation= (1/2 Sek. – 1 Min.)
Effektive Blitzreichweite: 0,3–6,8 m (Weitwinkel), 0,5–3,0 m (Tele) (für Filme mit ISO 400).
Blitzfolgezeit: ca. 5 Sek. unter Pentax Testbedingungen.
Datenmodul: Quarzgesteuerte LCD-Digitaluhr, automatischer Kalender bis zum Jahr 2100. Dateneinbelichtung im 35-mm-Format und Panoramaformat auf der Filmvorderseite. Anzeige des letzten Aufnahmedatums.
Einbelichtungsmodus: "Jahr, Monat, Tag", "Tag, Stunde, Minute", "----" (keine Einbelichtung), "Monat, Tag, Jahr" oder "Tag, Monat, Jahr".
Stromquelle: Eine 3-V-Lithiumbatterie (CR2 oder Entsprechung)
Batterielebensdauer: Etwa 8 Rollen 24er-Film bei 50 % Blitzbenutzung (unter Pentax Testbedingungen)
Batterie-Warnung: (▭) erscheint auf dem LCD-Feld, Verschluss wird gesperrt, wenn (▭) blinkt.
Abmessungen & Gewicht: 113 (B) × 62 (H) × 41 (T) mm, 195 g ohne Batterie
Fernbedienung (Sonderzubehör): Infrarot-Fernbedienung. Verschlussauslösung nach ca. 3 Sek. Reichweite bis zu 3 m ab Kameravorderseite.

ÄNDERUNGEN AN TECHNISCHEN DATEN UND ABMESSUNGEN VORBEHALTEN.

***

1 BEZEICHNUNGEN DER BEDIENUNGSELEMENTE

❶ Hauptschalter ❷ Auslöser
❸ AF-Taste ❹ Blitz/Langzeit-Taste
❺ Belichtungskorrekturtaste ❻ LCD-Feld
❼ Dioptrien-Einstellhebel ❽ Datumstaste
❾ Eingebauter Blitz ❿ Selbstauslöserlämpchen
⓫ Sucherfenster ⓬ Objektiv ⓭ Autofokus-Fenster ⓮ Messzelle ⓯ Fernbedienungssensor ⓰ Riemenklemme ⓱ Sucherokular ⓲ Rotes Lämpchen ⓳ Zoomtaste ⓴ Filmfenster
㉑ Batteriefachdeckel ㉒ Rückwand
㉓ Panoramaschalter ㉔ Stativgewinde
㉕ Rückspultaste
㉖ Rückwand-Entriegelungshebel

2 BEFESTIGUNG DES TRAGERIEMENS

Den Riemen gemäß der Abbildung an der Kamera befestigen.
* Der Vorsprung Ⓐ kann zum Hineindrücken der Rückspultaste für teilbelichteten Film verwendet werden.

3 GRUNDLEGENDE BEDIENUNG

1 **Setzen Sie die Batterie mit dem Pluspol (+) nach oben gemäß dem Hinweisaufkleber im Batteriefach ein. Verwenden Sie eine 3-V-Lithiumbatterie (CR2 oder Entsprechung).**
* Einstellen von Datum und Uhrzeit. Siehe Abschnitt "4 **EINBELICHTEN VON DATUM/UHRZEIT**".
2 **Öffnen Sie die Rückwand.**
3 **Legen Sie den Film ein. Ziehen Sie den Filmanfang heraus, bis er die Markierung [FILM▼] ❶ erreicht. Falls der Filmdetektor ❷ verschmutzt ist, wird der Film nicht richtig transportiert.**
4 **Schließen Sie die Rückwand.**
Der Film wird automatisch bis zum ersten Bild vortransportiert.
Wenn "E" im LCD-Feld blinkt, wiederholen Sie die Schritte 2–4, um den Film erneut richtig einzulegen.
5 **Drehen Sie den Hauptschalter auf die Stellung ON.**
6 **Stellen Sie den Autofokus-Rahmen in der Mitte des Suchers mit Hilfe des Dioptrien-Einstellhebels auf die optimale Position ein.**
Legen Sie den Bildaufbau mit der Zoomtaste fest, und fokussieren Sie mit dem Autofokusrahmen auf das Motiv.
7 **Drücken Sie den Auslöser zum Einstellen der Schärfe erst halb nieder (grüne Symbollampe leuchtet) und dann zum Fotografieren ganz durch. Der Blitz wird bei schlechten Lichtverhältnissen automatisch ausgelöst.**
8 **Bei Erreichen des Filmendes wird der Film automatisch zurückgespult.**
9 **Nehmen Sie den Film heraus, nachdem Sie sich vergewissert haben, dass "0" im LCD-Feld blinkt.**
* Beim Einschalten der Kamera wird das Objektiv geringfügig ausgefahren und die Objektivabdeckung geöffnet.
* Wenn die Kamera im eingeschalteten Zustand 3 Minuten lang unbenutzt bleibt und das Objektiv über die 35-mm-Brennweitenposition hinaus ausgefahren wurde, wird das Zoomobjektiv automatisch auf die 35-mm-Position eingefahren, um es vor Beschädigung zu schützen.
* Wenn die Kamera im Fernbedienungsmodus etwa 5 Minuten lang unbenutzt bleibt, wird das Zoomobjektiv automatisch eingefahren und die Kamera zur Schonung der Batterie ausgeschaltet.

Datum der letzten Aufnahme
Wenn Sie die Kamera bei eingelegtem Film einschalten, blinkt das Datum der letzten Aufnahme im LCD-Feld, und dann wird das aktuelle Datum angezeigt.
Das Datum der letzten Aufnahme wird entsprechend dem von Ihnen gewählten Datumseinbelichtungsmodus angezeigt, wie folgt.
"jj/mm/tt", "tt/hh/mm" oder "------" → "jj/mm/tt",
"mm/tt/jj" → "mm/tt/jj",
"tt/mm/jj" → "tt/mm/jj"
Wenn kein Film eingelegt ist oder ein neuer Film eingelegt wird, erscheint "------".
Die Uhrzeit wird nicht angezeigt.

Nl Nederlands

Hartelijk gefeliciteerd met uw keuze voor de PENTAX ESPIO 24EW en welkom in de wereld van Pentax zoom-compact-fotografie! Deze compacte, lichtgewicht camera is uitstekend gezelschap waarmee u altijd en overal uw mooiste herinneringen kunt vastleggen.

- Lees deze handleiding aandachtig door voordat u de camera gaat gebruiken zodat u alle functies en mogelijkheden van deze camera optimaal kunt benutten.
- Lees voor u de camera gaat gebruiken deze Pentax veiligheidsaanwijzingen voor de gebruiker aandachtig door.
- De illustraties in deze handleiding kunnen afwijken van het werkelijke uiterlijk van de camera.
- De optische kenmerken van groothoekfotografie (24 mm) veroorzaken mogelijk vervorming of donkere plekken in de hoeken onder bepaalde omstandigheden.

***

SPECIFICATIES

Type: 35 mm volautomatische sluiter met ingebouwde zoomlens en automatische flitser
Film: Automatische filmgevoeligheidsinstelling bij geperforeerde, met DX gecodeerde, 35 mm-film met ISO waardering tussen 25 en 3200 (1EV-stap). Niet met DX-gecodeerde films worden automatisch ingesteld als ISO 25
Formaat: 24 × 36 mm (ongeveer 13 × 36 mm bij panoramaformaat)
Filminleg: Automatische filminleg. Wanneer u de achterwand sluit zal de film automatisch naar de eerste opname worden getransporteerd.
Filmtransport: Automatisch filmtransport.
Film terugspoelen: De film wordt automatische teruggespoeld aan het eind van de rol. Terugspoelen wordt automatisch gestopt wanneer het einde van de rol bereikt is. Terugspoeltijd: Ongeveer 25 seconden voor een film met 24 opnamen. Terugspoelen in het midden van de film.
Opnameteller: Automatische weergave van het volgende nummer bij fotograferen en terugtellen bij terugspoelen.
Extern display: LCD-scherm
Lens: 24 - 105mm f/4,9 - 12,5; 7 elementen in 5 groepen, Beeldhoek: 84-23.5°
Scherpstelsysteem: Pentax fasevergelijkend passief 7-punts autofocussysteem (in de stand WIDE), landschapmodus, spot autofocus, portretmodus, scherpstelvergrendeling, autofocus hulplicht.
Autofocusbereik: 0,3 m in de stand Wide en 0,5 m in de stand Tele - Oneindig (macro zoommodus), maximale vergroting: Ongeveer 0,27×(komt ongeveer overeen met A6)
Zoom: Elektronische zoom
Sluiter: Geprogrammeerde automatische belichtingsregeling voor elektronisch sluiter met sluitertijden tussen 1/400 en 2 seconden. B-instelling: 1/2 s - 1 min.: Timer voor B-instelling: 1 s - 5 min. Elektromagnetische ontgrendeling.
Zelfontspanner: LED-indicatie. Vertragingstijd ongeveer 10 s. Onderbreken na activeren is mogelijk.
Zoekervenster: niet vervormd zoekerbeeld. 80% van ware beeldvlak,
Vergroting: 0,28× (24 mm WIDE) - 1,10× (105mm TELE),
Diopterinstelbereik: -3 m^{-1}– +1 m^{-1} (per meter)
Kader: Autofocuskader, beeldkader, dichtbijcorrectiekader, panoramakader
Groene LED brandt: scherpgesteld, Groene LED knippert: niet scherpgesteld of scherpstelling op onderwerp mogelijk niet correct.
Rode LED brandt: Flitser is opgeladen: Rode LED knippert: Flitser wordt opgeladen.
Belichtingsregeling: Geprogrammeerde automatische belichtingsregeling (multisegmentmeting, automatische belichtingscompensatie bij tegenlicht) Bereik: EV10 - 17 in de stand WIDE, EV13,5 - EV19 in de stand TELE in de modus Auto of Daglichtsynchronisatie (ISO 400).
EV6 - EV17 in de stand WIDE, EV6 - EV19 in de stand TELE in de lange sluitertijdmodus (ISO 400)
Schakelaar voor lichtmeting: ontspanknop
Belichtingscompensatie: Belichtingscompensatieknop en zoomknop. Bereik: -3,0 tot +3,0 (in stappen van 0,5)
Timer voor B-instelling: Stel de belichtingstijd in met de belichtingscompensatieknop en de zoomknop in de modus Timer voor B-instelling. Tijdinstelling: 1 s, 5 s, 10 s, 15 s, 30 s, 1min., 2min., 3min., 4min. en 5min.
Flitser: Ingebouwde zoomflitser met rode-ogenreductiefunctie, automatische flitserbediening bij ontoereikende verlichting en tegenlicht in de modus Auto, Flitser AAN= Daglichtsynchronisatie, Lange sluitertijdsynchronisatie. (maximaal 2 s), Automatische softflitser, Flitsersynchronisatie bij B-instelling (1/2 s - 1 min.)
Effectief flitserbereik: 0,3 - 6,8 m (in de stand WIDE), 0,5 - 3,0 m (in de stand TELE) (bij gebruik van ISO 400-film).
Flitserintervaltijd: Ongeveer 5 s onder Pentax testcondities.
Datummodule: Quartzgestuurd LCD met digitale klok, automatische kalender tot het jaar 2100.
Datumafdruk op 35 mm formaat en panoramaformaat vanaf de voorzijde van de film. Weergave van de laatste datum waarop een opname werd gemaakt.
Afdrukmodus: ' Jaar, Maand, Dag', 'Dag, Uur, Minuten', '------' (geen datum), 'Maand, Dag, Jaar' of 'Dag, Maand, Jaar'.
Voeding: Een 3V lithiumbatterij (CR2 of vergelijkbaar)
Levensduur van de batterij: Ongeveer 8 films van 24 opnamen wanneer de flitser bij 50% van de opnamen wordt gebruikt (onder Pentax testcondities)
Waarschuwing bij te lage batterijspanning: (▭) wordt weergegeven aan het LCD-scherm, sluiter wordt geblokkeerd wanneer (▭) knippert.
Afmetingen en gewicht: 113 (B) × 62(H) × 41(D) mm 195 g zonder batterij
Optionele afstandsbediening: Infrarood afstandsbediening. Ontgrendelt de sluiter na ongeveer 3 seconden. Werkt tot maximaal 3 m van de voorzijde van de camera verwijderd.

TECHNISCHE GEGEVENS EN UITWENDIGE AFMETINGEN KUNNEN ZONDER VOORAFGAANDE KENNISGEVING WORDEN GEWIJZIGD.

(NL) Batterij niet weggooien, maar inleveren als KCA.

***

1 NAMEN VAN DE DIVERSE ONDERDELEN

❶ Hoofdschakelaar ❷ Ontspanknop
❸ Autofocusknop ❹ Flitser/B-instelling knop
❺ Belichtingscompensatieknop
❻ LCD-scherm ❼ Diopterinstelhendel
❽ Knop DATUM ❾ Ingebouwde flitser
❿ Verklikkerlamp zelfontspanner
⓫ Zoekervenster ⓬ Lens ⓭ Autofocus-venster ⓮ Lichtmeetcel ⓯ Sensor voor het signaal van de afstandsbediening
⓰ Riembevestiging ⓱ Zoekeroculair ⓲ Rode LED ⓳ Zoomknop ⓴ Filminformatievenster
㉑ Deksel batterijcompartiment ㉒ Achterwand
㉓ Panoramaknop ㉔ Statiefaansluiting
㉕ Terugspoelknop (midden in film)
㉖ Sluitknop achterwand

2 BEVESTIGEN VAN DE DRAAGRIEM

Bevestig de draagriem aan de camera zoals is weergegeven in de afbeelding.
* Uitstulping Ⓐ kan worden gebruikt om de terugspoelknop voor terugspoelen midden in de film in te drukken.

3 BEDIENINGSPRINCIPES

1 **Plaats de batterij met de pluspool (+) op dezelfde manier als de schets in het batterijcompartiment.**
Gebruik een 3V lithiumbatterij (CR2 of gelijkwaardig)
* De datum en de tijd instellen. Meer informatie hierover vindt u in de paragraaf '4 **DATUM/TIJD AFDRUKKEN**'.
2 **Open de achterwand.**
3 **Plaats de film. Trek de film uit de cassette tot het uiteinde aanligt tegen de markering [FILM▼] ❶. Als de filmdetector ❷ vuil is zal de film niet goed ingelegd worden**
4 **Sluit de achterwand.**
De film wordt automatisch naar de eerste opname getransporteerd.
Herhaal, als de letter 'E' in het display knippert, de stappen 2 tot en met 4 om de film goed in te leggen.
5 **Zet de hoofdschakelaar in de stand AAN.**
6 **Stel de diopterinstelhendel zodanig in dat het scherpstelkader in het midden van het zoekervenster zo helder mogelijk is.**
Bepaal de uitsnede met de zoomknop en stel scherp op het onderwerp binnen het autofocuskader.
7 **Druk de ontspanknop half in om te controleren of scherpstellen inderdaad gelukt is (de groene verklikkerlamp brandt dan) en druk vervolgens de ontspanknop helemaal in om een opname te maken. De flitser wordt automatisch geactiveerd wanneer er te weinig licht is.**
8 **De film zal automatisch teruggespoeld worden nadat de hele film is gebruikt.**
9 **Haal de film uit het toestel nadat u heeft gecontroleerd of de melding '0' knipperend op het LCD-scherm wordt weergegeven.**
* Wanneer de hoofdschakelaar ingeschakeld wordt opent de lensbescherming en wordt de zoomlens iets uitgeschoven.
* Wanneer de ingeschakelde camera gedurende 3 minuten niet gebruikt is en de lens ingesteld is op een brandpuntsafstand van meer dan 35 mm zal de lens automatisch worden ingetrokken tot brandpuntsafstand 35 mm om beschadiging te voorkomen.
* Wanneer de ingeschakelde camera gedurende ongeveer 5 minuten niet gebruikt wordt en ingesteld is voor bediening met de afstandsbediening, zal de zoomlens ingeschoven worden en de voedingsspanning automatisch uitgeschakeld worden om de batterij te sparen.

De laatste datum waarop een opname werd gemaakt
Wanneer u de voeding inschakelt en er een film in de camera aanwezig is, wordt de laatste datum waarop een opname werd gemaakt knipperend op het LCD-display weergegeven. Vervolgens wordt de huidige datum weergegeven.
De laatste datum zal worden weergegeven in de modus die u heeft geselecteerd voor het afdrukken van de datum- en tijdgegevens:
'jj/mm/dd', 'dd/uu/mm' of '------' → 'jj/mm/dd', 'mm/dd/jj' → 'mm/dd/jj', 'dd/mm/jj' → 'dd/mm/jj'
Wanneer er geen film in de camera aanwezig is of wanneer een nieuwe film ingelegd wordt, zal '------' worden weergegeven.
De tijd wordt niet weergegeven.

I Italiano

Congratulazioni per avere acquistato la PENTAX ESPIO 24EW e benvenuti nel fantastico mondo della fotografia compatta zoom Pentax!
Questa fotocamera compatta e leggera vi permetterà di conservare i ricordi preferiti.

- Prima di usare la fotocamera, leggere questo manuale con attenzione, per essere sicuri di aver compreso le funzioni e le capacità di questa fotocamera.
- Per un uso sicuro della fotocamera, prima di utilizzarla si consiglia di leggere la Guida alla sicurezza per l'utente Pentax.
- Le illustrazioni usate in questo manuale possono differire dall'aspetto effettivo della fotocamera.
- In alcune situazioni di ripresa le caratteristiche dell'obiettivo grandangolare dello zoom potrebbero provocare leggere vignettature o piccole distorsioni ai bordi del fotogramma.

***

CARATTERISTICHE TECNICHE

Tipo: Fotocamera compatta 35 mm a otturatore centrale, completamente automatica, con obiettivo zoom e flash automatico incorporati
Pellicola: Impostazione automatica della sensibilità pellicola con pellicole 35 mm a codifica DX con valori compresi tra 25 e 3200 ISO (incrementi di 1 EV). Le pellicole prive di codice DX sono impostate automaticamente su ISO 25.
Formato: 24 × 36 mm [Formato Panorama: 13 × 36 mm]
Caricamento pellicola: Caricamento automatico della pellicola. Chiudendo il dorso la pellicola viene avvolta automaticamente fino al primo fotogramma.
Avvolgimento pellicola: Avvolgimento automatico della pellicola.
Riavvolgimento pellicola: Riavvolgimento automatico al termine della pellicola.
[Tempo di riavvolgimento: Circa 25 secondi per una pellicola da 24 fotogrammi] Arresto automatico a fine riavvolgimento. È possibile eseguire il riavvolgimento a caricatore non terminato.
Numero dei fotogrammi: Lettura automatica dei numeri successivi dei fotogrammi, in ordine crescente durante le riprese, decrescente durante il riavvolgimento.
Display esterno: LCD (display a cristalli liquidi)
Obiettivo: 24-105 mm f/4.9-12.5 7 elementi in 5 gruppi Angolo di campo: 84°-23,5°
Messa a fuoco: Sistema di messa a fuoco multiplo passivo Pentax su sette punti ad analisi di fase e blocco della messa a fuoco/Illuminatore ausiliario, Modalità Infinito/Paesaggi, Messa a fuoco Spot AF, Modalità Ritratto. Campo di messa a fuoco: da 0,3 m a infinito (modo zoom macro) su WIDE, da 0,5 m a infinito (modo zoom macro) su TELE, ingrandimento massimo: circa 0,27× (equivalente al formato A6)
Zoom: Zoom motorizzato
Otturatore: Otturatore elettronico AE programmato con tempi di posa da circa 1/400 sec. a 2 sec., scatto pose a tempo: da 1/2 sec. a 1 min., posa B: da 1 sec. a 5 min. Rilascio elettromagnetico
Autoscatto: Elettronico con spia LED, ritardo di circa 10 sec., è possibile l'annullamento dopo la sua attivazione.
Mirino: Mirino zoom a immagine reale.
Copertura 80% del campo di visione, Ingrandimento: 0.28× (WIDE) 1.10× (TELE), regolazione diottrie: -3 m^{-1}– +1 m^{-1}, Riferimenti nel mirino: Riferimento autofocus, delimitazione dell'inquadratura, riferimento di compensazione della parallasse con riprese a distanza ravvicinata, riferimento del formato Panorama.
Spia con icona verde accesa: Messa a fuoco eseguita, Icona verde lampeggiante: Fuori fuoco o soggetto con messa a fuoco automatica difficile.
Spia verde accesa: Flash caricato,
Spia verde lampeggiante: Il flash si sta caricando.
Controllo dell'esposizione: Esposizione automatica programmata (esposizione multi-zona in condizioni di controluce),
Campo di misurazione: EV10 - EV17 su WIDE, EV13,5 - EV19 su TELE in modo Automatico o sincronizzazione in luce diurna (ISO 400), EV6 - EV17 su WIDE, EV6 - EV19 su TELE nel modo di otturazione con tempi lenti.
Interruttore di esposizione: Pulsante di scatto
Compensazione dell'esposizione: regolabile tramite il pulsante di compensazione dell'esposizione e la leva dello zoom,
Gamma di impostazione: da -3,0 a +3,0 EV (incrementi di 0,5EV)
Riprese con tempi lenti: valori regolabili tramite il pulsante di compensazione dell'esposizione e la leva dello zoom. Tempi: 1 sec, 5 sec, 10 sec, 15 sec, 30 sec, 1, 2, 3, 4, 5 min.
Flash: Flash incorporato con funzione riduzione "occhi rossi", attivazione automatica del flash in condizioni di scarsa illuminazione, modi Flash ON e Flash OFF, sincronizzazione in luce diurna, sincro-flash con tempi lenti (fino a 2 secondi), flash soft automatico, posa a tempo con flash = 1/2 sec. - 1 min.
Campo di azione del flash: 0,3 - 6,8m su WIDE, 0,5 - 3,0m su TELE (ISO 400) Tempo di ricarica del flash: Circa 5 sec. (secondo le modalità di prova Pentax).
Modulo della data: Controllo a cristalli di quarzo; display LCD con orologio digitale, calendario automatico fino al 2100.
Possibilità di sovrimpressione dei dati nel formato standard e Panorama, visualizzazione della data in cui è stata effettuata l'ultima foto.
Modo di sovrimpressione: "Anno, mese e giorno", "Giorno, ore e minuti", "---- (nessuna sovrimpressione)", "Mese, giorno e anno" o "Giorno, mese e anno".Sovrimpressione dati: sul lato anteriore della pellicola
Alimentazione: Una batteria al litio da 3 V (CR2 o equivalente)
Durata della batteria: Circa 8 caricatori 24 pose, con un uso del flash nel 50% delle foto scattate (secondo le modalità di prova Pentax).
Avvertimento di batteria in esaurimento: Sul display LCD appare il simbolo (▭), quando il simbolo (▭) lampeggia l'otturatore si blocca.
Dimensioni e peso: 113 (L) × 62 (A) × 41 (P) mm, 195 g senza batteria
Telecomando (optional): Telecomando a raggi infrarossi; scatto dell'otturatore dopo circa 3 secondi dalla pressione sul pulsante del telecomando. Campo effettivo del telecomando: Fino a 3 m di distanza quando proiettato di fronte alla fotocamera.

CARATTERISTICHE E ASPETTO DEL PRODOTTO SONO SOGGETTI A MODIFICHE SENZA OBBLIGO DI PREAVVISO.

***

1 COMANDI E PARTI OPERATIVE

❶ Selettore Main/Drive ❷ Pulsante di scatto ❸ Pulsante AF ❹ Pulsante flash/Pose a tempo ❺ Pulsante compensazione dell'esposizione ❻ Pannello LCD ❼ Selettore delle diottrie ❽ Pulsante data ❾ Flash incorporato ❿ Spia autoscatto ⓫ Finestrella del mirino ⓬ Obiettivo ⓭ Finestrella dell'autofocus ⓮ Finestrella dell'esposimetro ⓯ Spia del telecomando ⓰ Attacco della cinghia ⓱ Oculare del mirino ⓲ Spia rossa ⓳ Tasto zoom ⓴ Finestrella della pellicola ㉑ Copri-vano batteria ㉒ Dorso ㉓ Selettore Panorama ㉔ Attacco per treppiede ㉕ Pulsante di riavvolgimento intenzionale della pellicola ㉖ Leva di sblocco del dorso

2 MONTAGGIO DELLA CINGHIA

Montate la cinghia sulla fotocamera seguendo le indicazioni illustrate.
* Premendo l'apposito pulsante con la parte sporgente della fibbia della cinghietta, è possibile attivare il riavvolgimento intenzionale della pellicola. Ⓐ

3 OPERAZIONI DI BASE

1 **Inserite la batteria con il polo positivo (+) rivolto verso l'alto, secondo le indicazioni riportate sull'etichetta contenuta nel vano della batteria. Usare una batteria al litio da 3 V (CR2 o equivalente).**
* Impostazione della data e dell'ora. Vedere la sezione "4 **SOVRIMPRESSIONE DI DATA/ORA**"
2 **Aprire il dorso.**
3 **Inserite la pellicola.**
Estraete la parte capoguida fino a raggiungere il riferimento ❶ [FILM▼]. Se è fossero presenti delle impurità sul sensore pellicola ❷, questa potrebbe non essere avvolta correttamente.
4 **Chiudere il dorso.**
La pellicola avanza automaticamente fino al primo fotogramma.
Se sul pannello LCD viene visualizzata l'indicazione "E", significa che occorre ripetere i passi 2-4 per inserire la pellicola in modo corretto.
5 **Impostare Selettore Main/Drive in posizione ON.**
6 **Quando la cornice di messa a fuoco al centro del mirino appare perfettamente nitida tramite il selettore delle diottrie avete ottenuto la regolazione ottimate. Componete l'inquadratura utilizzando la leva dello zoom e mettete a fuoco il soggetto nel riferimento autofocus.**
7 **Premere a metà corsa il pulsante di scatto per confermare la messa a fuoco con l'accensione della spia con icona verde e premere completamente il pulsante di scatto per scattare la foto. In condizioni di scarsa illuminazione, il flash viene attivato automaticamente.**
8 **Al termine della pellicola, la fotocamera riavvolge il rullino automaticamente.**
9 **Dopo aver controllato che sul pannello LCD lampeggi il simbolo "0", è possibile estrarre la pellicola.**
* Se si attiva il Selettore Main/Drive, si apre il copriobiettivo e lo zoom si estende leggermente.
* Quando non si usa la fotocamera per circa 3 minuti e l'obiettivo è esteso per più di 35 mm della posizione di lunghezza focale con la fotocamera accesa, l'obiettivo dello zoom viene ritirato automaticamente a 35 mm per prevenire danni.
* Quando non si usa la fotocamera per 5 minuti in modo di controllo remoto, l'obiettivo dello zoom viene ritirato in posizione di conservazione e la fotocamera viene spenta per risparmiare la batteria.

L'ultima volta in cui si è scattata una foto
Se l'apparecchio viene acceso con la pellicola inserita, sul pannello LCD lampeggia la data in cui si è scattata l'ultima foto. Poco dopo, viene visualizzata la data corrente.
La data in cui si è scattata l'ultima foto viene visualizzata in base alle impostazioni di sovrimpressione scelte prima di spegnere la fotocamera.
"aa/mm/gg", "gg/oo/mm" "------" → (nessuna sovrimpressione) "aa/mm/gg"
"mm/gg/aa" → "mm/gg/aa"
"gg/mm/aa" → "gg/mm/aa"
* Se la fotocamera è priva di pellicola, oppure quando si carica una nuova pellicola, viene visualizzata nel display appare l'indicazione '------'. Il valore dell'ora non lampeggia.

P Português

Parabéns pela compra da sua PENTAX ESPIO 24EW e bem-vindo ao mundo da fotografia das máquinas Pentax zoom compactas!
A sua máquina compacta e ultra leve é uma boa companheira que lhe permite guardar as suas recordações preferidas.

- Leia atentamente este manual antes de utilizar a máquina com vista a garantir que compreende as suas características e capacidades.
- Antes de utilizar a câmara, leia o Guia de segurança do utilizador Pentax para obter um funcionamento seguro.
- As ilustrações usadas neste manual poderão diferir da aparência actual da máquina.
- As características de zoom compact com objectiva de ângulo de visão largo poderão provocar um escurecimento ou distorção nas arestas de algumas fotografias.

***

ESPECIFICAÇÕES

Tipo: Máquina de 35 mm totalmente automática com obturador de lâminas com objectiva do zoom e flash automático incorporado.
Filme: Definição de velocidade do filme automática com filme de código perfurado de 35 mm, com sensibilidade ISO a partir de 25-3200 (intervalo de 1EV). Os filmes sem código DX são definidos para ISO25
Formato: 24 × 36 mm [fotografias panoramicas:13 × 36 mm]
Colocação do filme: Colocação automática do filme: O fecho da tampa traseira faz com que o filme role automaticamente para a primeira fotografia.
Bobinagem do filme: Bobinagem automática do filme:
Rebobinagem do filme: Rebobinagem do filme automática no fim do rolo. Uma vez terminada a rebobinagem, o rolo pára automaticamente.
Tempo de rebobinagem do filme: aproximadamente 25 segundos para um rolo de 24 fotografias. Possibilidade de rebobinagem a meio do rolo.
Número da fotografia: A leitura automática dos números de fotografias sucessivos é por ordem ascendente quando dispara e por ordem descendente quando rebobina.
Visor: LCD (Visor de Cristal Líquido)
Objectiva: 24-105 mm f/4,9-12,5 7 elementos em 5 grupos, ângulo de visão: 84-23,5°
Focagem: Sistema auto-focagem de sete pontos passivo de fase Pentax com bloqueio de focagem (em WIDE), modo paisagem de luz auxiliar, Spot AF, Retrato, fixação de focagem, luz AF. Amplitude da focagem automática: 0,3 m em LARGO e 0,5m em TELE - Infinito (modo macro zoom), Ampliação máxima: aproximadamente 0,27× (equivalente ao tamanho A6)
Zooming: Zoom electrónico
Obturador: Obturador electrónico AE programado com velocidade aproximada de 1/400-2 segundos. Lâmpada: 1/2 segundo-1 minuto, Temporizador da lâmpada: 1 segundo-5 minutos, Disparo electromagnético.
Disparador retardado: Indicação da luz LED. Tempo de retardamento aproximadamente 10 segundos O cancelamento depois da activação é possível.
Visor: Visor de zoom da imagem real. 80% do campo do rácio de visualização,
Ampliação: 0,28 (24 mm em LARGO), -1,10 (105mm em TELE),
Amplitude de regulação de dioptria: -3 m^{-1},– +1 m^{-1} (por metro)
Fotografia: Fotografia de focagem automática; Imagem da fotografia, Imagem de compensação a curta distância, Imagem panorâmica
Luz de ícone verde: focado, ícone verde intermitente: desfocado ou objecto de difícil focagem.
Luz vermelha acesa: O flash está carregado, a luz vermelha fica intermitente: O flash está a carregar.
Controlo de exposição: Controlo AE programado (medição de segmentos múltiplos, compensação AE numa situação de luz negra)
Amplitude: EV10-17 em LARGO, EV13.5-EV19 em TELE no modo Automático ou Sincronização Luz do Dia (ISO 400).
EV6- EV17 em LARGO, EV6-EV19 em TELE no modo Velocidade Lenta do Obturador (ISO 400)
Comando do contador de exposição: disparador
Compensação da exposição: Botão de compensação da exposição e botão de zoom: Amplitude: -3,0 – +3,0 (passos de 0,5)
Temporizador da lâmpada: Defina o tempo de exposição com o botão de compensação da exposição e o botão de zoom no modo de temporização da lâmpada. [Tempo de definição: 1 segundo, 5 segundos, 10 segundos, 15 segundos, 30 segundos, 1 minutos, 2 minutos, 3 minutos, 4 minutos e 5 minutos.
Flash: Flash de zoom incorporado com redução do efeito de olhos vermelhos, disparo automático do flash com baixa luminosidade e situações de luz traseira no modo Automático, Flash LIGADO=Sincronização Luz do Dia, Sincronização de Velocidade Lenta do Obturador (até 2 segundos), flash suave automático, Flash sincronização lâmpada (1/2 segundos – 1 minuto)
Amplitude efectiva do flash: 0,3 –6,8 m (LARGO), 0,5-3,0 m (TELE) (filme ISO 400 utilizado).
Tempo de reciclagem do flash: Aproximadamente 5 segundos segundo as condições de ensaio da Pentax
Módulo da data: Relógio digital LCD controlado por cristais de quartzo, calendário automático até 2100.
Impressão da data no formato de 35 mm e panorâmico a partir da face frontal do filme.
Visualização da última data em que uma fotografia foi tirada.
Modo de impressão: "Ano, Mês, Dia", "Dia, Hora, Minuto", "-------" (s/impressão), "Mês, Dia, Ano" ou "Dia, Mês, Ano".
Fonte de energia: Uma pilha de lítio de 3 V (CR2 ou equivalente)
Vida útil da pilha: Aproximadamente 8 rolos de 24 fotografias se 50% das fotografias utilizarem o flash (segundo as condições de ensaio da Pentax)
Aviso de pilha gasta: (▭) aparece no painel LCD, o obturador fica bloqueado se (▭) ficar intermitente.
Tamanho e Peso: 113 (L) × 62 (A) × 41 (E) 195g sem pilha
Controlo remoto opcional: Controlo remoto de infra-vermelhos. Dispare o obturador aproximadamente 3 segundos depois. Funciona até 3 m à frente da câmara.

AS ESPECIFICAÇÕES E AS DIMMENSÕES EXTERIORES ESTÃO SUJEITAS A ALTERAÇÃO SEM AVISO PRÉVIO.

***

1 NOMES DAS PARTES FUNCIONAIS

❶ Interruptor Principal/Transmissão ❷ Botão disparador ❸ Botão AF ❹ Botão Flash/Lâmpada ❺ Botão de compensação da exposição ❻ Painel de informações LCD ❼ Alavanca de regulação de dioptrias ❽ Botão da data ❾ Flash incorporado ❿ Lâmpada do disparador retardado ⓫ Janela do visor ⓬ Objectiva ⓭ Janela de focagem automática ⓮ Janela do sensor de luz ⓯ Receptor de controlo à distância ⓰ Argola da correia ⓱ Ocular do visor ⓲ Luz vermelha ⓳ Botão do zoom ⓴ Janela de informação do filme ㉑ Tampa do compartimento da pilha ㉒ Tampa traseira ㉓ Comando panorama ㉔ Rosca para tripé ㉕ Botão de rebobinagem auxiliar ㉖ Botão para abrir a tampa traseira

2 FIXAÇÃO DA CORREIA

Prenda a correia na máquina conforme ilustrado.
* Use a parte indicada Ⓐ para empurrar o botão de rebobinagem a meio do rolo.

3 FUNCIONAMENTO BÁSICO

1 **Introduza a pilha com o lado mais (+) virado para cima de acordo com a etiqueta de indicação existente no compartimento respectivo.**
Use uma pilha de lítio de 3 V (CR2 ou equivalente)
* Definir a data e a hora. Consulte a secção "4 **IMPRIMIR DATA/HORA**".
2 **Abra a tampa traseira.**
3 **Coloque o filme.**
Retire o guide do filme até chegarà marca ❶ [FILM▼]. Certifique-se de que o filme está bem esticado. Se houver impurezas no sensor de filme ❷, o filme não poderá enrolar-se correctamente.
4 **Podeía enrolar-se feche a tampa traseira.**
O filme avança automaticamente para a primeira fotografia.
Se "E" piscar no painel LCD, repita os passos 2~4 para colocar correctamente o filme.
5 **Rode o interruptor Principal/Transmissão para a posição ON.**
6 **Ajuste o enquadramento de focagem no centro do visor para a posição óptima da alavanca de regulação de diaptria. Componha o seu objecto, utilizando o botão de zoom e foque o objecto na imagem de focagem automática.**
7 **Prima o disparador até metade para confirmar a focagem se a luz verde acender e prima o obturador na totalidade para tirar a fotografia. O flash dispara automaticamente em casos de baixa luminosidade.**
8 **O filme é automaticamente rebobinado depois de ter tirado a última fotografia.**
9 **Retire o filme depois de confirmar se "0" está intermitente no painel LCD.**
* Se a energia for ligada, a objectiva estende-se ligeiramente e a tampa da objectiva abre.
* Se a câmara não funcionar durante 3 minutos e a objectiva estiver estendida 35 mm para além da posição do comprimento focal, com a energia ligada, a objectiva regressa automaticamente à posição de zoom de 35 mm, para evitar eventuais danos.
* Se a câmara não funcionar durante 5 minutos no modo de controlo remoto, a objectiva será retraída para a posição normal e a energia será desligada para poupar energia.

A última data em que uma fotografia foi tirada
Ao ligar a energia com o filme colocado na câmara, a última data em que uma fotografia foi tirada fica intermitente no painel LCD.
A última data será indicada de acordo com o modo de impressão da dada seleccionado, a saber:
"aa/mm/dd", "dd/hh/mm" "------" → "aa/mm/dd",
"mm/dd/aa" → "mm/dd/aa",
"dd/mm/aa" →"dd/mm/aa"
Se a câmara não tiver nenhum filme ou se for colocado um novo filme, "------" aparece.
A hora não aparece.

C 中國語

誠意感謝閣下選購賓得ESPIO 24EW相機，並歡迎你加入賓得變焦小型相機的攝影世界。你選購的這部小型輕巧的相機定能為你留下美好的回憶。

- 使用相機之前，請先詳閱本手冊，切實理解相機的特性和功能。
- 為安全操作，在使用相機之前，請閱讀賓得用戶安全使用指南。
- 手冊中的插圖可能與相機的真實外型有所不同。
- 在有些相片的主體中，因小型廣角鏡頭的特性可能在沿邊上會較暗或產生變形。

***

規格

類型：內置變焦鏡頭及自動閃燈的35毫米全自動鏡間快門相機
膠卷：DX編碼35毫米穿孔膠卷，自動膠卷速度設定由ISO25至3200（1EV級段）。
非DX 編碼膠卷設定為ISO25
片幅：24×36毫米（全景片幅時約為13×36毫米）
膠卷上片：自動上片。關閉背蓋將自動捲片至第1格。
捲片：自動捲片。
膠卷回捲：至卷末時自動回捲。 回捲完畢自動停止。回捲時間：24格膠卷約25秒。
可中途回捲。
格數：自動顯示連續格數，拍攝時格數遞增，回捲時格數倒數。
外部顯示屏：LCD（液晶資料顯示屏）
鏡頭：24～105毫米 f/4.9～12.5，7片5組。視角：84°～23.5°
對焦系統：賓得相位偵察無源式七點自動對焦（廣角）風景模式、重點自動對焦、人像模式、對焦鎖、自動對焦照明。
自動對焦範圍：廣角時0.3米（1呎），遠攝時0.5米（1.6呎）～無限遠（微距變焦模式），最大放大率：約0.27倍（相當於A6尺寸）。
變焦：電子變焦。
快門：程式自動曝光電子快門，速度約為1/400～2秒，B門：1/2秒～1分鐘。
B門計時器：1秒～5分鐘，電磁釋放
自拍計時器：LED燈指示，延遲時間約10秒，啟動後可解除。
觀景器：原像變焦觀景器。視場比率80%。
放大倍率：0.28倍（24毫米廣角）～1.10倍（105毫米遠攝），
視差調節範圍：-3.0～1^{-1}（米）
觀景窗框：自動對焦框、相片框、近距離補償框、全景框。
綠色圖示燈亮起：對焦準確
綠色圖示閃動：焦點之外，或難於自動對焦。
紅燈亮起：閃燈已充電
紅燈閃動：閃燈正在充電。
曝光控制：程式自動曝光控制（多幅面測光，在背光條件下自動曝光補償）
範圍：自動或日光同步模式（ISO400）：廣角時EV10～EV17，遠攝時EV13.5～EV19。
慢速快門模式（ISO400）：廣角時EV6～EV17，遠攝時EV6～EV19。
測光開關：快門釋放按鈕
曝光補償：曝光補償按鈕和變焦按鈕
範圍：-3.0～+3.0EV（0.5級段）
B門計時器：在B門計時器模式時用曝光補償按鈕和變焦按鈕設定
設定時間：1秒、5秒、10秒、15秒、30秒、1分鐘、2分鐘、3分鐘、4分鐘及5分鐘
閃燈：配備減輕紅眼模式的內置變焦閃燈，自動模式時在弱光及背光條件下閃燈自動閃光，閃燈開啟=日光同步，慢速快門同步（最慢速度為2秒），自動柔和閃光，B門同步閃燈（1/2秒～1分鐘）
閃光有效範圍：0.3～6.8米（1～22.3呎（廣角），0.5～3.0米（1.64～9.84呎）（遠攝）（使用ISO400膠卷）
閃燈回電時間：約5秒（在賓得測試條件下）。
日期組件：石英控制液晶顯示數字時計，自動日曆至2100年。
在35毫米片幅和全景片幅的膠片前側列印日期。顯示上一次的拍攝日期。
列印模式：「年、月和日」、「日、時和分」、「----不列印」、「月、日和年」或「日、月和年」。
電源：一枚3V鋰電池（CR2或相同類型的電池）。
電池壽命：50%閃燈使用率時約為8卷24格曝光膠卷（在賓得測試條件下）
電池耗盡警告：在液晶資料顯示屏上出現（▭）。當（▭）閃動時，快門鎖上。
體積及重量：113（寬）×62（高）× 41（深）毫米（4.4''×2.4''×1.6''）195克（6.9安士），不包括電池
遙控器（選購件）：紅外線遙控器。約3秒鐘後釋放快門。在相機前3米內有效。

產品的規格及尺寸如有更改，恕不另行通告。

***

1 相機部件名稱

❶ 主／驅動開關 ❷ 快門釋放按鈕
❸ 自動對焦按鈕
❹ 閃燈／B門按鈕
❺ 曝光補償按鈕
❻ 液晶資料顯示屏 ❼ 屈光度調節桿
❽ 日期按鈕 ❾ 內置閃燈
❿ 自拍燈 ⓫ 觀景窗
⓬ 鏡頭 ⓭ 自動對焦窗
⓮ 光度感應窗
⓯ 遙控接收器
⓰ 肩帶扣
⓱ 觀景窗接目器 ⓲ 紅燈
⓳ 變焦按鈕 ⓴ 膠卷資訊窗
㉑ 電池室蓋 ㉒ 背蓋
㉓ 全景開關 ㉔ 三腳架插孔
㉕ 中途回捲按鈕 ㉖ 背蓋釋放桿

2 安裝肩帶

請如圖所示地將肩帶安裝在相機上。
* 可利用凸出部Ⓐ按下中途回捲按鈕。

3 基本操作

1 按照電池室內指示標簽所示，正極（+）面朝上地裝入電池。
請使用一枚3V鋰電池（CR2或相同類型的電池）
* 設定日期和時間。參閱本手冊的下一節"4 列印日期時間"。
2 打開後蓋。
3 裝入膠卷。將片頭拉至 [FILM ▼] 標記❶。如有污垢沾附於膠卷檢查孔❷，膠卷便不能正常地前捲。
4 關閉後蓋。膠卷會自動前捲至第1格。
如果液晶資料顯示屏上出現「E」時，請重複步驟2至4，正確裝入膠卷。
5 將主／驅動開關轉至開啟位置。
6 用屈光度調節桿將觀景窗中的對焦框調整到最清晰的位置。
使用變焦按鈕構圖，並在自動對焦框內為主體對焦。
7 半按快門釋放按鈕，查看綠色圖示燈是否亮起以確認對焦，完全按下快門釋放按鈕，拍攝相片。光線較暗時會自動閃光。
8 膠卷拍攝至卷末時，相機會自動回捲膠卷。
9 液晶資料顯示屏上「0」閃動時，取出膠卷。
* 開啟電源時，鏡頭會伸出一些，鏡頭蓋打開。
* 電源開啟後，3分鐘不操作相機，並且鏡頭伸出35毫米焦距位置以上時，變焦鏡頭會自動返回至35毫米的位置，以防損壞。
* 在遙控模式時，5分鐘不操作相機，變焦鏡頭會自動縮回至保存位置，電源自動關閉以節約電池。

上一次的拍攝日期
開啟電源，如已裝入膠卷，將在液晶資料顯示屏上閃動上一次的拍攝日期，然後將顯示當前日期。
上一次的拍攝日期將根據所選擇的日期列印模式來顯示。
「yy/mm/dd」、「dd/hh/mm」或「-- -- --」→「yy/mm/dd」、
「mm/dd/yy」→「mm/dd/yy」
「dd/mm/yy」→「dd/mm/yy」
如果未裝入膠卷，或已裝入新膠卷，則會顯示「– – – –」。
時間將不顯示。

J 日本語

このたびは、ペンタックスＥＳＰＩＯ ２４ＥＷ（エスピオ ２４ＥＷ）デートをお買い上げいただきまして、誠にありがとうございます。
「エスピオ ２４ＥＷ」は、２４ミリ広角から１０５ミリまでの撮影が可能なズームコンパクトカメラです。

・カメラの正しい操作のため、ご使用前に必ずこの使用説明書をご覧ください。
・カメラを安全にお使いいただくために、ご使用前に「ペンタックス安全使用ガイド」もお読みください。
・本文中のイラストは、実際の製品と異なる場合があります。
・小型広角レンズの特性のため、被写体によっては、画面周辺部に光量低下やディストーション（歪曲収差）が目立つ場合があります。

＊＊＊

主な仕様

形式………ズームレンズ内蔵フルオート35mmレンズシャッターカメラ
使用フィルム………35mmDXフィルム専用［135パトローネ入り］ISO25～3200 自動感度セット［1EVステップ］DX以外=ISO25固定
画面サイズ………24×36mm［パノラマ撮影時は13×36mm］
フィルム入れ………オートローディング、裏ぶた閉じにより1枚目まで自動巻き上げ
巻き上げ………自動巻き上げ式
巻き戻し………フィルム終了時自動巻き戻し式［巻き戻し時間：24枚撮りフィルムで約25秒］
巻き戻し終了時自動停止、途中巻き戻し可能
撮影枚数………自動復元順算式、巻き戻しに連動［減算］
外部表示………表示パネルにLCD液晶表示（低輝度時自動照明あり）
レンズ………24～105mm F4.9～12.5 5群7枚 対角線画角84°～23.5°
ピント合わせ………パッシブ7点AF方式（広角側）、遠景撮影モード、SPOT AF、ポートレート、フォーカスロック付き、補助光あり
撮影距離=0.3m(広角側) 0.5m(望遠側)～∞全域ズームマクロ［最大撮影倍率：0.27倍（A6判相当）］
ズーミング………電動式
シャッター………電子式=約1／400～2秒、バルブ［1／2秒～1分］、バルブタイマー設定時は1秒～5分、電磁レリーズ式
セルフタイマー………電子式ランプ表示、作動時間約10秒、作動後の解除可能
ファインダー………実像式ズームファインダー、視野率80%、［倍率］：0.28倍（広角側）1.10倍（望遠側）、視度調整付き－3～＋1m^{-1}［毎メートル］、オートフォーカスフレーム、視野枠、近距離視野補正枠、パノラマ視野枠、
緑アイコンランプ 点灯：撮影可能
点滅：測距不能・近距離警告
赤ランプ 点灯：ストロボ発光
点滅：ストロボ充電中
露出………プログラム式自動露出（マルチ測光・逆光時自動補正機能付）
連動範囲………［ISO400使用時］オート・日中シンクロ時EV10～17（広角側）、EV13.5～19（望遠側）、低速シャッター撮影時EV6～17（広角側）EV6～19（望遠側）
露出計スイッチ………シャッターボタン
露出補正………露出補正ボタンとズームボタンで補正値を設定
露出補正範囲………-3.0～+3.0EV（0.5ステップ）
バルブタイマー………バルブモード時、露出補正ボタンとズームボタンでバルブ時間を設定
設定時間: 1秒,5秒,10秒,15秒,30秒,1分、2分、3分、4分、5分
ストロボ………ズームオートストロボ内蔵［赤目軽減機能付き］、オート=低輝度、逆光時自動発光、ストロボON=日中シンクロ／低速シンクロ［2秒まで使用可能］、近距離時ソフト発光機能あり、バルブシンクロ=1／2秒～1分
ストロボ撮影範囲………［ISO400使用時］：0.3～6.8m（広角側）0.5～3.0m（望遠側）
ストロボ充電時間………約5秒［当社試験条件による］
デート機構………クォーツ制御・液晶表示式デジタル時計、オートカレンダー［西暦2100年まで、閏年は自動修正］、パノラマ時写し込み可能、前回最終撮影日表示機能あり
データ写し込み方法………フィルム前面からの写し込み
データの種類………①年・月・日 ②日・時・分 ③------（写し込み無し）④月・日・年 ⑤日・月・年
電源………3Vリチウム電池［CR2］1本使用
撮影可能本数………24枚撮りフィルム使用時 約8本［ストロボ50%使用、当社試験条件による］
電池消耗警告………表示パネルに（▭）が点灯・点滅時シャッターロック
大きさ・質量［重さ］………113［幅］×62［高さ］×41［厚み］mm（小突起部を除く）195g［電池別］
リモコン………赤外線リモートコントロール、リモコンシャッターボタン押しで約3秒後撮影、作動距離=カメラ前面約3m以内
リモコン電源………リチウム電池［CR1620］1個
リモコン大きさ・質量［重さ］………22［幅］×53［長］×6.5［厚］mm、7g［電池含む］
付属品………ストラップE0、ソフトケースCE-12、リモコンF
製品の仕様および外観の一部は、予告なく変更することがあります。

＊＊＊

1 各部の名称

❶ 電源ダイヤル ❷ シャッターボタン
❸ AFボタン ❹ ストロボ/バルブボタン
❺ 露出補正ボタン ❻ 表示パネル
❼ 視度調整レバー ❽ デートボタン
❾ ストロボ発光部 ❿ セルフタイマーランプ
⓫ ファインダー窓 ⓬ レンズ ⓭ 測距窓
⓮ 受光窓 ⓯ リモコン受光窓
⓰ ストラップ通し ⓱ ファインダー接眼窓
⓲ 赤ランプ ⓳ ズームボタン
⓴ フィルム情報窓 ㉑ 電池ぶた
㉒ 裏ぶた ㉓ パノラマ切り替えレバー
㉔ 三脚ネジ穴 ㉕ 途中巻き戻しボタン
㉖ 裏ぶた開放レバー

2 ストラップ取付け

図のようにストラップを通します。
※ストラップの突起部分Ⓐはフィルム途中巻き戻しのときにご利用ください。

3 使い方は簡単です。

電池は、予めカメラにセットされていますが、消耗している場合は、1.の手順で電池を交換してください。

［通常の撮影手順］
1. **古い電池を取り出し、ラベルの表示に合わせ、+側を上にして、電池を入れてください。**
3Vリチウム電池(CR2)
・日付と時刻をセットしてください。
（**4日付や時刻の写し込みについて**参照）
2. **裏ぶたを開けてください。**
3. **フィルムを入れてください。**
フィルムの先端を引き出し、❶のフィルム先端マーク[FILM▼]に合わせます。フィルム検知部❷にゴミ等が付着しますと、フィルムが正しく巻上げられません。
4. **裏ぶたを閉めてください。フィルムは自動的に一枚目まで進みます。**
"E"マークが点滅した場合はもう一度正しく入れ直してください。
5. **電源ダイヤルをON位置にすると電源が入ります。**
6. **視度調整レバーを左右に動かし、ファインダー内のオートフォーカスフレームが最もはっきり見えるようにし、ズームボタンで被写体の大きさを変えます。**
7. **シャッターボタン半押しでファインダー内の緑アイコンランプのいずれかが点灯したら、シャッターボタンを押しきって撮影してください。暗い所では赤ランプが点灯し自動的にストロボが光ります。**
8. **フィルムの最後まで撮り終わると、自動的に巻き戻しが始まります。**
9. **"0"が点滅している事を確認して、フィルムを取り出してください。**
＊ 電源を入れるとレンズカバーが開き、レンズが少し前に出ます。
＊ レンズを焦点距離35mmより望遠側で電源ONのまま約3分間放置すると、レンズの焦点距離が35mmの位置になります。（フィルム巻き戻し時も同様です。）
ただし、レンズの焦点距離が35mmより広角側の場合は、約3分間放置してもレンズは動きません。
＊ リモコン撮影モードのまま5分間放置すると自動的に電源OFFになります。

最終撮影日表示
カメラにフィルムが入った状態で電源を入れると、そのフィルムで前回最後に撮影した日付が表示パネルに点滅表示してから、現在の日付が表示されます。
点滅表示の仕方は、電源を切る前に設定した写し込みの内容によって変わります。
「年月日」「日時分」「------」の場合すべて「年月日」で表示されます。
「月日年」の場合「月日年」で表示されます。
「日月年」の場合「日月年」で表示されます。
※カメラにフィルムが入っていないときや、新しくフィルムを入れ直したときには、［------］が表示し、前回の撮影日は表示されません。時刻は点滅表示されません。

4

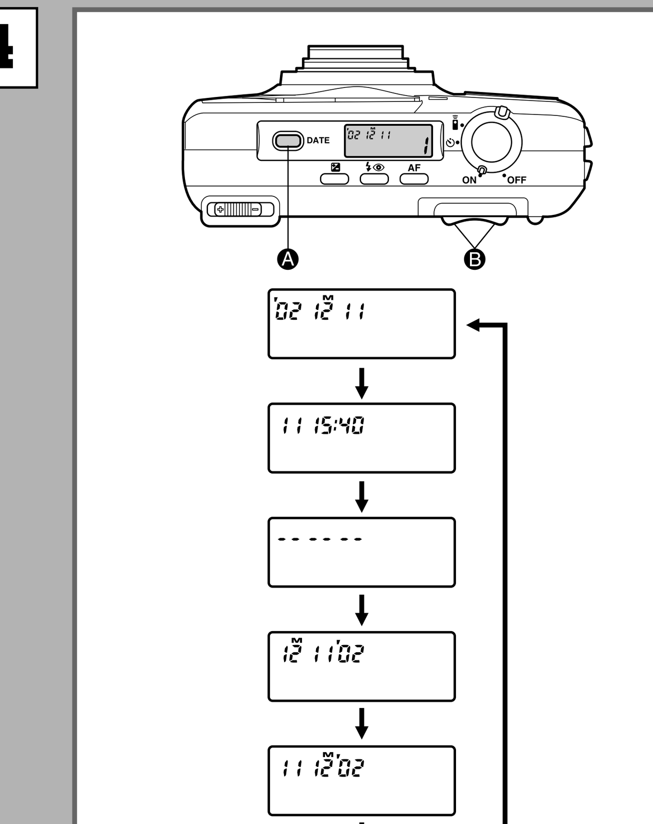

5

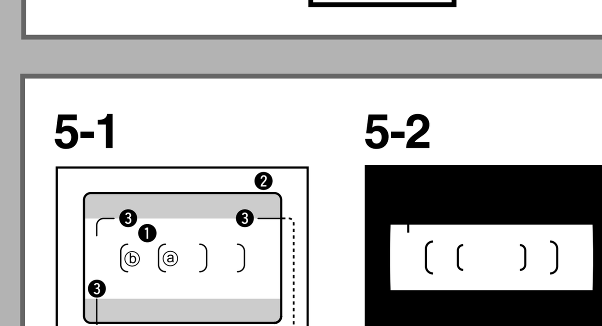

6

6-1

ISO	24mm(♠♠♠)	105mm(♠)
25	0.3-1.7m(1.0-5.6 ft)	0.5-0.75m(1.6-2.4 ft)
50	0.3-2.4m(1.0-7.9 ft)	0.5-1.0m(1.6-3.4 ft)
100	0.3-3.4m(1.0-11 ft)	0.5-1.5m(1.6-4.9 ft)
200	0.3-4.8m(1.0-16 ft)	0.5-2.1m(1.6-6.9 ft)
400	0.3-6.8m(1.0-22 ft)	0.5-3.0m(1.6-9.7 ft)
800	0.3-9.6m(1.0-32 ft)	0.5-4.2m(1.6-14 ft)
1600	0.3-13.5m(1.0-45 ft)	0.5-5.9m(1.6-19 ft)
3200	0.3-19.5m(1.0-63 ft)	0.5-8.4m(1.6-28 ft)

(Color negative film used)
(Utilisation d'un film négatif couleur)
(Cuando se utiliza película de negativo en color)
(Bei Farbnegativfilm)
(Bij gebruik van kleurnegatieffilm.)
(Usando pellicola per negativi a colori)
(Filme negativo colorido usado.)
（使用彩色負片。）
[ネガカラーフィルム使用時]

7

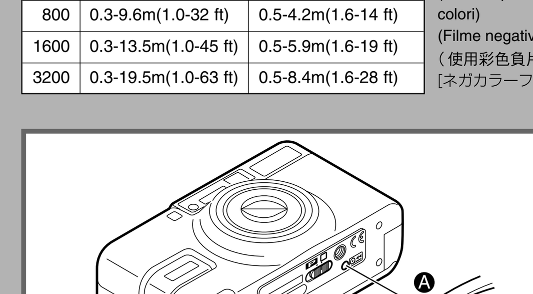

8

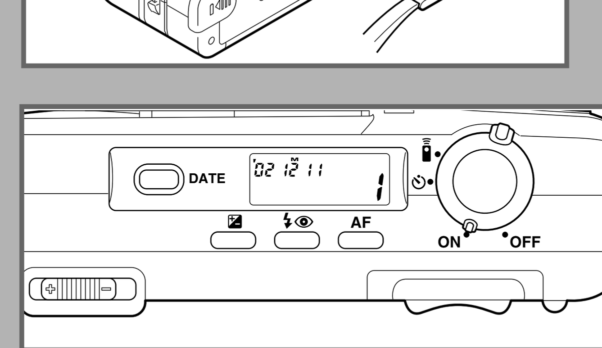

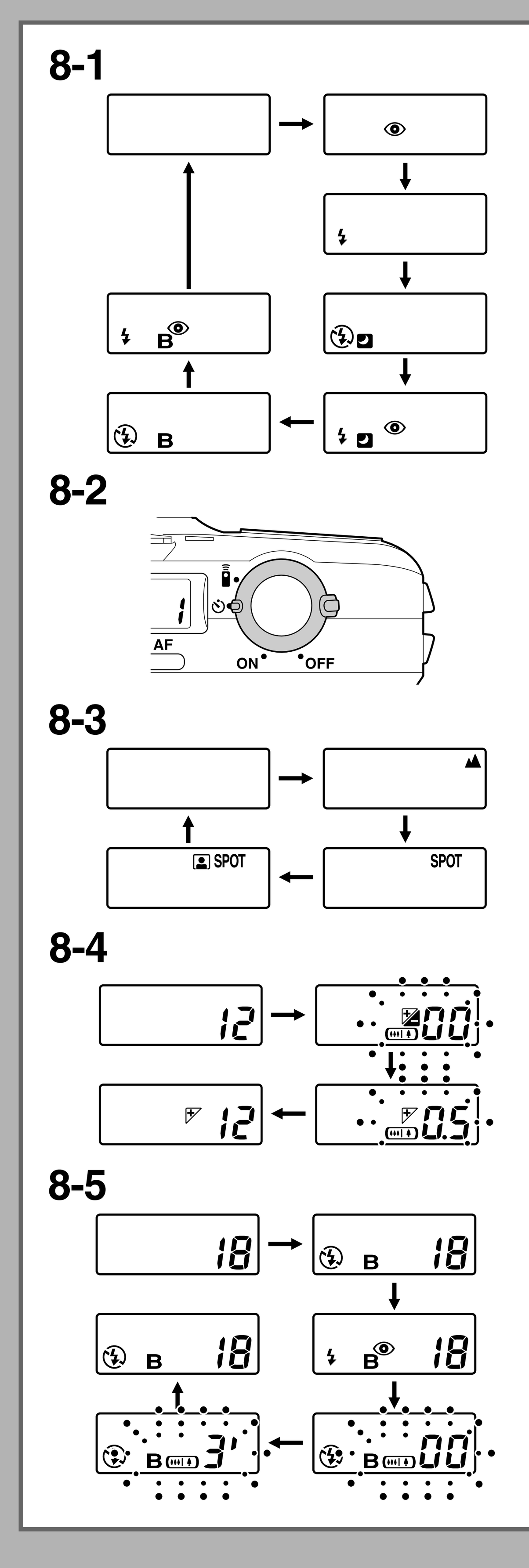

E English

4 IMPRINTING DATE/TIME

Selecting the Mode
Press the DATE button Ⓐ to change the mode as shown in Fig. 4

Year Month Day
↓
Day Hour Minute
↓
-- -- -- (No imprinting)
↓
Month Day Year
↓
Day Month Year

Correcting the date and time
1 Press the Date button Ⓐ for 3 seconds, the 'Year/Month/Day' digits and (◫) will blink.
2 Each time the Date button Ⓐ is pressed, the blinking digits changes in the following manner: Year → Month → Day → Hour → Minute, stop pressing the button when the desired digits appear to be corrected.
3 Press the Zoom button Ⓑ to change the blinking digits.
4 Repeat 2. and 3. to change the date and time.
5 After adjusted all, press the DATE button Ⓐ until blinking stops.

Note:
• 'M' above the digit indicates 'Month'.
• When the battery cover is opened or a new battery is installed, the time is set to 0:00.

5 VIEWFINDER DISPLAYS

5-1. Viewfinder displays
❶ Autofocus frame
Focus on the subject within this frame.
ⓐ Multi AF (WIDE) and SPOT
ⓑ Multi AF (TELE)
❷ Picture area
When taking a normal picture, compose your subject within this frame.
❸ Close distance compensation frame
When the camera-to-subject distance is between 0.5 m (WIDE / 0.3) and 1.0 m, compose the scene within this frame.
❹ Green icon lamp (Focus status)
When the shutter release button is pressed halfway down, the green icon lamp will light on or blink accordingly with the focus distance.
Focus distance 0.5 m (wide 0.3 m) – 1 m .... ✿
Approx. 1 m – 3 m .... ♟
Approx. 3 m – 5 m .... ♟♟
Approx. 5 m – infinity .... ▲
Close-distance warning .... ✿ blinking
(no warning at an extremly close distance)
The subject is difficult to autofocus .... ♟♟ blinking

5-2. When the panorama switch is set to (▭), compose the scene within this frame.
AF illuminator: When the shutter button is pressed halfway down in low light condition, the flash discharges to provide illumination, making it easy for the autofocus to work.

6 FLASH SHOOTING
6-1. Flash effective ranges
6-2. Red lamp indication
Lit : Flash is charged
Blinking : Flash is charging

7 REWINDNG THE FILM IN MID-ROLL
Depress the mid-roll rewind button (◙) with the protrusion part Ⓐ of the strap clamp.

8 TAKING PICTURES WITH VARIOUS MODES
8-1. EXPOSURE MODE
Press the Flash / Bulb button (ϟ ◉) to select the exposure mode.
1. AUTO Mode (Normal mode)
This mode is set by simply turn the Main / Drive switch to ON.
The flash will automatically discharge in low light conditions.
2. AUTO MODE / RED-EYE REDUCTION FLASH (◉)
Normal mode with red-eye reduction flash discharges.
3. AUTO MODE / DAYLIGHT-FLASH ON (ϟ)
The flash will always discharge in both dark and bright conditions.
This can be used when a portrait is taken with a back light situation or as a fill-in flash in daylight.
4. SLOW SHUTTER SPEED MODE
(Use of tripod is recommended)
1. Slow shutter speed with Flash-OFF (⊘ ◪)
The flash will not discharge.
Use this mode in place where flash picture is prohibited or for a natural existing light effect in low ambient photography.
2. Slow shutter speed with Red-eye reduction flash (ϟ ◪ ◉)
It is possible to take subjects and background in a balance way by using the flash to properly expose the foreground subject and slow speed to expose the low light background.
5. BULB MODE
(Use of tripod is recommended)
1. Bulb mode with Flash OFF (⊘ B)
This mode is useful for longer exposures required for shooting firework and night scenes.
2. Bulb sync. mode with Flash ON (ϟ B ◉)
This let you use the flash in addition to the Bulb mode, you can take a portrait picture with a night scene in the background.
Red-eye reduction Flash
To reduce the red-eye phenomenon in the picture, the flash discharges once to make subject's pupil smaller.
And then, take a picture in the flash mode after brief interval.

8-2. SHOOTING MODES
1. SELF-TIMER PHOTOGRAPY
Turn the Main / Drive switch to the (⏲).
Focus on the subject and press the shutter release button fully to start the self-timer. The picture will be taken10 seconds after the shutter release button is pressed. The self-timer is engaged and the self-timer lamp lights. The picture is taken approx. 3 seconds after the self-timer lamp starts to blinks.
2. REMOTE CONTROL MODE (Using optional remote control F)
Turn the Main / Drive switch to (▯), the self-timer lamp start blinks slowly.
Press the shutter release button on the remote control unit. The self-timer lamp will blink rapidly and the picture will be taken after approx. 3 seconds.

8-3. AUTOFOCUS MODES
Press the AF button (AF) to select the desired mode.
1. Multi AF mode (No indication on the LCD panel)
Use this mode for ordinary taking pictures.
2. Infinity-Landscape mode (▲)
Use this mode to take a distant landscape or distant subject through a window.
3. Spot AF mode (SPOT)
Focus on the subject with center of AF frame. Use this mode to focus on a specific subject.
4. Portrait mode (▣SPOT)
The camera will adjust zoom position to portrait proportions automatically at different distance when the shutter release button is pressed halfway down.

8-4. EXPOSURE COMPENSATION
Compensation ranges: -3.0 to +3.0 EV (0.5 steps)
1. Press the exposure compensation button, the exposure compensation mark (☒) and the zoom button mark (◫) and 0.0 on the LCD will blink.
2. Adjust the compensation Value to desired setting by pressing the zoom button while pressing the exposure compensation button.
* Turn the Main switch to off, the setting will be reset to 0.0.
* Press Wide to increase the brightness and Telephoto to decrease the brightness.

8-5. BULB TIMER MODE
Set the exposure time to 1 sec., 5 sec., 10 sec., 30 sec., 1 min., 2 min., 3 min., 4 min., and 5 min..
1. Set to the Bulb (⊘ B) or Bulb sync. (ϟ B ◉) by pressing the Flash/Bulb button.
2. Set the sec. or Min. by pressing the zoom button while pressing the exposure compensation button.
* Turn the Main switch to off, the setting will be reset to the normal Bulb mode.

8-6. Other ways for shooting.
1. Focus-lock shooting
When the main subject is not in the focus frames.
1. Aim the focus frames to main subject and press the shutter release button halfway down.
2. While holding the shutter release button halfway down and then re-aim the camera to your desired compose, then press the shutter release button fully to take a picture.
2. Panorama format picture
Ideal for capturing breathtaking landscapes or eye-catching group pictures, can be selected for any frame with a simple slide of the panorama switch to (▭).

F Français

4 IMPRESSION DE LA DATE / DE L'HEURE
Sélection du mode
Appuyez sur le bouton DATE Ⓐ pour changer le mode comme montré Fig. 4.

Année Mois Jour
↓
Jour Heures Minutes
↓
-- -- -- (Pas d'impression)
↓
Mois Jour Année
↓
Jour Mois Année

Correction de la date et de l'heure
1 Appuyez sur le bouton DATE Ⓐ pendant 3 secondes; un groupe de chiffres de "An/Mois/Jour" et (◫) clignoteront.
2 A chaque pression sur le bouton DATE Ⓐ, les chiffres qui clignotent changent dans l'ordre suivant: Année → Mois → Jour → Heures → Minutes, cela vous permet de sélectionner les chiffres que vous voulez corriger.
3 Appuyez sur le bouton de zoom Ⓑ pour corriger les chiffres sélectionnés.
4 Répétez les étapes 2 et 3 pour corriger la date et l'heure comme souhaité.
5 Une fois que vous avez fait les corrections voulues, appuyez sur le bouton DATE Ⓐ jusqu'à ce que le clignotement s'arrête.
Remarque:
• Le 'M' au-dessus des chiffres signifie "Mois".
• Lorsque le volet du logement de la pile est ouvert ou quand on change la pile, l'heure est remise à 0:00.

5 AFFICHAGES DU VISEUR
5-1. Affichages du viseur
❶ Cadre d'autofocus
Effectuez la mise au point sur le sujet dans ce cadre.
ⓐ Autofocus multiple (Grand angle) et Autofocus Spot
ⓑ Autofocus multiple (Télé)
❷ Zone de l'image
Lors de la prise d'une photo normale, composez la scène dans ce cadre.
❸ Cadre de correction pour faible distance
Quand la distance de l'appareil au sujet est comprise entre 0,5 m (Grand angle: 0,3 m) et 1,0 m, composez la scène dans ce cadre.
❹ Témoin vert (Indication de mise au point)
Quand on enfonce le déclencheur à mi-course, le témoin vert qui correspond à la distance de mise au point s'allume ou clignote.
Distance de mise au point de 0,5 m (grand angle: 0,3 m) à 1 m .... ✿
Environ 1 m à 3 m .... ♟
Environ 3 m à 5 m .... ♟♟
Environ 5 m à l'infini .... ▲
Signalisation de faible distance .... ✿ clignote
(à très faible distance, la signalisation n'est pas activée)
La mise au point automatique sur le sujet est difficile .... ♟♟ clignote
5-2. Quand le sélecteur de mode Panorama est réglé sur (▭), composez la scène dans ce cadre.
Eclair auxiliaire autofocus: Quand on enfonce le déclencheur à mi-course alors que la lumière ambiante est insuffisante, le flash émet un éclair d'assistance à la mise au point automatique.

6 PRISE DE VUE AU FLASH
6-1. Plage efficace du flash
6-2. Indication du voyant rouge
Allumé: Le flash est chargé.
Clignotant: Le flash est en charge.

7 REBOBINAGE EN COURS DE FILM
Appuyez sur le bouton de rebobinage en cours de film (◙) avec la partie saillante Ⓐ de l'attache de la courroie.

8 UTILISATION DES DIVERS MODES
8-1. MODE D'EXPOSITION
Appuyez sur le bouton de Flash / Pose B (ϟ ◉) pour sélectionner le mode d'exposition.
1. Mode AUTOMATIQUE (Mode normal)
Ce mode se sélectionne simplement en mettant l'interrupteur principal / d'entraînement sur la position ON.
Dans la pénombre, le flash se décharge automatiquement.
2. MODE AUTOMATIQUE / FLASH AVEC RÉDUCTION D'EFFET YEUX ROUGES (◉)
Mode normal avec flash à réduction d'effet yeux rouges.
3. MODE AUTOMATIQUE / FLASH À LUMIÈRE DU JOUR EN SERVICE (ϟ)
Le flash se décharge toujours, quelles que soient les conditions d'éclairage.
Ce mode est pratique pour la prise d'un portrait en contre-jour ou comme flash d'appoint à la lumière du jour.
4. MODE VITESSE D'OBTURATION LENTE
(L'emploi d'un trépied est conseillé.)
1. Vitesse d'obturation lente avec flash hors service (⊘ ◪)
Le flash ne se déchargera pas.
Utilisez ce mode dans les endroits où la photographie au flash est interdite ou pour garder un effet naturel sous faible éclairage ambiant.
2. Vitesse d'obturation lente avec flash à réduction d'effet yeux rouges (ϟ ◪ ◉)
Ce mode permet d'obtenir un bon équilibre en éclairant le sujet à l'avant-plan avec le flash tout en utilisant une vitesse d'obturation lente pour obtenir une exposition correcte de l'arrière-plan sombre.
5. MODE POSE B
(L'emploi d'un trépied est recommandé.)
1. Mode pose B avec flash hors service (⊘ B)
Ce mode est pratique pour les poses longues nécessaires à la photographie de feux d'artifice et de scènes nocturnes.
2. Mode synchro pose B avec flash en service (ϟ B ◉)
Ce mode permet d'utiliser le flash en même temps que la pose B pour prendre par exemple un portrait sur une scène nocturne en arrière-plan.
Flash avec réduction d'effet yeux rouges
Pour réduire l'effet des yeux rouges sur les photos, le flash émet un pré-éclair servant à diminuer la taille des pupilles du sujet, puis émet un second éclair lors du déclenchement.

8-2. MODES DE PRISE DE VUE
1. PHOTOGRAPHIE AU RETARDATEUR
Mettez l'interrupteur principal / d'entraînement sur la position (⏲).
Faites la mise au point sur le sujet puis enfoncez le déclencheur à fond pour démarrer le retardateur. La photo sera prise au bout de 10 secondes. Le voyant de retardateur s'allume, puis se met à clignoter pendant environ 3 secondes avant le déclenchement.
2. MODE TÉLÉCOMMANDE (Utilisation de la télécommande optionnelle F)
Mettez l'interrupteur principal / d'entraînement sur la position (▯); le voyant de retardateur se met à clignoter lentement et le mode télécommande est validé.
Appuyez sur le déclencheur de la télécommande. Le voyant de retardateur clignotera rapidement et la photo sera prise au bout d'environ 3 secondes.

8-3. MODES AUTOFOCUS
Appuyez sur le bouton AF (AF) pour sélectionner le mode souhaité.
1. Mode autofocus multiple (Pas d'indication sur l'écran LCD)
Utilisez ce mode pour la photographie ordinaire.
2. Mode Infini-Paysage (▲)
Utilisez ce mode pour la prise de vue d'un paysage ou pour photographier un sujet éloigné à travers une fenêtre.
3. Mode autofocus Spot (SPOT)
La mise au point sur le sujet est faite à la partie centrale du cadre d'autofocus.
Utilisez ce mode pour faire la mise au point sur une partie bien précise du sujet.
4. Mode Portrait (▣SPOT)
Quand on enfonce le déclencheur à mi-course, l'appareil règle automatiquement la position du zoom en fonction de la distance pour obtenir les proportions d'un portrait.

8-4. CORRECTION D'EXPOSITION
Plage de correction: de –3,0 à +3,0 IL (par pas de 0,5 IL)
1. Appuyez sur le bouton de correction d'exposition; l'indicateur de correction d'exposition (☒), l'indicateur de bouton de zoom (◫) et 0.0 clignoteront sur l'écran LCD.
2. En actionnant le bouton de zoom tout en tenant le bouton de correction d'exposition enfoncé, spécifiez la valeur de correction souhaitée.
* Quand on met l'interrupteur principal sur la position OFF, le réglage est remis à 0.0.
* Appuyez sur le côté Grand angle pour augmenter la luminosité, et sur le côté Téléobjectif pour la diminuer.

8-5. MODE POSE LONGUE
Les durées sélectionnables sont 1 seconde, 5 secondes, 10 secondes, 30 secondes, 1 minute, 2 minutes, 3 minutes, 4 minutes et 5 minutes.
1. Sélectionnez le mode pose B (⊘ B) ou synchro pose B (ϟ B ◉) en appuyant sur le bouton de Flash / Pose B.
2. Sélectionnez la durée en actionnant le bouton de zoom tout en tenant le bouton de correction d'exposition enfoncé.
* Quand on met l'interrupteur principal sur la position OFF, le réglage repasse au mode pose B normal.

8-6. Autres modes de prise de vue
1. Prise de vue avec mémorisation de mise au point
Quand le sujet principal ne se trouve pas dans le cadre de mise au point:
1. Mettez le cadre de mise au point sur le sujet principal puis enfoncez le déclencheur à mi-course.
2. Tout en gardant le déclencheur enfoncé à mi-course, faites un recadrage pour composer la scène comme souhaité; puis enfoncez le déclencheur à fond pour prendre la photo.
2. Photos en format panoramique
Idéal pour la photographie dynamique de paysages ou pour obtenir des photos attrayantes de groupes de personnes, ce format est utilisable à tout moment en mettant le sélecteur de mode panorama sur la position (▭).

S Español

4 IMPRESIÓN DE LA FECHA/HORA
Selección del modo
Pulse el botón DATE Ⓐ para cambiar el modo tal como se indica en la Fig. 4

Año Mes Día
↓
Día Hora Minuto
↓
-- -- -- (Sin impresión)
↓
Mes Día Año
↓
Día Mes Año

Corrección de la fecha y la hora
1 Pulse el botón DATE Ⓐ durante 3 segundos, los dígitos de "Año/Mes/Día" y (◫) parpadearán.
2 Cada vez que se pulsa el botón DATE Ⓐ, los dígitos parpadeantes cambian de la siguiente manera: Año → Mes → Día → Hora → Minuto. Deje de pulsar el botón cuando aparezcan los dígitos deseados para su corrección.
3 Pulse el botón del zoom Ⓑ para cambiar los dígitos parpadeantes.
4 Repita los pasos 2. y 3. para cambiar la fecha y la hora.
5 Después de haber ajustado todo, pulse el botón DATE Ⓐ hasta que se detenga el parpadeo.
Nota:
• La "M" que aparece sobre el dígito indica "Mes".
• Cuando se abre la tapa del compartimento de la pila o se instala una pila nueva, la hora se ajusta en 0:00.

5 INDICADORES DEL VISOR
5-1. Indicadores del visor
❶ Cuadro de enfoque automático
Enfoque el sujeto dentro de este cuadro.
ⓐ AF Múltiple (GRAN ANGULAR) y PUNTUAL
ⓑ AF Múltiple (TELEOBJETIVO)
❷ Zona de imagen
Al tomar una fotografía normal, componga el motivo dentro de este cuadro.
❸ Cuadro de compensación de distancias cortas
Cuando la distancia de la cámara al sujeto se encuentra entre 0,5 m (GRAN ANGULAR / 0,3) y 1,0 m, componga la escena dentro de este cuadro.
❹ Piloto de icono verde (Estado del enfoque)
Cuando el disparador del obturador se pulsa hasta la mitad, el piloto de icono verde se enciende de acuerdo con la distancia de enfoque.
Distancia de enfoque 0,5 m (Gran angular 0,3 m) - 1 m .... ✿
Aprox. 1 m - 3 m .... ♟
Aprox. 3 m - 5 m .... ♟♟
Aprox. 5 m - infinito .... ▲
Aviso de distancia corta .... ✿ parpadeante
(no hay aviso a distancias cortas en extremo)
El sujeto es difícil de enfocar .... ♟♟ parpadeante
5-2. Cuando el interruptor de panorama esté ajustado en (▭), componga la escena dentro de este cuadro.
Iluminador de ayuda para AF: Cuando el disparador del obturador se pulsa hasta la mitad en situaciones de escasa luminosidad, el flash se dispara para proporcionar iluminación y facilitar la tarea del enfoque automático.

6 FOTOGRAFÍA CON FLASH
6-1. Alcance efectivo del flash
6-2. Indicaciones del piloto rojo
Encendido: Flash preparado.
Parpadeante: Flash en proceso de carga.

7 REBOBINADO DE LA PELÍCULA A MITAD DEL ROLLO
Pulse el botón de rebobinado a mitad de rollo (◙) con la parte sobresaliente Ⓐ de la abrazadera de la correa.

8 TOMA DE FOTOGRAFÍAS CON VARIOS MODOS
8-1. MODO DE EXPOSICIÓN
Pulse el botón Flash / Pose (ϟ ◉) para seleccionar el modo de exposición.
1. MODO AUTOMÁTICO (Modo normal)
Este modo se ajusta simplemente poniendo el interruptor Principal/de Mando en la posición ON. El flash se disparará automáticamente en situaciones de escasa luminosidad.
2. MODO AUTOMÁTICO / FLASH DE REDUCCIÓN DE OJOS ROJOS (◉)
Modo normal con disparo del flash de reducción de ojos rojos.
3. MODO AUTOMÁTICO / SINCRONIZACIÓN CON LUZ DIURNA-FLASH ENCENDIDO (ϟ)
El flash se disparará siempre, tanto en situaciones de oscuridad como de mucha luminosidad.
Este modo se puede utilizar para fotografiar retratos en situaciones de contraluz o para llenar áreas de sombra bajo luz diurna.
4. MODO DE VELOCIDAD DE OBTURACIÓN LENTA
(Se recomienda el uso de trípode)
1. Velocidad de obturación lenta con Flash apagado (⊘ ◪)
El flash no se disparará.
Utilice este modo en lugares donde se prohiba la fotografía con flash, o para una fotografía de luz ambiente escasa con el efecto luminoso natural existente.
2. Velocidad de obturación lenta con Flash de reducción de ojos rojos (ϟ ◪ ◉)
Es posible fotografiar de una manera equilibrada el sujeto y el fondo utilizando el flash para una exposición apropiada del sujeto de primer plano, y una velocidad de obturación lenta para la exposición del fondo de escasa luminosidad.
5. MODO DE BULBO
(Se recomienda el uso de trípode)
1. Modo de pose con Flash apagado (⊘ B)
Este modo es útil para las exposiciones más largas que se requieren en la fotografía de fuegos artificiales y escenas nocturnas.
2. Modo de sincronización con pose y Flash activado (ϟ B ◉)
Esto le permite utilizar el flash además del Modo de bulbo. Ud. puede tomar una fotografía de retrato con una escena nocturna como fondo.
Función de flash de reducción de ojos rojos
Para reducir el fenómeno de ojos rojos en la fotografía, el flash se dispara una vez para hacer que las pupilas de la persona se contraigan. Y luego, se toma la fotografía en el modo con flash después de un breve intervalo.

8-2. MODOS DE FOTOGRAFÍA
1. MODO DE FOTOGRAFÍA CON AUTODISPARADOR
Ponga el interruptor Principal/de Mando en la posición (⏲).
Enfoque el sujeto y pulse completamente el disparador del obturador para poner en funcionamiento el autodisparador. La fotografía se tomará 10 segundos después de haber pulsado el disparador del obturador. El autodisparador entra en funcionamiento y el piloto del autodisparador se enciende.
La fotografía se tomará aprox. 3 segundos después de que el piloto del autodisparador empiece a parpadear.
2. MODO DE MANDO A DISTANCIA (Usando el mando a distancia opcional F)
Ponga el interruptor Principal/de Mando en (▯). El piloto del autodisparador empezará a parpadear lentamente.
Pulse el disparador del obturador de la unidad de mando a distancia. El piloto del autodisparador parpadeará rápidamente y la fotografía se tomará después de aprox. 3 segundos.

8-3. MODOS DE ENFOQUE AUTOMÁTICO
Pulse el botón de AF (AF) para seleccionar el modo deseado.
1. Modo de AF múltiple (No hay indicación en el panel LCD)
Utilice este modo para la toma normal de fotografías.
2. Modo de Infinito-paisaje (▲)
Utilice este modo para fotografiar un paisaje a gran distancia o un objeto distante a través de una ventana.
3. Modo de AF puntual (SPOT)
Enfoque el sujeto con el centro del cuadro de enfoque automático.
Utilice este modo para enfocar sobre un sujeto específico.
4. Modo de retrato (▣SPOT)
La cámara ajustará automáticamente la posición del zoom a distintas distancias de acuerdo con las proporciones del retrato cuando el disparador del obturador se pulse hasta la mitad.

8-4. COMPENSACIÓN DE LA EXPOSICIÓN
Margen de compensación: -3,0 a +3,0 EV (0,5 paso)
1. Pulse el botón de compensación de la exposición. En el panel LCD parpadearán la marca de compensación de la exposición (☒), la marca del botón del zoom (◫) y 0.0.
2. Establezca el Valor de compensación en el ajuste deseado pulsando el botón del zoom mientras mantiene presionado el botón de compensación de la exposición.
* Ponga el interruptor Principal en la posición OFF. El ajuste se reposicionará en 0.0.
* Pulse el lado de Gran Angular para aumentar el brillo y el lado de Teleobjetivo para disminuir el brillo.

8-5. MODO DE TEMPORIZADOR DE POSE
Ajuste el tiempo de exposición en 1 seg., 5 seg., 10 seg., 30 seg, 1 min., 2 min., 3 min., 4 min., y 5 min.
1. Ajuste el Modo de pose (⊘ B) o el de Sincronización con pose (ϟ B ◉) mediante la pulsación del botón Flash/Pose.
2. Ajuste los seg. o Min. pulsando el botón del zoom mientras mantiene presionado el botón de compensación de la exposición.
* Ponga el interruptor Principal en la posición OFF. El ajuste se reposicionará en el Modo de pose normal.

8-6. Otras maneras de tomar fotografías
1. Fotografía con bloqueo del enfoque
Cuando el motivo principal no se encuentra en los cuadros de enfoque.
1. Apunte los cuadros de enfoque hacia el motivo principal y pulse el disparador del obturador hasta la mitad.
2. Mientras mantiene pulsado el disparador del obturador hasta la mitad vuelva a apuntar la cámara logrando la composición deseada, y luego pulse completamente el disparador del obturador para tomar la fotografía.
2. Fotografía en formato de panorama
Ideal para la captura de paisajes imponentes o para llamativas fotos de grupo. Se puede seleccionar para cualquiera de los cuadros con el simple deslizamiento del interruptor de panorama a (▭).

D Deutsch

4 EINBELICHTEN VON DATUM/UHRZEIT
Wahl des Modus
Drücken Sie die Taste DATE Ⓐ, um den Modus zu ändern, wie in Abb. 4 gezeigt.

Jahr Monat Tag
↓
Tag Stunde Minute
↓
-- -- -- (keine Einbelichtung)
↓
Monat Tag Jahr
↓
Tag Monat Jahr

Korrigieren von Datum und Uhrzeit
1 Halten Sie die Taste DATE Ⓐ 3 Sekunden lang gedrückt, so dass die Ziffern für 'Jahr/Monat/Tag' und (◫) zu blinken beginnen.
2 Mit jedem Drücken der Taste DATE Ⓐ werden die blinkenden Stellen in der folgenden Reihenfolge angefahren: Jahr → Monat → Tag → Stunde → Minute. Lassen Sie die Taste los, wenn die zu korrigierende Stelle erreicht ist.
3 Drücken Sie die Zoomtaste Ⓑ, um die blinkenden Ziffern zu ändern.
4 Wiederholen Sie die Schritte 2 und 3, um Datum und Uhrzeit zu ändern.
5 Drücken Sie nach Abschluss der Einstellung die Taste DATE Ⓐ, bis die Anzeige aufhört zu blinken.
Hinweis:
• 'M' oberhalb der Ziffer kennzeichnet 'Monat'.
• Wenn der Batteriefachdeckel geöffnet oder eine neue Batterie eingesetzt wird, wird die Uhrzeit auf 0:00 zurückgesetzt.

5 SUCHERANZEIGEN
5-1. Sucheranzeigen
❶ Autofokus-Meßrahmen
Fokussieren Sie das Motiv innerhalb dieses Rahmens.
ⓐ Multi-AF (Weitwinkel) und SPOT AF
ⓑ Multi-AF (Tele)
❷ Bildfeld
Bei normaler Fotografie gestalten Sie den Bildaufbau innerhalb dieses Rahmens.
❸ Nahbereichsausgleichsrahmen
Wenn der Kamera-Motiv-Abstand zwischen 0,5 m (Weitwinkel/0,3) und 1,0 m beträgt, entspricht der Bildausschnitt diesem Rahmen.
❹ Grüne LED (Scharfeinstellzustand)
Wenn der Auslöser halb niedergedrückt wird, leuchtet die grüne Symbollampe entsprechend der Aufnahmeentfernung auf.
Aufnahmeentfernung
0,5 m (Weitwinkel 0,3 m) – 1 m .... ✿
ca. 1 m – 3 m .... ♟
ca. 3 m – 5 m .... ♟♟
ca. 5 m – unendlich .... ▲
Nahwarnung .... ✿ Blinken
(keine Warnung bei sehr kurzer Entfernung)
Schwer scharfzustellendes Motiv .... ♟♟ Blinken
5-2. Wenn der Panoramaschalter auf (▭) gestellt wird, gestalten Sie den Bildausschnitt innerhalb dieses Rahmens.
AF-Hilfslicht: Wenn Sie den Auslöser bei schlechten Lichtverhältnissen halb drücken, wird der Blitz als Hilfslicht ausgelöst, um den Autofokus zu unterstützen.

6 BLITZAUFNAHME
6-1. Effektive Blitzreichweite
6-2. Rote Lampenanzeige
Leuchten: Blitz ist einsatzbereit
Blinken: Blitz wird geladen

7 RÜCKSPULEN EINES TEILBELICHTETEN FILMS
Drücken Sie die Rückspultaste (◙) mit dem Vorsprung des Teils Ⓐ der Riemenklemme.

8 FOTOGRAFIEREN MIT VERSCHIEDENEN BETRIEBSARTEN
8-1. BELICHTUNGSMODUS
Drücken Sie die Blitz-/Langzeittaste (ϟ ◉) zur Wahl des Belichtungsmodus.
1. AUTOMATIKMODUS (Normalmodus)
Dieser Modus wird aktiviert, indem Sie den Hauptschalter auf ON stellen.
Der Blitz wird bei schwacher Beleuchtung automatisch ausgelöst.
2. AUTOMATIKMODUS/VORBLITZ ZUR REDUZIERUNG DES "ROTE-AUGEN-EFFEKTES" (◉)
Normalmodus mit Vorblitz.
3. AUTOMATIKMODUS/AUFHELLBLITZ EIN (ϟ)
Der Blitz wird ohne Rücksicht auf die Lichtverhältnisse immer ausgelöst.
Verwenden Sie diesen Modus für Porträtaufnahmen bei Gegenlicht oder als Aufhellblitz bei Tageslicht.
4. LANGVERSCHLUSSZEITMODUS
(Verwendung eines Stativs wird empfohlen.)
1. Langverschlusszeit mit Blitz AUS (⊘ ◪)
Der Blitz wird nicht ausgelöst.
Verwenden Sie diesen Modus an Orten, wo Blitzaufnahmen verboten sind, oder um eine natürliche Lichtwirkung bei schwachem Umlicht zu erzielen.
2. Langverschlusszeit / Vorblitz(ϟ ◪ ◉)
Damit können Sie ausgewogene Porträtaufnahmen vor dunklem Hintergrund erzielen, indem Sie den Vordergrund mit dem Blitz erhellen und den Hintergrund mit einer langen Verschlusszeit korrekt belichten.
5. LANGZEITBELICHTUNGSMODUS
(Verwendung eines Stativs wird empfohlen.)
1. Langzeitbelichtungsmodus mit Blitz AUS (⊘ B)
Dieser Modus eignet sich für Langzeitbelichtung, um Feuerwerk und Nachtszenen aufzunehmen.
2. Langzeitbelichtungsmodus mit Blitz EIN (ϟ B ◉)
Dieser Modus ermöglicht zusätzlichen Blitzeinsatz zur Langzeitbelichtung, um Porträts vor einem Nachtszenen-Hintergrund aufzunehmen.
Rote-Augen-Reduzierungsblitz
Zur Reduzierung des Rote-Augen-Phänomens wird ein Vorblitz ausgelöst, um die Pupillen von Personen zu verkleinern.
Dann wird nach einer kurzen Pause ein Bild im Blitzmodus aufgenommen.

8-2. AUFNAHMEMODI
1. SELBSTAUSLÖSERAUFNAHME
Stellen Sie den Hauptschalter auf (⏲).
Fokussieren Sie auf das Motiv, und drücken Sie den Auslöser ganz durch, um den Selbstauslöser zu starten. Das Bild wird 10 Sekunden nach dem Drücken des Auslösers aufgenommen. Der Selbstauslöser wird aktiviert, und die Selbstauslöserlampe leuchtet. Die Aufnahme erfolgt etwa 3 Sekunden, nachdem die Selbstauslöserlampe zu blinken beginnt.
2. FERNBEDIENUNGSMODUS (mit der optionalen Fernbedienung F)
Stellen Sie den Haupt-/Antriebsschalter auf (▯), worauf die Selbstauslöserlampe langsam zu blinken beginnt.
Drücken Sie die Auslösertaste an der Fernbedienung. Die Selbstauslöserlampe blinkt schnell, und der Verschluss wird nach etwa 3 Sekunden ausgelöst.

8-3. AUTOFOKUSMODI
Drücken Sie die AF-Taste (AF), um den gewünschten Modus zu wählen.
1. Multi-AF-Modus (keine Anzeige auf dem LCD-Feld)
Verwenden Sie diesen Modus für normale Aufnahmen.
2. Unendlich-Landschaftsmodus (▲)
Verwenden Sie diesen Modus, um Landschaften oder entfernte Motive durch ein Fenster aufzunehmen.
3. Spot-AF-Modus (SPOT)
Fokussieren Sie mit der Mitte des AF-Rahmens auf das Motiv.
Verwenden Sie diesen Modus, um auf einen bestimmten Punkt zu fokussieren.
4. Porträtmodus (▣SPOT)
Die Kamera stellt die Brennweite bei unterschiedlichen Entfernungen automatisch auf Porträtproportionen ein, wenn der Auslöser halb gedrückt wird.

8-4. BELICHTUNGSKORREKTUR
Korrekturbereich: –3,0 bis +3,0 LW (0,5-LW-Schritte)
1. Drücken Sie die Belichtungskorrekturtaste, so dass das Belichtungskorrektursymbol (☒), das Zoomtastensymbol (◫) und 0.0 auf dem LCD-Feld zu blinken beginnen.
2. Stellen Sie den Korrekturwert mit der Zoomtaste auf den gewünschten Wert ein, während Sie die Belichtungskorrekturtaste gedrückt halten.
* Durch Drehen des Hauptschalter auf OFF wird die Einstellung auf 0,0 zurückgesetzt.
* Drücken Sie (Weitwinkel), um die Helligkeit zu erhöhen, und (Tele), um die Helligkeit zu verringern.

8-5. LANGZEITTIMERMODUS
Sie können die Belichtungszeit auf 1 Sek., 5 Sek., 10 Sek., 30 Sek., 1 Min., 2 Min., 3 Min., 4 Min. und 5 Min. einstellen.
1. Wählen Sie den Langzeitmodus (⊘ B) oder den Langzeitsynchronmodus (ϟ B ◉) durch Drücken der Blitz-/Langzeitbelichtungstaste.
2. Stellen Sie die Sekunden oder Minuten mit der Zoomtaste ein, während Sie die Belichtungskorrekturtaste gedrückt halten.
* Durch Drehen des Hauptschalter auf OFF wird die Einstellung auf den normalen Langzeitbelichtungsmodus zurückgesetzt.

8-6. Sonstige Aufnahmefunktionen
1. Aufnehmen mit Schärfespeicher
Wenn sich das Hauptmotiv nicht in den Fokussierrahmen befindet.
1. Richten Sie die Fokussierrahmen auf das Hauptmotiv, und drücken Sie den Auslöser halb.
2. Bewegen Sie die Kamera bei halb gedrücktem Auslöser zum gewünschten Bildausschnitt, und drücken Sie dann den Auslöser zum Fotografieren ganz durch.
2. Panoramamodus
Dieser Modus eignet sich ideal zum Aufnehmen atemberaubender Landschaften oder interessanter Gruppenfotos und kann für jedes Bild durch einfaches Verschieben des Panoramaschalters (▭) gewählt werden.

Nl Nederlands

4 DATUM/TIJD AFDRUKKEN
De modus selecteren
Druk op de knop DATUM Ⓐ om de gewenste datumaanduiding in te stellen op de manier zoals is weergegeven in afb. 4

Jaar Maand Dag
↓
Dag Uur Minuten
↓
-- -- -- (Geen afdruk)
↓
Maand Dag Jaar
↓
Dag Maand Jaar

De datum en tijd aanpassen
1 Druk de knop Datum Ⓐ 3 seconden in tot de datumaanduiding knippert en (◫) knippert.
2 Telkens wanneer u de datumknop Ⓐ indrukt verandert de knipperende aanduiding op de volgende manier: Jaar → Maand → Dag → Uren → Minuten. Druk de knop niet meer in zodra de gewenste aanduiding is bereikt.
3 Druk de zoomknop Ⓑ om de knipperende aanduiding te wijzigen.
4 Herhaal 2. en 3. om de datum en de tijd te wijzigen.
5 Druk, nadat alle instellingen zijn gewijzigd, de knop DATUM Ⓐ in tot de aanduiding niet meer knippert.
Opmerking:
• 'M' boven het cijfer betekent 'Maand'.
• Wanneer het deksel van het batterijcompartiment geopend wordt of een nieuwe batterij geïnstalleerd wordt zal de tijd worden gereset op 0:00.

5 INFORMATIE IN HET ZOEKERVENSTER
5-1. Informatie in het zoekervenster
❶ Autofocuskader
Scherpstellen op het onderwerp dat omsloten wordt door dit kader.
ⓐ Multi AF (WIDE) en SPOT
ⓑ Multi AF (TELE)
❷ Beeldvlak
Voor het maken van een normale foto bepaalt u de beelduitsnede binnen deze markering.
❸ Dichtbijcompensatiekader
Wanneer de afstand tussen de camera en het onderwerp tussen 0,5 m (WIDE / 0,3) en 1,0 m is gebruikt u dit kader om de beelduitsnede te bepalen.
❹ Groene LED (Scherpstelstatus)
Wanneer u de ontspanknop half indrukt zal het groene pictogram dat overeenkomt met de scherpstelafstand verlicht worden.
Scherpstelafstand 0,5m (WIDE 0,3m) - 1m .... ✿
Ongeveer 1 m - 3 m .... ♟
Ongeveer 3 m - 5 m .... ♟♟
Ongeveer 5 m - oneindig .... ▲
Dichtbijwaarschuwing .... ✿ knippert
(geen waarschuwing wanneer de afstand veel te klein is)
Scherpstelling op onderwerp is mogelijk niet correct .... ♟♟ knippert
5-2. Wanneer de panoramaschakelaar in de stand (▭) staat gebruikt u dit kader om de beelduitsnede te bepalen.
Autofocusverlichting: Wanneer u de ontspanknop half indrukt en er te weinig licht is zal de flitser geactiveerd worden, waardoor de Autofocusfunctie nauwkeuriger uitgevoerd kan worden.

6 FLITSOPNAMEN MAKEN
6-1. Effectieve flitsbereiken
6-2. Rode LED
Brandt: Flitser is opgeladen
Knippert: Flitser wordt opgeladen

7 DE FILM MIDDEN IN DE ROL TERUGSPOELEN
Druk de terugspoelknop voor terugspoelen midden in de film (◙) met de uitstulping Ⓐ aan de draagriem in.

8 FOTO'S MAKEN IN DE VERSCHILLENDE MODI
8-1. BELICHTINGSMODUS
Druk de Flitser/B-instelling knop (ϟ ◉) in om de belichtingsmodus te selecteren.
1. MODUS AUTO (Normale modus)
Deze modus schakelt u in door de hoofdschakelaar in de stand AAN te zetten.
De flitser zal automatisch worden geactiveerd wanneer er te weinig licht is.
2. MODUS AUTO / RODE OGENREDUCTIEFUNCTIE (◉)
Normale modus met rode-ogenreductiefunctie.
3. MODUS AUTO / DAGLICHTFLITSER AAN (ϟ)
De flitser zal altijd worden geactiveerd, ook wanneer er voldoende licht is.
Deze modus is handig wanneer u een portretopname wilt maken bij tegenlicht of bij daglicht de flitser als invulflitser wilt gebruiken.
4. LANGE SLUITERTIJDMODUS
(Gebruik van een statief aanbevolen)
1. Lange sluitertijd met flitser-UIT (⊘ ◪)
De flitser zal niet geactiveerd worden.
Gebruik deze modus op plaatsen waar flitsen niet toegestaan is of wanneer u wanneer u sfeeropnamen wilt maken bij natuurlijk licht.
2. Lange sluitertijd met rode-ogenreductiefunctie (ϟ ◪ ◉)
U kunt onderwerpen en hun achtergrond goed in balans belichten door met de flitser het onderwerp op de voorgrond te verlichten en de achtergrond op te nemen met een lange sluitertijd.
5. B-instelling
(Gebruik van een statief aanbevolen)
1. B-instelling met flitser UIT (⊘ B)
Deze modus is handig wanneer langere belichtingstijden nodig zijn, bijvoorbeeld bij vuurwerk- of nachtopnamen.
2. B-synchronisatieinstelling met flitser AAN (ϟ B ◉)
Hiermee kunt u de flitser in combinatie met de B-instelling gebruiken om een portretopname te maken met een nachtopname op de achtergrond.
Rode-ogenreductiefunctie
Om te voorkomen dat het onderwerp met rode ogen op de afdruk wordt weergegeven wordt de flitser eerst geactiveerd om de pupillen van het onderwerp kleiner te maken.
Vlak daarna wordt de flitser nogmaals geactiveerd bij het maken van de opname.

8-2. OPNAMEMODI
1. FOTOGRAFEREN MET DE ZELFONTSPANNER
Zet de hoofdschakelaar in de stand AAN (⏲).
Stel scherp op het onderwerp en druk de ontspanknop helemaal in om de zelfontspanner te activeren. Na ongeveer 10 seconden wordt de opname gemaakt. De zelfontspanner is geactiveerd en de verklikkerlamp brandt.
De opname wordt ongeveer 3 seconden nadat de verklikkerlamp gaat knipperen gemaakt.
2. AFSTANDSBEDIENINGSMODUS (Bij gebruik van de optionele afstandsbediening F)
Zet de hoofdschakelaar in de stand (▯). De verklikkerlamp van de zelfontspanner knippert langzaam.
Druk de ontspanknop op de afstandsbediening in. De verklikkerlamp van de zelfontspanner gaat sneller knipperen en de opname zal na ongeveer 3 seconden worden gemaakt.

8-3. AUTOFOCUSMODI
Druk op de knop AF (AF) om de gewenste modus te selecteren.
1. Multi AF-modus (Geen aanduiding op het LCD-scherm)
Gebruik deze modus om gewone foto's te maken.
2. Oneindig - landschapmodus (▲)
Gebruik deze modus om landschappen te forograferen of wanneer u opnames door een raam maakt.
3. Spot AF-modus (SPOT)
Stel scherp op het onderwerp in het midden van het autofocuskader.
Gebruik deze modus om scherp te stellen op een bepaald detail.
4. Portretmodus (▣SPOT)
De camera zal de zoominstelling automatisch aanpassen aan de afstand tussen de camera en het onderwerp wanneer u de ontspanknop half indrukt.

8-4. BELICHTINGSCOMPENSATIE
Compensatiebereiken: -3,0 tot +3,0 EV (in stappen van 0,5)
1. Druk gelijktijdig op de belichtingscompensatieknop, de belichtingscompensatiemarkering (☒) en de zoomknopmarkering (◫). Op het LCD-scherm zal de melding '0,0' knipperend worden weergegeven.
2. Stel de compensatiewaarde met de zoomknop in op de gewenste instelling terwijl u de belichtingscompensatieknop ingedrukt houdt.
* Wanneer u de hoofdschakelaar in de stand UIT zet wordt de instelling gereset op de waarde 0,0.
* Druk op de knop Wide) om de helderheid te verhogen of op Tele om de helderheid te verlagen.

8-5. Modus Timer voor B-instelling
Hiermee stelt u de belichtingstijd op 1 s, 5 s, 10 s, 30 s, 1 min., 2 min., 3 min., 4 min. en 5 min. in.
1. Activeer de B-instelling (⊘ B) of B-synchronisatieinstelling (ϟ B ◉) door de knop Flitser/B-instelling in te drukken.
2. Stel de seconden of minuten in met behulp van de zoomknop terwijl u de belichtingscompensatieknop ingedrukt houdt.
* Wanneer u de hoofdschakelaar in de stand UIT zet wordt de instelling gereset op de normale B-instellingmodus.

8-6. Andere manieren om opnamen te maken.
1. Fotograferen met vergrendelde scherpstelling
Wanneer het te fotograferen onderwerp zich niet in het scherpstellingskader bevindt.
1. Richt de camera zodanig dat het onderwerp waarop moet scherpgesteld worden zich in het scherpstelkader bevindt en druk vervolgens de ontspanknop half in.
2. Houd de ontspanknop half ingedrukt en richt de camera vervolgens op de gewenste beeldcompositie. Druk vervolgens de toets ontspanknop volledig in om de opname te maken.
2. Panoramafoto's
Ideaal voor het maken van adembenemende landschapsopnamen of in het oog springende groepsfoto's. Deze modus kan per opname apart worden geselecteerd door de panoramaschakelaar in de stand (▭) te zetten.

I Italiano

4 SOVRIMPRESSIONE DI DATA/ORA
Selezione del modo
Premere il pulsante DATE Ⓐ per cambiare il modo, come mostrato nella figura 4.

Anno Mese Giorno
↓
Giorno Ora Minuto
↓
-- -- -- (Nessuna sovrimpressione)
↓
Mese Giorno Anno
↓
Giorno Mese Anno

Correzione di data e ora
1 Premere il pulsante Date Ⓐ per 3 secondi, sul display lampeggiano le cifre indicanti 'Anno/Mese/Giorno' e il simbolo (◫).
2 Ogni volta che si preme il pulsante Date Ⓐ, le cifre lampeggianti cambiano nella maniera seguente: Anno → Mese → Giorno → Ora → Minuti, smettere di premere il pulsante quando le cifre desiderate sono corrette.
3 Premere il pulsante di zoom Ⓑ per modificare le cifre lampeggianti.
4 Ripetere i passi 2 e 3 per modificare data e ora.
5 Dopo aver completato le impostazioni, premere il pulsante DATE Ⓐ fino a quando le cifre smettono di lampeggiare.
Nota:
• La lettera 'M' al di sopra di una cifra indica il "Mese".
• Quando si apre il vano della batteria o si inserisce una nuova batteria, data e ora vengono azzerate a 0:00.

5 INDICAZIONI NEL MIRINO
5-1. Indicazioni nel mirino
❶ Cornice dell'autofocus
Effettuate l'inquadratura posizionando il soggetto principale all'interno di questa cornice.
ⓐ Cornice Multi-focus (WIDE) e SPOT AF (WIDE/TELE)
ⓑ Multi-focus (TELE)
❷ Delimitazione dell'inquadratura
Per la ripresa normale, componete l'inquadratura all'interno di questa cornice.
❸ Riferimento di compensazione per riprese a distanza ravvicinata
Quando la distanza dalla fotocamera al soggetto è compresa tra 0,5 m (WIDE / 0,3) e 1,0 m, componete l'inquadratura all'interno di questa cornice.
❹ Spia con icona verde (stato della messa a fuoco)
Premendo a metà corsa il pulsante di scatto, la spia con icona verde si accende in base alla distanza di messa a fuoco.
Distanza di messa a fuoco 0,5 m (grandangolo 0,3 m) - 1 m .... ✿
Circa 1 m - 3 m .... ♟
Circa 3 m -5m .... ♟♟
Circa 5 m - infinito .... ▲
Avviso distanza ravvicinata .... ✿ lampeggiante
(a distanza estremamente ravvicinata non c'è nessun avviso)
Soggetto difficile da mettere a fuoco automaticamente .... ♟♟ lampeggiante
5-2. Quando l'interruttore panoramico viene impostato su (▭), comporre la scena all'interno di questo riquadro.
Illuminazione AF: Quando si preme a metà corsa il pulsante di scatto in condizioni di scarsa illuminazione, viene attivato il flash per fornire illuminazione, rendendo così più facile l'impostazione della messa a fuoco automatica.

6 SCATTO CON FLASH
6-1. Campo di azione del flash
6-2. Indicazione della spia rossa
Accesa: Il flash è carico.
Lampeggiante: Il flash si sta caricando.

7 RIAVVOLGIMENTO INTENZIONALE DELLA PELLICOLA
Premete il tasto di riavvolgimento intenzionale della pellicola utilizzando la parte sporgente Ⓐ della cinghia.(◙)

8 VARI MODI DI RIPRESA
8-1. MODI DI ESPOSIZIONE
Per cambiare modo di esposizione, premere il pulsante Flash/Pose a tempo (ϟ ◉).
1. MODO AUTOMATICO (MODO NORMALE)
Per impostare questo modo, portate il selettore Main/Drive in posizione ON.
In condizioni di scarsa illuminazione, il flash viene attivato automaticamente.
2. MODO AUTOMATICO / FLASH CON MODALITA' RIDUZIONE "OCCHI ROSSI" (◉)
Modo flash automatico con riduzione "occhi rossi". Questa funzione consente di minimizzare il fenomeno "occhi rossi".
3. MODO AUTOMATICO / SINCRONIZZAZIONE IN LUCE DIURNA (ϟ)
Il flash viene attivato sia in condizioni di oscurità che in condizioni di buona luminosità.
Si può utilizzare questa impostazione quando si riprende un ritratto con retroilluminazione oppure come flash di riempimento con la luce del giorno.
4. RIPRESA CON TEMPI LENTI
(Si consiglia di usare il treppiede)
1. Esposizione con tempi lenti e flash disattivato (⊘ ◪)
Il flash non viene attivato.
Utilizzare questo modo in luoghi in cui è proibito scattare foto con il flash oppure per ottenere un effetto di luce naturale in ambienti che lo consentono.
2. Sincro-flash con tempi lenti / flash con riduzione "occhi rossi" (ϟ ◪ ◉)
È possibile riprendere soggetti e sfondo in modo bilanciato utilizzando il flash per esporre in maniera corretta il soggetto in primo piano e la bassa velocità per esporre lo sfondo scarsamente illuminato.
5. MODO POSA A TEMPO
(Si consiglia di usare il treppiede)
1. Modo di scatto per pose brevi con flash disattivato (⊘ B)
Questo modo è utile per lunghe esposizioni, necessarie per riprendere fuochi d'artificio e scene notturne.
2. Modo sincronizzato di scatto per pose brevi con flash attivato (ϟ B ◉)
Consente di utilizzare il flash in aggiunta al modo di scatto per pose brevi, per poter riprendere un ritratto con una scena notturna sullo sfondo.
Flash per la riduzione dell'effetto "occhi rossi":
Per ridurre il fenomeno degli occhi rossi nell'immagine, il flash viene attivato una volta per far rimpicciolire la pupilla del soggetto.
Quindi, dopo un breve intervallo è possibile scattare la foto in modo flash.

8-2. MODI DI RIPRESA
1. RIPRESA CON AUTOSCATTO
Impostare selettore Main/Drive su (⏲).
Per avviare l'autoscatto, mettere a fuoco il soggetto e premere completamente il pulsante di scatto. La foto viene scattata 10 secondi dopo la pressione del pulsante di scatto. L'autoscatto viene avviato e la spia relativa lampeggia.
La foto viene scattata circa 3 secondi dal momento in cui la spia dell'autoscatto inizia a lampeggiare.
2. MODO DI CONTROLLO REMOTO (Uso del telecomando opzionale F)
Impostare selettore Main/Drive su (▯), la spia dell'autoscatto inizia a lampeggiare lentamente.
Premere il pulsante di scatto sul telecomando. La spia dell'autoscatto inizia a lampeggiare rapidamente e la foto viene scattata dopo circa 3 secondi.

8-3. MODI DI MESSA A FUOCO AUTOMATICA
Premere il pulsante AF (AF) per selezionare il modo di messa a fuoco automatica desiderato.
1. Modo AF multiplo (Sul pannello LCD non viene visualizzata nessuna indicazione)
Utilizzare questo modo per scattare foto normali.
2. Modo Infinito-paesaggi (▲)
Utilizzare questo modo per riprendere un paesaggi distante o un soggetto distante attraverso una finestra.
3. Modo Spot AF (SPOT)
Mettere a fuoco il soggetto con il centro dell'inquadratura AF.
Usare questo modo per mettere a fuoco un soggetto specifico.
4. Modo Ritratto (▣SPOT)
Quando si preme a metà corsa il pulsante di scatto, la fotocamera regola automaticamente la posizione di zoom a dimensioni da ritratto a distanze diverse.

8-4. COMPENSAZIONE DELL'ESPOSIZIONE
Gamma di compensazione: da -3,0 a +3,0 EV (incrementi di 0,5)
1. Premere il pulsante di compensazione dell'esposizione (☒), sul pannello LCD lampeggiano il simbolo della compensazione dell'esposizione (◫), il simbolo del pulsante di zoom e l'indicazione 0.0.
2. Mentre si preme il pulsante di compensazione dell'esposizione, regolare il valore di compensazione all'impostazione desiderata premendo il pulsante di zoom.
* Impostando Selettore Main/Drive su OFF l'impostazione viene reimpostata a 0.0.
* Premere il pulsante WIDE per aumentare la luminosità e il pulsante TELEPHOTO per diminuire la luminosità.

8-5. MODO AUTOSCATTO CON POSE A TEMPO
Impostare il tempo di esposizione su 1 sec., 5 sec., 10 sec., 30 sec., 1 min., 2 min., 3 min., 4 min. e 5 min..
1. Impostate il modo di scatto (⊘ B) per pose a tempo o il modo Sincro-flash con tempi lenti (ϟ B ◉) premendo il pulsante flash/pose a tempo.
2. Tenendo premuto il pulsante di compensazione dell'esposizione, selezionate il tempo di esposizione tramite la leva dello zoom.
* Impostando Selettore Main/Drive su OFF l'impostazione viene reimpostata sul modo di scatto per pose brevi normale.

8-6. ALTRE MODALITÀ DI RIPRESA
1. Fotografare con il blocco della messa a fuoco
Quando il soggetto principale non si trova nel riquadro della messa a fuoco.
1. Puntare il riquadro della messa a fuoco sul soggetto principale e premere a metà corsa il pulsante di scatto.
2. Mentre si tiene il pulsante di scatto premuto a metà corsa, puntare di nuovo la fotocamera sulla composizione desiderata e poi premere completamente il pulsante di scatto per scattare la foto.
2. Immagine in formato panoramico
Ideale per catturare panorami mozzafiato o attraenti immagini di gruppo, è possibile selezionare questo formato per ogni tipo di inquadratura con la semplice impostazione dell'interruttore panoramico su (▭).

P Português

4 IMPRIMIR DATA/HORA
Seleccionar o modo
Pressione o botão DATE Ⓐ para mudar o modo conforme ilustrado na Fig. 4

Ano Mês Dia
↓
Dia Hora Minuto
↓
-- -- -- (Sem impressão)
↓
Mês Dia Ano
↓
Dia Mês Ano

Correcção a data e a hora
1 Prima o botão DATE Ⓐ durante 3 segundos e os dígitos "Ano/Mês/Dia" e (◫) ficarão intermitentes.
2 Sempre que se prime o botão DATE Ⓐ, os dígitos intermitentes mudam do seguinte modo: Ano→Mês→Dia→Hora→Minuto, pare de premir o botão quando os dígitos pretendidos forem acertados.
3 Prima o botão ZOOM Ⓑ para alterar os dígitos intermitentes.
4 Repita os passos 2 e 3 para alterar a data e a hora.
5 Depois de acertar tudo, prima o botão DATE Ⓐ até os dígitos deixarem de piscar.
Nota:
• "M" por cima do dígito indica "Mês".
• Ao abrir a tampa do compartimento da pilha ou instalar uma pilha nova, a hora é definida para 0:00.

5 INFORMAÇÕES DO VISOR
5-1. Indicador do visor
❶ Fotografia focagem automática
Foque o objecto nesta imagem.
ⓐ Multi AF (LARGO) e SPOT
ⓑ Multi AF (TELE)
❷ Área da fotografia
Ao tirar uma fotografia normal, como o objecto dentro desta imagem.
❸ Imagem de compensação de curta distância
Quando a distância máquina – objecto for entre 0,5 m (LARGO / 0,3) e 1,0 m, componha a cena dentro desta imagem.
❹ Luz de ícone verde (condição da focagem)
Se premir metade o disparador, a luz de ícone verde acende consoante a distância da focagem.
Distância de focagem
0,5 m (0,3 m de largura) – 1 m .... ✿
Aprox. 1 m – 3 m .... ♟
Aprox. 3 m – 5 m .... ♟♟
Aprox. 5 m – infinito .... ▲
Aviso de curta distância .... ✿ intermitente
(sem aviso em distância extremamente curta)
O objecto é de focagem automática difícil .... ♟♟ intermitente
5-2. Se o comando de panorama estiver definido para (▭), componha a cena dentro desta imagem.
Iluminador AF: Se o disparador for premido até metade com reduzida luminosidade, o flash dispara para compensar a luminosidade, facilitando o funcionamento da focagem automática.

6 FOTOGRAFAR COM FLASH
6-1. Distâncias de Alcance efectivo do flash
6-2. Indicação da luz vermelha
Acesa: O flash está carregado
Intermitente: O flash está a carregar

7 REBOBINAGEM DO FILME A MEIO DO ROLO
Pressione o botão de rebobinagem a meio do rolo (◙) com saliência Ⓐ do gancho da correia.

8 TIRAR FOTOGRAFIAS COM VÁRIOS MODOS
8-1. MODOS DE EXPOSIÇÃO
Pressione o botão Flash/Lâmpada (ϟ ◉) para seleccionar o modo de exposição.
1. MODO AUTOMÁTICO (modo normal)
É possível é definido rodando simplesmente interruptor Principal/Transmissão para ON (ligado).
O flash disparará automaticamente em casos de baixa luminosidade.
2. MODO AUTOMÁTICO / FLASH DE REDUÇÃO DO EFEITO DE OLHOS VERMELHOS (◉)
Modo normal com flash de redução do efeito de olhos vermelhos.
3. MODO AUTOMÁTICO / FLASH DE LUZ DO DIA LIGADO (ϟ)
O flash disparará sempre tanto nos casos de baixa luminosidade como de alta luminosidade.
Pode utilizar-se quando se tira um retrato numa situação de contra-luz ou de flash de compensação durante a luz do dia.
4. MODO DE VELOCIDADE LENTA DO OBTURADOR
(Recomenda-se a utilização de tripé)
1. Baixa velocidade de obturador com Flash desligado (⊘ ◪)
O flash não dispara.
Utilize este modo em locais onde o uso de flash é interdito ou para efeitos de luz existente natural numa fotografia de ambiente reduzido.
2. Flash de velocidade reduzida do obturador com Redução do efeito de olhos vermelhos (ϟ ◪ ◉)
É possível fotografar objectos e fundos com equilíbrio, usando o flash para expor adequadamente o objecto do primeiro plano e a velocidade reduzida para expor a luz reduzida de fundo.
5. MODO DE LÂMPADA
(Recomenda-se a utilização de tripé)
1. Modo de lâmpada com o flash desligado (⊘ B)
Este modo é útil para exposições mais longas necessárias para fotografar fogo de artifício e cenas nocturnas.
2. Modo de sincronização de lâmpada com o flash ligado (ϟ B ◉)
Permite a utilização de flash em conjunto com o modo de lâmpada, possibilitando fotografar retratos com uma cena nocturna em segundo plano.
Flash de redução do efeito de olhos vermelhos
Para reduzir o efeito de olhos vermelhos nas fotografias, o flash dispara uma vez para reduzir o tamanho da pupila do objecto.
Depois, tira uma fotografia no modo flash após um breve intervalo.

8-2. MODOS DE FOTOGRAFAR
1. FOTOGRAFIA COM DISPARADOR RETARDADO
Rode o interruptor Principal/Transmissão para (⏲).
Foque o objecto e prima totalmente o disparador para iniciar o disparador retardado. A fotografia é tirada 10 segundos depois de premir o obturador. O disparador retardado é activado e a lâmpada do disparador retardado acende-se. A fotografia é tirada aproximadamente 3 segundos depois de a lâmpada do disparador retardado ficar intermitente.
2. MODO DE CONTROLO REMOTO (uso de um controlo remoto opcional F)
Rode o interruptor Principal/Transmissão para (▯) e a Lâmpada do disparador retardado começa a piscar lentamente.
Prima o disparador na unidade de controlo remoto. A lâmpada do disparador retardado começa a piscar rapidamente e a fotografia é tirada aproximadamente 3 segundos depois.

8-3. MODOS DE FOCAGEM AUTOMÁTICA
Prima o botão AF (AF) para seleccionar o modo pretendido.
1. Modo multi AF (sem indicação no painel LCD)
Utilize este modo para tirar fotografias normais.
2. Modo infinito – paisagem (▲)
Utilize este modo para fotografar uma paisagem distante ou objecto distante através de uma janela.
3. Modo de Focagem de ponto AF (SPOT)
Foque o objecto com o centro da imagem AF.
Utilize este modo para focar um objecto específico.
4. Modo retrato (▣SPOT)
A câmara ajusta automaticamente a posição de zoom para as proporções de retrato a diferentes distâncias quando o obturador é premido até metade.

8-4. COMPENSAÇÃO DA EXPOSIÇÃO
Amplitude da compensação: -3,0 a +3,0 EV (passo de 0,5)
1. Prima o botão de compensação da exposição, a marca de compensação da exposição (☒), a marca do botão de zoom (◫) e 0.0 no LCD ficam intermitentes.
2. Regule o valor de compensação para a definição pretendida, premindo o botão ao mesmo tempo que prime o botão de compensação da exposição.
* Rode o interruptor Principal para a posição off e a definição será reposta para 0.0.
* Prima Largo para aumentar o brilho e Telefoto para diminuir o brilho.

8-5. MODO DE TEMPORIZADOR DA LÂMPADA
Defina a exposição para 1 segundo, 5 segundos, 10 segundos, 30 segundos, 1 minuto, 2 minutos, 3 minutos, 4 minutos e 5 minutos.
1. Defina para lâmpada (⊘ B) ou sincronização da lâmpada (ϟ B ◉) premindo o botão Flash/Lâmpada.
2. Defina os segundos ou minutos, premindo o botão ao mesmo tempo que prime o botão de compensação da exposição.
* Rode o interruptor Principal para a posição off e a definição será reposta para o modo de lâmpada normal.

8-6. Outras formas de fotografias.
1. Com fixação da focagem
Quando o objecto principal não está nas imagens focadas.
1. Aponte a focagem para o objecto principal e prima o disparador até metade.
2. Enquanto mantém o obturador premido até metade volte a apontar a câmara para o objecto pretendido e, depois, prima o obturador na totalidade para tirar a fotografia.
2. Fotografia de formato panorâmico
Ideal para fotografar paisagens maravilhosas ou tirar fotografias de grupo, podendo ser seleccionado para qualquer fotografia, bastando correr o comando de panorama para (▭).

C 中國語

4 列印日期時間
選擇模式
按下DATE（日期）按鈕 Ⓐ，如圖4所示地切換日期模式。

年月日
↓
日時分
↓
-- -- --（不列印）
↓
月日年
↓
日月年

修改日期和時間
1 按下DATE（日期）按鈕Ⓐ 3秒鐘，「年／月／日」數位和（◫）閃動。
2 每按一下DATE（日期）按鈕Ⓐ，閃動數位以下列順序變化：年→月→日→時→分，要修改的數位閃動時，請停止按按鈕。
3 按下ZOOM（變焦）按鈕Ⓑ，改變閃動數位。
4 重複2和3的操作，修改日期和時間。
5 全部調節後按下DATE（日期）按鈕Ⓐ，直至停止閃動。
註：
・數位上的「M」表示「月」。
・打開電池蓋或裝入新電池後，時間會被設定為0:00。

5 觀景窗顯示
5-1. 觀景窗顯示
❶ 自動對焦框
在此框內為主體對焦。
ⓐ多點自動對焦（廣角）和重點自動對焦
ⓑ多點自動對焦（遠攝）
❷ 相片範圍
拍攝一般相片時，在此框內為主體構圖。
❸ 近距離補償框
相機至主體的距離在0.5米（廣角／0.3米）和1.0米之間時，應在此框內構圖。
❹ 綠色圖示燈（對焦狀態）
當半按快門釋放按鈕時，綠色圖示燈會根據焦距亮起。
焦距0.5米（廣角0.3米）～1米 .... ✿
約1米～3米 .... ♟
約3米～5米 .... ♟♟
約5米～無限遠 .... ▲
近距離警告 .... ✿ 閃動
（距離太近時沒有警告）
主體難於自動對焦 .... ♟♟ 閃動
註：當距離太近時，將不顯示警告。
5-2. 全景開關被設定為(▭)時，在此框內為景物構圖。
自動對焦照明燈：光線較暗時若半按快門釋放按鈕，閃燈會閃光以提供照明，便於自動對焦。

6 閃光拍攝
6-1. 閃燈有效範圍
6-2. 紅燈指示
亮起：閃燈已充電
閃動：閃燈正在充電

7 中途回捲膠卷
用肩帶的凸出部分 Ⓐ 按下中途回捲按鈕（◙）。

8 用各種模式拍攝相片
8-1. 曝光模式
按下閃燈／B門按鈕（ϟ ◉），選擇曝光模式。
1. 自動模式（一般模式）
僅需將主／驅動開關轉至開啟位置，便可設定此模式。
如果光線較暗時，閃燈會自動閃光。
2. 自動模式／減輕紅眼閃光（◉）
連減輕紅眼閃光的一般模式。
3. 自動模式／日光閃燈開啟（ϟ）
無論光線是暗或亮，閃燈都會閃光。
當拍攝人物時處於逆光狀態或要在白天強制閃光時，可利用此模式。
4. 慢速快門速度模式（建議使用三腳架）
1.閃燈關閉的慢速快門速度（⊘ ◪）
閃燈不閃光。
禁止閃光拍攝時或要在較暗的環境下獲得自然的光線效果時，可利用此模式。
2.連減輕紅眼閃光的慢速快門速度（ϟ ◪ ◉）。
透過用閃燈對前景的主體適當曝光，並用慢速對較暗的背景曝光，可平衡地拍攝主體和背景。
5. B門模式（建議使用三腳架）
1.閃燈關閉的B門模式（⊘ B）
在拍攝煙花和夜景，需較長曝光時間時，此模式很有用。
2.閃燈開啟的B門同步模式（ϟ B ◉）
利用此模式，可使用B門模式和閃光，能在夜景中拍攝人物照片。
減輕紅眼閃光
為了減輕相片上的紅眼現象，閃燈閃光一次，使主體的瞳孔收縮。
片刻後在閃燈模式下，拍攝相片。

8-2. 拍攝模式
1. 自拍相片
將主／驅動開關轉至（⏲）位置。對主體進行對焦，並完全按下快門釋放按鈕，起動自拍計時器。按下快門釋放按鈕10秒鐘後拍攝相片。自拍計時器起動及燈號亮起。燈號閃動約3秒鐘後拍攝相片。
2. 遙控模式（用選購的遙控器F）
將主／驅動開關轉至（▯）位置，自拍計時器燈開始慢慢閃動。
按下遙控器上的快門釋放按鈕。自拍計時器燈會快速閃動，在約3秒鐘後拍攝相片。

8-3. 自動對焦模式
按下AF（自動對焦）按鈕（AF），選擇所需模式。
1. 多點自動對焦模式（液晶資料顯示屏上無指示）
利用此模式拍攝一般的相片。
2. 無限遠風景模式（▲）
用此模式拍攝距離較遠的風景或從窗內拍攝距離較遠的主體。
3. 重點自動對焦模式（SPOT）
用自動對焦框的中間對主體進行對焦。請用此模式對焦特定主體。
4. 人像模式（▣SPOT）
半按快門釋放按鈕時，相機根據不同距離的人物比例自動調節變焦位置。

8-4. 曝光補償
補償範圍：-3.0至3.0EV（0.5級段）
1. 按下曝光補償按鈕，在液晶資料顯示屏上，曝光補償標記（☒）、變焦按鈕標記（◫）和LCD上的0.0會閃動。
2. 當按曝光補償按鈕同時按下變焦按鈕，調節補償值至所需設定。
＊將主／驅動開關轉至關閉位置時，設定被重置為0.0。
＊按下WIDE（廣角），增加亮度，按下TELEPHOTO（遠攝），降低亮度。

8-5. B門計時器模式
將曝光時間設定為１秒鐘、５秒鐘、10秒鐘、30秒鐘、１分鐘、２分鐘、３分鐘、４分鐘及５分鐘。
1. 按下閃燈／B門按鈕，設定為B門（⊘ B）或B門同步（ϟ B ◉）模式。
2. 當按曝光補償按鈕同時按下變焦按鈕，設定秒鐘或分鐘。
＊將主／驅動開關轉至關閉位置時，設定被重置為一般的B門模式。

8-6. 其它拍攝方法
1. 對焦鎖拍攝
當主體不在對焦框內時。
1.將對焦框對準主體，半按快門釋放按鈕。
2.當按快門釋放按鈕同時將相機重新構圖，然後完全按下快門釋放按鈕，拍攝相片。
2. 全景片幅相片
適應於捕捉激動人心的風景或引人注目的團體照，僅需將全景開關滑向（▭），便可選擇。

J 日本語

4 日付や時刻の写し込みについて
日付表示切替
デートボタンⒶを押すと下記のように表示が切り替わります。

年 月 日
↓
日 時 分
↓
-- -- --（写し込み無し）
↓
月 日 年
↓
日 月 年

日付や時刻の修正
1. デートボタンⒶを3秒以上押すと「年月日」の「年」と（◫）が点滅します。
2. デートボタンⒶを押すごとに点滅表示が順に移動します。修正したい数字を点滅させてください。
3. ズームボタンⒷを押して点滅させた数値を変更します。
4. 修正後、点滅が止まるまで、デートボタンⒶを押してください。
注意
・Ⓐの表示パネルのMは「月」を表します。
・電池ぶたを開けると時刻が 0：00になり、写し込みなしのモード（-- -- --）になります。必ず時刻の修正を行ってください。この場合、デートボタンⒶを3秒間押さなくても手順2.の修正モードになります

5 ファインダー内表示
5-1. ファインダー内表示
❶ オートフォーカスフレーム：ピントを合わせたいものをこの内側に入れてください
ⓐ マルチAF(広角側)及びSPOT AF時
ⓑ マルチAF時(望遠側)
❷ 一般撮影枠：一般撮影時に写る範囲です。
❸ 近距離視野補正枠：撮影する距離が0.5(広角側では0.3)-1.0mの場合は、この範囲内に写したい物を入れて撮影してください。
❹ 緑アイコンランプ：シャッターボタン半押しでファインダー内に、距離に応じてアイコンが点灯・点滅します。
約0.5m(広角側0.3m)～1m .... ✿
約1m～3m .... ♟
約3m～5m .... ♟♟
約5m～∞ .... ▲
近距離警告表示 .... ✿ 点滅
測距不能 .... ♟♟ 点滅
5-2. パノラマ枠：パノラマ（▭）に切り換えた時に撮影される範囲です。
ピント合わせの補助光：低輝度時シャッターボタン半押しで自動的に少光量のストロボを発光してピント合わせを行いやすくします。

6 ストロボ撮影
6-1. ストロボ撮影範囲
6-2. 赤ランプ表示
① 点灯：ストロボ充電完了。(撮影できます)
② 点滅：ストロボ充電中。(撮影できません)

7 フィルムの途中巻き戻し
ストラップの突起部分Ⓐで途中巻き戻しボタン（◙）を押してください。

8 機能別撮影方法
8-1. 露出モード
ストロボ／バルブボタン(ϟ ◉)を押して、露出モードを選んでください。
1. オート(標準モード)
電源を入れると、このモードになります。暗い時にはストロボが自動的に光ります
2. オート・赤目軽減(◉)
1.のオートモードでストロボ発光時に赤目軽減機能が働きます。
3. 日中シンクロ(強制発光)(ϟ)
常にストロボが発光します。逆光など人物の顔に影が出てしまう時などに利用できます。
4. 低速シャッター撮影(⊘ ◪)
(ストロボ発光禁止)
ストロボは発光しません。夕景などに利用できます。
5. 低速シンクロ・赤目軽減撮影
(ϟ ◪ ◉)(ストロボ発光)
人物にストロボ光を当て、背景も遅いシャッター速度でバランス良く撮影できます。
6. バルブ撮影(ストロボ発光禁止)(⊘ B)
ストロボは発光しません。花火や夜景の撮影などに利用できます。
7. バルブシンクロ・赤目軽減撮影(ストロボ強制発光)(ϟ B ◉)
常にストロボが発光します。夜景などをバックにした人物撮影などに利用できます。
赤目軽減機能：赤目軽減機能を選択すると撮影前にストロボが少光量発光することで、赤目現象を軽減できます。
＊ 低速シャッター、低速シンクロ、バルブ、バルブシンクロ撮影では、手ぶれを防ぐため、カメラを三脚などに固定してください。

8-2. 撮影モード
1. セルフタイマー撮影。(⏲)(三脚の使用をお勧めします。)
電源ダイヤルを(⏲)に合わせ、シャッターボタンを押すとセルフタイマーがスタートし、約10秒後にシャッターがきれます。セルフタイマーの作動中は、セルフタイマーランプが点灯し、シャッターがきれる約3秒前からは点滅に変わります。電源ダイヤルを（⏲）以外の位置にすると途中解除が可能です。
2. リモコン撮影。(▯)
電源ダイヤルを（▯）位置に合わせると、セルフタイマーランプがゆっくり点滅し、リモコンモードになります。カメラから離れて、リモコンのシャッターボタンを押すと、セルフタイマーランプが速い点滅に変わり、約3秒後にシャッターがきれます。

8-3. AFモード
AFボタン(AF)を押して、AFモードを選んでください。
1. マルチAF
通常の撮影ではマルチAF撮影に合わせてください。
2. 遠景(▲)
窓越しの遠い風景などの撮影にご利用ください。
3. スポットAF(SPOT)
ファインダーの中央付近の狭い範囲だけでピント合わせを行います。特定の部分にピントを合わせたい時に利用してください。
4. ポートレートモード(▣SPOT)
人物撮影に適した倍率で撮影できます。シャッターボタン半押しで、距離に応じて自動的にズーミングが行われます。

8-4. 露出補正
補正範囲：-3.0 ～+3.0EV(0.5ステップ)
1. 露出補正ボタンを押すと露出補正マーク（☒）とズームボタンマーク（◫）及び0.0が点滅します。
2. 露出補正ボタンを押しながらズームボタンを押して補正値をセットしてください。
（♠♠♠）側を押すと明るい写真に、（♠）側を押すと暗い写真になります。電源をOFFにすると補正値は0になります。

8-5. バルブタイマー
事前に設定しておいた時間シャッターを開いたままにできます。
設定可能時間：1秒,5秒,10秒,15秒,30秒,1分,2分,3分,4分,5分
1. ストロボ/バルブボタンを押してバルブ(⊘ B)またはバルブシンクロ(ϟ B ◉)にセットします。
2. 露出補正ボタンを押しながらズームボタンを押して時間を設定します。通常のバルブに戻すには電源をOFFにするか、設定を0にしてください。

8-6. その他の撮影方法
1. フォーカスロック撮影
オートフォーカスフレームに遠近の被写体が混在する場合、一般的にピントは近い方の被写体に合います。遠い方の被写体にピントを合わせたい場合は下記の方法でフォーカスロックをご利用ください。
オートフォーカスフレームから手前の被写体を外した状態で、シャッターボタンを半押しして緑アイコンランプを点灯したままにすると、遠い方の被写体にピントが固定されます。この状態のまま、元の構図に戻して撮影すると、遠い被写体にピントが合った写真が撮れます。

2. パノラマ撮影
パノラマ切り替えレバーを（▭）に合わせます。
パノラマ撮影では横長でダイナミックな写真が楽しめます。
写る範囲は図5-2をご覧ください。