OLYMPUS®

AC-3

AC adapter
AC адаптер
AC Adaptér
Netzteil
Netadapter
Vahelduvvooluadapter
Adaptador de CA

VM478601

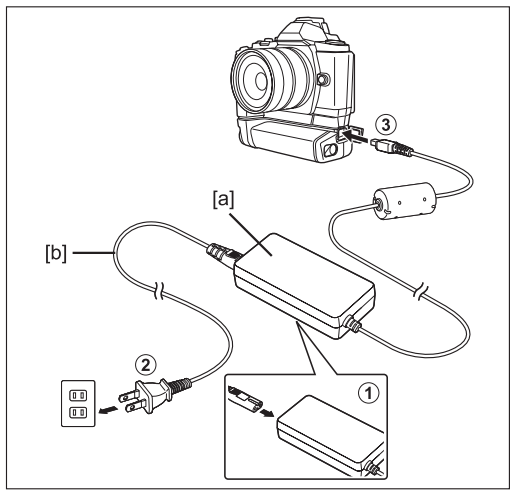

OLYMPUS IMAGING CORP.

Shinjuku Monolith, 3-1 Nishi-Shinjuku 2-chome, Shinjuku-ku, Tokyo, Japan

OLYMPUS EUROPA HOLDING GMBH

Premises: Wendenstrasse 14-18, 20097 Hamburg, Germany
Tel: +49 40-23 77 3-0 / Fax: +49 40-23 07 61
Goods delivery: Bredowstrasse 20, 22113 Hamburg, Germany
Letters: Postfach 10 49 08, 20034 Hamburg, Germany

European Technical Customer Support:
Please visit our homepage **http://www.olympus-europa.com**
or call our TOLL FREE NUMBER* : **00800 - 67 10 83 00**
for Austria, Belgium, Denmark, Finland, France, Germany, Italy, Luxemburg, Netherlands, Norway, Portugal, Spain, Sweden, Switzerland, United Kingdom
* Please note some (mobile) phone services providers do not permit access or request an additional prefix to +800 numbers.

For all European Countries not listed and in case that you can't get connected to the above mentioned number, please make use of the following CHARGED NUMBERS: **+49 180 5 - 67 10 83** or **+49 40 - 237 73 4899**
Our Technical Customer Support is available from 9 am to 6 pm MET (Monday to Friday)

EN INSTRUCTIONS

Thank you for purchasing this product. Please read and understand these instructions for proper operation. Be sure to keep this instruction manual handy for future reference.

- Refer to the instruction manual of the product to be connected.
- The shape of the power plug varies depending on the country or region.

For customers in Europe

The "CE" mark indicates that this product complies with the European requirements for safety, health, environment and customer protection. CE-mark products are for sale in Europe.

This symbol [crossed-out wheeled bin WEEE Annex IV] indicates separate collection of waste electrical and electronic equipment in the EU countries. Please do not throw the equipment into the domestic refuse.
Please use the return and collection systems available in your country for the disposal of this product.

NOTES ON USE

- Do not put this product in water. Using it when wet or in a humid area (such as a bathroom) may cause fire, overheating or electric shock.
- Do not use or keep this product in places of high heat that are directly exposed to sunlight or near heat sources. This may cause fire, explosion, leakage, overheating or damage.
- Do not use this product if something is covering it (such as a blanket).
- Never modify or disassemble this product.
- Do not use this adapter with devices other than Olympus products.
- Be sure to use this product with the proper voltage (AC 100 - 240 V).
- Do not touch this product for too long when using it. This may cause a serious low-temperature burn.
- Keep out of the reach of children. Do not let children use this product without adult supervision.
- The supplied power cord is specific for this AC adapter only. Do not use the power cord for other product. Also, do not use a power cord of other product for this AC adapter.

INSTRUCTIONS

- Do not use this product if the power plug, plug blades or AC cable is damaged, or if the plug blades are not completely inserted into the outlet.
- Unplug this product from the outlet when not using.
- Make sure to hold the plug when removing the power plug from the outlet. Do not bend the cord excessively or put a heavy object on it.
- If something appears to be wrong with this product, unplug the charger from the outlet and consult your nearest service center.
- Do not put anything heavy on this product or leave it in an unstable position or in a humid or dusty place.

HOW TO USE

1. Connect the power cord [b] to the AC-3 adapter [a].
2. Insert the power plug into an AC outlet.
3. Connect the adapter connector to the product to be connected.

• To avoid damage, dirt should be removed using a soft, dry cloth.

SPECIFICATIONS

Power requirements	AC100 to 240 V, 50/60 Hz
Output	DC9 V, 3000 mA
Recommended temperature	0°C to 40°C (operation) –20°C to 80°C (storage)
Dimensions	100.9 × 45.0 × 27.7 mm
Weight	Approx. 215 g

BG ИНСТРУКЦИИ

Благодарим ви за закупуването на продукта. За да използвате уреда правилно, внимателно се запознайте с ръководството и задължително го запазете за по-нататъшно използване.

- Обърнете се към ръководството на потребителя за изделието, което предстои да бъде свързано.
- Моделите на захранващите щепсели се различават според страните и регионите.

За европейски потребители

Знакът „CE" означава, че продуктът съответства на европейските норми за безопасност, здравеопазване, хигиена на околната среда и защита на потребителите. Продуктите със знак „CE" са предназначени за европейския пазар.

Този символ [зачеркната кофа за боклук според Директивата за отпадъчното електрическо и електронно оборудване WEEE, приложение IV] указва разделното събиране на отпадъчно електрическо и електронно оборудване в страните от ЕС. Не изхвърляйте уреда заедно с битовите отпадъци. За изхвърлянето на този продукт използвайте системата за връщане и събиране на отпадъци, действаща във вашата страна.

ПРИ УПОТРЕБА СПАЗВАЙТЕ ДОЛУПОСОЧЕНИТЕ ИНСТРУКЦИИ

- Продукта да не се навлажнява. Използването му в мокра или влажна среда (например в баня) може да предизвика възпламеняване, прегряване или електрически удар.
- Забранява се използването или съхраняването на този продукт при висока температура – непосредствено под слънчеви лъчи или близо до източници на топлина. Това може да предизвика възпламеняване, взривяване, течове, прегряване или повреждане на устройството.
- Не използвайте продукта, ако е покрит с нещо (например одеяло).
- Забранява се видоизменяне или разглобяване на този продукт.
- Не използвайте този адаптер с други уреди, освен продукти на Olympus.
- Този продукт да се захранва само от източници за променлив ток с напрежение 100 – 240 V.
- Не докосвайте продължително време работещия адаптер. Това може да предизвика сериозно нискотемпературно изгаряне.
- Да се пази от деца. Забранява се да се използва от деца без наблюдение от възрастни.
- Доставеният кабел за захранването е предназначен само за този AC адаптер. Не използвайте този кабел с други продукти. Също така, за AC адаптера не използвайте кабел, предназначен за захранване на други продукти.

ИНСТРУКЦИИ

- Забранява се употребата на този продукт с повреден захранващ щепсел, контактни щифтове или кабел за променлив ток, а също така, ако щифтовете на щепсела не са вкарани докрай в захранващия контакт.
- Изключвайте продукта от контакта, когато не го използвате.
- Задължително придържайте щепсела, когато го изваждате от захранващия контакт. Не притискайте и не огъвайте прекомерно електрическия шнур.
- Ако има нередности в работата на този продукт, изключете го от захранването и потърсете съдействие в най-близкия сервизен център.
- Задължително поставяйте този продукт в стабилно положение; не поставяйте тежки предмети върху него и не го оставяйте във влажни или прашни места.

НАЧИН НА ИЗПОЛЗВАНЕ

1. Свържете кабела за захранването [b] към AC-3 адаптера [a].
2. Пъхнете щепсела за захранването към контакт с мрежово (променливотоково) напрежение.
3. Свържете конектора на адаптера към изделието, което предстои да бъде свързано.

• Почиствайте устройството от прах с мека и суха кърпа, за да не го повредите.

СПЕЦИФИКАЦИЯ

Изисквания към захранването	Променлив ток, от 100 до 240 V, 50/60 Hz
Изход	Постоянно напрежение 9 V, 3000 mA
Препоръчителна температура	0°C до 40°C (работна) –20°C до 80°C (съхранение)
Размери	100,9 × 45,0 × 27,7 mm
Тегло	Прибл. 215 g

CS NÁVOD K POUŽITÍ

Děkujeme vám za zakoupení tohoto výrobku. Přečtěte si a dodržujte tyto pokyny pro správné používání. Tento návod uschovejte pro budoucí použití.

- Viz návod na použití produktu, který chcete připojit.
- Tvar napájecí zástrčky se liší v závislosti na zemi nebo regionu.

Zákazníci v Evropě

Označení „CE" znamená, že tento výrobek splňuje evropské požadavky na ochranu bezpečnosti, zdraví, prostředí a zákazníků. Výrobky s označením CE jsou určeny pro prodej v Evropě.

Tento symbol [přeškrtnutá popelnice s kolečky WEEE Annex IV] indikuje oddělený sběr elektronického odpadu v zemích EU. Nevyhazujte tento přístroj do běžného domovního odpadu. Pro likvidaci přístroje použijte systém sběru a recyklace odpadu ve vaší zemi.

POZNÁMKY K POUŽÍVÁNÍ

- Neponořujte tento produkt do vody. V případě používání v mokrém nebo vlhkém prostředí (například v koupelně) může dojít k požáru, přehřátí nebo úrazu elektrickým proudem.
- Tento produkt nepoužívejte ani neuchovávejte na místech vysokého žáru, která jsou přímo vystavena přímému slunečnímu záření nebo v blízkosti zdrojů tepla. Mohlo by dojít k požáru, výbuchu, úniku, přehřátí nebo poškození.
- Nepoužívejte tento produkt, pokud je něčím přikryt (například pokrývkou).
- Tento produkt nikdy neupravujte ani nerozebírejte.
- Nepoužívejte tento adaptér s jinými přístroji, než s produkty Olympus.
- Tento produkt používejte pouze s vhodným napětím (střídavé 100 – 240 V).
- Během používání se tohoto produktu nedotýkejte příliš dlouho. Mohlo by dojít k vážnému popálení i při nízké teplotě.
- Uchovávejte mimo dosah dětí. Nedovolte, aby děti používaly tento výrobek bez dozoru dospělého.
- Dodávaný napájecí kabel je určen pouze pro tento adaptér AC. Napájecí kabel nepoužívejte s jiným produktem. K tomuto adaptéru AC nepřipojujte napájecí kabel jiného produktu.

NÁVOD K POUŽITÍ

- Tento produkt nepoužívejte, pokud je poškozena napájecí zástrčka, kolíky zástrčky nebo napájecí kabel nebo pokud kolíky zástrčky nejsou zcela zasunuté do zásuvky.
- Pokud produkt nepoužíváte, odpojte jej z elektrické sítě.
- Při odpojování napájecího kabelu ze zásuvky přidržujte zástrčku. Zabraňte nadměrnému ohýbání kabelu a nepokládejte na kabel těžké předměty.
- Pokud se vám zdá, že s adaptérem není něco v pořádku, odpojte produkt od zástrčky a obraťte se na nejbližší servisní středisko.
- Na produkt neumísťujte nic těžkého a neponechávejte produkt v nestabilní poloze nebo na vlhkém nebo prašném místě.

VYUŽITÍ FOTOAPARÁTU

1. Připojte napájecí kabel [b] k adaptéru AC-3 [a].
2. Zasuňte zástrčku napájecího kabelu do síťové zásuvky.
3. Připojte konektor adaptéru k produktu, který chcete připojit.

• Aby se zabránilo poškození, je třeba odstraňovat nečistoty měkkým, suchým hadříkem.

SPECIFIKACE

Požadavky na napájení	100 až 240 V stř., 50/60 Hz
Výstupní napětí	9 V ss, 3000 mA
Doporučená teplota	0°C až 40°C (provozní) –20°C až 80°C (skladovací)
Rozměry	100,9 × 45,0 × 27,7 mm
Hmotnost	cca. 215 g

DE BEDIENUNGSANLEITUNG

Vielen Dank für das Vertrauen, das Sie durch den Kauf dieses Produktes. Vor Gebrauch diese Bedienungsanleitung sorgfältig durchlesen, um die richtige Anwendung sicher zu stellen. Die Bedienungsanleitung für eine spätere Bezugnahme gut aufbewahren.

- Beachten Sie die Bedienungsanleitung des anzuschließenden Produkts.
- Die Netzsteckerausführung ist je nach Auslieferungsland oder –region verschieden.

Für Europa

Das "CE"-Zeichen bestätigt, dass dieses Produkt mit den europäischen Bestimmungen für Sicherheit, Gesundheit, Umweltschutz und Personenschutz übereinstimmt. Mit dem "CE"-Zeichen ausgewiesene Produkte sind für Europa vorgesehen.

Dieses Symbol [durchgestrichene Mülltonne nach WEEE Anhang IV] weist auf die getrennte Rücknahme elektrischer und elektronischer Geräte in EU-Ländern hin.
Bitte werfen Sie das Gerät nicht in den Hausmüll.
Informieren Sie sich über das in Ihrem Land gültige Rücknahmesystem und nutzen dieses zur Entsorgung.

BEDIENUNGSANLEITUNG

- Dieses Produkt niemals mit Wasser in Berührung bringen. Wird dieses Produkt in einer feuchten oder nassen Umgebung (z.B. Badezimmer) verwendet, kann es zu Überhitzung kommen und/oder es besteht Stromschlag- und Feuergefahr.
- Dieses Produkt nicht in der Nähe von Hitzequellen oder an heißen Orten, an denen es der direkten Sonneneinstrahlung ausgesetzt ist, aufbewahren oder betreiben. Dies könnte zum Auslaufen des Akkus, Überhitzung oder Feuerentwicklung führen.
- Dieses Produkt niemals verwenden, wenn es abgedeckt (z. B. durch eine Decke etc.) wird.
- Dieses Produkt niemals zerlegen oder umbauen.
- Verwenden Sie diesen Adapter nur mit Geräten von Olympus.
- Sicherstellen, dass dieses Produkt mit der richtigen Spannung (100 – 240 V Wechselstrom) betrieben wird.
- Dieses Produkt beim Ladebetrieb niemals für längere Zeit berühren. Andernfalls können leichte Hautreizungen und -verbrennungen auftreten.
- Dieses Produkt muss vor dem Zugriff von Kindern geschützt werden. Kinder dürfen dieses Produkt nur dann verwenden, wenn eine erziehungsberechtigte Person anwesend ist.
- Das mitgelieferte Stromkabel ist nur für dieses Netzteil bestimmt. Verwenden Sie dieses Stromkabel nicht mit anderen Produkten. Verwenden Sie auch keine Stromkabel anderer Produkte für dieses Netzteil.

BEDIENUNGSANLEITUNG

- Dieses Produkt niemals verwenden, wenn das Netzkabel, der Netzstecker oder die Netzsteckerkontakte beschädigt sind oder wenn der Netzstecker nicht einwandfrei an einer Netzsteckdose angeschlossen ist.
- Den Netzanschluss des Produkts abtrennen, wenn dieses nicht in Betrieb ist.
- Achten Sie darauf, den Stecker zu halten, wenn Sie diesen aus der Steckdose ziehen. Das Kabel nicht übermäßig verbiegen oder schwere Gegenstände daraufstellen.
- Falls eine Störung am Produkt auftritt, den Netzanschluss dieses Produkts abtrennen. Wenden Sie sich an Ihren Kundendienst.
- Dieses Produkt niemals einer hohen Gewichtsbelastung aussetzen oder auf einer nicht stabilen Unterlage platzieren und nicht an einem feuchten oder staubigen Ort aufbewahren.

VERWENDUNG

1. Schließen Sie das Stromkabel [b] an das AC-3-Netzteil [a] an.
2. Stecken Sie den Netzstecker in eine Steckdose.
3. Schließen Sie den Adapteranschluss an das anzuschließende Produkt an.

• Akkus zur Vermeidung von Schäden stets sauber halten.

TECHNISCHE DATEN

Netzversorgung	AC100 bis 240 V, 50/60 Hz
Ausgang	DC9 V, 3000 mA
Empfohlene Temperatur	0°C bis 40°C (Betrieb) –20°C bis 80°C (Lagerung)
Abmessungen	100,9 × 45,0 × 27,7 mm
Gewicht	Ca. 215 g

DA BETJENINGSVEJLEDNING

Tak fordi du købte dette produkt. Læs venligst denne vejledning inden ubrugtagning. Gem vejledningen til senere brug.

- Se betjeningsvejledningen til det produkt, der skal tilsluttes.
- Stikkets udformning varierer alt efter land eller område.

For kunder i Europa

"CE"-mærket indikerer at dette produkt følger de europæiske krav vedr. sikkerhed, sundhed, miljø og kundebeskyttelse. CE-mærkede produkter sælges i Europa.

Dette symbol [en skraldespand med et kryds over] betyder, at elektrisk/elektronisk affald indsamles separat. Det må derfor ikke bortskaffes sammen med almindeligt husholdningsaffald.
Brug det retur- og indsamlingssystem, der findes i dit land til bortskaffelse af dette produkt.

BRUGSNOTATER

- Kom ikke netadapteren i vand. Anvendelse under våde eller fugtige forhold (f.eks. i et badeværelse) kan forårsage brand, overophedning eller elektrisk stød.
- Anvend og opbevar ikke netadapteren i nærheden af høj varme, direkte udsat for sollys eller ved varmekilder. Dette kan forårsage brand, eksplosioner, lækage, overophedning eller tingsskade.
- Anvend ikke netadapteren, hvis den er tildækket (af f.eks. et tæppe).
- Netadapteren må aldrig modificeres eller skilles ad.
- Brug kun denne adapter til Olympus-produkter.
- Vær sikker på at du anvender netadapteren med korrekt spænding (AC100 – 240 V).
- Rør ikke ved netadapteren i for lang tid ved anvendelse. Den kan blive meget varm.
- Hold netadapteren udenfor børns rækkevidde. Lad ikke børn anvende netadapteren uden tilsyn af en voksen.
- Den medfølgende strømledning er specifik for denne netadapter. Brug den ikke til et andet produkt. Ligeledes bør du heller ikke bruge en strømledning tilhørende et andet produkt til denne netadapter.

BETJENINGSVEJLEDNING

- Brug ikke netadapteren hvis stikket, stikbenene eller netledningen er beskadiget, eller hvis stikbenene ikke går helt ind i stikkontakten.
- Tag netadapteren ud af stikkontakten, når det ikke bruges.
- Tag ordentlig fat i stikket når du fjerner det fra stikkontakten. Bøj ikke ledningen for meget og anbring ikke tunge genstande på den.
- Ved problemer med netadapteren, tages den ud af stikkontakten og afleveres i det nærmeste servicecenter.
- Anbring ikke noget tungt på netadapteren, stil den på en stabil overflade, og beskyt den mod fugtige og støvede områder.

BRUGSANVISNING

1. Slut strømledningen [b] til AC-3 adapteren [a].
2. Sæt strømstikket i en stikkontakt.
3. Slut adapterstikket til det produkt, der skal tilsluttes.

• For at undgå beskadigelse bør netadapteren rengøres med en blød, tør klud.

TEKNISKE DATA

Strømkrav	AC 100 til 240 V, 50/60 Hz
Udgang	DC 9 V, 3000 mA
Anbefalet temperatur	0°C til 40°C (betjening) –20°C til 80°C (opbevaring)
Dimensioner	100,9 × 45,0 × 27,7 mm
Vægt	Ca. 215 gram

ET JUHISED

Täname teid selle toote ostmise eest. Õige kasutuse huvides lugege palun käesolevad juhised hoolikalt läbi. Hoidke see juhend kindlasti käepärast ka edaspidiseks kasutamiseks.

- Vaadake ühendatava toote kasutusjuhendit.
- Toitepistiku kuju varieerub sõltuvalt riigist või regioonist.

Euroopa klientidele

Märk „CE" näitab, et antud toode vastab Euroopa ohutus-, tervise-, keskkonna- ja kliendikaitsenõuetele. CE-märgiga tooted on müümiseks Euroopas.

See sümbol [maha tõmmatud ratastega prügikast WEEE IV lisa] tähistab elektriliste ja elektrooniliste seadmete eraldi kogumist ELi riikides. Ärge visake seda seadet olmeprahi hulka.
Tootest vabanemiseks kasutage oma riigis kehtivaid tagastus- ja jäätmekogumissüsteeme.

MÄRKUSED KASUTUSE KOHTA

- Ärge pange toodet vette. Kasutamine märjalt või niiskes kohas (näiteks vannitoas) võib põhjustada tulekahju, ülekuumenemise või elektrilöögi.
- Ärge kasutage või hoidke akut kõrge kuumusega kohtades, mis on otsese päikesevalguse käes või kuumaallikate läheduses. See võib põhjustada tulekahju, plahvatuse, lekke, ülekuumenemise või kahjustuse.
- Ärge toodet mingil juhul siis kasutage, kui see on millegagi kaetud.
- Ärge ehitage toodet kunagi ümber ega võtke seda lahti.
- Ärge kasutage seda adapterit ühegi muu seadmega, kui Olympuse tooted.
- Kasutage toodet õige voolupinge juures (vahelduvvool 100 – 240 V).
- Toodet kasutades ärge seda liiga kaua käes hoidke. See võib põhjustada tõsise madaltemperatuuri põletuse.
- Hoidke väljaspool laste käeulatust. Ärge lubage lastel seda toodet ilma täiskasvanu järelevalveta kasutada.
- Kaasasolev toitejuhe sobib ainult sellele vahelduvvooluadapterile. Ärge kasutage toitejuhet muude toodetega. Samuti ärge kasutage koos selle vahelduvvooluadapteriga mõne muu toote toitejuhet.

JUHISED

- Ärge kasutage toodet, kui toitepistik, pistikuharud või elektrikaabel on vigastatud, või kui pistikuharud pole korralikult pistikupessa lükatud.
- Eemaldage toode vooluvõrgust, kui te seda ei kasuta.
- Toote juhet pistikupesast eemaldades hoidke pistikust kinni. Ärge painutage juhet ülemäära ega asetage sellele raskeid esemeid.
- Kui toote juures ilmneb mõni viga, eemaldage see vooluvõrgust ja küsige nõu lähimast teeninduskeskusest.
- Ärge asetage tootele raskeid esemeid, ärge jätke seda ebakindlasse asendisse ega niiskesse või tolmusesse kohta.

KUIDAS KASUTADA

1. Ühendage toitejuhe [b] AC-3 adapteriga [a].
2. Sisestage toitejuhtme pistik vahelduvvooluga pistikupesasse.
3. Ühendage adapteri pistik ühendatava tootega.

• Kahjustuste ärahoidmiseks tuleks mustus pehme kuiva lapi abil eemaldada.

TEHNILISED ANDMED

Toitenõuded	100 kuni 240 V vahelduvvool, 50/60 Hz
Väljund	9 V alalisvool, 3000 mA
Soovitatav temperatuur	0°C kuni 40°C (kasutamine) –20°C kuni 80°C (hoiustamine)
Mõõtmed	100,9 × 45,0 × 27,7 mm
Raskus	Umbes 215 g

ES INSTRUCCIONES

Le agradecemos la adquisición de este producto Olympus. Lea estas instrucciones detenidamente para una operación precisa. Asegúrese de conservar este manual de instrucción a mano para referencia futura.

- Consulte el manual de instrucciones del producto a conectar.
- El formato del enchufe de alimentación varía dependiendo del país o región.

Para usuarios en Europa

La marca"CE" indica que este producto cumple con los requisitos europeos de seguridad, salud, protección del medio ambiente y del usuario. Los productos de marca CE están en venta en Europa.

Este símbolo [un contenedor de basura tachado con una X en el Anexo IV de WEEE] indica que la recogida de basura de equipos eléctricos y electrónicos deberá tratarse por separado en los países de la Unión Europea.
No tire este equipo a la basura doméstica.
Para el desecho de este tipo de equipos utilice los sistemas de devolución al vendedor y de recogida que se encuentren disponibles.

NOTAS SOBRE EL USO

- No coloque este producto en el agua. Utilizarlo mojado o en áreas húmedas (tal como en un cuarto de baño) puede causar incendio, descargas eléctricas o recalentamiento.
- Evite utilizar o conservar este producto en lugares donde haya focos de calor, a saber, lugares expuestos al sol, cerca de calefactor, etc. Esto podría causar fuga de líquido, recalentamiento, explosión o incendio de las baterías.
- No utilice este producto si está cubierto por algo (tal como una frazada).
- Nunca modifique ni desarme este producto.
- No utilice este adaptador con dispositivos que no sean productos Olympus.
- Asegúrese de emplear este producto con el voltaje correcto (100 - 240 V CA).
- No toque este producto durante mucho tiempo mientras lo utiliza. Esto puede causar una quemadura grave por baja temperatura.
- Manténgalo alejado del alcance de los niños. No permita que los niños utilicen este producto sin la supervisión de un adulto.
- El cable de alimentación es específico únicamente para este adaptador de CA. No utilice el cable de alimentación para otro producto. Además, no utilice un cable de alimentación de otro producto para este adaptador de CA.

INSTRUCCIONES

- No utilice este producto si el enchufe, las láminas del enchufe o el cable de alimentación CA están dañados, ni tampoco si las láminas del enchufe no están completamente insertadas en la toma de corriente.
- Desenchufe este producto de la toma de corriente cuando no lo utilice.
- Asegúrese de sostener el enchufe cuando retire el enchufe de alimentación de la toma de corriente. No doble demasiado el cable ni coloque ningún objeto pesado sobre el mismo.
- Si le parece que hay algún error en este producto, desenchufe este producto de la toma de corriente y consulte a su centro de servicio más cercano.
- No coloque ningún objeto pesado sobre este producto ni lo deje en una posición inestable o en un lugar húmedo o polvoriento.

CÓMO UTILIZAR ESTE PRODUCTO

1. Conecte el cable de alimentación [b] al adaptador de AC-3 [a].
2. Inserte el enchufe de alimentación en un toma de corriente de CA.
3. Conecte el conector del adaptador al producto a conectar.

• Para no dañar el plástico, limpie la suciedad con un paño seco y blando.

ESPECIFICACIONES

Reequisitos de alimentación	100 - 240 V CA, 50 - 60 Hz
Salida	9 V CC, 3000 mA
Temperatura recomendada	0°C - 40°C (operación) – 20°C - 80°C (almacenamiento)
Dimensiones	100,9 × 45,0 × 27,7 mm
Peso	Aprox. 215 g

© 2012 OLYMPUS IMAGING CORP. Printed in China

OLYMPUS®

AC-3

AC-sovitin
Adaptateur secteur
Προσαρμογέας AC
AC adaptera
AC adapter
Adattatore CA
AC adapterį

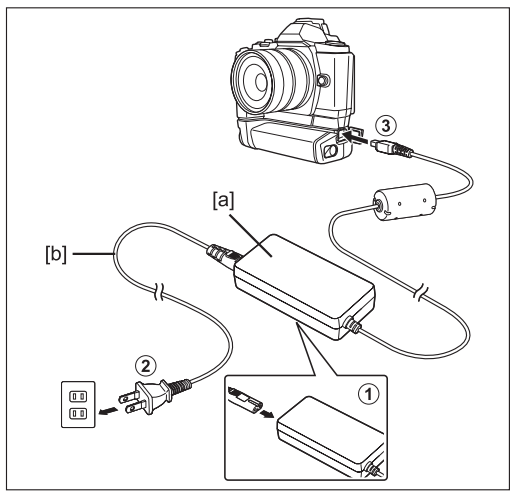

OLYMPUS IMAGING CORP.

Shinjuku Monolith, 3-1 Nishi-Shinjuku 2-chome, Shinjuku-ku, Tokyo, Japan

OLYMPUS EUROPA HOLDING GMBH

Premises: Wendenstrasse 14-18, 20097 Hamburg, Germany
Tel: +49 40-23 77 3-0 / Fax: +49 40-23 07 61
Goods delivery: Bredowstrasse 20, 22113 Hamburg, Germany
Letters: Postfach 10 49 08, 20034 Hamburg, Germany

European Technical Customer Support:
Please visit our homepage **http://www.olympus-europa.com**
or call our TOLL FREE NUMBER* : **00800 - 67 10 83 00**
for Austria, Belgium, Denmark, Finland, France, Germany, Italy, Luxemburg, Netherlands, Norway, Portugal, Spain, Sweden, Switzerland, United Kingdom
* Please note some (mobile) phone services providers do not permit access or request an additional prefix to +800 numbers.

For all European Countries not listed and in case that you can't get connected to the above mentioned number, please make use of the following
CHARGED NUMBERS: **+49 180 5 - 67 10 83** or **+49 40 - 237 73 4899**
Our Technical Customer Support is available from 9 am to 6 pm MET (Monday to Friday)

FI KÄYTTÖOHJEET

Kiitos tämän tuotteen hankinnasta. Lue nämä käyttöohjeet huolellisesti laitteen oikeaa käyttöä varten. Pidä nämä käyttöohjeet tallessa myöhempää käyttöä varten.

- Katso liitettävän laitteen käyttöohjetta saadaksesi lisätietoja.
- Pistokkeen muoto voi vaihdella maan ja alueen mukaan.

Eurooppalaisille asiakkaille

"CE"-merkintä osoittaa että tämä tuote täyttää Euroopan vaatimukset turvallisuudesta, terveydestä, ympäristöstä ja kuluttajasuojelusta. CE-merkinnällä varustetut tuotteet ovat myynnissä Euroopassa.

Tämä symboli [WEEE-direktiivin liitteen IV mukainen roskakorisymboli] tarkoittaa sähkö- ja elektroniikkaromun erilliskeräystä EU-maissa. Älä heitä tätä laitetta tavallisen talousjätteen joukkoon.
Käytä tuotetta hävittäessäsi hyväksesi maassasi käytössä olevia palautus- ja keräysjärjestelmiä.

HUOMIOITA LAITTEEN KÄYTÖSTÄ

- Älä laita tätä tuotetta veteen. Laitteen käyttäminen märissä tai kosteissa tiloissa (kuten kylpyhuone) voi aiheuttaa tulipalon, ylikuumenemista tai sähköiskun.
- Älä käytä tuotetta tai pidä sitä paikoissa, joissa se altistuu korkealle lämpötilalle, suoralle auringonpaisteelle tai lämmönlähteelle. Sen seurauksena laite voi syttyä tuleen, räjähtää, vuotaa, ylikuumentua tai vaurioitua.
- Älä käytä tuotetta, jos sen päällä on jotain (kuten esimerkiksi peitto).
- Älä koskaan muokkaa tuotetta tai pura sitä osiin.
- Käytä tätä sovitinta ainoastaan Olympus-tuotteiden kanssa.
- Varmista että käytät tätä tuotetta sopivalla jännitteellä (AC 100 – 240 V).
- Älä kosketa tuotetta liian kauan sitä käyttäessäsi. Se voi aiheuttaa vakavia matalan lämpötilan palovammoja.
- Pidä akku poissa lasten ulottuvilta. Älä anna lasten käyttää tätä tuotetta ilman aikuisten valvontaa.
- Mukana toimitettu virtajohto on tarkoitettu vain AC-sovittimelle. Älä käytä tätä virtajohtoa muiden tuotteiden kanssa. Älä myöskään käytä muiden tuotteiden virtajohtoa tämän AC-sovittimen kanssa.

KÄYTTÖOHJEET

- Älä käytä tuotetta, jos pistoke, pistokkeen terät tai AC-virtajohto on vaurioitunut, tai jos pistokkeen terät eivät ole täysin upotettuina pistorasiaan.
- Irrota tuote pistorasiasta, kun se ei ole käytössä.
- Pidä pistoketta kiinni sen kannasta irrottaessasi sitä pistorasiasta. Älä taivuta johtoa liikaa tai aseta sen päälle mitään painavaa esinettä.
- Jos tuotteessa ilmenee jotain ongelmia, irrota se pistorasiasta ja käänny lähimmän huoltopalvelun puoleen.
- Älä aseta tuotteen päälle mitään painavaa tai jätä sitä epävakaaseen asentoon tai kosteaan tai pölyiseen paikkaan.

KÄYTTÖ

1. Liitä virtajohto [b] AC-3-sovittimeen [a].
2. Liitä virtapistoke pistorasiaan.
3. Aseta sovittimen liitin liitettävään laitteeseen.

• Irrota lika laturista pehmeällä, kuivalla liinalla, välttääksesi sen vaurioitumista.

TEKNISET TIEDOT

Virtavaatimukset	AC 100 – 240 V, 50/60 Hz
Lähtö	DC 9 V, 3000 mA
Suositeltu lämpötila	0°C – 40°C (käyttö) –20°C – 80°C (säilytys)
Mitat	100,9 × 45,0 × 27,7 mm
Paino	Noin 215 g

FR MODE D'EMPLOI

Nous vous remercions d'avoir acheté ce produit. Veuillez lire attentivement ces explications de manière à bien comprendre le fonctionnement de l'appareil. Conservez ce mode d'emploi pour vous y référer ultérieurement.

- Veuillez consulter le mode d'emploi du produit à raccorder.
- La forme de la prise de courant varie selon le pays ou la région.

Pour les utilisateurs au Europe

La marque "CE" indique que ce produit est conforme avec les exigences européennes en matière de sécurité, santé, environnement et protection du consommateur. Les produits avec la marque "CE" sont pour la vente en Europe.

Le symbole [poubelle sur roue barrée d'une croix WEEE annexe IV] indique une collecte séparée des déchets d'équipements électriques et électroniques dans les pays de l'UE.
Veuillez ne pas jeter l'équipement dans les ordures domestiques.
À utiliser pour la mise en rebut de ces types d'équipements conformément aux systèmes de traitement et de collecte disponibles dans votre pays.

REMARQUES SUR L'UTILISATION

- Ne mettez pas ce produit dans l'eau. L'utiliser quand il est humide ou dans un endroit humide (tel qu'une salle de bain) pourrait causer un incendie, un choc électrique ou une surchauffe.
- Ne pas exposer l'appareil directement aux rayons du soleil, ni l'installer près d'une source de chaleur. Cela risque d'entraîner un suintement d'électrolyte, une explosion ou un incendie.
- N'utilisez pas le produit si quelque chose le recouvre (tel une couverture).
- Ne modifiez et ne démontez jamais ce produit.
- N'utilisez pas cet adaptateur avec des appareils autres que les produits Olympus.
- Veillez à utiliser ce produit à la tension (secteur 100 - 240 V) adéquate.
- Ne touchez pas ce produit trop longtemps quand il est en utilisation. Ce qui pourrait causer une brûlure sérieuse à faible température.
- Garder hors de la portée des enfants. Ne pas laisser des enfants utiliser ce produit sans la supervision d'un adulte.
- Le cordon d'alimentation fourni est réservé à cet adaptateur AC. N'utilisez pas le cordon d'alimentation avec un autre produit. De même, n'utilisez pas le cordon d'alimentation d'un autre produit avec cet adaptateur AC.

MODE D'EMPLOI

- Ne pas utiliser ce produit si la fiche d'alimentation, les broches de la fiche ou le cordon secteur sont endommagés, ou si les broches de la fiche ne sont pas complètement introduites dans la prise.
- Débrancher ce produit de la prise de courant lorsqu'il n'est pas utilisé.
- Pour débrancher le cordon d'alimentation, retirer la fiche d'alimentation sans tirer sur le cordon. Ne pas tordre le cordon, ni placer d'objets lourds dessus.
- Si un problème survient avec ce produit, le débrancher de la prise de courant et consulter le centre de service le plus proche.
- Ne placez pas d'objets lourds sur ce produit et ne le laissez pas dans une position instable ou un endroit humide ou poussiéreux, car ceci peut provoquer une surchauffe, un incendie, un suintement d'électrolyte, une explosion ou des blessures.

UTILISATION

1. Raccordez le cordon d'alimentation [b] à l'adaptateur AC-3 [a].
2. Insérez la fiche d'alimentation dans une prise secteur.
3. Raccordez le connecteur de l'adaptateur au produit à raccorder.

• Pour ne pas endommager le plastique, la saleté doit être retirée en utilisant un chiffon doux et sec.

SPECIFICATIONS

Alimentation requise	100 à 240 V CA, 50/60 Hz
Sortie	9 V CC, 3000 mA
Température recommandée	0°C à 40°C (fonctionnement) –20°C à 80°C (rangement)
Dimensions	100,9 × 45,0 × 27,7 mm
Poids	215 g environ

EL ΟΔΗΓΙΕΣ

Σας ευχαριστούμε για την αγορά του προϊόντος. Για την κατάλληλη λειτουργία του, σας παρακαλούμε να διαβάσετε και να εμπεδώσετε τις οδηγίες. Φροντίστε να έχετε ανά πάσα στιγμή εύκαιρο το παρόν εγχειρίδιο οδηγιών γιατί θα σας χρειαστεί στο μέλλον.

- Ανατρέξτε στο εγχειρίδιο οδηγιών του προϊόντος που θέλετε να συνδέσετε.
- Το σχήμα του φις τροφοδοσίας διαφέρει ανάλογα με τη χώρα ή την περιοχή.

Για τους πελάτες στην Ευρώπη

Το σήμα «CE» υποδεικνύει ότι το συγκεκριμένο προϊόν συμμορφώνεται προς τις ευρωπαϊκές απαιτήσεις για την προστασία της ασφάλειας, της υγείας, του περιβάλλοντος και του καταναλωτή. Τα προϊόντα με το σήμα CE προορίζονται για πώληση στην Ευρώπη.

Το σύμβολο αυτό [διαγραμμένος κάδος απορριμμάτων AHHE, παράρτημα IV] υποδεικνύει ότι απαιτείται ξεχωριστή συλλογή των αποβλήτων ηλεκτρικού και ηλεκτρονικού εξοπλισμού στις χώρες της Ε.Ε. Μην απορρίπτετε τον εξοπλισμό στα οικιακά απορρίμματα.
Χρησιμοποιείτε τα διαθέσιμα συστήματα επιστροφής και συλλογής της χώρας σας για την απόρριψη του παρόντος προϊόντος.

ΣΗΜΕΙΩΣΕΙΣ ΣΧΕΤΙΚΑ ΜΕ ΤΗ ΧΡΗΣΗ

- Μη βάζετε το προϊόν μέσα στο νερό. Αν χρησιμοποιηθεί βρεγμένο ή σε χώρο με υγρασία (π.χ. μπάνιο), μπορεί να προκληθεί πυρκαγιά, υπερθέρμανση ή ηλεκτροπληξία.
- Μη χρησιμοποιείτε ή φυλάγετε το προϊόν σε σημεία με υψηλή θερμότητα που είναι άμεσα εκτεθειμένα στο φως του ήλιου ή σε κοντινές πηγές θερμότητας. Μπορεί να προκληθεί πυρκαγιά, έκρηξη, διαρροή, υπερθέρμανση ή ζημιά.
- Μη χρησιμοποιείτε αυτό το προϊόν αν καλύπτεται από κάτι (π.χ. κουβέρτα).
- Ποτέ μην επιχειρείτε να τροποποιήσετε ή να αποσυναρμολογήσετε το προϊόν.
- Μη χρησιμοποιήσετε τον συγκεκριμένο προσαρμογέα με συσκευές που δεν είναι προϊόντα της Olympus.
- Βεβαιωθείτε ότι χρησιμοποιείτε το προϊόν με κατάλληλη τάση (AC 100 – 240 V).
- Όταν χρησιμοποιείτε το προϊόν, μην το αγγίζετε για πολλή ώρα. Μπορεί να προκληθεί σοβαρό έγκαυμα λόγω θερμότητας.
- Η συσκευή πρέπει να φυλάσσεται μακριά από σημεία όπου έχουν πρόσβαση τα παιδιά. Μην αφήνετε τα παιδιά να χρησιμοποιούν το προϊόν αν δεν τα επιτηρεί κάποιος ενήλικας.
- Το παρεχόμενο καλώδιο τροφοδοσίας προορίζεται για χρήση μόνο με τον συγκεκριμένο προσαρμογέα AC. Μην το χρησιμοποιήσετε για κάποιο άλλο προϊόν. Επίσης, με τον συγκεκριμένο προσαρμογέα AC δεν πρέπει να χρησιμοποιήσετε καλώδιο τροφοδοσίας για κάποιο άλλο προϊόν.

ΟΔΗΓΙΕΣ

- Μη χρησιμοποιείτε το προϊόν αν το φις τροφοδοσίας, τα βύσματα του φις ή το καλώδιο AC είναι φθαρμένα ή αν τα βύσματα του φις δεν εφαρμόζουν καλά στην πρίζα.
- Όταν δεν χρησιμοποιείται, πρέπει να αποσυνδέετε αυτό το προϊόν από την πρίζα.
- Φροντίστε να κρατάτε το φις όταν το αποσυνδέετε από την πρίζα. Μη λυγίζετε υπερβολικά το καλώδιο και μην τοποθετείτε βαριά αντικείμενα επάνω του.
- Αν διαπιστώσετε ότι το προϊόν παρουσιάζει κάποιο πρόβλημα, αποσυνδέστε το από την πρίζα και συμβουλευτείτε το πλησιέστερο συνεργείο συντήρησης.
- Μην τοποθετείτε βαριά αντικείμενα πάνω στο προϊόν και μην το αφήνετε σε ασταθή θέση ή σε χώρο με υγρασία ή σκόνη.

ΠΩΣ ΝΑ ΤΟ ΧΡΗΣΙΜΟΠΟΙΕΙΤΕ

1. Συνδέστε το καλώδιο τροφοδοσίας [b] στον προσαρμογέα AC-3 [a].
2. Συνδέστε το φις τροφοδοσίας σε πρίζα AC.
3. Συνδέστε τον σύνδεσμο του προσαρμογέα στο προϊόν που θέλετε να συνδέσετε.

• Για να αποφύγετε πιθανή βλάβη, πρέπει να καθαρίζετε το φορητή με μαλακό, στεγνό πανί.

ΠΡΟΔΙΑΓΡΑΦΕΣ

Απαιτήσεις ισχύος	AC 100 έως 240 V, 50/60 Hz
Έξοδος	DC 9 V, 3000 mA
Συνιστώμενη θερμοκρασία	0°C έως 40°C (κατά τη λειτουργία) –20°C έως 80°C (κατά τη φύλαξη)
Διαστάσεις	100,9 × 45,0 × 27,7 χιλιοστά
Βάρος	Περίπου 215 γραμμάρια

HR UPUTE

Zahvaljujemo što ste kupili ovaj proizvod. Pročitajte s razumijevanjem ove upute za pravilan rad. Ovaj priručnik s uputama imajte pri ruci za buduće korištenje.

- Postupak povezivanja potražite u priručniku s uputama za rad proizvoda.
- Oblik utikača razlikuje se prema zemlji ili regiji.

Za korisnike u Europi

Oznaka „CE" pokazuje da je proizvod usklašen s europskim sigurnosnim, zdravstvenim i ekološkim uvjetima te uvjetima za zaštitu korisnika. Proizvodi označeni sa CE su za prodaju u Europi.

Ovaj znak (prekrižena kanta za smeće na kotačićima prema WEEE Dodatak IV) označava odvojeno prikupljanje električnog i elektroničkog otpada u zemljama Europske unije. Ovaj uređaj ne bacajte u kućni otpad.
Koristite postojeći sustav prikupljanja i recikliranja ovakvog otpada u svojoj zemlji.

NAPOMENE ZA UPORABU

- Proizvod ne uranjajte u vodu. Ako ga koristite u mokrom ili vlažnom prostoru (poput kupaonice), može doći do požara, pregrijavanja ili električnog udara.
- Proizvod nemojte koristiti ni držati na jako zagrijanim mjestima izravno izloženim sunčevim zrakama ni u blizini izvora topline. Time se može izazvati požar, eksplozija, curenje, pregrijavanje ili oštećenje.
- Proizvod nemojte koristiti ako je nečime prekriven (npr. pokrivačem).
- Proizvod nikad nemojte izmjenjivati ni rastavljati.
- Nemojte koristiti ovaj adapter s uređajima koje nije proizvela tvrtka Olympus.
- Proizvod koristite uz potreban napon (AC 100 – 240 V).
- Proizvod nemojte predugo dodirivati prilikom korištenja. Time se mogu izazvati ozbiljne opekline.
- Držite je izvan dohvata djece. Nemojte dozvoliti da djeca koriste ovaj proizvod bez nadzora odraslih.
- Isporučeni kabel za napajanje predviđen je samo za ovaj AC adapter. Kabel za napajanje ne koristite za druge proizvode. Također nemojte koristiti kabel za napajanje s drugim proizvodima osim s ovim AC adapterom.

UPUTE

- Proizvod nemojte koristiti ako je oštećen utikač, polovi utikača ili kabel za napajanje, niti ako polovi utikača nisu potpuno umetnuti u utičnicu.
- Proizvod otpojite iz utičnice dok ga ne koristite.
- Utikač držite prilikom vađenja iz utičnice. Žicu nemojte nasilno savijati ni stavljati na nju teške predmete.
- Ako izgleda da nešto nije u redu s proizvodom, otpojite punjač iz utičnice i posavjetujte se u najbližem servisnom centru.
- Na proizvod nemojte stavljati ništa teško i ne ostavljajte ga u nestabilnom položaju ni na vlažnom niti prašnjavom mjestu.

NAČIN UPORABE

1. Kabel za napajanje [b] priključite s AC-3 adapterom [a].
2. Utaknite utikač kabel u AC utičnicu.
3. Priključak adaptera priključite s proizvodom koji želite priključiti.

• Kako biste izbjegli oštećenje, prljavštinu morate ukloniti pomoću mekane, suhe krpe.

ODREDNICE

Potrebno električno napajanje	AC100 do 240 V, 50/60 Hz
Izlaz	DC 9 V, 3000 mA
Preporučena temperatura	0°C do 40°C (u radu) –20°C do 80°C (čuvanje)
Mjere	100,9 × 45,0 × 27,7 mm
Težina	Približno 215 g

HU HASZNÁLATI ÚTMUTATÓ

Köszönjük, hogy termékünket választotta! Kérjük, a megfelelő működtetés érdekében olvassa el figyelmesen és tartsa be a használati útmutatóban leírtakat. Őrizze meg a használati útmutatót a későbbiekben is.

- Tekintse át a csatlakoztatni kívánt termék használati útmutatóját.
- A hálózati csatlakozó formája országtól vagy térségtől függően eltérő lehet.

Európai vevőknek

A „CE" jel azt jelzi, hogy ez a termék megfelel az európai biztonsági, egészségügyi, környezetvédelmi és fogyasztóvédelmi követelményeknek. A CE jelű termékek az európai piacra készültek.

Ez a jelkép [áthúzott, kerekeken guruló szemetes – WEEE irányelv IV. melléklet] azt jelzi, hogy az EU országaiban külön kell gyűjteni az elektromos és elektronikus termékekből keletkező hulladékot. Kérjük, ne dobja a készüléket a háztartási hulladékba.
A termék eldobásánál kérjük, vegye igénybe az országában rendelkezésre álló hulladék visszavételi és gyűjtőhelyeket.

BIZTONSÁGI ELŐÍRÁSOK

- Óvja a terméket folyadékoktól. Nedves állapotban vagy nedves területen (például fürdőszobában) való használat tüzet, túlmelegedést vagy elektromos áramütést okozhat.
- Ne használja, illetve ne tartsa a töltőt magas hőmérsékletű, illetve napsugárzásnak, vagy sugárzó hő hatásának kitett helyeken. Ez tüzet, robbanást, szivárgást, túlmelegedést vagy sérülést okozhat.
- Ne használja a terméket, ha valami letakarja azt (például pokróc).
- Ne módosítsa vagy szerelje szét a terméket.
- Ezt az adaptert ne használja más eszközökkel, csak Olympus termékekkel.
- Ügyeljen arra, hogy megfelelő feszültséggel (AC 100 - 240 V) használja a terméket.
- Ne érintse a terméket túl sokáig, amikor használja. Ez komoly alacsony hőmérsékletű égést okozhat.
- Tartsa gyermekektől távol. Ne engedje, hogy gyermekek felnőtt felügyelete nélkül használják a terméket.
- A szállított tápkábel csak ehhez az AC adapterhez való. A tápkábelt ne használja más termékkel. Hasonlóképp más termék tápkábelét se használja ezzel az AC adapterrel.

HASZNÁLATI ÚTMUTATÓ

- Ne használja a terméket, ha a hálózati csatlakozó, annak csatlakozó villái, illetve a hálózati csatlakozókábel sérült, valamint abban az esetben, ha a csatlakozó nincs teljesen az aljzatban.
- Húzza ki a terméket az aljzatból, amikor nem használja.
- A csatlakozónál fogva húzza ki kábelt az aljzatból. Ne hajlítsa meg túlságosan a zsinórt, illetve ne helyezzen rá nehéz tárgyat.
- Ha rendellenességet tapasztal a terméknél, húzza ki azt az aljzatból, és forduljon a legközelebbi szervizközponthoz.
- Ne helyezzen nehéz tárgyat a termékre, ne hagyja instabil helyzetben, illetve nedves vagy poros helyen.

HASZNÁLAT

1. Csatlakoztassa a tápkábelt [b] az AC-3 AC adapterhez [a].
2. Dugja a tápkábel végét a hálózati csatlakozóba.
3. Csatlakoztassa az adapter konnektorát a csatlakoztatni kívánt termékhez.

• Balesetveszély elkerülése érdekében a port puha, száraz törlőronggyal távolítsa el!

MŰSZAKI ADATOK

Tápellátási követelmények	AC 100 - 240 V, 50/60 Hz
Kimenet	DC 9 V, 3000 mA
Ajánlott hőmérséklet	0 - 40°C (működés) –20 - 80°C (tárolás)
Méretek	100,9 × 45,0 × 27,7 mm
Tömeg	Kb. 215 g

IT ISTRUZIONI

Grazie per aver acquistato questo prodotto. Leggere e comprendere queste istruzioni per il funzionamento corretto del prodotto. Assicurarsi di tenere questo manuale di istruzioni a portata di mano per poterlo consultare in futuro.

- Fare riferimento al manuale di istruzioni del prodotto da collegare.
- La forma della spina di alimentazione varia a seconda del paese o regione.

Per gli utenti in Europa

Il marchio "CE" indica che questo prodotto è conforme ai requisiti europei sulla tutela della sicurezza, della salute, dell'ambiente e dei clienti. I prodotti con il marchio CE sono in vendita in Europa.

Questo simbolo [cassonetto con ruote, barrato, WEEE Allegato IV] indica la raccolta differenziata di apparecchiature elettriche ed elettroniche nei paesi dell'UE. Non gettate l'apparecchio nei rifiuti domestici. Usate i sistemi di raccolta rifiuti disponibili nel vostro paese.

NOTE SULL'USO

- Non mettere questo prodotto nell'acqua. Usarlo quando bagnato o in un ambiente umido (come un bagno) potrebbe causare incendi, surriscaldamento o scosse elettriche.
- Non usare o tenere questo prodotto in luoghi con elevate temperature che sono esposti direttamente alla luce del sole o vicino a fonti di calore. Questo potrebbe causare incendi, esplosioni, fuoriuscite di liquido o danni.
- Non usare il prodotto se coperto da qualche oggetto (come una coperta).
- Non cambiare o smontare questo prodotto.
- Utilizzare questo adattatore esclusivamente con dispositivi Olympus.
- Assicurarsi di utilizzare questo prodotto con una tensione adeguata (100 - 240 V CA).
- Non toccare questo prodotto a lungo durante l'uso. Questo potrebbe causare una grave ustione a bassa temperatura.
- Tenere fuori dalla portata dei bambini. Non lasciare che i bambini usino questo prodotto senza la supervisione di un adulto.
- Il cavo di alimentazione in dotazione è specifico per questo adattatore CA. Non utilizzare il cavo di alimentazione per altri prodotti. Allo stesso modo, non utilizzare il cavo di alimentazione di un altro prodotto per questo adattatore CA.

ISTRUZIONI

- Non usare questo prodotto se la spina di alimentazione, le lamine della spina o il cavo CA sono danneggiati, o se le lamine della spina non sono inserite completamente nella presa.
- Scollegare il prodotto dalla presa quando non viene utilizzato.
- Assicurarsi di afferrare la spina durante la rimozione della spina di alimentazione dalla presa. Non piegare eccessivamente la corda e non riporre oggetti pesanti sulla stessa.
- Se si nota qualcosa di strano riguardo questo prodotto, scollegarlo dalla presa e consultare il centro di assistenza più vicino.
- Non riporre alcun oggetto pesante sul questo prodotto o lasciarlo in una posizione instabile, o in un luogo polveroso o umido.

COME UTILIZZARE

1. Collegare il cavo di alimentazione [b] all'adattatore AC-3 [a].
2. Inserire la spina di alimentazione in una presa CA.
3. Collegare il connettore dell'adattatore al prodotto da collegare.

• Per evitare danni, rimuovere la polvere usando un panno soffice e asciutto.

SPECIFICHE

Requisiti di alimentazione	100 - 240 V CA, 50/60 Hz
Uscita	9 V CC, 3000 mA
Temperatura consigliata	0°C - 40°C (in funzione) –20°C - 80°C (conservazione)
Dimensioni	100,9 × 45,0 × 27,7 mm
Peso	Circa 215 g

LT INSTRUKCIJA

Dėkojame, kad įsigijote šį gaminį. Perskaitykite ir įsisąmoninkite šias instrukcijas, kad tinkamai naudotumėte gaminį. Šį instrukcijų vadovą laikykite lengvai pasiekiamoje vietoje, kad prireikus galėtumėte pasiskaityti.

- Informacijos ieškokite produkto, kuris turi būti prijungtas, naudojimo instrukcijoje.
- Maitinimo kištuko forma skiriasi priklausomai nuo šalies ar regiono.

Klientams Europoje

Ženklas „CE" rodo, kad šis gaminys atitinka Europoje galiojančius saugumo, sveikatos, aplinkos ir klientų apsaugos reikalavimus. „CE" paženklinti gaminiai skirti parduoti Europoje.

Šis simbolis [perbrauktas konteineris ant ratų WEEE, IV priedas] nurodo elektrinių ir elektroninių įrenginių atliekas, kurios Europos Sąjungos šalyse surenkamos atskirai. Prašome nemesti įrenginio į buitinių atliekų konteinerius. Prašome atiduoti netinkamą, nereikalingą gaminį šios rūšies atliekų surinkėjams, esantiems jūsų šalyje.

NAUDOJIMO PASTABOS

- Nenardinkite šio gaminio į vandenį. Naudojamas drėgnoje patalpoje (pvz., vonioje) gaminys gali užsidegti, perkaisti, gali kilti elektros smūgis.
- Nenaudokite ir nelaikykite šio gaminio dideliame karštyje, saulėkaitoje ar šalia karščio šaltinių. Dėl to gaminys gali užsidegti, sprogti, perkaisti, ištekėti elektrolitas ar pan.
- Nenaudokite šio gaminio, kai jis uždengtas (pvz., medžiagos gabalu).
- Nekeiskite šio gaminio konstrukcijos ir jo neardykite.
- Nenaudokite šio adapterio su kitais prietaisais, išskyrus „Olympus" produktus.
- Naudokite tik su tinkamos įtampos šaltiniu (100–240 V kintamaja srove).
- Nesilieskite ilgai prie naudojamo šio gaminio. Įkaitęs kroviklis gali stipriai nudeginti.
- Laikykite vaikams nepasiekiamoje vietoje. Neleiskite vaikams naudoti šio gaminio be suaugusiųjų priežiūros.
- Pateiktas maitinimo laidas tinka tik šiam AC adapteriui. Nenaudokite maitinimo laido su kitais gaminiais. Be to, nenaudokite maitinimo laido su kitais gaminiais šiam AC adapteriui.

INSTRUKCIJA

- Nenaudokite šio gaminio, jei kištukas arba kintamosios srovės laidas pažeisti arba kištukas ne iki galo įkištas į elektros lizdą.
- Atjunkite šio gaminio maitinimą, kai juo nesinaudojate.
- Traukdami kištuką iš elektros lizdo būtinai jį prilaikykite. Per stipriai nelenkite laido ir neprispauskite jo sunkiais daiktais.
- Jei šis gaminys veikia ne taip, kaip turėtų, atjunkite jį nuo elektros lizdo ir kreipkitės į artimiausią aptarnavimo centrą.
- Neprispauskite šio gaminio sunkiais daiktais, nepalikite nestabilioje padėtyje arba tvankioje ar dulkėtoje patalpoje.

KAIP NAUDOTIS

1. Maitinimo laidą [b] prijunkite prie AC-3 adapterio [a].
2. Įkiškite maitinimo kištuką į kintamosios srovės lizdą.
3. Adapterio jungtį prijunkite prie produkto, kuris turi būti prijungtas.

• Vengiant pažeidimų ir gedimų dulkes reikia nušluostyti minkštu, sausu skudurėliu.

TECHNINIAI DUOMENYS

Galios reikalavimai	Kintama srovė nuo 100 iki 240 V, 50/60 Hz
Išvestis	Nuolatinė srovė 9 V, 3000 mA
Rekomenduojama temperatūra	nuo 0 iki 40°C (darbinė) nuo –20 iki 80°C (saugojimo)
Matmenys	100,9 × 45,0 × 27,7 mm
Svoris	Apytikriai 215 g

OLYMPUS®

AC-3

AC adapteris
AC adapter
Strømadapter
Zasilacz sieciowy
Adaptador AC
Adaptor AC
AC adapter

VM478701

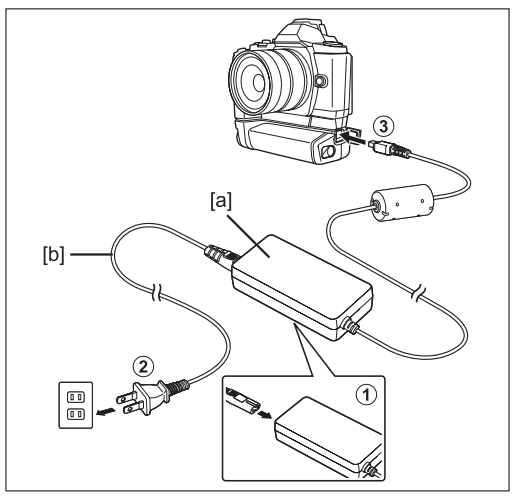

OLYMPUS IMAGING CORP.

Shinjuku Monolith, 3-1 Nishi-Shinjuku 2-chome, Shinjuku-ku, Tokyo, Japan

OLYMPUS EUROPA HOLDING GMBH

Premises: Wendenstrasse 14-18, 20097 Hamburg, Germany
Tel: +49 40-23 77 3-0 / Fax: +49 40-23 07 61
Goods delivery: Bredowstrasse 20, 22113 Hamburg, Germany
Letters: Postfach 10 49 08, 20034 Hamburg, Germany

European Technical Customer Support:
Please visit our homepage **http://www.olympus-europa.com**
or call our TOLL FREE NUMBER* : **00800 - 67 10 83 00**
for Austria, Belgium, Denmark, Finland, France, Germany, Italy, Luxemburg, Netherlands, Norway, Portugal, Spain, Sweden, Switzerland, United Kingdom
* Please note some (mobile) phone services providers do not permit access or request an additional prefix to +800 numbers.

For all European Countries not listed and in case that you can't get connected to the above mentioned number, please make use of the following
CHARGED NUMBERS: **+49 180 5 - 67 10 83** or **+49 40 - 237 73 4899**
Our Technical Customer Support is available from 9 am to 6 pm MET (Monday to Friday)

LV NORĀDĪJUMI

Paldies, ka iegādājāties šo izstrādājumu. Lūdzu, izlasiet un izprotiet šos norādījumus, lai nodrošinātu pareizu akumulatora lādētāja lietošanu. Noteikti uzglabājiet šo lietošanas instrukciju pieejamā vietā turpmākai izmantošanai.

- Skatiet pievienojamā izstrādājuma lietošanas rokasgrāmatu.
- Strāvas spraudņa izskats atšķiras atkarībā no valsts vai reģiona.

Klientiem Eiropā

Marķējums "CE" norāda, ka šis izstrādājums atbilst Eiropas Savienības prasībām attiecībā uz drošību, veselību, vidi un patērētāju aizsardzību. Izstrādājumi ar CE marķējumu ir paredzēti pārdošanai Eiropā.

Šis simbols [pārsvītrota atkritumu tvertne uz riteņiem, WEEE IV pielikums] nozīmē atsevišķu elektriskā un elektroniskā aprīkojuma atkritumu savākšanu ES valstīs. Lūdzam neizsviest šādu aprīkojumu mājsaimniecības atkritumu tvertnēs. Ja šis izstrādājums ir jāizsviež, lūdzam izmantot savā valstī pieejamās atkritumu apsaimniekošanas un savākšanas sistēmas.

LIETOŠANAS NORĀDĪJUMI

- Nelieciet šo izstrādājumu ūdenī. Lai neizraisītu ugunsgrēku, pārkaršanu vai elektrošoku, neizmantojiet to slapjā vai mitrā vidē (piemēram, vannas istabā).
- Neizmantojiet un neuzglabājiet šo izstrādājumu ļoti siltās vietās, kas ir tieši pakļautas saules staru ietekmei vai arī to tuvumā atrodas siltuma avoti. Šādi iespējams izraisīt ugunsgrēku, sprādzienu, skābes noplūdi, izstrādājuma pārkaršanu vai bojājumus.
- Neizmantojiet šo izstrādājumu, ja tas ir pārsegts (piemēram, ar segu).
- Nekad nemodificējiet un neizjauciet šo izstrādājumu.
- Nelietojiet šo adapteri ar citām ierīcēm, kā tikai ar Olympus produktiem.
- Noteikti izmantojiet šo izstrādājumu pie atbilstoša sprieguma (AC 100 - 240 V).
- Lietošanas laikā nepieskarieties šim izstrādājumam pārāk ilgi. Pretējā gadījumā iespējami nopietni, zemas temperatūras izraisīti apdegumi.
- Glabājiet bērniem nepieejamā vietā. Ļaujiet bērniem izmantot šo izstrādājumu tikai pieaugušo uzraudzībā.
- Barošanas kabelis, kas ietilpst komplektā, ir paredzēts tikai šim AC (maiņstrāvas) adapterim. Nelietot šo barošanas kabeli citiem izstrādājumiem. Un nelietot citu izstrādājumu barošanas kabeli savienojumā ar šo AC (maiņstrāvas) adapteri.

NORĀDĪJUMI

- Neizmantojiet šo izstrādājumu, ja ir bojāts strāvas spraudnis, spraudņa tapas vai maiņstrāvas vads, vai arī ja spraudņa tapas nav pilnībā ievietotas kontaktligzdā.
- Ja izstrādājums netiek izmantots, atvienojiet to no elektrības.
- Kad izņemat strāvas spraudni no kontaktligzdas, noteikti pieturiet to. Pārlieku nesalieciet vadu un nenovietojiet uz tā smagus priekšmetus.
- Ja šķiet, ka ar šo izstrādājumu kaut kas nav kārtībā, izraujiet to no kontaktligzdas un vērsieties tuvākajā tehniskās apkopes centrā.
- Nenovietojiet uz šī izstrādājuma smagus priekšmetus un neatstājiet to nestabilā pozīcijā vai mitrā, putekļainā vietā.

LIETOŠANA

1. Pievienojiet barošanas kabeli [b] AC-3 (maiņstrāvas) adapterim [a].
2. Ievietot kontaktdakšu AC (maiņstrāvas) rozetē.
3. Pievienojiet adaptera savienotāju pievienojamajam produktam.

• Lai nesabojātu akumulatoru, putekļi ir jānotīra ar mīkstu, sausu drāniņu.

SPECIFIKĀCIJAS

Vajadzīgā jauda	AC (maiņstrāva) no 100 līdz 240 V, 50/60 Hz
Izeja	DC 9 V, 3000 mA
Ieteicamā temperatūra	No 0°C līdz 40°C (darbības laikā) No –20°C līdz 80°C (glabājot)
Izmēri	100,9 × 45,0 × 27,7 mm
Svars	Apmēram 215 g.

NL AANWIJZINGEN

Hartelijk dank voor de aankoop van dit product. Lees deze instructies aandachtig en zorg ervoor dat u ze begrijpt als u het product correct wilt gebruiken. Zorg ervoor dat deze handleiding altijd binnen bereik is voor gebruik in de toekomst.

- Raadpleeg de handleiding van het aan te sluiten product.
- De vorm van de kabel van de acculader is afhankelijk van het land of regio.

Voor klanten in Europa

De CE-markering geeft aan dat dit product voldoet aan de Europese richtlijnen met betrekking tot veiligheid, gezondheid, milieu en bescherming van de klant. Producten met een CE-markering zijn te koop in Europa.

Dit symbool [doorgekruiste verrijdbare afvalbak volgens WEEE Annex IV] geeft de gescheiden inzameling van afgedankte elektrische en elektronische apparatuur in de landen van de EU aan. Gooi het apparaat a.u.b. niet bij het gewone huisvuil. Maak a.u.b. gebruik van het inzamelsysteem dat in uw land beschikbaar is voor de afvoer van dit product.

OPMERKINGEN BIJ HET GEBRUIK

- Dompel dit product niet in water. De acculader gebruiken als hij nat is of zich in een vochtige ruimte bevindt (zoals een badkamer), kan brand, oververhitting of een elektrische schok veroorzaken.
- Gebruik of plaats dit product niet op zeer warme plaatsen die blootgesteld worden aan zonlicht of die zich dicht bij warmtebronnen bevinden. Dit kan brand, ontploffingen, lekkage, oververhitting of schade veroorzaken.
- Gebruik dit product niet als het wordt afgedekt door een voorwerp (bijvoorbeeld een laken).
- Wijzig of demonteer dit product nooit.
- Gebruik deze adapter alleen voor Olympus-producten.
- Wees er zeker van dat u dit product gebruikt met de correcte voltage (100 – 240 V wisselstroom).
- Raak dit product niet te lang aan wanneer hij in gebruik is. Dit kan ernstige brandwonden door hoge temperatuur veroorzaken.
- Plaats het product buiten het bereik van kinderen. Laat kinderen dit product niet gebruiken zonder toezicht van volwassenen.
- De bijgeleverde voedingskabel is uitsluitend bedoeld voor deze AC adapter. Gebruik de voedingskabel niet voor andere producten. Daarnaast is het niet toegestaan de voedingskabel van een ander product te gebruiken voor deze AC adapter.

AANWIJZINGEN

- Gebruik dit product niet indien de stekker, de stekkerpinnen of de wisselstroomkabel beschadigd zijn of indien de stekkerpinnen niet volledig ingevoerd zijn in de ingang.
- Haal de stekker van het product uit het stopcontact wanneer u het niet gebruikt.
- Hou de stekker goed vast wanneer u ze verwijderd uit de ingang. Plooi het snoer niet overdadig en plaats er geen zware voorwerpen op.
- Als u denkt dat er iets mis is met dit product, koppelt u hem los van de ingang en neem contact op u het dichtste dienstencentrum.
- Plaats geen zware voorwerpen op dit product en laat het niet liggen in een onstabiele positie of in een vochtige of stoffige plaats.

GEBRUIK

1. Sluit de stroomkabel [b] aan op de AC-3-adapter [a].
2. Steek de stekker in het stopcontact.
3. Sluit de connector van de adapter aan op het aan te sluiten product.

• Om schade te vermijden, moet het vuil verwijderd worden met een zachte, droge doek.

SPECIFICATIES

Voedingsvereisten	AC100 tot 240 V, 50/60 Hz
Uitvoer	DC9 V, 3000 mA
Aanbevolen temperatuur	0°C tot 40°C (operationeel) –20°C tot 80°C (opslag)
Afmetingen	100,9 × 45,0 × 27,7 mm
Gewicht	Circa. 215 g

NO INSTRUKSJONER

Takk for at du kjøpte dette produktet. Vennligst les og forstå disse instruksjonene for korrekt bruk. Sørg for å beholde denne bruksveiledningen for fremtidig henvisning.

- Henvis til bruksveiledningen for produktet som skal kobles til.
- Kontaktens form varierer fra land til land.

For kunder i Europa

"CE" merket angir at dette produktet er i samsvar med de europeiske kravene for sikkerhet, helse, miljø og forbrukervern. CE-merkede produkter selges i Europa.

Dette symbolet [avfallskontainer med kryss over WEEE vedlegg IV] viser til separate avfallsbehandling for brukt elektrisk og elektronisk utstyr i EU-land. Ikke kast utstyret i vanlig husholdningsavfall. Lever det i stedet til gjenvinningssystemet for denne type produkter i ditt land.

MERKNADER VED BRUK

- Ikke putt dette produktet i vann. Ikke bruk produktet i våte eller fuktige omgivelser, slik som baderom, da dette kan medføre brann, overoppheting eller elektrisk sjokk.
- Ikke bruk eller oppbevar dette produktet på steder med høy varme, steder som er utsatt for direkte sollys, eller nær varmekilder. Dette kan føre til brann, eksplosjon, lekkasje, overoppheting eller annen skade.
- Ikke bruk dette produktet hvis noe dekker det til (for eksempel et teppe).
- Ikke demontér eller på annen måte form om dette produktet.
- Ikke bruk denne adapteren med andre enheter enn Olympus-produkter.
- Sørg for å bruke dette produktet med korrekt spenning (AC 100 - 240 V).
- Ikke berør dette produktet for lenge når det er i bruk. Det kan føre til alvorlige brannsår.
- Oppbevar utenfor barns rekkevidde. Ikke la barn bruke dette produktet uten tilsyn fra en voksen.
- Den medfølgende strømledningen er kun spesifikk for denne strømadapteren. Ikke bruk strømledninger til andre produkter. Bruk ikke heller noen strømledninger fra andre produkter for denne strømadapteren.

INSTRUKSJONER

- Ikke bruk dette produktet hvis stikkontakten, støpselet eller AC kabelen er skadet, eller hvis støpselet ikke satt helt inn i uttaket.
- Koble produktet fra uttaket når det ikke er i bruk.
- Sørg for å holde i støpselet når du fjerner stikkontakten fra uttaket. Ikke bøy ledningen for mye eller plasser tunge gjenstander på den.
- Om du oppdager feil eller mangler ved produktet, kople det fra uttaket og ta kontakt med forhandler.
- Ikke plasser tunge gjenstander på produktet, ei heller oppbevar det på fuktig eller støvete sted.

HVORDAN DU BRUKER PRODUKTET

1. Koble strømledningen [b] til AC-3 strømadapter [a].
2. Sett støpselet i en stikkontakt.
3. Koble adapterkontakten til produktet som skal kobles til.

• For å unngå skade burde skitt fjernes med en tørr klut.

SPESIFIKASJONER

Strømforsyningskrav	100 til 240 Vvekselstrøm, 50/60 Hz
Effekt	DC9 V, 3000 mA
Anbefalt temperatur	0°C til 40°C (under drift) –20°C til 80°C (oppbevaring)
Dimensjoner	100,9 × 45,0 × 27,7 mm
Vekt	Ca. 215 g

PL INSTRUKCJE

Dziękujemy za zakup tego produktu. W celu właściwego korzystania z urządzenia prosimy o wcześniejsze przeczytanie tej instrukcji obsługi. Należy ją zachować na wypadek późniejszego poszukiwania informacji.

- Należy się zapoznać z instrukcją obsługi podłączanego produktu.
- Kształt wtyczki różni się w zależności od kraju lub regionu.

Dla klientów w Europie

Znak „CE" świadczy o zgodności produktu z europejskimi wymogami bezpieczeństwa, ochrony zdrowia, ochrony środowiska oraz ochrony konsumentów. Produkty ze znakiem „CE" są sprzedawane w Europie.

Przedstawiony tu symbol [przekreślony wizerunek kosza na kółkach, zgodny z dyrektywą WEEE, aneks IV] informuje o istniejącym w UE obowiązku sortowania i osobnego usuwania lub utylizacji sprzętu elektronicznego. Nie należy wyrzucać tego sprzętu razem ze śmieciami i odpadkami domowymi. Pozbywając się tego produktu, należy korzystać z funkcjonujących w poszczególnych krajach systemów zbiórki odpadów i surowców wtórnych.

UWAGI DOTYCZĄCE UŻYCIA

- Produktu nie wolno wkładać do wody. Używanie go, gdy jest mokry lub znajduje się w otoczeniu wilgoci (na przykład w łazience) może spowodować pożar, przegrzanie się baterii lub porażenie prądem.
- Nie wolno przechowywać ani używać produktu w bardzo ciepłych miejscach, narażonych na bezpośrednie działanie promieni słonecznych lub źródeł wysokiej temperatury. Może to doprowadzić do pożaru, wybuchu, wycieku płynu, przegrzania lub uszkodzenia ładowarki.
- Nie wolno używać tego produktu, gdy jest czymś przykryty (na przykład kocem).
- Nie wolno modyfikować ani demontować produktu.
- Niniejszego zasilacza nie wolno używać z urządzeniami innymi niż produkty firmy Olympus.
- Należy się upewnić, że produkt jest zasilany prądem o odpowiednim napięciu (prąd zmienny 100 - 240 V).
- Nie wolno zbyt długo dotykać produktu podczas użytkowania. Może to spowodować poważne poparzenia.
- Przechowywać w miejscu niedostępnym dla dzieci. Dzieciom nie wolno używać tego produktu bez nadzoru dorosłych.
- Dołączony kabel zasilający jest przeznaczony do wykorzystania wyłącznie z niniejszym zasilaczem sieciowym. Nie wolno go używać w połączeniu z innymi produktami. Kabla zasilającego nie wolno również używać z produktami innymi niż niniejszy zasilacz sieciowy.

INSTRUKCJE

- Nie należy używać produktu, jeśli wtyczka, jej styki lub przewód zostały uszkodzone lub jeśli styki wtyczki nie zostały do końca włożone do gniazdka.
- Na czas bezczynności produktu należy go odłączyć od gniazdka.
- Podczas wyjmowania przewodu z gniazdka należy trzymać przewód za wtyczkę. Nie należy zbytnio zginać przewodu ani kłaść na nim ciężkich przedmiotów.
- Jeśli wystąpią anomalie w działaniu produktu należy odłączyć go od gniazdka i skonsultować się z najbliższym centrum serwisowym.
- Nie wolno kłaść na produkt ciężkich przedmiotów, pozostawiać go w niestabilnym położeniu, ani w otoczeniu wilgoci lub pyłów.

SPOSÓB UŻYCIA

1. Podłącz kabel zasilający [b] do zasilacza AC-3 [a].
2. Włóż wtyczkę kabla zasilającego do gniazdka sieciowego.
3. Podłącz wtyczkę zasilacza do podłączanego produktu.

• Aby uniknąć uszkodzenia ładowarki, należy usuwać z niej zabrudzenia miękką, suchą ścierką.

DANE TECHNICZNE

Wymagania dotyczące zasilania	Prąd przemienny 100 – 240 V, 50/60 Hz
Wyjście	9 V prądu stałego, 3000 mA
Zalecana temperatura	Od 0°C do 40°C (robocza) Od –20°C do 80°C (przechowywanie)
Wymiary	100,9 × 45,0 × 27,7 mm
Masa	Ok. 215 g

PT INSTRUÇÕES

Obrigado por ter adquirido este produto. Leia com atenção estas instruções para um funcionamento adequado. Certifique-se de que guarda este manual de instruções à mão para futura referência.

- Consulte o manual de instruções do produto a ser ligado.
- A forma da ficha de corrente varia consoante o país ou região.

Para clientes na Europa

A marca "CE" indica que este produto está em conformidade com os requisitos de segurança, saúde, ambiente e proteção ao cliente. Os produtos com a marca CE são para venda na Europa.

Este símbolo (contentor de rodas com uma cruz WEEE Anexo IV) indica uma separação diferenciada dos resíduos de equipamento elétrico e eletrónico nos países da UE.
Não elimine o equipamento conjuntamente com o lixo doméstico. Utilize os sistemas de recolha disponíveis no seu país para a eliminação deste produto.

NOTAS ACERCA DA UTILIZAÇÃO

- Não coloque este produto dentro de água. Se o utilizar quando molhado ou numa zona húmida (como uma casa de banho) pode provocar fogo, sobreaquecimento ou choque elétrico.
- Não utilize nem guarde este produto em locais com elevadas temperaturas com exposição solar direta nem perto de fontes de calor. Pode provocar fogo, explosão, fugas, sobreaquecimento ou danos.
- Não utilize este produto se estiver algo a cobri-lo (como um cobertor).
- Nunca modifique ou desmonte este produto.
- Utilize este adaptador apenas com produtos Olympus.
- Certifique-se de que utiliza este produto com a voltagem adequada (AC 100 - 240 V).
- Não toque no produto durante demasiado tempo ao utilizá-lo. Isto pode provocar uma grave queimadura por exposição a baixas temperaturas.
- Mantenha fora do alcance das crianças. Não permita que as crianças utilizem este produto sem a supervisão de um adulto.
- O cabo de alimentação fornecido é especifico apenas a este adaptador AC. Não utilize o cabo de alimentação noutro produto. Além disso, não utilize um cabo de alimentação de outro produto para este adaptador AC.

INSTRUÇÕES

- Não utilize este produto se a ficha de alimentação, os pinos ou o cabo CA estiverem danificados ou se os pinos não estiverem completamente inseridos na tomada.
- Remova este produto da tomada quando não o estiver a utilizar.
- Certifique-se de que segura na tomada ao retirar a ficha de alimentação da tomada. Não dobre o cabo excessivamente nem coloque um objeto pesado sobre ele.
- Se parecer que algo não está bem com este produto, desligue o carregador da ficha e consulte o seu centro de assistência mais próximo.
- Não ponha nenhum objeto pesado por cima do produto nem o deixe numa posição instável ou num local húmido ou com pó.

UTILIZAR O PRODUTO

1. Ligue o cabo de alimentação [b] ao adaptador AC-3 [a].
2. Introduza a ficha na tomada CA.
3. Ligue o conector do adaptador ao produto a ser ligado.

• Para evitar danos, a sujidade deverá ser removida com um pano macio e seco.

ESPECIFICAÇÕES

Requisitos de alimentação	AC100 a 240 V, 50/60 Hz
Saída	DC9 V, 3000 mA
Temperatura recomendada	0°C a 40°C (operação) –20°C a 80°C (armazenamento)
Dimensões	100,9 × 45,0 × 27,7 mm
Peso	Aprox. 215 g

RO INSTRUCȚIUNI

Vă mulțumim pentru că ați achiziționat acest produs. Vă rugăm să citiți și să vă însușiți aceste instrucțiuni pentru o utilizare corespunzătoare. Păstrați acest manual la îndemână pentru consultări ulterioare.

- Vă rugăm consultați manualul de instrucțiuni al produsului care trebuie conectat.
- Forma fișei de alimentare variază în funcție de țară sau regiune.

Pentru clienții din Europa

Semnul „CE" indică faptul că acest produs este conform cu cerințele europene privind siguranța, sănătatea, mediul și protecția clientului. Produsele cu marca CE sunt oferite spre comercializare în Europa.

Acest simbol [pubelă cu două linii întretăiate WEEE Anexa IV] indică faptul că reziduurile echipamentelor electrice și electronice sunt colectate separat în țările UE. Vă rugăm să nu aruncați acest echipament împreună cu reziduurile menajere. Vă rugăm, folosiți spațiile de colectare existente în țara dumneavoastră pentru acest produs.

OBSERVAȚII PRIVIND UTILIZAREA

- Nu scufundați acest produs în apă. Utilizarea acestuia într-o zonă care prezintă umezeală (cum ar fi baia) poate produce incendii, supraîncălzire sau electrocutare.
- Nu utilizați și nu păstrați acest produs în locuri cu temperaturi înalte sau expuse direct razelor solare sau lângă surse de căldură. Acest lucru poate provoca incendii, explozii, scurgeri, supraîncălzire sau deteriorări.
- Nu utilizați acest produs dacă este acoperit cu ceva (ca de exemplu o pătură).
- Nu modificați sau dezasamblați niciodată acest produs.
- Nu folosiți acest adaptor cu alte dispozitive, decât cele produse de Olympus.
- Asigurați-vă că folosiți acest produs la tensiunea corespunzătoare (CA 100 - 240 V).
- Nu atingeți acest produs pentru o perioadă prea mare de timp atunci când îl utilizați. Acest lucru poate provoca o arsură gravă de temperatură scăzută.
- Nu păstrați la îndemâna copiilor. Nu permiteți copiilor să utilizeze acest produs fără supravegherea unui adult.
- Cablul de alimentare inclus este specific doar acestui adaptor AC. Nu folosiți cablul de alimentare la alt produs. Deasemenea, nu folosiți cablul de alimentare de la alt produs la acest adaptor AC.

INSTRUCȚIUNI

- Nu utilizați acest produs dacă fișa, lamele fișei sau cablul sunt deterioate, sau dacă lamele fișei nu sunt introduse complet în priză.
- Scoateți acest produs din priză atunci când nu îl utilizați.
- Asigurați-vă că țineți de fișă atunci când scoateți cablul din priză. Nu îndoiți cablul excesiv și nu așezați un obiect greu pe acesta.
- Dacă ceva pare să fie în neregulă cu acest produs, scoateți acest produs din priză și adresați-vă celui mai apropiat centru de service.
- Nu așezați niciun obiect greu pe acest produs și nu îl lăsați într-o poziție instabilă sau într-un loc umed sau cu praf.

INSTRUCȚIUNI PENTRU UTILIZARE

1. Conectați cablul de alimentare [b] la adaptorul AC-3 [a].
2. Introduceți fișa într-o priză de curent alternativ.
3. Conectați conectorul adaptorului la produsul care trebuie conectat.

• Pentru a evita deteriorarea, îndepărtați murdăria folosind o cârpă moale și uscată.

SPECIFICAȚII

Cerințe de alimentare	CA 100 - 240 V, 50/60 Hz
Ieșire	CC 9 V, 3000 mA
Temperatură recomandată	0°C - 40°C (utilizare) –20°C - 80°C (depozitare)
Dimensiuni	100,9 × 45,0 × 27,7 mm
Greutate	Aprox. 215 g

SR UPUTSTVO ZA UPOTREBU

Zahvaljujemo na kupovini ovog proizvoda. Molimo da pažljivo pročitate ovo uputstvo radi pravilne upotrebe. Čuvajte ovo uputstvo na lako dostupnom mestu radi budućeg pregleda.

- Pročitajte uputstvo za upotrebu proizvoda koji treba da se spoje.
- Oblik utikača za struju zavisi od države ili regiona u kojem je kupljen ovaj proizvod.

Za kupce u Evropi

Simbol "CE" označava da je proizvod u skladu sa evropskim zahtevima za bezbednost, zdravlje, životnu sredinu i zaštitu kupca. Proizvodi sa oznakom "CE" su namenjeni za prodaju u Evropi.

Ovaj simbol [precrtana korpa za otpatke WEEE dodatak IV] označava odvojeno prikupljanje otpada električne i elektronske opreme u zemljama članicama Evropske unije. Nemojte da bacate elektronsku opremu u kante za kućno smeće. Koristite sisteme reciklaže i prikupljanja proizvoda koji su dostupni u vašoj zemlji da biste uklonili ovaj proizvod.

NAPOMENE U VEZI SA UPOTREBOM

- Nemojte stavljati proizvod u vodu. Upotreba proizvoda koji je vlažan ili upotreba u vlažnom području (kao npr. u kupatilu) može prouzrokovati požar, pregrejavanje ili strujni udar.
- Nemojte koristiti niti čuvati proizvod na mestima, koja su izložena visokoj toploti ili blizu izvora toplote. Ovakav postupak može prouzrokovati požar, eksploziju, curenje, pregrevanje ili oštećenje.
- Nemojte koristiti proizvod ako je prekriven (na primer ćebetom).
- Ne pokušavajte da prepravljate ili rastavljate proizvod.
- Koristite ovaj adapter jedino za proizvode Olympus.
- Obavezno koristite proizvod pod odgovarajućim naponom (AC 100 – 240 V).
- Nemojte predugo dirati proizvod tokom upotrebe. Ovakav postupak može prouzrokovati ozbiljne niskotemperaturne opekotine.
- Čuvajte van domašaja dece. Nemojte dozvoliti da deca koriste ovaj proizvod bez nadzora odrasle osobe.
- Isporučeni kabl za napajanje je određen samo za ovaj AC adapter. Nemojte koristiti kabl za napajanje za drugi proizvod. Isto tako, za ovaj AC adapter nemojte koristiti kabl za napajanje drugog proizvoda.

UPUTSTVO ZA UPOTREBU

- Nemojte koristiti proizvod ako su oštećeni utikač, kontaktne površine ili kabl za naizmeničnu struju ili ako kontaktne površine utikača nisu do kraja ubačene u utičnicu.
- Izvadite proizvod iz utičnice kada ga ne koristite.
- Obavezno držite utikač prilikom vađenja iz utičnice. Nemojte prekomerno savijati kabl ili stavljati teške predmete na njega.
- Ako izgleda da nešto nije u redu sa proizvodem, odvojite proizvod od utičnice i konsultujte se sa najbližim servisom.
- Nemojte stavljati ništa teško na proizvod ili ga ostaviti u nestabilnom položaju, na vlažnom ili prašnjavom mestu.

NAČIN UPOTREBE

1. Spojite kabl za napajanje [b] sa adapterom AC-3 [a].
2. Priključite utikač na izvor naizmenične struje.
3. Spojite konektor adaptera na proizvod koji treba da se spoje.

• Da bi se izbeglo oštećenje, prljavštinu treba očistiti mekom, suvom krpom.

SPECIFIKACIJE

Uslovi napajanja	AC100 do 240 V, 50/60 Hz
Izlaz	DC9 V, 3000 mA
Preporučena temperatura	0°C do 40°C (rad) –20°C do 80°C (mesto odlaganja)
Dimenzije	100,9 × 45,0 × 27,7 mm
Težina	približno 215 g

© 2012 OLYMPUS IMAGING CORP. Printed in China

OLYMPUS®

AC-3

Сетевой адаптер
Nätadapter
Adapter AC
AC adaptér
AC adaptör
Адаптера AC
محول التيار المتردد AC

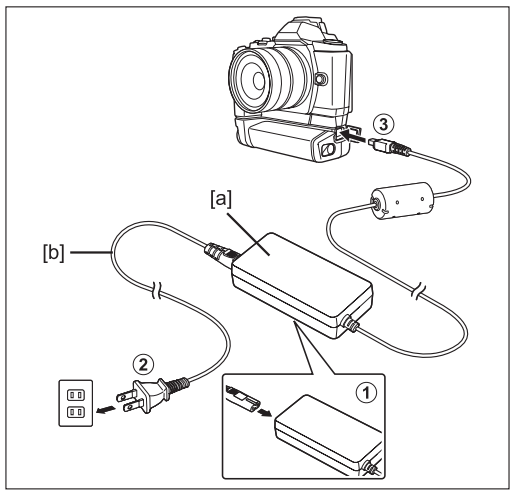

OLYMPUS IMAGING CORP.
Shinjuku Monolith, 3-1 Nishi-Shinjuku 2-chome, Shinjuku-ku, Tokyo, Japan

OLYMPUS EUROPA HOLDING GMBH
Premises: Wendenstrasse 14-18, 20097 Hamburg, Germany
Tel: +49 40-23 77 3-0 / Fax: +49 40-23 07 61
Goods delivery: Bredowstrasse 20, 22113 Hamburg, Germany
Letters: Postfach 10 49 08, 20034 Hamburg, Germany

European Technical Customer Support:
Please visit our homepage **http://www.olympus-europa.com**
or call our TOLL FREE NUMBER* : **00800 - 67 10 83 00**
for Austria, Belgium, Denmark, Finland, France, Germany, Italy, Luxemburg, Netherlands, Norway, Portugal, Spain, Sweden, Switzerland, United Kingdom
* Please note some (mobile) phone services providers do not permit access or request an additional prefix to +800 numbers.

For all European Countries not listed and in case that you can't get connected to the above mentioned number, please make use of the following
CHARGED NUMBERS: **+49 180 5 - 67 10 83** or **+49 40 - 237 73 4899**
Our Technical Customer Support is available from 9 am to 6 pm MET (Monday to Friday)

RU ИНСТРУКЦИЯ

Благодарим вас за приобретение этого изделия. Чтобы правильно обращаться с ним, пожалуйста, внимательно изучите данное руководство. Держите руководство по эксплуатации в легко доступном месте, чтобы обращаться к нему за справкой в дальнейшем.

- Инструкции по подключению приведены в руководстве по эксплуатации изделия.
- Форма сетевой вилки в разных странах и регионах может отличаться.

Пользователям в Европе

Знак "CE" указывает, на то что данное изделие соответствует европейским требованиям по безопасности, охране здоровья, защите окружающей среды и безопасности пользователя. Продукты с маркировкой CE предназначены только для продажи в Европе.

Этот символ [перечеркнутая мусорная урна WEEE на колесах, приложение IV] обозначает раздельный сбор электрических и электронных отходов в России. Пожалуйста, не выбрасывайте изделия в бытовой мусоропровод.
Используйте системы возврата и сбора (если таковые имеются) для утилизации отходов вышеуказанных типов.

ПРИМЕЧАНИЯ ПО ИСПОЛЬЗОВАНИЮ

- Не допускайте попадания адаптера в воду. Использование устройства при высокой влажности в или в мокром помещении (например, в ванной) может привести к перегреву, пожару или поражению электрическим током.
- Не используйте и не храните этот продукт в местах, где он может подвергнуться чрезмерному нагреву, например, в местах, куда попадает прямой солнечный свет, или возле источников тепла. Это может привести к перегреву, повреждению, утечкам, пожару или взрыву.
- Не используйте этот продукт, если он чем-нибудь накрыт (например, одеялом).
- Никогда не модифицируйте и не разбирайте этот продукт.
- Не используйте данный адаптер с изделиями иных производителей, кроме Olympus.
- Подключайте этот продукт только к электросети с указанным номинальным напряжением (100 - 240 В переменного тока).
- Во время работы не держитесь за этот продукт слишком долго. Это может стать причиной тяжелого низкотемпературного ожога.
- Держите устройство в недоступном для детей месте. Не позволяйте детям пользоваться изделием без присмотра взрослых.
- Поставляемый в комплекте кабель питания применим только к данному адаптеру. Не используйте этот кабель питания с другими изделиями. Также не используйте кабели питания от других изделий совместно с адаптером.

ИНСТРУКЦИЯ

- Не используйте этот продукт, если сетевая вилка, контакты вилки или сетевой кабель повреждены, или если контакты сетевой вилки не полностью вставляются в розетку.
- Когда этот продукт не используется для зарядки, отключайте его от розетки.
- При извлечении вилки из розетки держитесь только за саму вилку, а не за кабель. Избегайте чрезмерного изгибания кабеля и не ставьте на него тяжелых предметов.
- Если адаптер не работает или работает некорректно, отключите его от розетки и обратитесь в сервисный центр.
- Не ставьте на этот продукт тяжелых предметов и не оставляйте его в неустойчивом положении или во влажном или пыльном месте.

КАК ИСПОЛЬЗОВАТЬ УСТРОЙСТВО

1. Подключите кабель питания [b] к адаптеру AC-3 [a].
2. Подключите кабель питания к розетке переменного тока.
3. Подключите разъем кабеля адаптера к изделию.

• Во избежание повреждений следует удалять пыль сухой мягкой тканью.

ТЕХНИЧЕСКИЕ ХАРАКТЕРИСТИКИ

Требования по электропитанию	100 – 240 В пер.тока, 50/60 Гц
Выход	9 В пост.тока, 3000 мА
Рекомендуемая температура	0°C - 40°C (работа) –20°C - 80°C (хранение)
Размеры	100,9 × 45,0 × 27,7 мм
Вес	Около 215 г

SV BRUKSANVISNING

Tack för att du köpt denna produkt. Läs denna bruksanvisning noggrant och följ instruktionerna för en säker användning av produkten. Förvara bruksanvisningen lättåtkomligt för att kunna konsultera den vid behov.

- Se bruksanvisningen till produkten som ska anslutas.
- Stickkontaktens utformning varierar efter land och region.

För kunder i Europa

CE-märkningen anger att denna produkt uppfyller de europeiska kraven för säkerhet, hälsa, miljö och kundskydd. Produkter med CE-märkning får säljas i Europa.

Denna symbol [överkorsad soptunna med hjul enligt WEEE, bilaga IV] betyder att elektriska och elektroniska produkter ska avfallssorteras i EU-länderna. Släng inte produkten i hushållsavfallet.
Lämna produkten till återvinning när den ska kasseras.

ANMÄRKNINGAR VAD GÄLLER ANVÄNDNINGEN

- Använd inte produkten på fuktiga platser. Om du använder laddaren på våta eller fuktiga platser (som t.ex. i ett badrum) kan det orsaka brand, överhettning eller elektriska stötar.
- Använd eller förvara inte produkten på extremt varma platser, t.ex. nära värmekällor, och utsätt den inte för direkt solljus. Detta kan orsaka brand, explosion, läckage, överhettning eller andra skador.
- Täck inte över produkten medan den används (med t.ex. en filt).
- Försök aldrig modifiera eller ta isär produkten.
- Använd inte denna adapter med annat än Olympus produkter.
- Använd produkten med rätt spänning (100-240 V växelström).
- Håll inte i eller rör inte produkten under för lång tid när du använder den. Detta kan orsaka allvarliga brännskador, även om temperaturen inte verkar så hög.
- Förvaras utom räckhåll för barn. Låt inte barn använda denna produkt utan vuxens uppsikt.
- Medföljande nätsladd är endast specifik för denna nätadapter. Använd inte nätsladden till andra produkter. Dessutom bör du inte använda en nätsladd från andra produkter till detta nätadapter.

BRUKSANVISNING

- Använd inte produkten om stickkontakten, stiften eller strömkabeln är skadade, eller om stiften inte är ordentligt instoppade i vägguttaget.
- Dra ur produkten ur vägguttaget när den inte används.
- Ta tag i stickkontakten, inte i sladden, när du drar ur strömsladden ur vägguttaget. Böj inte sladden alltför våldsamt och placera inte tunga föremål på den.
- Om produkten inte verkar fungera som den ska, måste du dra ur strömsladden ur vägguttaget och vända dig till närmaste servicecenter för att få hjälp.
- Placera inte tunga föremål ovanpå produkten, lämna den inte i en instabil position och använd den inte på fuktiga eller dammiga platser.

ANVÄNDNING

1. Anslut nätsladden [b] till AC-3-adaptern [a].
2. Sätt stickkontakten i ett vägguttag.
3. Anslut adapterkontakten till produkten som ska anslutas.

• För att undvika skador måste smuts torkas bort med en mjuk och torr trasa.

SPECIFIKATIONER

Strömförsörjning	100 till 240 V växelström, 50/60 Hz
Utgående effekt	DC9 V, 3000 mA
Rekommenderad temperatur	0°C till 40°C (drift) –20°C till 80°C (lagring)
Mått	100,9 × 45,0 × 27,7 mm
Vikt	Ca. 215 g

SL NAVODILA

Zahvaljujemo se vam za nakup tega izdelka. Prosimo, da zaradi pravilne uporabe pozorno preberete ta navodila. Navodila za uporabo imejte vedno pri roki za prihodnjo uporabo.

- Glejte navodila za uporabo izdelka, ki ga nameravate priključiti.
- Oblika električnega vtiča se razlikuje glede na državo ali regijo.

Za stranke v Evropi

"CE" oznaka označuje, da je izdelek skladen z evropskimi zahtevami glede varnosti, zdravja, varstva okolja in strank. Proizvodi s CE oznako so naprodaj v Evropi.

Ta simbol [prečrtani smetnjak na kolesih, priloga WEEE IV] označuje ločeno zbiranje odpadne električne in elektronske opreme v državah EU. Opreme ne odvrzite med gospodinjske odpadke.
Ko želite izdelek odvreči, uporabite sisteme za vračanje in zbiranje odpadkov, ki so na voljo v vaši državi.

NAVODILA ZA UPORABO

- Preprečite stik izdelka z vodo. Če ga uporabljate, ko je moker ali v vlažnem okolju (npr. kopalnica), se lahko vname, pregreje ali pride do električnega udara.
- Izdelka ne uporabljajte ali shranjujte na vročih mestih, ki so direktno izpostavljena sončni svetlobi ali bližnjim virom vročine. To lahko povzroči požar, eksplozijo, puščanje, pregrevanje ali okvaro.
- Izdelek med uporabo ne sme biti pokrit (npr. z odejo).
- Izdelka nikoli ne preurejajte ali razstavljajte.
- Adapter uporabljajte samo z izdelki znamke Olympus.
- Izdelek priključite na ustrezno napetost (AC 100-240 V).
- Med uporabo se izdelka ne dotikajte predolgo. To lahko povzroči blage opekline.
- Adapter hranite izven dosega otrok. Otroci naj ga ne uporabljajo brez nadzora staršev.
- Priloženi napajalni kabel lahko uporabljate samo s tem adapterjem AC. Ne uporabljajte ga z drugimi izdelki. Prav tako s tem adapterjem AC ne uporabljajte napajalnih kablov drugih izdelkov.

NAVODILA

- Izdelka ne uporabljajte, če so vtič, njegovi kontakti ali AC-kabel poškodovani, ali če kontakti vtiča niso popolnoma vstavljeni v vtičnico.
- Ko adapterja ne uporabljate, ga iztaknite iz električne vtičnice.
- Ob izklapljanju iz vtičnice držite za vtič, ne za kabel. Kabla ne prepogibajte prekomerno in nanj ne postavljajte težkih predmetov.
- Če je z izdelkom karkoli narobe, ga izključite iz električnega omrežja in se posvetujte z najbližjim servisom.
- Na izdelek ne postavljajte težkih predmetov in ga ne puščajte v nestabilnih položajih ali na vlažnih oziroma prašnih mestih.

NAČIN UPORABE IZDELKA

1. Priključite napajalni kabel [b] v adapter AC-3 [a].
2. Vtič napajalnega kabla vključite v omrežno vtičnico.
3. Priključek adapterja vključite v izdelek, s katerim ga nameravate povezati.

• Zaradi preprečevanja poškodb, je umazanijo potrebno redno čistiti z mehko in suho krpo.

SPECIFIKACIJE

Zahteve za napajanje	AC 100 do 240 V, 50/60 Hz
Izhod	DC 9 V, 3000 mA
Priporočena temperatura	0 °C do 40 °C (delovanje) –20 °C do 80 °C (skladiščenje)
Mere	100,9 × 45,0 × 27,7 mm
Teža	Pribl. 215 g

SK NÁVOD NA POUŽITIE

Ďakujeme Vám za zakúpenie tohto výrobku. Pre jeho správne používanie si prečítajte tento návod a odložte ho pre budúce konzultácie.

- Pozrite si návod na použitie výrobku, ktorý chcete pripojiť.
- Forma zástrčky môže byť odlišná a závisí od krajiny pre ktorú je výrobok určený.

Pre zákazníkov v Európe

Značka "CE" potvrdzuje, že tento výrobok spĺňa Európske požiadavky pre bezpečnosť, zdravie, životné prostredie a pre ochranu zákazníkov. Výrobky so značkou "CE" sú na predaj v Európe.

Tento symbol [prečiarknutá smetná nádoba s kolieskami podľa prílohy IV smernice WEEE] označuje oddelený zber elektronického odpadu v krajinách EÚ. Nevhadzujte tento prístroj do bežného domového odpadu.
Na likvidáciu prístroja použite systém zberu a recyklácie odpadu vo vašej krajine.

POZNÁMKY K POUŽÍVANIU

- Neponorte tento výrobok do vody. Použitie mokrej nabíjačky alebo jej použitie vo vlhkom prostredí (napríklad v kúpelni) môže spôsobiť požiar, prehriatie alebo poranenie elektrickým prúdom.
- Nepoužívajte a nenechajte tento výrobok na horúcich miestach v blízkosti kúrenia alebo na priamom slnečnom svetle. Mohlo by to spôsobiť požiar, výbuch, vytečenie tekutiny, prehriatie alebo poškodenie.
- Nepoužívajte tento výrobok, ak je niečím prikrytý (napríklad dekou).
- Nikdy nemodifikujte ani nerozoberajte tento výrobok.
- Tento adaptér nepoužívajte s inými zariadeniami, len s výrobkami Olympus.
- Uistite sa, že výrobok je pripojená k sieti so správnym napätím (striedavý prúd 100 - 240 V).
- Nedotýkajte sa príliš dlho výrobku počas jeho používania. Mohlo by to spôsobiť vážne nízkoteplotné popáleniny.
- Dbajte aby batéria nebola v dosahu detí. Nedovoľte aby deti používali tento výrobok bez dozoru dospelých.
- Dodaný napájací kábel je určený len na použitie s týmto AC adaptérom. Nepoužívajte napájací kábel s iným výrobkom. Podobne, nepoužívajte ani napájací kábel iného výrobku s týmto AC adaptérom.

NÁVOD NA POUŽITIE

- Nepoužívajte tento výrobok ak je zástrčka, kontakty zástrčky alebo napájací kábel poškodený, alebo ak kontakty kábla nie sú úplne zastrčené.
- Keď výrobok nepoužívate, odpojte ho od elektrickej zásuvky.
- Pri vyťahovaní zo zástrčky držte kábel za koncovku. Neohýbajte nadmerne kábel ani na neho nekladťe ťažké predmety.
- Ak sa vám zdá, že výrobok nefunguje správne, odpojte ho od zástrčky a konzultujte s najbližším servisným miestom.
- Nepoložte na výrobok žiaden ťažký predmet. Nenechajte výrobok v nestabilnej polohe ani na vlhkom alebo prašnom mieste.

POKYNY K POUŽÍVANIU

1. Pripojte napájací kábel [b] k adaptéru AC-3 [a].
2. Zasuňte napájací kábel do zásuvky AC prúdu v stene.
3. Pripojte konektor adaptéra k výrobku, ktorý chcete pripojiť.

• Aby ste predišli poškodeniu, na čistenie používajte suchú a jemnú utierku.

ŠPECIFIKÁCIE

Požiadavky napájania	AC 100 - 240 V, 50/60 Hz
Výstup	DC 9 V, 3000 mA
Odporúčaná teplota	0 - 40°C (prevádzka) –20 - 80 °C (skladovanie)
Rozmery	100,9 × 45,0 × 27,7 mm
Hmotnosť	Pribl. 215 g

TR TALİMATLAR

Bu ürünü satın aldığınız için teşekkür ederiz. Lütfen ürünü doğru çalıştırmak için bu talimatları iyi bir şekilde okuyun. Bu kullanım kılavuzunu gelecekte başvuru amacıyla muhafaza edin.

- Bağlanılacak ürünün kullanım kılavuzuna müracaat edin.
- Güç fişinin şekli ülke ya da bölgeye göre değişir.

Avrupa'daki kullanıcılar için

"CE" işareti bu ürünün Avrupa güvenlik, sağlık, çevre ve tüketicinin korunması konusundaki gereksinimlere uygun olduğunu gösterir. CE işareti ürünlerin Avrupa'da satılması için konulmuştur.

Bu sembol [çarpı işaretli tekerlekli çöp kutusu WEEE Ek IV] AB ülkelerinde, hurda elektrik ve elektronik cihazların ayrı toplanması anlamına gelir. Lütfen cihazı evinizdeki çöpe atmayın.
Bu ürünün atılması için, lütfen ülkenizdeki geri dönüşüm ve toplama sistemlerini kullanın.

KULLANIM İLE İLGİLİ NOTLAR

- Bu ürünün su içine koymayın. Rutubetli bir alanda (örneğin banyo) kullanılması yangın, aşırı ısınma ya da elektrik şokuna neden olabilir.
- Bu ürünün doğrudan güneş ışığına maruz kalan ya da ısı kaynaklarına yakın olan yüksek sıcaklığa sahip yerlerde kullanmayın ya da muhafaza etmeyin. Yangın, patlama, sızıntı, aşırı ısınma ya da hasara neden olabilir.
- Bu ürünü üzerinde herhangi bir şey örtülüyken (battaniye vb.) kullanmayın.
- Bu ürünün üzerinde asla değişiklik yapmayın ya da şarj cihazını demonte etmeyin.
- Bu adaptörü Olympus ürünleri dışındaki cihazlarla kullanmayın.
- Bu ürünün uygun voltaj değeri ile kullandığınızdan emin olun (AC 100 – 240 V).
- Bu ürünün kullanırken cihaza uzun süre dokunmayın. Düşük sıcaklıkta ciddi bir yanığa neden olabilir.
- Bu ürünün çocukların erişemeyeceği yerde saklayın. Çocukların yetişkin gözetimi olmadan bu ürünü kullanmalarına izin vermeyin.
- Ürünle birlikte verilen güç kablosu yalnızca bu AC adaptöre özeldir. Güç kablosunu başka ürünlerde kullanmayın. Ayrıca, başka bir ürünün güç kablosunu da bu AC adaptörde kullanmayın.

TALİMATLAR

- Bu ürünün elektrik fişi, fiş soketleri ya da AC kablo hasarlı ise ya da fiş soketleri prize tam olarak girmemişse kullanmayın.
- Kullanılmıyorken bu ürünün fişini prizden çıkarın.
- Elektrik fişini prizden çekerken fişten tutarak çektiğinizden emin olun. Kabloyu aşırı bükmeyin ya da üzerine ağır bir nesne koymayın.
- Bu ürünün bir sorun görünürse, fişini prizden çıkarın ve en yakın servis merkezine müracaat edin.
- Bu ürünün üzerine ağır hiçbir şey koymayın ya da uygun olmayan bir konumda, rutubetli ya da tozlu bir ortamda bırakmayın.

NASIL KULLANILIR

1. Güç kablosunu [b] AC-3 adaptörüne bağlayın [a].
2. Güç fişini bir AC prize takın.
3. Adaptör konnektörünü bağlanılacak ürüne bağlayın.

• Hasarı önlemek için tozun yumuşak, kuru bir bezle alınması gerekir.

TEKNİK ÖZELLİKLER

Güç gereksinimleri	AC100 ila 240 V, 50/60 Hz
Çıkış	DC9 V, 3000 mA
Önerilen sıcaklık	0°C ila 40°C (çalıştırma) –20°C ila 80°C (depolama)
Boyutlar	100,9 × 45,0 × 27,7 mm
Ağırlık	Yaklaşık 215 g

UK ІНСТРУКЦІЯ

Дякуємо за придбання цього продукту. Будь ласка, прочитайте та зрозумійте наведені нижче інструкції для правильного використання пристрою. Зберігайте ці інструкції на випадок виникнення запитань у майбутньому.

- Для здійснення з'єднання зверніться до інструкції з експлуатації виробу.
- Форми штекера відрізняються залежно від країни та регіону використання.

Для покупців у Європі

Знак "CE" вказує, що цей продукт відповідає європейським вимогам щодо безпеки, здоров'я, навколишнього середовища та захисту споживачів. Продукція з позначкою CE призначена для продажу в Європі.

Цей символ [перекреслений сміттєвий бак на коліщатках, Директива ЄС про відходи «WEEE», додаток IV] вказує на роздільний збір відходів електричного і електронного устаткування в країнах ЄС. Будь ласка, не викидайте цей прилад разом із побутовими відходами.
Для утилізації цього виробу користуйтесь чинними у вашій країні системами повернення та збирання.

ПОРАДИ ЩОДО ВИКОРИСТАННЯ

- Не кладіть продукт у воду. Використання мокрого пристрою або використання пристрою у вологому середовищі (наприклад, у ванній) може призвести до пожежі, перегріву або ураження електричним струмом.
- Не використовуйте та не зберігайте цей продукт у місцях із підвищеною температурою, у місцях прямого потрапляння сонячних променів, а також поруч із джерелами тепла. Це може призвести до пожежі, вибуху, витоку, перегріву та пошкодження.
- Не використовуйте продукт, якщо він накритий будь-яким предметом (наприклад, рушником).
- Не змінюйте конструкції цей продукт та не розбирайте його.
- Не використовуйте цей адаптер з виробами інших виробників, крім Olympus.
- Використовуйте цей продукт тільки з належною напругою (100–240 В змінного струму).
- Не тримайте цей продукт у руках під час використання. Це може призвести до важкого низькотемпературного опіку.
- Тримайте зарядний пристрій у недосяжності для дітей. Не дозволяйте дітям використовувати цей продукт без нагляду дорослих.
- Кабель живлення, що постачається у комплекті, може бути застосованим тільки з адаптером AC. Не використовуйте цей кабель живлення з іншими виробами. Також не використовуйте кабель живлення від інших виробів з цим адаптером AC.

ІНСТРУКЦІЯ

- Не використовуйте цей продукт, якщо пошкоджено штекер, пластини штекера або кабель змінного струму, або якщо пластини штекера не повністю вставлені в розетку.
- Виймайте штекер пристрою із розетки, якщо не заряджаєте акумулятор.
- Виймайте цей продукт з розетки за штекер. Не згинайте кабель надмірно та не кладіть на нього важких речей.
- Якщо цей продукт не працює, вийміть його з розетки та зверніться до найближчого центру обслуговування.
- Не кладіть на продукт важкі речі та не залишайте його в нестійкому положенні, а також у вологому та запорошеному місці.

ЯК ВИКОРИСТОВУВАТИ

1. Приєднайте кабель живлення [b] до адаптеру AC-3 [a].
2. Підключить кабель живлення до мережі змінного струму.
3. Приєднайте роз'єм кабеля адаптеру до виробу для здійснення з'єднання.

• Щоб уникнути пошкоджень, витирайте бруд м'якою, сухою тканиною.

ХАРАКТЕРИСТИКИ

Вимоги з електроживлення	100 – 240 В змінного струму, 50/60 Гц
Вихід	9 В пост.струму, 3000 мА
Рекомендована температура	0°C - 40°C (робота) –20°C - 80°C (зберігання)
Розміри	100,9 × 45,0 × 27,7 мм
Маса	Близько 215 г

AR إرشادات

نشكركم على شراء هذا المنتج. الرجاء قراءة هذه الإرشادات واستيعابها للتشغيل الصحيح. تأكد من الاحتفاظ بهذه الإرشادات في مكان سهل الوصول إليه للاستخدام كمرجع مستقبلي.

- راجع الإرشادات الخاصة بالمنتج المراد توصيله.
- يختلف شكل قابس الطاقة حسب البلد أو المنطقة.

للعملاء في أوروبا

تشير علامة "CE" إلى أن هذا المنتج متوافق مع المتطلبات الأوروبية المتعلقة بالسلامة والصحة وحماية البيئة والعميل. المنتجات التي تحمل العلامة "CE" مخصصة للبيع في أوروبا.

يشير هذا الرمز [سلة مهملات بعجل مرسوم عليها خطان متقاطعان. نفايات المعدات الكهربائية والإلكترونية الملحق 4] إلى الجمع المنفصل لنفايات المعدات الكهربائية والإلكترونية في دول الاتحاد الأوروبي. برجاء عدم إلقاء المعدات في النفايات المنزلية.
برجاء استخدام أنظمة الإعادة والجمع المتوفرة في دولتك للتخلص من هذا المنتج.

ملاحظات على الاستخدام

- لا تضع هذا المنتج في الماء. استخدام الشاحن وهو مُبتل أو في منطقة رطبة (مثل الحمام) قد يتسبب في نشوب حريق أو حرارة زائدة أو صدمة كهربية.
- لا تستخدم هذا المنتج أو تحتفظ به في أماكن ذات حرارة عالية معرضة مباشرة لضوء الشمس أو بالقرب من مصادر حرارة. قد يتسبب ذلك في نشوب حريق أو انفجار أو تسرب أو حرارة زائدة أو تلف.
- لا تستخدم هذا المنتج إذا كان هناك شيء يغطيه (مثل بطانية).
- لا تقم مطلقًا بتعديل هذا المنتج أو فكه.
- لا تستخدم هذا المحول مع أجهزة أخرى غير منتجات Olympus.
- تأكد من استخدام هذا المنتج باستخدام جهد كهربي صحيح (تيار متردد 100 - 240 فولت)
- لا تلمس هذا المنتج لمدة طويلة جدًا عند الاستخدام. قد يتسبب ذلك في حروق أولية خطيرة.
- احتفظ به بعيدًا عن متناول الأطفال. لا تترك الأطفال يستخدمون هذا المنتج بدون مراقبة من شخص بالغ.
- سلك الطاقة المرفق مخصص لمحول التيار المتردد AC هذا فقط. لا تستخدم سلك الطاقة مع منتج آخر. وكذلك، لا تستخدم سلك طاقة لمنتج آخر مع المحول AC.

إرشادات

- لا تستخدم هذا المنتج في حالة تلف قابس الطاقة أو شفرات القابس أو كابل التيار المتردد، أو إذا لم يتم إدخال شفرات القابس بالكامل في مخرج الطاقة.
- افصل هذا المنتج عن مخرج الطاقة في حالة عدم استخدامه.
- تأكد من الإمساك بالقابس عند نزع مقبس الطاقة من المخرج. لا تقم بثني السلك بشكل زائد ولا تضع شيء ثقيل عليه.
- في حالة وجود شيء ما غير صحيح في هذا المنتج، افصل الشاحن من مخرج الطاقة واستشر أقرب مركز خدمة.
- لا تضع أي شيء ثقيل على هذا المنتج ولا تتركه في مكان غير ثابت أو في مكان متسخ أو رطب.

طريقة الاستخدام

1. صل سلك الطاقة [b] بمحول التيار المتردد AC-3 [a].
2. أدخل قابس الطاقة في مأخذ تيار متردد.
3. صل موصل المحول بالمنتج المراد توصيله.

• لتجنب التلف، يجب إزالة الأتربة باستخدام قطعة قماش ناعمة وجافة.

المواصفات

متطلبات الطاقة	تيار متردد بجهد 100 إلى 240 فولت، تردد 50/60 هرتز
الخرج	تيار مستمر بجهد 9 فولت، 3000 مللي أمبير
درجة الحرارة الموصى بها	من 0 إلى 40 درجة مئوية (التشغيل) من 20- إلى 80 درجة مئوية (التخزين)
الأبعاد	100.9×45.0×27.7 ملم
الوزن	215 جم تقريبًا