OLYMPUS®

Your Vision, Our Future

© 2008 OLYMPUS IMAGING CORP.

Printed in Germany · OIME · 2 · 5/2008 · Hab. · E0460823

OLYMPUS®

ZUIKO DIGITAL
EC-14

CE

4 - EN INSTRUCTIONS
6 - BG ИНСТРУКЦИИ
8 - CZ NÁVOD K POUŽITÍ
10 - DE BEDIENUNGSANLEITUNG
12 - DK BETJENINGSVEJLEDNING
14 - EE JUHISED
16 - ES INSTRUCCIONES
18 - FI KÄYTTÖOHJEET
20 - FR MODE D'EMPLOI
22 - GR ΟΔΗΓΙΕΣ
24 - HR UPUTE
26 - HU HASZNÁLATI ÚTMUTATÓ
28 - IL הוראות
30 - IT ISTRUZIONI
32 - LT INSTRUKCIJA
34 - LV NORĀDĪJUMI
36 - NL AANWIJZINGEN
38 - NO INSTRUKSJONER
40 - PL INSTRUKCJE
42 - PT INSTRUÇÕES
44 - RO INSTRUCȚIUNI
46 - RU ИНСТРУКЦИЯ
48 - SE BRUKSANVISNING
50 - SI NAVODILA
52 - SK NÁVOD NA POUŽITIE
54 - SR UPUTSTVO ZA UPOTREBU
56 - TR TALİMATLAR
58 - UA ІНСТРУКЦІЯ

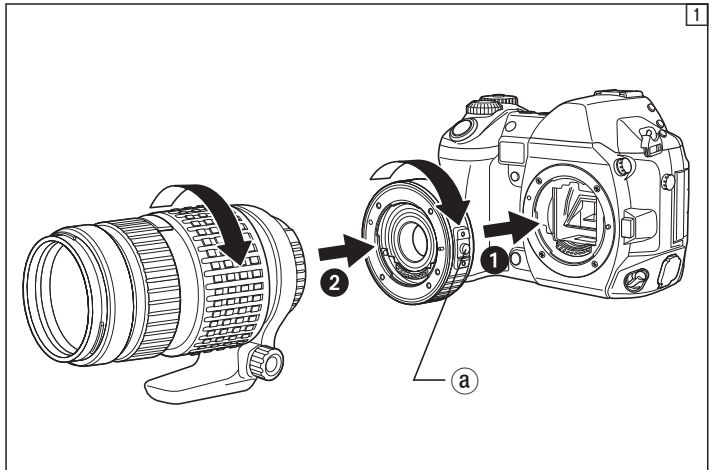

EN INSTRUCTIONS

Thank you for purchasing the Olympus product. To ensure your safety, please read this instruction manual before use, and keep it handy for future reference.

Teleconverter (Fig. 1)

ⓐ Lens mount button

Operation

❶ Mount the teleconverter on the camera.
❷ Mount the shooting lens.

- The iris setting (f-number) is shown as a composite value.
- For optimum lens performance, an iris setting with a composite value of f4.0 or more is recommended.
- When the teleconverter is used, the composite focal distance and iris value of the lens are multiplied by 1.4.
- To detach the teleconverter, hold the lens mount button and turn the lens in the opposite direction to the mounting direction.

Features

- The EC-14 is a teleconverter lens used to extend the focal distance of Olympus FOUR THIRDS single-lens-reflex digital camera by 140%.
- It allows the master lens to manifest the maximum performance with 6 lenses in 5 groups.
- Employs dust-proof, drip-proof construction.

Main Specifications

Lens configuration	:	5 groups, 6 lenses
Weight	:	170 g (6 oz.)
Dimensions	:	Max. dia. Ø 68 mm x Overall length 22 mm

- Specifications are subject to change without any notice or obligation on the part of the manufacturer.

Applicable Cameras and Lenses

• ED50mm f2.0 MACRO	Applicable when composite value of the f-number is f4.0 or more.
• ED300mm f2.8	Applicable.
• ED50-200mm f2.8-3.5	Applicable.
• 14-54mm f2.8-3.5	Applicable.

- More than one EC-14 cannot be used.
- Cannot be used in combination with the optional EX-25 extension tube.
- For the applicability of Olympus digital cameras and lenses to be released in the future, visit the Olympus website or contact Olympus customer support center.

OLYMPUS NORGE AS
Postboks 119 Kjelsås, 0411 OSLO, Tel.: 23 00 50 50

OLYMPUS BELGIUM N.V.
Boomsesteenweg 77, 2630 Aartselaar, Tel.: (03) 870 58 00

OLYMPUS POLSKA SP. Z O.O.
ul. Suwak 3, 02-676 Warszawa
tel. 022 – 366 00 77, faks 022 – 831 04 53

OLYMPUS PORTUGAL, SA
Rua Antero de Quental, 221 – Loja 11
4455-586 Perafita, Tel.: +351 229 999 800

OLYMPUS ROMANIA
Str Academiei, nr 39-41, intrarea A, et 4, sector 1,
cod poştal 010013, tel/fax: 0314100032

Олимпус Сервис Фасилити Рус
г. Москва, ул. Электрозаводская, д. 27, стр. 8
Тел.: +7 495 540 70 71

OLYMPUS SVERIGE AB
Pyramidvägen 5, 169 56 Solna, Sweden
Tel.: +46 8 7353400, Fax: +46 8 7353410

OLYMPUS SLOVENIJA D.O.O.
Baznikova 2, SI-1000 Ljubljana, Tel.: +386 1 236 33 20

OLYMPUS SK SPOL. S R.O.
Slovnaftská 102, 821 07 Bratislava, Tel.: +421 2 4920 9411
e-mail: info@olympus.sk, servis@olympus.sk

OLYMPUS D.O.O.
Đorđa Stanojevića 12, 11070 Beograd
Tel.: +381 11 2222-914, Fax: +381 11 2222-910
www.olympus.co.yu

BEYAZ BILGISAYAR MALZ. DAG. SAN. TIC. LTD. STI.
Bostancı Yolu Cad. Keyap Yapi Kooperatifi
No: 87 E-2, Yukari Dudullu, Umraniye
Istanbul 34760, Türkiye
Tel.: +90 (0)216 365 32 32, Faks: +90 (0)216 365 38 67
destek@beyazbilgisayar.com

АВТОРИЗОВАНІ СЕРВІСНІ ЦЕНТРИ
УКРАЇНА ТОВ «СОНІКО УКРАЇНА»,
м Київ, вул. Щусєва 10, тел. (044) 251-29-70
УКРАЇНА ТОВ «КРОК-ТТЦ», м Київ, пр-т
Маяковського 26, тел. (044) 459-42-55, 204-72-55

אלודה בע"מ
היבואן הרשמי והבלעדי של מצלמות אולימפוס בישראל
רח' הנציב 32 (שכונת מונטיפיורי), תל אביב 67015
טל. 03-5651717 פקס. 03-5651700
בקר באתר שלנו **www.aloda.co.il**

Precautions: Be Sure to Read the Following

⚠ Warnings: Safety Precautions

- Do not view the sun through the lens. It may cause blindness or vision impairment.
- Do not leave the lens without the cap. If solar light is converged through the lens, a fire may result.
- Do not point the camera lens at the sun. Sunlight will converge in the lens and focus inside the camera, possibly causing a malfunction or fire.

Handling Precautions

- Working temperature range +40 °C to –10 °C.
- Avoid abrupt temperature changes.
- Do not put the lens with its contacts facing down.
- Avoid too much pressure.
- Do not touch the lens.
- No submergence.
- Do not touch the contacts.
- Do not drop.
- Avoid organic solvents.
- Avoid excessive moisture.
- Avoid magnetism.

Storage Precautions

- Cap the lens when it is not used.
- For lens cleaning use tissue or soft cloth.
- Avoid moth repellents.

If you experience any problems, contact your nearest Olympus service center.

- **European Technical Customer Support**

Please visit our homepage
http://www.olympus-europa.com
or call NUMBER:
Tel. 00800 - 67 10 83 00 (Toll-free)
+49 180 5 - 67 10 83 or
+49 40 - 237 73 48 99 (Charged)

BG ИНСТРУКЦИИ

Благодарим ви за закупуването на продукт Olympus. За да подсигурите безопасността си, преди употреба прочетете настоящата инструкция за експлоатация и я запазете за бъдещи справки.

Телеконвертор (фиг. 1)

ⓐ Бутон за прикачване на обектива

Начин на работа

❶ Монтирайте телеконвертора на фотоапарата.
❷ Монтирайте обектива.

- Настройката на диафрагмата (блендата) се показва като обща стойност.
- За максимално добра работа на обектива, препоръчва се общата стойност на диафрагмата да е равна на или по-голяма от f4.0.
- При използване на телеконвертор общото фокусно разстояние и стойността на диафрагмата се умножават по 1.4.
- За сваляне на телеконвертора, задръжте бутона за прикачване на обектива и завъртете обектива в посока обратна на посоката на прикачване.

Характеристики

- EC-14 е телеконверторен обектив, който се използва за увеличаване на фокусното разстояние на огледално-рефлексния фотоапарат Olympus със система «ЧЕТИРИ ТРЕТИ» със 140 %.
- По този начин се постига максимално добра работа на обектива с 6 лещи в 5 групи.
- Устойчива на прах и влага конструкция.

Основни технически данни

Конфигурация на обектива	:	5 групи, 6 лещи
Тегло	:	170 g
Размери	:	Максимален диаметър Ø 68 mm x Обща дължина 22 mm

- Техническите данни подлежат на промяна без предизвестие или задължение от страна на производителя.

Съвместими фотоапарати и обективи

- ED50mm f2.0 MACRO — Съвместими в случай, че общата стойност на блендата е равна на или по-голяма от f4.0.
- ED300mm f2.8 — Съвместими.
- ED50-200mm f2.8-3.5 — Съвместими.
- 14-54mm f2.8-3.5 — Съвместими.
- Не може да се ползва повече от един EC-14.
- Не може да се използва в комбинация с допълнителния макропръстен EX-25.
- За да се запознаете със съвместимостта на бъдещите модели на цифровите апарати

Olympus и обективи, посетете уебсайта на Olympus или се обърнете към център за поддръжка на клиенти на Olympus.

Предпазни мерки:
Задължително прочетете следното

⚠ **Предупреждения: Мерки за безопасност**

- Не гледайте към слънцето през обектива. Това може да причини слепота или увреждане на зрението.
- Не оставяйте обектива без капачката. Фокусирането на слънчева светлина през обектива може да причини пожар.
- Не насочвайте обектива на фотоапарата към слънцето. Снопът слънчеви лъчи през обектива ще се фокусира във фотоапарата и може да причини неизправност или пожар.

Предпазни експлоатационни мерки

- Температура на работа: от +40 °C до –10 °C.
- Избягвайте резки температурни промени.
- Не поставяйте обектива с контактите надолу.
- Избягвайте силен натиск.
- Не докосвайте лещите на обектива.
- Не потапяйте.
- Не докосвайте контактите на обектива.
- Не изпускайте.
- Избягвайте органични разтворители.
- Избягвайте прекалена влажност.
- Избягвайте магнитни елементи.

Условия на съхранение

- Поставяйте капачката на обектива, когато не се използва.
- Използвайте хартиена кърпичка или мек парцал за почистване на обектива.
- Избягвайте средства против молци.

При проблеми, свържете се с най-близкия сервизен център на Olympus.

- **Европейска техническа поддръжка за клиенти**

Моля, посетете нашата интернет страница на адрес
http://www.olympus-europa.com
или позвънете на:
Тел. 00800 - 67 10 83 00 (безплатен)
+49 180 5 - 67 10 83 или
+49 40 - 237 73 48 99 (платен)

CZ NÁVOD K POUŽITÍ

Děkujeme, že jste zakoupili výrobek Olympus. Pro zajištění bezpečnosti si před použitím přečtěte tento návod a uschovejte jej k dalšímu použití.

Telekonvertor (obr. 1)

ⓐ Tlačítko uvolnění objektivu

Použití

❶ Upevněte telekonvertor na fotoaparát.
❷ Nasaďte objektiv.

- Nastavení clony (hodnota f) se zobrazí jako výsledná hodnota.
- Objektiv je optimálně využit při nastavení clony na hodnotu f4.0 nebo vyšší.
- Je-li použit telekonvertor, zvyšuje se celková ohnisková vzdálenost a hodnota clony objektivu s násobkem 1,4.
- Telekonvertor sejmete stiskem uvolňovacího tlačítka a pootočením v opačném směru, než když jste objektiv nasazovali.

Vlastnosti

- EC-14 je telekonvertor určený k prodloužení ohniskové vzdálenosti digitálních jednookých zrcadlovek Olympus FOUR THIRDS o 140 %.
- Umožňuje hlavnímu objektivu dosáhnout maximálního výkonu se 6 čočkami v 5 skupinách.
- Využívá konstrukci odolnou proti prachu a vodě.

Hlavní specifikace

Uspořádání objektivu	:	5 skupin, 6 čoček
Hmotnost	:	170 g
Rozměry	:	Max. průměr Ø 68 mm x celková délka 22 mm

- Změna technických specifikací bez předchozího upozornění vyhrazena.

Vhodné fotoaparáty a objektivy

• ED50mm f2.0 MACRO	Lze použít, pokud výsledná hodnota clony je f4.0 nebo vyšší.
• ED300mm f2.8	Použitelný.
• ED50-200mm f2.8-3.5	Použitelný.
• 14-54mm f2.8-3.5	Použitelný.

- Nelze použít více než jeden EC-14.
- Objektiv nelze použít ve spojení s volitelným mezikroužkem EX-25.
- Informace o použitelnosti digitálních fotoaparátů a objektivů Olympus, které budou uvedeny na trh v budoucnosti, naleznete na internetových stránkách Olympus nebo získáte v centru podpory zákazníků Olympus.

Výstrahy: Přečtěte si následující

⚠ **Varování: Bezpečnostní opatření**

- Nedívejte se skrz objektiv do slunce. Mohlo by dojít k oslepnutí nebo poškození zraku.
- Nenechávejte objektiv bez krytky. Pokud se za objektivem soustředí sluneční světlo, může vzniknout požár.
- Nevystavujte fotoaparát přímému slunci. Sluneční paprsky se za objektivem soustředí do jednoho bodu a mohou způsobit závadu nebo vyvolat požár.

Bezpečnostní opatření pro manipulaci

- Rozsah provozních teplot +40 °C až –10 °C.
- Zabraňte prudkým změnám teploty.
- Nestavte do polohy s kontakty dolů.
- Nepoužívejte nadměrnou sílu.
- Nedotýkejte se čočky.
- Neponořujte.
- Nedotýkejte se kontaktů.
- Neupusťte.
- Nepoužívejte organická rozpouštědla.
- Vyhněte se nadměrné vlhkosti.
- Nevystavujte magnetismu.

Doporučení pro skladování

- Objektiv zakrývejte, když jej nepoužíváte.
- Objektiv čistěte jemnou tkaninou nebo látkou.
- Nestříkněte na objektiv repelent.

Pokud zaznamenáte jakékoli problémy, spojte se s nejbližším servisním centrem Olympus.

- **Evropská technická podpora zákazníků**

Navštivte naše domovské stránky
http://www.olympus-europa.com
nebo volejte:
Tel. 00800 - 67 10 83 00 (zdarma)
+49 180 5 - 67 10 83 nebo
+49 40 - 237 73 48 99 (zpoplatněná linka)

DE BEDIENUNGSANLEITUNG

Wir bedanken uns für den Kauf dieses OLYMPUS Produktes. Um einen sachgemäßen und sicheren Gebrauch zu gewährleisten, empfehlen wir Ihnen, diese Anleitung sorgfältig zu lesen und zur späteren Bezugnahme aufzubewahren.

Telekonverter (Abb. 1)

ⓐ Objektiventriegelungsknopf

Verwendung

❶ Montieren Sie den Telekonverter an der Kamera.
❷ Montieren Sie das Objektiv.

- Die Blende (Blendenzahl [f]) wird als kombinierter Wert angegeben.
- Zur optimalen Leistungsausbeute des Telekonverters sollte die kombinierte Blende f4.0 oder darüber gewählt werden.
- Bei angebrachtem Telekonverter werden die Gesamtbrennweite und die Blendenöffnung um den Faktor 1,4 vervielfacht.
- Zum Abnehmen des Telekonverters halten Sie den Objektiventriegelungsknopf gedrückt und drehen das Objektiv in Montage-Gegenrichtung.

Besondere Merkmale

- EC-14 ist ein Telekonverter für Olympus FOUR THIRDS Spiegelreflex-Digitalkamera Zuiko Digital-Wechselobjektive, mit dem sich die Brennweite auf 140 % verlängern lässt.
- 6 Linsen in 5 Gruppen zur optimalen Leistungsausbeute des verwendeten Objektivs.
- Staub- und spritzwasserdichte Konstruktion.

Technische Daten

Optische Konstruktion	:	5 Gruppen, 6 Linsen
Gewicht	:	170 g
Abmessungen	:	Max. Durchmesser Ø 68 mm x Gesamtlänge 22 mm

- Änderungen der technischen Daten jederzeit und ohne Vorankündigung des Herstellers jederzeit vorbehalten.

Geeignete Kameras und Objektive

• ED50mm f2.0 MACRO	Geeignet ab kombinierter Blende f4.0 und darüber.
• ED300mm f2.8	Geeignet.
• ED50-200mm f2.8-3.5	Geeignet.
• 14-54mm f2.8-3.5	Geeignet.
• 11-22 mm f2.8-3.5	Geeignet.

- Mehr als ein EC-14 kann nicht verwendet werden.
- Kann nicht in Kombination mit dem optionalen Zwischenring EX-25 verwendet werden.
- Angaben zur Eignung von zukünftig erhältlichen Olympus Objektiven erhalten Sie auf der offiziellen Olympus Webseite oder bei Ihrem Olympus Fachhändler.

Sicherheitshinweise: Bitte unbedingt die nachfolgenden Informationen lesen

⚠ **Achtung: Sicherheitshinweise**

- Das Objektiv nicht direkt auf die Sonne ausrichten. Dies kann zur Erblindung oder Sehschäden führen.
- Das Objektiv nur mit angebrachten Objektivdeckeln aufbewahren. Falls Sonnenstrahlen durch das Objektiv gebündelt werden, besteht Feuergefahr!
- Niemals das an der Kamera montierte Objektiv direkt auf die Sonne richten. Andernfalls können die einfallenden Sonnenstrahlen optisch stark gebündelt werden, so dass schwere Schäden auftreten können und / oder Feuergefahr besteht.

Sicherheitshinweise zur Handhabung

- Betriebstemperatur von +40 °C bis –10 °C.
- Vermeiden von abrupten Temperaturschwankungen.
- Niemals das Objektiv mit nach unten weisenden Kontakten ablegen.
- Vermeiden von hoher Druckbelastung.
- Nicht die Linse berühren.
- Nicht unterwassertauglich.
- Nicht die Objektivkontakte berühren.
- Nicht fallen lassen.
- Keine organischen Lösungsmittel verwenden.
- Vermeiden von hoher Luftfeuchtigkeit.
- Meiden von Magnetfeldern.

Sicherheitshinweise zur Aufbewahrung

- Bei Nichtgebrauch die Objektivdeckel anbringen.
- Zur Linsenreinigung nur Linsenreinigungspapier oder -tuch.
- Meiden von Mottenkugeln.

Bei Fragen wenden Sie sich bitte an Ihren Olympus Kundendienst.

- **Technische Unterstützung für Kunden in Europa**

Bitte besuchen Sie unsere Internetseite
http://www.olympus-europa.com
oder wenden Sie sich telefonisch unter einer dieser Rufnummern an uns:
00800 - 67 10 83 00 (gebührenfrei)
+49 180 5 - 67 10 83 oder
+49 40 - 237 73 48 99 (gebührenpflichtig)

DK BETJENINGSVEJLEDNING

Tak fordi du valgte dette Olympus-produkt.
For at garantere din sikkerhed skal du læse betjeningsvejledningen inden brug, og sørge for at have den parat til senere brug.

Telekonverter (fig. 1)
ⓐ Optikmonteringsknap

Anvendelse
❶ Sæt telekonverteren på kameraet.
❷ Sæt optikken på.
- Blændeindstillingen (f-nummer) i vises som en sammensat værdi.
- Der anbefales en blændeindstilling med en sammensat værdi på f4.0 eller højere, så optikken udnyttes optimalt.
- Når telekonverteren benyttes, ganges optikkens sammensatte brændvidde og blændeværdien med 1,4.
- For at afmontere telekonverteren skal optikmonteringsknappen holdes nede og optikken drejes i den modsatte retning i forhold til monteringsretningen.

Egenskaber
- EC-14 er en telekonverter der forlænger brændvidden med 140 % på Olympus digitale spejlreflekskameraer med »FOUR THIRDS«-optik.
- Den gør det muligt, at hovedoptikken udnyttes optimalt, med 6 linser i 5 grupper.
- Er støv- og vandstænksikker.

Tekniske data

Opbygning	:	5 grupper, 6 linser
Vægt	:	170 g
Mål	:	Maks. dia. Ø 68 mm x samlet længde 22 mm

- Ret til ændringer i de tekniske data uden varsel forbeholdes af fabrikanten.

Anvendelige kameraer og optik

• ED50mm f2.0 MACRO	Kan anvendes, når den sammensatte værdi for f-nummeret er f4.0 eller højere.
• ED300mm f2.8	Kan anvendes.
• ED50-200 mm f2.8-3.5	Kan anvendes.
• 14-54 mm f2.8-3.5	Kan anvendes.

- Der kan ikke anvendes mere end én EC-14.
- Kan ikke benyttes sammen med mellemringen EX-25 (tilbehør).
- Med hensyn til kompatibiliteten af fremtidige Olympus digitalkameraer og optik henvises til Olympus' hjemmeside eller kundeservicecentre.

Forholdsregler: Husk at læse følgende

⚠ **Advarsler: Sikkerhedsforskrifter**

- Se ikke mod solen gennem optikken. Man kan blive blind eller få ødelagt synet.
- Efterlad ikke optikken uden dækslet. Hvis der trænger sollys gennem optikken, kan det føre til brand.
- Ret ikke kameraoptikken direkte mod solen. Sollyset samles i optikken og fokuseres inde i kameraet, hvilket kan føre til funktionsfejl eller brand.

Forholdsregler i forbindelse med håndtering

- Arbejdstemperaturområde +40 °C til –10 °C.
- Undgå bratte temperaturskift.
- Læg ikke optikken med kontaktpunkterne nedad.
- Undgå for højt tryk.
- Rør ikke ved optikken.
- Må ikke nedsænkes i vand.
- Rør ikke ved kontaktpunkterne.
- Må ikke tabes.
- Undgå organiske opløsningsmidler.
- Undgå ekstrem fugtighed.
- Undgå magnetisk stråling.

Forholdsregler ved opbevaring

- Sæt dækslet på objektivet, når det ikke er i brug.
- Brug en serviet eller blød klud til at rengøre optikken.
- Undgå midler mod møl.

Hvis du oplever nogen problemer, skal du kontakte det nærmeste Olympus servicecenter.

- **Teknisk kundeservice i Europa**

Besøg vores hjemmeside
http://www.olympus-europa.com
eller ring på TLF.NR.:
Tlf. 00800 - 67 10 83 00 (uden gebyr)
+49 180 5 - 67 10 83 eller
+49 40 - 237 73 48 99 (med gebyr)

EE JUHISED

Täname, et ostsite Olympuse toote. Enne toote kasutamist lugege palun käesolev kasutusjuhend hoolikalt läbi ja hoidke see käepärast ka edaspidiseks kasutamiseks.

Telekonverter (jn 1)

ⓐ Objektiivi paigaldamise nupp

Kasutamine

❶ Paigalda telekonverter kaamerale.

❷ Paigalda objektiiv.

- Ava suurust (f-number) näitatakse kombineeritud väärtusena.
- Objektiivi optimaalseks tööks soovitatakse valida ava kombineeritud väärtusega f4,0 või enam.
- Kui kasutad telekonverterit, korrutatakse kombineeritud fookuskaugus ja objektiivi ava väärtus koefitsiendiga 1,4.
- Telekonverteri eemaldamiseks hoia objektiivi paigaldamise nuppu all ning pööra objektiivi paigaldussuunale vastupidises suunas.

Funktsioonid

- EC-14 on telekonverter, mida kasutatakse Olympus FOUR THIRDS D-SLR kaamera fookuskauguse suurendamiseks 140 % võrra.
- See võimaldab põhiobjektiivil kasutada 5 gruppi paigutatud 6 läätse maksimaalset jõudlust.
- Tolmu- ja pritsmekindel ehitus.

Peamised tehnilised andmed

Läätsede rühmitus	:	6 läätse 5 grupis
Kaal	:	170 g
Mõõtmed	:	Maks diam. Ø 68 mm x pikkus 22 mm

- Tehnilised andmed võivad muutuda ilma tootjapoolse etteteatamiseta ja tootjapoolsete kohustusteta.

Ühilduvad kaamerad ja objektiivid

- ED50mm f2.0 MACRO — Ühildub, kui f-numbri kombineeritud väärtus on f4,0 või enam.
- ED300mm f2.8 — Ühildub.
- ED50-200mm f2.8-3.5 — Ühildub.
- 14-54mm f2.8-3.5 — Ühildub.
- Pole võimalik kasutada rohkem kui ühte EC-14.
- Ei saa kasutada koos valikulise EX-25 vaherõngaga.
- Tulevikus välja lastavate Olympuse digitaalkaamerate ja objektiivide ühilduvuse osas vaadake Olympuse veebilehte või võtke ühendust Olympuse klienditoe keskusega.

Ettevaatusabinõud. Loe tähelepanelikult!

⚠ **Hoiatused. Ettevaatusabinõud**

- Ära vaata läbi konverteri päikest. See võib põhjustada pimedaksjäämist või nägemise halvenemist.
- Ära hoia konverterit ilma katteta. Kui päikesevalgus koondub objektiivis, võib see põhjustada tulekahju.
- Ära suuna kaamera konverterit päikese poole. Päikesekiired koonduvad kaamera sisemuses objektiivis ja fookuses, põhjustades rikke või tulekahju.

Käsitsemise ettevaatusabinõud

- Töötemperatuur on +40 °C kuni –10 °C.
- Väldi järske temperatuurimuutusi.
- Ära aseta konverterit nii, et selle ühendusklemmid on suunatud alla.
- Väldi liigset rõhku.
- Ära puutu konverteri läätsi.
- Ära ujuta kaamerat üle.
- Ära puutu konverteri ühendusklemme.
- Ära lase konverteril maha kukkuda.
- Väldi orgaanilisi lahusteid.
- Väldi liigset niiskust.
- Väldi magneteid.

Ettevaatusabinõud hoidmisel

- Aseta objektiivikaas objektiivi ette, kui sa seda ei kasuta.
- Konverteri puhastamiseks kasuta kergekoelist riiet või pehmet lappi.
- Väldi putukatõrjevahendeid.

Kui tekib probleem, võta ühendust Olympuse lähima teeninduskeskusega.

- **Euroopa tehniline klienditugi**

Palun külastage meie kodulehekülge
http://www.olympus-europa.com
või helista:
tel 00800 - 67 10 83 00 (tasuta number)
+49 180 5 - 67 10 83 või
+49 40 - 237 73 48 99 (tasuline)

ES INSTRUCCIONES

Muchas gracias por comprar el producto Olympus. Antes de usarlo, lea este manual de instrucciones para proteger su seguridad, y guárdelo en un lugar práctico para usar como una referencia futura.

Teleconvertidor (Fig. 1)

ⓐ Botón de montura de objetivo

Operación

❶ Monte el teleconvertidor sobre la cámara.

❷ Monte el objetivo de toma fotográfica.

- El ajuste del diafragma (número f) se visualiza en un valor compuesto.
- Para un rendimiento óptimo del objetivo, se recomienda un ajuste de diafragma del valor compuesto f4,0 o más.
- Cuando se usa el teleconvertidor, la distancia focal compuesta y el valor del diafragma del objetivo se multiplican por 1,4.
- Para retirar el teleconvertidor, mantenga el botón de montura del objetivo y gire el objetivo en la dirección opuesta a la dirección de montaje.

Características

- El EC-14 es un objetivo teleconvertidor usado para extender la distancia focal de los objetivos Zuiko Digital para la cámara digital réflex Four Thirds de Olympus en un 140%.
- Permite al objetivo maestro generar el rendimiento máximo con 6 lentes en 5 grupos.
- Si se emplea una estructura hermética a las gotas y al polvo.

Especificaciones principales

Configuración del objetivo	: 5 grupos, 6 lentes
Peso	: 170 g
Dimensiones	: Ø máx. 68 mm x longitud total 22 mm

- Las especificaciones están sujetas a cambio sin previo aviso ni obligación por parte del fabricante.

Cámaras y objetivos aplicables

• ED50mm f2,0 MACRO	Aplicable provisto que el número f sea un valor compuesto f4,0 o más.
• ED300mm f2,8	Aplicable.
• ED50-200mm f2,8-3,5	Aplicable.
• 14-54mm f2,8-3.5	Aplicable.
• 11-22 mm f2,8-3,5	Aplicable.

- No puede usarse más de un EC-14.
- No puede usarse en combinación con el tubo de extensión EX-25 opcional.
- Para la aplicabilidad de los objetivos Olympus a ser presentados en el futuro, visite el sitio Web de Olympus comuníquese con el centro de soporte al cliente Olympus.

Precauciones: Asegúrese de leer lo siguiente

Advertencias:
Precauciones sobre la seguridad

- No observe el sol a través del objetivo. Puede causar ceguera o daños en la vista.
- No deje el objetivo sin la tapa. Si la luz solar se concentra a través del objetivo, puede producir un incendio.
- Evite que el objetivo montado en la cámara apunte hacia el sol, ya que los rayos solares incidirán directamente en la cámara, lo que puede causar su mal funcionamiento o fuego.

Precauciones con la manipulación

- Temperatura de operación entre 40 ºC y –10 ºC.
- Evite cambios bruscos de temperatura.
- No coloque el objetivo con sus contactos hacia abajo.
- Evite la presión excesiva.
- No toque el objetivo.
- No lo sumerja.
- No toque los contactos.
- No lo deje caer.
- Evite los solventes orgánicos.
- Evite el exceso de humedad.
- Evite el magnetismo.

Precauciones con el almacenamiento

- Tape el objetivo cuando no lo use.
- Para la limpieza del objetivo utilice un pañuelo de papel o un paño suave.
- Evite los repelentes de polillas.

En caso de problema, póngase en contacto con su centro de servicio Olympus más cercano.

- **Asistencia técnica al cliente en Europa**

Visite nuestro sitio Web
http://www.olympus-europa.com
o llame al NÚMERO:
Tel. 00800 - 67 10 83 00 (Llamada gratuita)
+49 180 5 - 67 10 83 ó
+49 40 - 237 73 48 99 (Llamada de pago)

FI KÄYTTÖOHJEET

Kiitos, että olet ostanut Olympus-tuotteen. Turvallisuutesi varmistamiseksi lue nämä käyttöohjeet ennen käyttöä ja säilytä käyttöohjeita helposti saatavilla.

Telejatke (Kuva 1)

ⓐ Objektiivin kiinnityspainike

Käyttö

❶ Kiinnitä telejatke kameraan.

❷ Kiinnitä kuvausobjektiivi.

- Himmentimen asetus (f-arvo) näkyy yhdistelmäarvona.
- Jotta objektiivi toimisi parhaalla mahdollisella tavalla, on suositeltavaa käyttää himmentimen asetuksessa yhdistelmäarvoa f4.0 tai suurempaa.
- Kun käytetään telejatketta, polttoväli ja objektiivin himmentimen arvo kerrotaan 1.4:llä.
- Telejatkeen irrottamiseksi pidä objektiivin kiinnityspainiketta alhaalla ja kierrä objektiivia päinvastaiseen suuntaan kuin kiinnityssuunta on.

Ominaisuudet

- EC-14 on telejatkeen objektiivi, jota käytetään digitaalisten Olympus FOUR THIRDS yksisilmäisisten peilikameroiden polttovälin pidentämiseen 140 prosentilla.
- Sen ansiosta pääobjektiivi voi käyttää koko tehoa kuudella objektiivilla viidessä ryhmässä.
- Pöly- ja pisarasuojattu rakenne.

Tuotetiedot

Objektiivin rakenne	:	5 ryhmää, 6 objektiivia
Paino	:	170 g
Mitat	:	Maks. läpim. Ø 68 mm x Kokonaispituus 22 mm

- Teknisiä tietoja voidaan muuttaa ilman ennakkoilmoitusta tai sitoumusta valmistajan taholta.

Käytettävät kamerat ja objektiivit

- ED50mm f2.0 MACRO — Voidaan käyttää, kun f-arvon yhdistelmäarvo on f4.0 tai enemmän.
- ED300mm f2.8 — Voidaan käyttää.
- ED50-200mm f2.8-3.5 — Voidaan käyttää.
- 14-54mm f2.8-3.5 — Voidaan käyttää.
- Useampaa kuin yhtä EC-14:ää ei voi käyttää.
- Ei voi käyttää yhdessä lisävarusteena toimitettavan EX-25 loittorenkaan kanssa.
- Mikäli haluat tietää soveltuvuudesta markkinoille tulossa oleviin Olympus-digitaalikameroihin ja objektiiveihin, mene Olympuksen kotisivuille tai ota yhteyttä Olympus-asiakastukeen.

Varotoimet: Lue seuraavat kohdat

⚠ **Varoitukset: Turvallisuusohjeet**

- Älä katso objektiivin läpi aurinkoon. Se voi aiheuttaa sokeutumisen tai näön huononemisen.
- Älä jätä objektiivia ilman suojusta. Mikäli auringonvalo keskittyy objektiivin läpi, se saattaa aiheuttaa tulipalon.
- Älä osoita kameran objektiivia suoraan kohti aurinkoa. Auringonvalo keskittyy objektiivissa ja tarkentuu kameran sisään aiheuttaen mahdollisesti toimintahäiriön tai palovaurion.

Varotoimet käsittelyyn

- Käyttölämpötila-alue +40 °C … –10 °C.
- Vältä äkillisiä lämpötilanvaihteluja.
- Älä aseta objektiivia siten, että sen koskettimet ovat alaspäin.
- Vältä liiallista painetta.
- Älä koske linssiin.
- Vältä upottamasta veteen.
- Älä koske koskettimiin.
- Älä pudota.
- Vältä orgaanisia liuottimia.
- Vältä liiallista kosteutta.
- Vältä magnetismia.

Varotoimet säilytykseen

- Aseta suojus objektiiviin, jollei sitä käytetä.
- Puhdista objektiivi linssipaperilla tai pehmeällä kankaalla.
- Vältä kointorjunta-aineita.

Jos sinulla on ongelmia, ota yhteyttä lähimpään Olympuksen palvelukeskukseen.

- **Tekninen asiakaspalvelu Euroopassa**

Vieraile verkkosivuillamme
http://www.olympus-europa.com
tai soita:
Puh. 00800 - 67 10 83 00 (maksuton)
+49 180 5 - 67 10 83 tai
+49 40 - 237 73 48 99 (maksullinen)

FR MODE D'EMPLOI

Nous vous remercions pour l'achat du produit Olympus. Veuillez lire ce mode d'emploi avant utilisation pour votre sécurité et conserver ces instructions à portée de main pour un usage ultérieur.

Téléconvertisseur (Fig. 1)

ⓐ Touche de montage d'objectif

Fonctionnement

❶ Monter le téléconvertisseur sur l'appareil photo.
❷ Monter l'objectif de prise de vue.

- Le réglage du diaphragme (valeur f) est affiché en valeur composite.
- Pour permettre à l'objectif de montrer sa performance, il est recommandé de régler le diaphragme sur la valeur composite f4,0 ou plus.
- Lorsque le téléconvertisseur est utilisé, la longueur focale composite et la valeur du diaphragme de l'objectif sont multipliées par 1,4.
- Pour retirer le téléconvertisseur, tenir la touche de montage d'objectif et tourner l'objectif dans le sens opposé à celui du montage.

Caractéristiques

- L'EC-14 est un téléconvertisseur utilisé pour étendre la longueur focale des objectifs Zuiko Digital d'appareil photo numérique reflex FOUR THIRDS Olympus de 140%.
- Il permet à l'objectif principal de montrer sa performance maximale avec 6 lentilles dans 5 groupes.
- Emploie une construction protégeant contre la poussière et l'égouttage.

Caractéristiques principales

Configuration de lentilles	:	5 groupes, 6 lentilles
Poids	:	170 g
Dimensions	:	Max. dia. Ø 68 mm x Longueur totale 22 mm

- Caractéristiques modifiables sans préavis ni obligations de la part du fabricant.

Appareils photo et objectifs applicables

• ED50mm f2,0 MACRO	Applicable à condition que la valeur f soit la valeur composite f4,0 ou plus.
• ED300mm f2,8	Applicable.
• ED50-200mm f2,8-3,5	Applicable.
• 14-54mm f2,8-3,5	Applicable.
• 11-22 mm f2,8-3,5	Applicable.

- Plusieurs EC-14 ne peuvent pas être utilisés ensemble.
- Il ne peut pas être utilisé en combinaison avec le tube allonge EX-25 en option.

- Pour savoir si les objectifs Olympus qui seront sortis à l'avenir sont applicables, veuillez visiter le site Web Olympus ou contacter un centre de support à la clientèle Olympus.

Précautions : Bien lire la suite

⚠ Avertissements : Précautions de sécurité

- Ne pas regarder le soleil à travers l'objectif. Cela pourrait causer des troubles ou la perte de la vue.
- Ne pas laisser l'objectif sans le bouchon.
  Si des rayons du soleil sont concentrés à travers l'objectif, un incendie risque de se produire.
- Ne pas pointer l'objectif monté sur l'appareil sur le soleil. Les rayons du soleil seraient concentrés dans l'appareil photo, pouvant provoquer un mauvais fonctionnement ou un incendie.

Précautions de manipulation

- Température de fonctionnement entre +40 °C et –10 °C.
- Évitez les changements de température brusques.
- Ne pas mettre l'objectif avec ses contacts tournés vers le bas.
- Eviter trop de pression.
- Ne pas toucher l'objectif.
- Ne pas immerger.
- Ne pas toucher les contacts.
- Ne pas laisser tomber.
- Évitez les dissolvants.
- Évitez l'humidité excessive.
- Évitez les contacts magnétiques.

Précautions de rangement

- Mettre le bouchon sur l'objectif lorsqu'il n'est pas utilisé.
- Pour le nettoyage des objectifs utiliser un tissu doux.
- Eviter les produits antimite.

En cas de difficulté, contacter le centre de service Olympus le plus proche.

- **Support technique européen**

Visitez notre site à l'adresse
http://www.olympus-europa.com
ou appelez le NUMÉRO:
00800 - 67 10 83 00 (d'appel gratuit)
+49 180 5 - 67 10 83 ou
+49 40 - 237 73 48 99 (d'appel payant)

GR ΟΔΗΓΙΕΣ

Σας ευχαριστούμε για την αγορά του προϊόντος της Olympus. Για την ασφάλειά σας, διαβάστε αυτό το εγχειρίδιο οδηγιών πριν από τη χρήση και φυλάσσετέ το σε προσιτό μέρος για μελλοντική χρήση.

Τηλεμετατροπέας (Σχ. 1)

ⓐ Κουμπί μοντούρας φακού

Χρήση

❶ Τοποθετήστε τον τηλεμετατροπέα στη μηχανή.

❷ Τοποθετήστε το φακό.

- Η ρύθμιση ίριδας (τιμή f) εμφανίζεται ως σύνθετη τιμή.
- Για μέγιστη απόδοση του φακού, συνιστάται ρύθμιση ίριδας με σύνθετη τιμή f4,0 ή μεγαλύτερη.
- Όταν χρησιμοποιείτε τον τηλεμετατροπέα, οι σύνθετες τιμές εστιακής απόστασης και ίριδας του φακού πολλαπλασιάζονται επί 1,4.
- Για να αφαιρέσετε τον τηλεμετατροπέα, κρατήστε πατημένο το κουμπί μοντούρας φακού και περιστρέψτε το φακό αντίθετα από τη φορά τοποθέτησης.

Χαρακτηριστικά

- Ο φακός EC-14 είναι ένας φακός με τηλεμετατροπέα, ο οποίος χρησιμοποιείται για την αύξηση της εστιακής απόστασης των ψηφιακών φωτογραφικών μηχανών ανάκλασης ενός φακού με σύστημα ΤΕΣΣΑΡΩΝ ΤΡΙΤΩΝ της Olympus κατά 140 %.
- Με το φακό αυτό, είναι δυνατή η επίτευξη της μέγιστης απόδοσης του κύριου φακού, με 6 φακούς σε 5 ομάδες.
- Ανθεκτικός στη σκόνη και την υγρασία.

Βασικά τεχνικά χαρακτηριστικά

Στοιχεία φακού	:	5 ομάδες, 6 φακοί
Βάρος	:	170 g (6 oz.)
Διαστάσεις	:	Μέγ. διαμ. Ø 68 mm x Συνολικό μήκος 22 mm

- Τα τεχνικά χαρακτηριστικά υπόκεινται σε αλλαγές χωρίς προηγούμενη ειδοποίηση ή υποχρέωση εκ μέρους του κατασκευαστή.

Κατάλληλες μηχανές και φακοί

- ED50mm f2.0 MACRO — Κατάλληλο προϊόν, όταν η τιμή f είναι f4.0 ή μεγαλύτερη.
- ED300mm f2.8 — Κατάλληλο προϊόν.
- ED50-200mm f2.8-3.5 — Κατάλληλο προϊόν.
- 14-54mm f2.8-3.5 — Κατάλληλο προϊόν.
- Δεν είναι δυνατή η χρήση περισσότερων του ενός τηλεμετατροπέων EC-14.
- Δεν μπορεί να χρησιμοποιηθεί σε συνδυασμό με τον προαιρετικό σωλήνα επέκτασης EX-25.
- Για τις κατάλληλες ψηφιακές φωτογραφικές μηχανές και φακούς της Olympus που θα κυκλοφορήσουν στο μέλλον, επισκεφθείτε την

ιστοσελίδα της Olympus ή επικοινωνήστε με το κέντρο υποστήριξης πελατών της Olympus.

Προληπτικά μέτρα:
Διαβάστε προσεκτικά τα παρακάτω

⚠ **Προειδοποιήσεις:**
Προληπτικά μέτρα ασφαλείας

- Μην κοιτάτε τον ήλιο μέσω του φακού. Ενδέχεται να προκληθεί τύφλωση ή μερική απώλεια όρασης.
- Μην αφήνετε το φακό χωρίς το κάλυμμα. Αν το ηλιακό φως συγκλίνει μέσω του φακού, μπορεί να προκληθεί πυρκαγιά.
- Μη στρέφετε το φακό της μηχανής στον ήλιο. Το ηλιακό φως θα συγκλίνει στο φακό και θα εστιαστεί μέσα στη μηχανή, με αποτέλεσμα να προκληθεί δυσλειτουργία ή φωτιά.

Προφυλάξεις κατά το χειρισμό

- Εύρος θερμοκρασίας λειτουργίας +40 °C έως –10 °C.
- Αποφεύγετε τις απότομες μεταβολές θερμοκρασίας.
- Μην τοποθετείτε το φακό με τις επαφές στραμμένες προς τα κάτω.
- Μην ασκείτε υπερβολική πίεση.
- Μην αγγίζετε το φακό.
- Ο φακός δεν πρέπει να χρησιμοποιείται υποβρυχίως.
- Μην αγγίζετε τις επαφές.
- Μη ρίχνετε το φακό.
- Μη χρησιμοποιείτε οργανικά διαλυτικά.
- Μην εκθέτετε το φακό σε υπερβολική υγρασία.
- Μην εκθέτετε το φακό σε μαγνητικά πεδία.

Προληπτικά μέτρα κατά την αποθήκευση

- Καλύπτετε το φακό όταν δεν χρησιμοποιείται.
- Για τον καθαρισμό του φακού, χρησιμοποιείτε μόνο χαρτομάντιλα ή ένα μαλακό πανί.
- Μη χρησιμοποιείτε απωθητικά σκόρου.

Εάν αντιμετωπίσετε κάποιο πρόβλημα, επικοινωνήστε με το πλησιέστερο κέντρο service της Olympus.

- **Τεχνική υποστήριξη πελατών Ευρώπης**

Επισκεφθείτε την ιστοσελίδα μας στη διεύθυνση
http://www.olympus-europa.com
ή καλέστε τον αριθμό:
Τηλ. 00800 - 67 10 83 00 (χωρίς χρέωση)
+49 180 5 - 67 10 83 ή
+49 40 - 237 73 48 99 (με χρέωση)

HR UPUTE

Zahvaljujemo na kupnji proizvoda Olympus. Radi vaše sigurnosti pročitajte ovaj priručnik s uputama prije upotrebe i spremite ga za kasnije konzultiranje.

Telekonverter (sl. 1)

ⓐ Gumb za montažu objektiva

Postupak

❶ Postavite telekonverter na fotoaparat.
❷ Postavite objektiv za fotografiranje.

- Postavka otvora objektiva (f-broj) prikazana je kao ukupna vrijednost.
- Kako biste ostvarili optimalni učinak objektiva, preporučujemo postavku otvora objektiva s ukupnom vrijednošću f4.0 ili većom.
- Ako se koristi telekonverter, ukupna žarišna duljina i vrijednost otvora objektiva množe se s 1,4.
- Da biste skinuli telekonverter, pritisnite gumb za montažu objektiva i zakrenite objektiv u suprotnom smjeru od smjera postavljanja.

Značajke

- EC-14 je objektiv telekonvertera koji se koristi za povećanje žarišne duljine od 140% na fotoaparatu Olympus s navojem za izmjenjive objektive FOUR THIRDS.
- Omogućava da glavni objektiv dostigne maksimalnu učinkovitost uz 6 leća u 5 grupa.
- Konstrukcijski je otporan na prašinu i vlagu.

Tehnički podaci

Konstrukcija objektiva	:	5 grupa, 6 leća
Masa	:	170 g
Dimenzije	:	Maks. promjer Ø 68 mm x ukupna duljina 22 mm

- Tehnički podaci su podložni promjenama bez prethodne najave ili obveze od strane proizvođača.

Prikladni fotoaparati i objektivi

• ED50mm f2.0 MACRO	Prikladno ako je ukupna vrijednost f-broja f4.0 ili veća.
• ED300mm f2.8	Prikladno.
• ED50-200mm f2.8-3.5	Prikladno.
• 14-54mm f2.8-3.5	Prikladno.

- Ne može se koristiti više od jednog telekonvertera EC-14.
- Ne može se koristiti u kombinaciji s opcijskim produžetkom objektiva EX-25.
- Obavijesti o prikladnosti za buduće modele Olympusovih digitalnih fotoaparata pogledajte na web stranicama tvrtke Olympus ili se obratite centru za pomoć korisnicima tvrtke Olympus.

Mjere opreza: Svakako pročitajte sljedeće

⚠ Upozorenja: Mjere sigurnosti

- Ne promatrajte sunce kroz objektiv. Moglo bi prouzročiti sljepoću ili oštećenje vida.
- Ne ostavljajte objektiv bez poklopca. Ako se sunčeva svjetlost konvergira u objektivu, može doći do požara.
- Ne usmjeravajte objektiv izravno prema suncu. Sunčeva svjetlost konvergirat će u objektivu i fokusirati se u fotoaparatu, što može izazvati oštećenje ili požar.

Mjere opreza pri rukovanju

- Raspon radne temperature +40 °C do –10 °C.
- Izbjegavajte nagle promjene temperature.
- Ne stavljajte objektiv s kontaktima okrenutima prema dolje.
- Izbjegavajte preveliki pritisak.
- Ne dodirujte objektiv.
- Ne uranjajte aparat u tekućine.
- Ne dodirujte kontakte.
- Pazite da vam aparat ne padne.
- Izbjegavajte organska otapala.
- Izbjegavajte prekomjernu vlagu.
- Izbjegavajte magnetska polja.

Mjere opreza pri skladištenju

- Stavite poklopac kada ne koristite objektiv.
- Leće čistite mekanom krpom ili maramicom.
- Izbjegavajte sredstva protiv moljaca.

Ako dođe do problema, obratite se najbližem servisnom centru Olympusa.

- **Europska služba za pomoć korisnicima**

Posjetite početnu stranicu
http://www.olympus.hr
ili nazovite BROJ:
Tel. 00800 - 67 10 83 00 (besplatno)
+49 180 5 - 67 10 83 ili
+49 40 - 237 73 48 99 (naplaćuje se)

HU HASZNÁLATI ÚTMUTATÓ

Köszönjük, hogy Olympus terméket vásárolt. A saját biztonsága érdekében kérjük, használatba vétel előtt olvassa el a kezelési útmutatót és tartsa könnyen hozzáférhető helyen, hogy szükség esetén később is tanulmányozhassa!

Telekonverter (1 ábra)

ⓐ Objektív felszerelő gomb

Használat

❶ Szerelje fel a telekonvertert a fényképezőgépre.
❷ Helyezze fel az objektívet.

- A rekeszbeállítás (f-szám) összetett értékként jelenik meg.
- Az objektív optimális kihasználása érdekében legalább f4.0 vagy annál nagyobb összetett értékű rekeszbeállítást válasszon.
- A telekonverter használatakor az összetett fókusztávolság és az objektív rekeszértékét 1,4-gyel kell megszorozni.
- A telekonverter leszereléséhez tartsa lenyomva az objektív felszerelő gombot, majd forgassa el az objektívet a felszereléssel ellentétes irányba.

Tulajdonságok

- Az EC-14 telekonverter objektív az Olympus FOUR THIRDS (NégyHarmad) tükörreflexes digitális fényképezőgépek fókusztávolságának 140%-os növelésére használható.
- A fő lencse maximális képességét 5 csoportba rendezett 6 lencsével éri el.
- Porálló, cseppálló szerkezet.

Műszaki adatok

Az objektív konfigurációja	:	5 csoport, 6 lencse
Tömeg	:	170 g
Méretek	:	Max. átmérő Ø 68 mm x Teljes hosszúság 22 mm

- A gyártó fenntartja a műszaki adatok előzetes értesítés vagy kötelezettség nélküli megváltoztatásának jogát.

Támogatott fényképezőgépek és objektívek

• ED50mm f2.0 MACRO	Ha az f-szám összetett értéke f4.0 vagy nagyobb.
• ED300mm f2.8	Támogatott.
• ED50-200mm f2.8-3.5	Támogatott.
• 14-54mm f2.8-3.5	Támogatott.

- Egynél több EC-14 nem használható.
- Nem használható az opcionális EX-25 közgyűrűvel.
- A jövőben forgalomba kerülő Olympus digitális fényképezőgépek és objektívek alkalmazásáról többet megtudhat, ha ellátogat az Olympus weboldalára vagy kapcsolatba lép egy Olympus ügyfélszolgálati központtal.

Óvintézkedések:
Feltétlenül olvassa el az alábbiakat!

⚠ **Figyelmeztetés: Biztonsági tudnivalók**

- Ne nézzen a Napba az objektíven keresztül, mert vakságot vagy látáskárosodást okozhat.
- Ne hagyja az objektívet védősapka nélkül! Ha a napfény az objektívben összpontosul, tüzet okozhat.
- Ne hagyja a fényképezőgépet úgy, hogy az közvetlenül a nap felé legyen irányítva! Az objektívben összefutó és a fényképezőgép belsejébe irányuló napfény károsodást és tüzet okozhat.

Kezelési utasítások

- Működési hőmérséklet-tartomány: +40 °C-tól –10 °C-ig.
- Kerülje a hirtelen hőmérséklet-változásokat!
- Ne tegye az objektívet érintkezőjével lefelé.
- Kerülje a túl nagy nyomást!
- Ne érjen az objektívhez.
- Ne merítse vízbe a készüléket!
- Ne érjen az objektív felületéhez.
- Ne ejtse le a készüléket!
- Kerülje a szerves oldószerek használatát!
- Kerülje a túlzott nedvességet!
- Kerülje a mágnesességet!

Tárolási utasítások

- Ha nem használja, tegye rá a védősapkát az objektívre.
- Az objektív tisztításához puha kendőt használjon!
- Kerülje molyirtók használatát!

Bármilyen probléma esetén lépjen kapcsolatba a legközelebbi Olympus márkaszervizzel!

- **Műszaki segítségnyújtás Európában**

Kérjük, keresse fel honlapunkat!
http://www.olympus-europa.com
vagy hívja a következő számot:
Tel.: 00800 - 67 10 83 00 (ingyenes)
+49 180 5 - 67 10 83 vagy
+49 40 - 237 73 48 99 (díjköteles)

עברית הוראות

אנו מודים לך על שרכשת מוצר של אולימפוס. למען בטיחותך, אנא קרא חוברת הוראות הפעלה זו לפני השימוש ושמור אותה בהישג יד לצורך עיון בעתיד.

ממיר טלה (איור 1)

ⓐ לחצן תושבת העדשה

הפעלה

1. הרכבת ממיר הטלה על המצלמה.
2. הרכבת עדשת הצילום.

- הגדרת הצמצם (מספר f) מוצגת כמפתח מורכב.
- להשגת ביצועי עדשה מיטביים מומלץ להגדיר מפתח צמצם מורכב של f4.0.
- כאשר משתמשים בממיר הטלה, טווח המוקד המורכב ומפתח הצמצם של העדשה מוכפלים ב-1.4.
- כדי לפרק את ממיר הטלה, החזק את לחצן תושבת העדשה

תכונות

- עדשת EC-14 היא עדשה עם ממיר טלה המשמשת להארכת טווח המוקד של מצלמות דיגיטליות "ארבעה שלישים" מתוצרת אולימפוס עם עדשת רפלקס בודדת, ב-140%.
- היא מאפשרת לעדשה הראשית להפיק את מיטב הביצועים עם 6 עדשות ב-5 קבוצות.
- נעשה בה שימוש במבנה עמיד בפני חדירת אבק וטפטופים.

מפרט ראשי

קונפיגורצית העדשה	:	5 קבוצות, 6 עדשות
משקל	:	170 ג'
ממדים	:	קוטר מקסימלי Ø 68 מ"מ (3.4 אינץ') X אורך כולל 22 מ"מ

- המפרטים עשויים להשתנות ללא הודעה מוקדמת או התחייבות מצד היצרן.

מצלמות ועדשות מתאימות

- ED50mm f2.0 MACRO מתאימה כאשר המפתח המורכב של מספר f הוא f4.0 או יותר.
- ED300mm f2.8 מתאימה.
- ED50-200mm f2.8-3.5 מתאימה.
- 14-54mm f2.8-3.5 מתאימה.
- לא ניתן להשתמש ביותר מהתקן EC-14 יחיד.
- לא ניתן לשימוש בשילוב עם העדשה המאריכה EX-25 האופציונלית.
- לגבי עדשות ומצלמות דיגיטליות מתוצרת אולימפוס שיושקו בעתיד, בקר באתר האינטרנט של אולימפוס או צור קשר עם מרכז השירות של אולימפוס.

מפרט ראשי

תושבת	:	תושבת ארבעה שלישים
טווח מוקד	:	50 מ״מ (2 אינץ׳)
מפתח צמצם מקסימלי	:	f2.0
זוית תמונה	:	24°
קונפיגורצית העדשה	:	10 קבוצות, 11 עדשות ציפוי פילם רב-שכבתי (חלקית בעל שכבה אחת)
בקרת צמצם	:	f2.0 עד f22
טווח צילום	:	0.24 מ׳ (9.45 אינץ׳) עד ∞ (אינסוף)
כוונון מיקוד	:	החלפת AF/MF
משקל	:	300 גרם (לא כולל חופה ומכסה)
ממדים	:	קוטר מקסימלי Ø 71 x אורך כולל 61.5 מ״מ
תושבת מגן שמש	:	Bayonet
קוטר הברגת תושבת פילטר	:	52 מ״מ (2.1 אינץ׳)

- המפרטים עשויים להשתנות ללא הודעה מוקדמת או התחייבות מצד היצרן.

מיועד ללקוחות באירופה

הסימון ״CE״ מציין שהמוצר תואם לדרישות האירופיות בתחומי בטיחות, בריאות, איכות-הסביבה והגנת הצרכן. מוצרים הנושאים את הסימון CE מיועדים למכירה באירופה.

הוראות בטיחות: הקפד לקרוא את המידע הבא

⚠ אזהרות: הוראות בנושא בטיחות

- אל תביט בשמש דרך העדשה.
  הדבר עלול לגרום לעיוורון או לליקוי ראייה.
- אל תשאיר את העדשה ללא המכסה.
  חדירה של אור שמש דרך העדשה עלולה לגרום לדליקה.
- אל תכוון את עדשת המצלמה לשמש.
  אור השמש יתכנס דרך העדשה ויתמקד בתוך המצלמה; הדבר עלול לגרום לתקלה או לשריפה.

IT ISTRUZIONI

Vi ringraziamo per aver acquistato un prodotto Olympus. Per la vostra sicurezza, leggete attentamente questo manuale di istruzioni prima dell'uso e conservatelo a portata di mano per qualsiasi riferimento futuro.

Moltiplicatore di focale (fig. 1)

ⓐ Pulsante baionetta dell'obiettivo

Utilizzo

❶ Montare il moltiplicatore di focale sulla fotocamera.

❷ Montare l'obbiettivo.

- L'impostazione diaframma (valore f) viene mostrato come diaframma composito.
- Per ottenere i migliori risultati si consiglia una impostazione diaframma composito di f4.0 o superiore.
- Quando si utilizza il moltiplicatore di focale la distanza focale e il diaframma compositi vengono moltiplicati per 1.4.
- Per staccare il moltiplicatore di focale tenere premuto il pulsante baionetta dell'obiettivo e ruotare l'obbiettivo in direzione opposta a quella di montaggio.

Caratteristiche

- Il modello EC-14 è un moltiplicatore di focale utilizzato per estendere la distanza focale delle fotocamere digitali reflex monobiettivo QUATTRO TERZI Olympus del 140 %.
- Consente all'obbiettivo master di ottenere i migliori risultati con 6 obiettivi in 5 gruppi.
- Dispone di una struttura a prova di polvere e schizzi d'acqua.

Specifiche principali

Configurazione dell'obiettivo	:	5 gruppi, 6 elementi
Peso	:	170 g
Dimensioni	:	dia. max. Ø 68 mm x lunghezza totale 22 mm

- Le specifiche sono soggette a modifica senza preavviso o obbligo alcuno da parte del produttore.

Fotocamere e obiettivi applicabili

• ED50mm f2.0 MACRO	Applicabile quando il diaframma composito è di f4.0 o superiore.
• ED300mm f2.8	Applicabile.
• ED50-200mm f2.8-3.5	Applicabile.
• 14-54mm f2.8-3.5	Applicabile.

- Non è possibile utilizzare più di un EC-14.

- Non può essere usato in combinazione con il tubo di prolunga EX-25.
- Per conoscere l'applicabilità alle fotocamere digitali e agli obiettivi Olympus che saranno distribuiti in futuro, visitate il sito Web Olympus o contattate il centro assistenza clienti.

Precauzioni: Da leggere con attenzione

⚠ Avvertenze: Misure di sicurezza

- Non osservate il sole attraverso l'obiettivo. Ciò potrebbe causare cecità o danni alla vista.
- Coprite sempre l'obiettivo con il copriobiettivo. Se la luce del sole converge attraverso l'obiettivo può provocare un incendio.
- Non puntate la fotocamera direttamente verso la luce del sole. La luce del sole convergerà nell'obiettivo e sarà concentrata nella fotocamera, causando una possibile anomalia di funzionamento o un incendio.

Precauzioni per la manipolazione

- Intervallo di temperatura operativa: +40 °C a –10 °C.
- Evitate variazioni di temperatura.
- Non appoggiate l'obiettivo con i contatti rivolti verso il basso.
- Evitate un'eccessiva pressione.
- Non toccate l'obiettivo.
- Non immergete in acqua.
- Non toccate i contatti elettrici.
- Non lasciate cadere.
- Evitate solventi organici.
- Evitate un'eccessiva umidità.
- Evitate i campi magnetici.

Precauzioni per la conservazione

- Quando non utilizzate l'obiettivo, fissate il copriobiettivo.
- Per la pulizia dell'obiettivo utilizzate un fazzolettino di carta o un panno morbido.
- Evitate prodotti antitarme.

In caso di problemi, contattate il centro di assistenza Olympus più vicino.

- **Supporto tecnico clienti in Europa**

Visitate la nostra homepage
http://www.olympus-europa.com
o chiamate:
Tel.: 00800 - 67 10 83 00 (gratuito)
+49 180 5 - 67 10 83 oppure
+49 40 - 237 73 48 99 (a pagamento)

LT INSTRUKCIJA

Dėkojame, kad įsigijote „Olympus“ gaminį. Užtikrindami savo saugumą perskaitykite šį instrukcijų vadovą prieš naudodami gaminį ir laikykite jį netoliese, kad prireikus ateityje galėtumėte pasiskaityti.

Telekonverteris (1 pav.)

ⓐ Objektyvo tvirtinimo mygtukas

Valdymas

❶ Pritvirtinkite telekonverterį prie fotoaparato.

❷ Pritvirtinkite fotografavimo objektyvą.

- Vyzdinės diafragmos nustatymas (skaičius „f“) rodomas kaip kompozicinė reikšmė.
- Tam, kad objektyvas būtų naudojamas optimaliai, rekomenduojamas f4.0 arba didesnės kompozicinės reikšmės nustatymas.
- Naudojant telekonverterį kompozicinis objektyvo židinio atstumas ir vyzdinės diafragmos reikšmė padauginami iš 1,4.
- Norėdami atjungti telekonverterį laikykite nuspaudę objektyvo tvirtinimo mygtuką ir sukite objektyvą kryptimi, priešinga tvirtinimo krypčiai.

Savybės

- EC-14 telekonverteris naudojamas „Olympus“ FOUR THIRDS skaitmeninių veidrodinių fotoaparatų židinio nuotoliui padidinti iki 140 %.
- Tai leidžia maksimaliai efektyviai išnaudoti pagrindinį objektyvą, naudojant 6 objektyvus, suskirstytus į 5 grupes.
- Naudojama dulkėms ir vandens lašams atspari konstrukcija.

Pagrindiniai techniniai duomenys

Objektyvo konfigūracija	:	5 grupių, 6 objektyvų
Svoris	:	170 g
Matmenys	:	maks. skersmuo Ø 68 mm x bendras ilgis 22 mm

- Techniniai duomenys gali būti keičiami be išankstinio gamintojo pranešimo ar įsipareigojimo.

Fotoaparatai ir objektyvai, kuriems taikoma

• ED50 mm f2.0 MACRO	Taikoma, kai skaičiaus „f“ kompozicinė reikšmė yra f4.0 arba didesnė.
• ED300 mm f2.8	Taikoma.
• ED50–200 mm f2.8-3.5	Taikoma.
• 14–54 mm f2.8-3.5	Taikoma.

- Negalima naudoti daugiau kaip vieną EC-14.
- Negali būti naudojamas su papildomu EX-25 ilginimo žiedu.
- Daugiau informacijos apie „Olympus“ skaitmeninių fotoaparatų ir objektyvų, kurie bus išleisti ateityje, pritaikymą, sužinosite „Olympus“ interneto puslapyje arba „Olympus“ vartotojų pagalbos centre.

Atsargumo priemonės:
būtinai perskaitykite čia pateiktą informaciją

⚠ **Įspėjimai: saugos priemonės**

- Per objektyvą nežiūrėkite į saulę. Galite apakti arba sugadinti regėjimą.
- Nepalikite objektyvo be dangtelio. Objektyve susiliejus saulės šviesai kyla gaisro pavojus.
- Nenukreipkite fotoaparato objektyvo tiesiai į saulę. Saulės šviesa objektyve susilies ir susifokusuos fotoaparato viduje, dėl to galimi gedimai ar gaisras.

Atsargumo priemonės naudojantis

- Darbinės temperatūros ribos nuo +40 °C iki –10 °C.
- Venkite staigių temperatūros pokyčių.
- Nedėkite objektyvo kontaktais žemyn.
- Saugokite nuo per didelio slėgio.
- Nelieskite objektyvo.
- Nenardinkite į skysčius.
- Nelieskite kontaktų.
- Nemėtykite.
- Saugokite nuo organinių tirpiklių.
- Saugokite nuo per didelės drėgmės.
- Laikykite atokiau nuo magnetinio lauko šaltinių.

Laikymo atsargumo priemonės

- Ant nenaudojamo objektyvo uždėkite dangtelį.
- Objektyvą valykite minkštu skudurėliu.
- Nenaudokite repelentų kandims.

Iškilus problemoms, susisiekite su artimiausiu „Olympus“ aptarnavimo centru.

- **Europos klientų aptarnavimo techninis skyrius**

Apsilankykite mūsų interneto svetainėje
http://www.olympus-europa.com
arba paskambinkite NUMERIU:
Tel. 00800 - 67 10 83 00 (nemokamas)
+49 180 5 - 67 10 83 arba
+49 40 - 237 73 48 99 (mokamas)

LV NORĀDĪJUMI

Pateicamies, ka iegādājāties šo Olympus izstrādājumu. Lai izstrādājuma izmantošana būtu droša, lūdzu, izlasiet šo lietošanas rokasgrāmatu un uzglabājiet to viegli pieejamā vietā, jo šī rokasgrāmata jums var noderēt arī turpmāk.

Telepārveidotājs (1 attēls)

ⓐ Objektīva piestiprināšanas taustiņš

Veicamās darbības

❶ Nostipriniet telepārveidotāju uz fotokameras.
❷ Piestipriniet objektīvu.

- Diafragmas atvēruma iestatījums (f skaitlis) tiek rādīts kā kombinēta vērtība.
- Lai objektīva kvalitāte būtu optimāla, ieteicams diafragmas atvēruna iestatījums ar kombinētu vērtību f4.0 vai lielāku.
- Izmantojot telepārveidotāju, kombinētais fokusa attālums un objektīva diafragmas atvēruma vērtība tiek reizināta ar 1,4.
- Lai noņemtu telepārveidotāju, turiet nospiestu objektīva piestiprināšanas taustiņš un grieziet objektīvu virzienā, kas ir pretējs stiprināšanas virzienam.

Funkcijas

- EC-14 ir telepārveidotājs, ko izmanto, lai par 140% palielinātu Četru trešdaļu objektīva fokusa attālumu.
- Tas galvenajam objektīvam ļauj sasniegt maksimālo kvalitāti ar 6 lēcām 5 grupās.
- Izmanto konstrukciju, kas ir droša pret putekļiem un šļakatām.

Tehniskā informācija

Objektīva konfigurācija	:	6 lēcas 5 grupās
Svars	:	170 g
Izmēri	:	maks. diam. Ø 68 mm x kopējais garums 22 mm

- Ražotājam ir tiesības mainīt tehniskos datus bez brīdinājuma un saistībām.

Izmantojamās fotokameras un objektīvi

• ED 50 mm f2.0 MACRO	Var izmantot, kad f skaitļa kombinētā vērtība ir f4.0 vai lielāka.
• ED 300 mm f2.8	Izmantojams.
• ED 50-200 mm f2.8-3.5	Izmantojams.
• 14-54 mm f2.8-3.5	Izmantojams.

- Vairāk par vienu EC-14 nedrīkst izmantot.
- Nevar izmantot kopā ar papildu aprīkojuma EX-25 pagarinājuma gredzenu.
- Lai uzzinātu par Olympus digitālo fotokameru un objektīvu izmantošanas iespējām, kas tiks laisti apgrozībā turpmāk, apmeklējiet Olympus vietni vai sazinieties ar Olympus klientu atbalsta centru.

Drošības norādījumi:
noteikti izlasiet turpmākos norādījumus

⚠ **Brīdinājumi: drošības norādījumi**

- Neskatieties caur objektīvu uz sauli. Tas var izraisīt redzes zaudējumu vai tās pasliktināšanos.
- Neatstājiet objektīvu ar neuzliktu vāciņu. Caur objektīvu konverģējoties saules stariem, var izcelties ugunsgrēks.
- Nevērsiet fotokameras objektīvu tieši pret sauli. Saules stari konverģēsies objektīvā un fokusēsies fotokameras iekšpusē, tādējādi, iespējams, izraisot darbības traucējumus vai aizdegšanos.

Drošības norādījumi attiecībā uz lietošanu

- Darbības temperatūras diapazons: no +40 °C līdz –10 °C.
- Nepakļaujiet krasām temperatūras izmaiņām.
- Nenovietojiet objektīvu ar kontaktvirsmu uz leju.
- Nelietojiet pārāk liela spiediena apstākļos.
- Nepieskarieties objektīvam.
- Nedrīkst iegremdēt objektīvu ūdenī.
- Nepieskarieties kontaktvirsmām.
- Nemetiet zemē.
- Nepakļaujiet organisko šķīdinātāju iedarbībai.
- Nepakļaujiet pārmērīga mitruma iedarbībai.
- Nepakļaujiet magnētiskā lauka iedarbībai.

Drošības norādījumi attiecībā uz glabāšanu

- Ja objektīvs netiek izmantots, uzlieciet tam vāciņu.
- Objektīva tīrīšanai izmantojiet salveti vai mīkstu audumu.
- Neizmantojiet insektu apkarošanai paredzētus līdzekļus.

Problēmu gadījumā sazinieties ar tuvāko Olympus servisa centru.

- **Tehniskā palīdzība klientiem Eiropā**

Lūdzu, apmeklējiet mūsu mājas lapu
http://www.olympus-europa.com
vai zvaniet uz tālruņa NUMURU:
00800 - 67 10 83 00 (bezmaksas)
+49 180 5 - 67 10 83 vai
+49 40 - 237 73 48 99 (maksas)

NL AANWIJZINGEN

Wij danken u voor de aanschaf van dit Olympus-product. Lees a.u.b. voor uw eigen veiligheid deze handleiding voor het gebruik, en houd deze bij de hand voor raadpleging in de toekomst.

Teleconverter (afb. 1)

ⓐ Lensbevestigingsknop

Bediening

❶ Bevestig de teleconverter op de camera.

❷ Bevestig de cameralens.

- De irisinstelling (f-waarde) is afgebeeld als een samengestelde waarde.
- Voor optimale lensprestatie adviseren wij een irisinstelling met een samengestelde waarde van f4.0 of hoger.
- Wanneer de teleconverter wordt gebruikt, dan worden de samengestelde brandpuntafstand en de iriswaarde van de lens vermenigvuldigd met 1,4.
- Om de teleconverter te verwijderen, houdt u de bevestigingsknop van de lens ingedrukt en draait u de lens in de richting tegengesteld aan die voor bevestigen.

Kenmerken

- De EC-14 is een teleconverterlens die wordt gebruikt om de brandpuntafstand van de Olympus FOUR THIRDS eenogige digitale spiegelreflexcamera 140 % te vergroten.
- Hierdoor is de hoofdlens in staat tot de maximale prestatie met 6 lenzen in 5 groepen.
- Maakt gebruik van een stofwerende en druipwaterdichte constructie.

Belangrijkste technische gegevens

Configuratie van de lens	:	5 groepen, 6 lenzen
Gewicht	:	170 g
Afmetingen	:	Max. doorsn. Ø 68 mm totale lengte 22 mm

- Wijzigingen in de technische gegevens voorbehouden zonder voorafgaande kennisgeving of enige verplichting van de zijde van de fabrikant.

Toepasbare camera's en lenzen

• ED50mm f2.0 MACRO	Toepasbaar wanneer samengestelde waarde van de f-waarde f4.0 of hoger is.
• ED300mm f2.8	Toepasbaar.
• ED50-200mm f2.8-3.5	Toepasbaar.
• 14-54mm f2.8-3.5	Toepasbaar.

- Er kan niet meer dan één EC-14 worden gebruikt.
- Kan niet gebruikt worden in combinatie met de optionele EX-25 tussenring.

- Voor de toepasbaarheid van Olympus digitale camera's en lenzen die in de toekomst op de markt komen, kunt u op de Olympus-website kijken of contact opnemen met de Olympus klantendienst.

Voorzorgsmaatregelen:
zorg ervoor dat u het volgende leest

⚠ **Waarschuwingen: veiligheidsmaatregelen**

- Kijk niet door de lens naar de zon.
  Dit kan blindheid of beschadiging van het gezichtsvermogen veroorzaken.
- Plaats het kapje altijd terug op de lens. Als er zonlicht gebundeld wordt door de lens, kan er brand ontstaan.
- Richt de cameralens niet op de zon. Hierdoor kan het zonlicht zich in de lens bundelen en zich verzamelen in de camera, wat kan leiden tot een storing of brand.

Voorzorgsmaatregelen voor gebruik

- Temperatuurbereik voor bediening
  +40 °C tot –10 °C.
- Voorkom abrupte temperatuurwijzigingen.
- Plaats de lens niet met de contacten naar beneden.
- Voorkom te hoge druk.
- Raak de lens niet aan.
- Niet onderdompelen.
- Raak de contacten niet aan.
- Laat niet vallen.
- Vermijd organische oplosmiddelen.
- Voorkom overmatig vocht.
- Voorkom magnetische velden.

Voorzorgsmaatregelen voor opslag

- Plaats het kapje op de lens als deze niet wordt gebruikt.
- Gebruik voor het reinigen van de lens zakdoekjes of een zachte doek.
- Vermijd mottenballen.

Neem contact op met het servicecentrum van Olympus bij u in de buurt, indien er zich problemen voordoen.

- **Europese Technische klantendienst**

Bezoek onze homepage
http://www.olympus-europa.com
of bel het NUMMER:
Tel. 00800 - 67 10 83 00 (gratis)
+49 180 5 - 67 10 83 of
+49 40 - 237 73 48 99 (volgens tarief)

NO INSTRUKSJONER

Takk for at du valgte dette Olympus-produktet. For din egen sikkerhets skyld: Les denne bruksanvisningen før bruk og oppbevar den tilgjengelig for fremtidige oppslag.

Linsekonfigurasjon (fig. 1)

ⓐ Frigjøringsknapp for objektiv

Betjening

❶ Monter telekonverteren på kameraet.

❷ Monter objektivet.

- Iris-innstillingen (f-tall) vises som sammenlagt verdi.
- For optimal objektiveffekt anbefales en iris-innstilling med en sammenlagt verdi på f4.0 eller mer.
- Når telekonverteren brukes multipliseres den sammenlagte fokalavstand og irisverdien i objektivet med 1,4.
- For å ta av telekonverteren holder du inne linsefatningsknappen og dreier objektivet i motsatt retning av monteringsretningen.

Funksjoner

- EC-14 er en telekonverterlinse som brukes til å forlenge fokalavstanden på digitale Olympus FOUR THIRDS speilreflekskameraer med 140 %.
- Med 6 linser i 5 grupper lar den hovedobjektivet utnyttes maksimalt.
- Konstruksjonen er sikker mot støv og vannsprut.

Hovedspesifikasjoner

Linsekonfigurasjon	:	5 grupper, 6 linser
Vekt	:	170 g
Mål	:	Maks. diam. Ø 68 mm x total lengde 22 mm

- Spesifikasjoner kan endres uten forvarsel eller forpliktelser fra produsentens side.

Kompatible kameraer og objektiver

• ED50mm f2.0 MACRO	Kan brukes når den sammelagte verdien på f-tallet er f4.0 eller høyere.
• ED300mm f2.8	Kan brukes.
• ED50-200mm f2.8-3.5	Kan brukes.
• 14-54mm f2.8-3.5	Kan brukes.

- Det kan ikke brukes mer enn én EC-14.
- Kan brukes med alternativ EX-25 mellomring.
- For kompatibilitet med fremtidige Olympus digitalkameraer og objektiver:
  Se Olympus' nettside eller ta kontakt med Olympus kundeservice.

Forsiktighetsregler: Les følgende (viktig)

⚠ Advarsler: Sikkerhetsanvisninger

- Ikke se på solen gjennom linsen. Det kan føre til blindhet eller skade synet.
- Ikke la linsen ligge uten deksel. Dersom sollys samles i linsen, kan det oppstå brann.
- Ikke rett kameralinsen mot solen. Sollys vil samles i linsen og fokuseres i kameraet, noe som kan føre til defekter eller brann.

Forsiktighetsregler for håndtering

- Arbeidstemperaturområde +40 °C til –10 °C.
- Unngå brå temperaturendringer.
- Ikke legg objektivet med kontaktene ned.
- Unngå for sterkt trykk.
- Ikke berør linsen.
- Må ikke dyppes i vann.
- Ikke berør kontaktene.
- Ikke la den falle.
- Unngå organiske løsemidler.
- Unngå høy fuktighet.
- Unngå magnetpåvirkning.

Oppbevaringsregler

- Sett deksel for linsen når den ikke er i bruk.
- Bruk et tørkle eller en myk klut til rengjøring.
- Unngå møllmidler.

Hvis du opplever problemer kan du ta kontakt med nærmeste Olympus servicesenter.

- **Europeisk teknisk kundeservice**

Se vår hjemmeside
http://www.olympus-europa.com
eller ring nummer:
Tlf. 00800 - 67 10 83 00 (gratis)
+49 180 5 - 67 10 83 eller
+49 40 - 237 73 48 99 (mot gebyr)

PL INSTRUKCJE

Dziękujemy za zakup produktu firmy Olympus. W celu zapewnienia bezpieczeństwa, przed rozpoczęciem użytkowania należy przeczytać niniejszą instrukcję obsługi i przechowywać ją w łatwo dostępnym miejscu, aby móc skorzystać z niej w przyszłości.

Telekonwerter (rys. 1)

ⓐ Przycisk bagnetu obiektywu

Obsługa

❶ Zamontuj telekonwerter na aparacie.
❷ Zamontuj obiektyw.

- Ustawienie przysłony (wartość f) jest pokazana jako wartość łączna.
- Aby uzyskać najlepszą jakość pracy obiektywu, zalecamy takie ustawienie przesłony, aby wartość łączna wynosiła f4,0 lub więcej.
- Gdy używany jest telekonwerter, łączna odległość ogniskowa i wartość przysłony obiektywu są mnożone przez 1,4.
- Aby odłączyć telekonwerter, naciśnij przycisk bagnetu obiektywu i obróć obiektyw w przeciwną stronę do kierunku montażu.

Funkcje

- Telekonwerter EC-14 to obiektyw, który pozwala wydłużyć o 140% odległość ogniskową lustrzanki cyfrowej Olympus systemu CZTERY TRZECIE.
- Doskonałą jakość optyczną pracy głównego obiektywu zapewnia zastosowanie w konwerterze sześciu soczewek w pięciu grupach.
- Jest odporny na kurz i krople płynów.

Podstawowa specyfikacja

Konfiguracja obiektywu	:	5 grup, 6 soczewek
Waga	:	170 g
Wymiary	:	maks. średnica 68 mm x długość całkowita 22 mm

- Dane techniczne mogą ulec zmianie bez powiadomienia i bez żadnych zobowiązań ze strony producenta.

Kompatybilne aparaty i obiektywy

• ED 50 mm o jasności f2.0 MACRO	Kompatybilny, jeśli wartość łączna (wartość f) wynosi f4,0 lub więcej.
• ED 300 mm o jasności f2,8	Kompatybilny.
• ED 50-200 mm o jasności f2,8-3,5	Kompatybilny.
• 14-54 mm f2,8-3,5	Kompatybilny.

- Nie można używać więcej niż jednego telekonwertera EC-14.

- Nie może być używany w połączeniu z opcjonalnym pierścieniem pośrednim EX-25.
- Aby uzyskać informacje o kompatybilności przyszłych aparatów cyfrowych i obiektywów Olympus, należy odwiedzić witrynę firmy Olympus lub skontaktować się z centrum wsparcia technicznego dla klientów Olympus.

Środki bezpieczeństwa:
Należy przeczytać następujące zalecenia

⚠ **Ostrzeżenia: Zasady bezpieczeństwa**
- Nie patrz na słońce przez obiektyw. Może to spowodować ślepotę lub uszkodzenie wzroku.
- Nie zostawiaj obiektywu bez pokrywki. Skupienie światła słonecznego w obiektywie może spowodować pożar.
- Nie kieruj obiektywu aparatu bezpośrednio na słońce. Światło słoneczne ogniskuje się poprzez obiektyw wewnątrz aparatu i może zakłócić jego działanie, a nawet spowodować jego zapalenie.

Środki ostrożności dotyczące obsługi
- Zakres temperatury pracy od +40 °C do –10 °C.
- Unikaj gwałtownych zmian temperatury.
- Nie odkładaj obiektywu ze stykami skierowanymi w dół.
- Unikaj zbyt dużego nacisku.
- Nie dotykaj soczewek.
- Nie zanurzaj aparatu.
- Nie dotykaj styków.
- Nie upuszczaj aparatu.
- Unikaj rozpuszczalników organicznych.
- Unikaj nadmiernej wilgotności.
- Unikaj pól magnetycznych.

Środki ostrożności dotyczące przechowywania
- Zakładaj na obiektyw pokrywkę, gdy nie jest on używany.
- Do czyszczenia obiektywu używaj tylko chusteczki lub lekko wilgotnej szmatki.
- Unikaj środków przeciwko molom.

Jeżeli masz jakikolwiek problem, skontaktuj się z najbliższym centrum serwisowym Olympus.

- **Europejskie wsparcie techniczne dla klientów**

Zapraszamy do odwiedzenia naszych stron internetowych
http://www.olympus-europa.com
lub zadzwoń pod NUMER:
Tel. 00800 - 67 10 83 00 (numer bezpłatny)
+49 180 5 - 67 10 83 lub
+49 40 - 237 73 48 99 (numer płatny)

PT INSTRUÇÕES

Obrigado por ter adquirido este produto Olympus. Para garantir a sua segurança, agradecemos que leia este manual de instruções antes de utilizar o produto e mantenha-o à disposição para futuras consultas.

Conversor tele (Fig. 1)

ⓐ Botão de montagem da objectiva

Funcionamento

❶ Montar o conversor tele na câmara.
❷ Montar a objectiva de disparo.

- A definição do diafragma (número f) é apresentada num valor composto.
- Para o melhor desempenho da objectiva, recomenda-se uma definição do diafragma com um valor composto de f4.0 ou superior.
- Quando é usado o conversor tele, a distância focal composta e o valor de diafragma da objectiva são multiplicados por 1,4.
- Para retirar o conversor tele, segure o botão de montagem da objectiva e rode a objectiva na direcção oposta à de montagem.

Características

- A EC-14 é uma objectiva conversora tele utilizada para prolongar em 140 % a distância focal da câmara SLR digital de Quatro Terços Olympus.
- Permite à objectiva principal demonstrar o desempenho máximo com 6 lentes em 5 grupos.
- Com construção à prova de poeiras e salpicos.

Especificações principais

Configuração da objectiva	:	5 grupos, 6 lentes
Peso	:	170 g
Dimensões	:	Diâmetro máx. Ø 68 mm x comprimento total 22 mm

- As especificações estão sujeitas a alteração, sem obrigação de aviso prévio por parte do fabricante.

Câmaras e objectivas aplicáveis

• ED50mm f2.0 MACRO	Aplicável quando o valor composto do número f é f4.0 ou superior.
• ED300mm f2.8	Aplicável.
• ED50-200mm f2.8-3.5	Aplicável.
• 14-54mm f2.8-3.5	Aplicável.

- Não é possível utilizar mais do que um EC-14.
- Não pode ser utilizada em combinação com o tubo de extensão EX-25 opcional.
- Para verificar a compatibilidade de câmaras digitais e objectivas Olympus ainda por lançar n omercado, visite a página de Internet da Olympus ou contacte o serviço de apoio ao cliente da Olympus.

Precauções: Não se esqueça de ler o seguinte

⚠ Advertências: Precauções de segurança

- Não observe o sol através da objectiva. Pode causar cegueira ou problemas de visão.
- Não deixe a objectiva sem tampa. Se a luz solar for convergida através da objectiva, poderá originar um incêndio.
- Não aponte a objectiva da câmara para o sol. Os raios irão convergir na objectiva e focar o interior da câmara, possivelmente causando uma avaria ou incêndio.

Precauções de manuseamento

- Intervalo de temperatura de funcionamento +40 °C a –10 °C.
- Evite alterações de temperatura abruptas.
- Não coloque a objectiva com os contactos para baixo.
- Evite exercer demasiada pressão.
- Não toque na objectiva.
- Não mergulhe a câmara.
- Não toque nos contactos.
- Não deixe cair.
- Evite solventes orgânicos.
- Evite a humidade excessiva.
- Evite o magnetismo.

Precauções de armazenamento

- Tape a objectiva quando esta não for utilizada.
- Utilize um lenço ou um pano macio para limpar a objectiva.
- Evite repelentes de traças.

No caso de qualquer problema, contacte o Centro de Assistência Técnica Olympus mais próximo.

- **Assistência técnica ao Cliente Europeu**

Consulte a nossa página de Internet em
http://www.olympus-europa.com
ou contacte o NÚMERO:
Tel. 00800 - 67 10 83 00 (Número gratuito)
+49 180 5 - 67 10 83 ou
+49 40 - 237 73 48 99 (Pago)

RO INSTRUCȚIUNI

Vă mulțumim că ați achiziționat produsul Olympus. Pentru a fi în siguranță, vă rugăm să citiți acest manual de instrucțiuni înainte de utilizare şi să-l păstrați la îndemână pentru utilizări viitoare.

Teleconvertor (Fig. 1)

ⓐ Buton montură obiectiv

Operare

❶ Fixați teleconvertorul pe cameră.
❷ Fixați obiectivul.

- Setarea diafragmei (numărul f) este arătată ca o valoare combinată.
- Pentru performanțe optime ale obiectivului, este recomandată o setare a diafragmei cu o valoare combinată de f4,0 sau mai mult.
- Când este utilizat teleconvertorul, distanța focală combinată şi valoarea diafragmei sunt multiplicate cu 1,4.
- Pentru a detaşa teleconvertorul, țineți apăsat butonul monturii obiectivului şi rotiți obiectivul în direcția opusă direcției de fixare.

Caracteristici

- EC-14 este un teleconvertor de obiectiv utilizat pentru a extinde distanța focală a camerei digitale Olympus FOUR THIRDS single-lens-reflex cu 140 %.
- Acesta permite obiectivului principal să ajungă la performanța maximă utilizând 6 obiective în 5 grupuri.
- Construcție antipraf, antipicături.

Specificații principale

Configurația obiectivului	:	5 grupuri, 6 obiective
Greutate	:	170 g
Dimensiuni	:	Diam. max. Ø 68 mm x Lungime totală 22 mm

- Specificațiile pot suferi schimbări fără niciun anunț sau obligație din partea producătorului.

Camere şi obiective aplicabile

• ED50mm f2.0 MACRO	Aplicabilă când valoarea combinată a numărului f este de f4,0 sau mai mare.
• ED300mm f2.8	Aplicabilă.
• ED50-200mm f2.8-3.5	Aplicabilă.
• 14-54mm f2.8-3.5	Aplicabilă.

- Nu pot fi utilizate mai multe EC-14.
- Poate fi utilizat în combinație cu prelungitorul opțional EX-25.
- Pentru a afla aplicabilitatea camerelor digitale şi obiectivelor Olympus care urmează a fi lansate în viitor, vizitați pagina web Olympus sau contactați centrul de asistență Olympus.

Precauții: Citiți următoarele

⚠ **Avertismente: Măsuri de siguranță**

- Nu priviți soarele prin obiectiv. Aceasta poate cauza orbire sau poate deteriora vederea.
- Nu lăsați obiectivul fără capac. Dacă prin obiectiv trece lumină solară, poate rezulta un incendiu.
- Nu îndreptați obiectivul camerei către soare. Lumina solară va trece prin obiectiv şi se va focaliza în cameră, cauzând defectarea sau un incendiu.

Recomandări pentru utilizare

- Intervalul de temperaturi de operare +40 °C la –10 °C.
- Evitați schimbările bruşte de temperatură.
- Nu puneți obiectivul cu contactele sale orientate în jos.
- Evitați presiunea excesivă.
- Nu atingeți obiectivul.
- Evitați scufundarea.
- Nu atingeți contactele.
- A nu se scăpa din mână.
- Evitați solvenții organici.
- Evitați umezeala în exces.
- Evitați câmpurile magnetice.

Mod de depozitare

- Puneți capacul pe obiectiv atunci când nu utilizați aparatul.
- Pentru curățarea obiectivului folosiți şervețele sau o cârpă moale.
- Evitați substanțele de depozitare tip antimolie.

Dacă întâmpinați probleme, contactați cel mai apropiat service autorizat Olympus.

- **Suport tehnic pentru clienți în Europa**

Vă rugăm să vizitați pagina
http://www.olympus-europa.com
sau sunați la NUMĂRUL:
Tel. 00800 - 67 10 83 00 (telefon gratuit)
+49 180 5 - 67 10 83 sau
+49 40 - 237 73 48 99 (apel taxabil)

RU ИНСТРУКЦИЯ

Спасибо за то, что приобрели продукцию Olympus. Для обеспечения безопасности, пожалуйста, прочтите данное руководство по эксплуатации и держите его под рукой, чтобы обратиться к нему в случае необходимости.

Телеконвертер (Рис. 1)

ⓐ Кнопка крепления объектива

Эксплуатация

❶ Установите телеконвертер на фотоаппарат.
❷ Установите требуемый объектив.

- Значение диафрагмы (число f) показывается в виде десятичной дроби.
- Для наиболее эффективной работы объектива рекомендуется установить значение диафрагмы f4.0 или больше.
- При использовании телеконвертера фокусное расстояние и значение диафрагмы объектива увеличивается в 1,4 раза.
- Чтобы снять телеконвертер, нужно нажать кнопку освобождения объектива и повернуть его в противоположном направлении относительно направления установки.

Свойства

- Телеконвертер EC-14 предназначен для увеличения фокусного расстояния объективов зеркальных цифровых фото-аппаратов стандарта FOUR THIRDS на 140 %.
- В конструкции использованы 6 линз в 5 группах, что позволяет добиться максимальной эффективности основного объектива.
- Корпус объектива защищен от пыли и влаги.

Основные параметры

Конструкция	:	5 групп, 6 линз
Вес	:	170 г
Размеры	:	Макс. диам. Ø 68 мм x Общая длина 22 мм

- Технические характеристики могут быть изменены без предварительного уведомления и каких-либо обязательств со стороны изготовителя.

Совместимость с фотоаппаратами и объективами

• ED50мм f2.0 MACRO	Допускается использование при установленном значении диафрагмы больше f4.0.
• ED300мм f2.8	Полностью совместим.
• ED50-200мм f2.8-3.5	Полностью совместим.
• 14-54мм f2.8-3.5	Полностью совместим.

- Одновременно можно использовать только один EC-14.

- Не может использоваться с дополнительным удлинительным тубусом EX-25.
- Самую свежую информацию о запланированных к выпуску фотоаппаратах и объективах см. на сайте или в авторизованном центре обслуживания Olympus.

Меры предосторожности: Обязательно прочтите!

Предупреждения:
Меры предосторожности

- Не смотрите через телеконвертер на солнце. Это может привести к потере зрения или повреждению глаз.
- Не оставляйте объектив без крышки. Сфокусированный объективом солнечный свет может привести к пожару.
- Не направляйте объектив фотоаппарата на солнце. Солнечный свет сосредоточится в объективе и сфокусируется внутри камеры, что может привести к сбоям в работе фотоаппарата или пожару.

Меры предосторожности при обращении

- Рабочая температура – от –10 до +40 °C.
- Избегайте резких перепадов температуры.
- Не кладите телеконвертер контактами вниз.
- Не давите на объектив слишком сильно.
- Не трогайте линзу руками.
- Не погружайте в воду.
- Не трогайте контакты.
- Не роняйте.
- Избегайте попадания на объектив органических растворителей.
- Избегайте повышенной влажности.
- Избегайте эксплуатации объектива в сильных магнитных полях.

Меры предосторожности при хранении

- Закройте неиспользуемый телеконвертер крышкой.
- Для очистки рекомендуется использовать салфетку или влажную ткань.
- Не рекомендуется хранить с репеллентами моли.

При возникновении проблем обратитесь в местный сервисный центр компании Olympus.

- **Техническая поддержка пользователей в Европе**

Пожалуйста, посетите нашу страницу в Интернете:
http://www.olympus-europa.com
или позвоните по номеру:
Тел.: 00800 - 67 10 83 00 (бесплатно)
+49 180 5 - 67 10 83 или
+49 40 - 237 73 48 99 (платно)

SE BRUKSANVISNING

Tack för att du har köpt en produkt från Olympus. För säker användning bör du först läsa igenom denna bruksanvisning och spara den för framtida bruk.

Telekonverter (bild 1)

ⓐ Objektivfattningsknapp

Användning

❶ Montera telekonvertern på kameran.

❷ Montera objektivet.

- Bländaren (f-nummer) visas som ett sammansatt värde.
- För optimal objektivfunktion rekommenderas en bländare med ett sammansatt värde på f4.0 eller högre.
- När telekonvertern används multipliceras det sammansatta fokuseringsavståndet och objektivets bländare med 1,4.
- För att demontera telekonvertern håller du in objektivfattningsknappen och vrider objektivet i motsatt riktning mot monteringsriktningen.

Funktion

- EC-14 är ett telekonverterobjektiv som används för att förlänga fokuseringsavståndet på digitala Olympus FOUR THIRDS SLR-kameror med 140 %.
- Med 6 objektiv i 5 grupper låter det huvudobjektivet utnyttjas maximalt.
- Har en damm- och stänkskyddad konstruktion.

Tekniska data

Objektiv-konfigurering	:	5 grupper, 6 objektiv
Vikt	:	170 g
Mått	:	Max. diameter Ø 68 mm x totallängd 22 mm

- Tekniska data kan ändras utan föregående meddelande och utan skyldigheter från tillverkarens sida.

Kompatibla kameror och objektiv

• ED50mm f2.0 MACRO	Kan användas när det sammansatta värdet för f-numret är högre än f4.0.
• ED300mm f2.8	Kan användas.
• ED50-200mm f2.8-3.5	Kan användas.
• 14-54mm f2.8-3.5	Kan användas.

- Mer än en EC-14 kan inte användas.
- Kan inte användas i kombination med EX-25 mellanring (säljs separat).
- För information om kompatibilitet med kommande Olympus digitalkameror etc., se Olympus webbsida eller kontakta Olympus kundsupport.

Obs! Läs noga igenom informationen nedan

⚠ **Varningar: Säkerhetsföreskrifter**

- Titta inte direkt mot solen genom objektivet. Detta kan orsaka blindhet eller synnedsättning.
- Låt inte objektivet ligga utan skydd. Om solljus strålar in genom objektivet kan det börja brinna.
- Rikta inte kameraobjektivet mot solen. Solljus som strålar in i objektivet och koncentreras inuti kameran kan medföra att kameran inte fungerar korrekt eller kan orsaka brand.

Säkerhetsföreskrifter

- Användningstemperatur +40 °C till –10 °C.
- Undvik plötsliga temperaturförändringar.
- Lägg inte objektivet med kontaktytorna nedåt.
- Undvik för högt tryck.
- Rör inte vid linsen.
- Utsätt det inte för vätska.
- Rör inte vid kontaktytorna.
- Tappa det inte.
- Undvik organiska lösningsmedel.
- Undvik överdriven fukt.
- Undvik magnetiska platser.

Förvaring

- Sätt på skyddet när objektivet inte används.
- Rengör objektivet med en mjuk trasa.
- Undvik malmedel.

Kontakta ditt närmaste Olympus servicecenter om något problem uppstår.

- **Teknisk support i Europa**

Besök vår hemsida
http://www.olympus-europa.com
eller ring:
Tel. 00800 - 67 10 83 00 (avgiftsfritt)
+49 180 5 - 67 10 83 eller
+49 40 - 237 73 48 99 (betalnummer)

SI NAVODILA

Hvala za nakup tega proizvoda podjetja Olympus. Za zagotovitev varnosti pred uporabo preberite ta priročnik in ga shranite, da bo pri roki za prihodnjo uporabo.

Telepretvornik (sl. 1)

ⓐ Gumb na nastavku objektiva

Uporaba

❶ Telepretvornik pritrdite na fotoaparat.

❷ Pritrdite snemalni objektiv.

- Nastavitev irisne zaslonke (f-št.) je prikazana kot sestavljena vrednost.
- Za optimalno delovanje objektiva je priporočljiva nastavitev irisne zaslonke s sestavljeno vrednostjo f4.0 ali več.
- Pri uporabi telepretvornika sta sestavljena fokusna razdalja in vrednost irisne zaslonke objektiva pomnožena z 1.4.
- Za snetje telepretvornika držite gumb na nastavku objektiva in objektiv obrnite v obratni smeri od pritrditve.

Posebnosti

- EC-14 je telepretvorniški objektiv, ki se uporablja za 140-% povečanje fokusne razdalje zrcalno-refleksnega digitalnega fotoaparata FOUR THIRDS družbe Olympus.
- Omogoča maksimalno zmogljivost glavnega objektiva s 6 lečami v 5 skupinah.
- Opremljen s protiprašnim ohišjem, ki preprečuje vdor kapljic.

Glavne specifikacije

Konfiguracija objektiva	:	5 skupin, 6 leč
Teža	:	170 g
Mere	:	Maks. prem. Ø 68 mm x skupna dolžina 22 mm

- Specifikacije se lahko spremenijo brez obvestila ali odgovornosti s strani proizvajalca.

Primerni fotoaparati in objektivi

- ED50mm f2.0 MACRO — uporaben, če je sestavljena vrednost f4.0 ali več.
- ED300mm f2.8 — uporaben.
- ED50-200mm f2.8-3.5 — uporaben.
- 14-54mm f2.8-3.5 — uporaben.
- Uporabi se lahko le en EC-14.
- Ne more se uporabiti z opcijskim podaljškom EX-25.
- Za informacije o ustreznosti digitalnih fotoaparatov in objektivov družbe Olympus, ki bodo na voljo v prihodnosti, obiščite spletno stran Olympus ali se obrnite na Olympusov svetovalni in servisni center.

⚠ Varnostni ukrepi

Obvezno preberite sledeča opozorila

- Skozi objektiv ne opazujte sonca. To lahko povzroči slepoto ali poškodbe vida.
- Objektiv vedno pokrijte s pokrovčkom. Če je objektiv neposredno izpostavljen sončni svetlobi, lahko pride do vžiga.
- Objektiva ne usmerjajte v sonce. Sončna svetloba se skozi lečo steka v žarišče znotraj aparata in lahko povzroči okvaro ali požar.

Ukrepi za varno ravnanje

- Območje delovne temperature +40 °C do –10 °C.
- Izogibajte se naglim spremembam temperature.
- Objektiva ne odlagajte z navzdol obrnjenimi kontakti.
- Izogibajte se prevelikemu pritisku.
- Ne dotikajte se leče.
- Fotoaparata ne potapljajte v vodo.
- Ne dotikajte se kontaktov.
- Ne spuščajte ga iz rok.
- Izogibajte se organskim topilom.
- Izogibajte se preveliki vlažnosti.
- Izogibajte se magnetizmu.

Varnostni ukrepi za shranjevanje

- Če objektiva ne uporabljate, nataknite pokrovček.
- Za čiščenje objektiva uporabite fino tkanino ali mehko krpo.
- Izogibajte se sredstvom proti moljem.

Če se pojavi kakršen koli problem, se obrnite na najbližji servis za izdelke Olympus.

- **Evropski oddelek za tehnično podporo strankam**

Prosimo, obiščite našo spletno stran
http://www.olympus-europa.com
ali pokličite ŠTEVILKO:
Tel. 00800 - 67 10 83 00 (brezplačno)
+49 180 5 - 67 10 83 ali
+49 40 - 237 73 48 99 (proti plačilu)

SK NÁVOD NA POUŽITIE

Ďakujeme, že ste si zakúpili výrobok Olympus. Pre zaistenie bezpečnosti si pred použitím prečítajte tento návod a uschovajte ho pre ďalšie použitie.

Telekonvertor (obr. 1)

ⓐ Tlačidlo uvoľnenia objektívu

Použitie

❶ Upevnite telekonvertor na fotoaparát.
❷ Nasaďte objektív.

- Nastavenie clony (hodnota f) sa zobrazí ako výsledná hodnota.
- Objektív je optimálne využitý pri nastavení clony na hodnotu f4.0 alebo vyššiu.
- Ak je použitý telekonvertor, zvyšuje sa celková ohnisková vzdialenosť a hodnota clony objektívu s násobkom 1,4.
- Telekonvertor odstráňte stlačením uvoľňovacieho tlačidla a pootočením v opačnom smere, než keď ste objektív nasadzovali.

Vlastnosti

- EC-14 je telekonvertor určený na predĺženie ohniskovej vzdialenosti digitálnych jednookých zrkadloviek Olympus FOUR THIRDS o 140 %.
- Umožňuje hlavnému objektívu dosiahnuť maximálny výkon so 6 šošovkami v 5 skupinách.
- Využíva konštrukciu odolnú proti prachu a vode.

Hlavné parametre

Usporiadanie objektívu	:	5 skupín, 6 šošoviek
Hmotnosť	:	170 g
Rozmery	:	Max. priemer. Ø 68 mm x celková dĺžka 22 mm

- Zmena technických špecifikácií bez predchádzajúceho upozornenia vyhradená.

Vhodné fotoaparáty a objektívy

• ED50mm f2.0 MACRO	Je možné použiť, ak výsledná hodnota clony je f4.0 alebo vyššia.
• ED300mm f2.8	Použiteľný.
• ED50-200mm f2.8-3.5	Použiteľný.
• 14-54mm f2.8-3.5	Použiteľný.

- Nie je možné použiť viac než jeden EC-14.
- Objektív nie je možné použiť v spojení s voliteľným medzikrúžkom EX-25.
- Informácie o použiteľnosti digitálnych fotoaparátov a objektívov Olympus, ktoré budú uvedené na trh v budúcnosti, nájdete na internetových stránkach Olympus alebo získate v centre podpory zákazníkov Olympus.

Výstrahy: Prečítajte si nasledujúce

⚠ **Varovania: Bezpečnostné opatrenia**

- Nedívajte sa cez objektív do slnka. Mohlo by dôjsť k oslepnutiu alebo poškodeniu zraku.
- Nenechávajte objektív bez krytu. Ak sa v objektíve zbieha slnečné svetlo, môže dôjsť k požiaru.
- Nemierte objektívom fotoaparátu priamo do slnka. Slnečné lúče sa za objektívom sústredia do jedného bodu a môžu spôsobiť poruchu alebo vyvolať požiar.

Bezpečnostné opatrenia pre manipuláciu

- Rozsah prevádzkových teplôt +40 °C až –10 °C.
- Zabráňte prudkým zmenám teploty.
- Nestavajte objektív do polohy s kontaktmi nadol.
- Nepoužívajte nadmernú silu.
- Nedotýkajte sa šošovky.
- Neponárajte objektív.
- Nedotýkajte sa kontaktov.
- Chráňte pred pádom.
- Nepoužívajte organické rozpúšťadlá.
- Vyhnite sa nadmernej vlhkosti.
- Nevystavujte magnetizmu.

Odporúčania pre skladovanie

- Objektív zakrývajte, keď ho nepoužívate.
- Objektív čistite jemnou tkaninou alebo látkou.
- Nestrieknite na objektív repelent.

Ak zaznamenáte akékoľvek problémy, spojte sa s najbližším servisným centrom Olympus.

- **Európska technická podpora zákazníkov**

Navštívte naše domovské stránky
http://www.olympus-europa.com
alebo volajte:
Tel. 00800 - 67 10 83 00 (zdarma)
+49 180 5 - 67 10 83 alebo
+49 40 - 237 73 48 99 (spoplatnená linka)

SR UPUTSTVO ZA UPOTREBU

Hvala vam što ste kupili Olympus proizvod. Da biste osigurali sopstvenu bezbednost, pročitajte ovo uputstvo za upotrebu i čuvajte ga na sigurnom i pri ruci, za buduće korišćenje.

Telekonverter (sl. 1)

ⓐ Dugme navoja objektiva

Način rada

❶ Postavite telekonverter na fotoaparat.

❷ Postavite objetiv koji ćete koristiti prilikom snimanja.

- Zadata vrednost otvora blende (f-broj) prikazana je kao kompozitna vrednost.
- Za optimalan učinak objektiva, preporučuje se podešavanje otvora blende kompozitnom vrednošću od f4,0 ili većom.
- Kada se koristi telekonverter, kompozitna žižna daljina i vrednost otvora blende množe se 1,4.
- Da biste skinuli telekonverter, držite pritisnuto dugme navoja objektiva i okrenite objektiv u suprotnom smeru od smera postavljanja.

Karakteristike

- EC-14 je telekonverter koji se koristi za povećanje žižne daljine do 140 % kod Olympusovih digitalnih refleksnih fotoaparata izrađenih prema FOUR THIRDS standardu.
- Ovaj objektiv omogućava glavnom objektivu da iskaže maksimalne performanse sa 6 sočiva u 5 grupa.
- Telekonverter je otporan na prašinu i kapi vode.

Najvažnije karakteristike

Konfiguracija objektiva	:	5 grupa, 6 sočiva
Težina	:	170 g
Dimenzije	:	Maks. prečnik Ø 68 x ukupna dužina 22 mm

- Specifikacije su podložne promenama bez prethodnog obaveštenja ili obaveze od strane proizvođača.

Kompatibilni fotoaparati i objektivi:

• ED50mm f2,0 Makro	Kompatibilan kada je kombinovana vrednost f-broja f4,0 ili veća.
• ED300mm f2,8	Kompatibilan.
• ED50-200mm f2,8-3,5	Kompatibilan.
• 14-54mm f2,8-3,5	Kompatibilan.

- Nije moguća istovremena upotreba više od jednog telekonvertera EC-14.
- Ne može se koristiti u kombinaciji sa opcionalnom produžnom cevi EX-25.
- Za kompatibilnost Olympusovih digitalnih fotoaparata i objektiva koji će se pojaviti u budućnosti, posetite Olympusovu Web stranicu ili se obratite korisničkom centru Olympusa.

Mere predostrožnosti:
Obavezno pročitajte sledeće

⚠ **Upozorenje: Bezbednosna upozorenja**

- Nemojte da gledate u pravcu sunca kroz objektiv, jer to može dovesti do slepila ili smetnji u vidu.
- Nemojte da ostavljate ovaj objektiv bez poklopca: ukoliko sunčeva svetlost prođe kroz objektiv, može doći do požara.
- Nemojte da usmeravate objektiv fotoaparata ka suncu. Sunčeva svetlost će konvergirati u objektivu i fokusirati se unutar fotoaparata, što može da izazove nepravilnosti u radu ili požar.

Mere predostrožnosti prilikom rukovanja

- Radna temperatura u opsegu +40 °C do –10 °C.
- Izbegavajte nagle promene temperature.
- Nemojte da ostavljate objektiv tako da njegovi kontakti budu okrenuti nadole.
- Izbegavajte primenu prevelikog pritiska.
- Nemojte da dodirujete objektiv rukama.
- Nemojte da ga potapate u vodu.
- Nemojte da dodirujete kontakte rukama.
- Nemojte da ga ispuštate.
- Izbegavajte izlaganje organskim rastvaračima.
- Izbegavajte izlaganje prekomernoj vlažnosti.
- Izbegavajte izlaganje jakom magnetnom polju.

Mere predostrožnosti pri skladištenju

- Stavite poklopac na objektiv kada se ne koristi.
- Za čišćenje objektiva koristite mekani papir ili tkaninu.
- Izbegavajte upotrebu naftalina.

Ukoliko imate bilo kakve probleme, obratite se najbližem Olympus servisnom centru.

- **Tehnička podrška za korisnike u Evropi**

Posetite našu web lokaciju
http://www.olympus.co.yu
ili pozovite:
Tel. 00800 - 67 10 83 00 (besplatan poziv, samo u pojedinim evropskim zemljama)
+49 180 5 - 67 10 83 ili
+49 40 - 237 73 48 99 (poziv se naplaćuje)

TR TALİMATLAR

Bu Olympus ürününü satın aldığınız için teşekkür ederiz. Güvenliğiniz için kullanmadan önce bu kullanma kılavuzunu okuyun ve güvenli bir yerde saklayın.

Telekonvertör (Şek. 1)

ⓐ Objektif takma düğmesi

Kullanımı

❶ Telekonvertörü fotoğraf makinesine takın.

❷ Çekimde kullanacağınız objektifi takın.

- Diyafram ayarı (f-değeri) kompozit değer olarak gösterilir.
- En iyi objektif performansı için, f4.0 veya üzeri kompozit değere sahip diyafram ayarı tavsiye edilir.
- Telekonvertör kullanıldığında, objektifin kompozit odak uzunluğu ve diyafram değeri 1.4 ile çarpılır.
- Telekonvertörü çıkartmak için, objektif takma düğmesine basın ve objektifi takma yönünün tersinde döndürün.

Özellikler

- EC-14, Olympus FOUR THIRDS tek-lens-refleks dijital fotoğraf makinesi odak uzunluğunu % 140 artırmak için kullanılan telekonvertör lenstir.
- Ana objektifin 5 gruptaki 6 lens ile maksimum performans göstermesini sağlar.
- Toza, damlamaya dayanıklı bir yapıya sahiptir.

Ana Özellikler

Lens konfigürasyonu	:	5 grup, 6 lens
Ağırlık	:	170 g
Boyutlar	:	Maks. çap Ø 68 mm x Toplam uzunluk 22 mm

- Teknik özellikler üretici tarafından önceden haber verilmeden değiştirilebilir.

Kullanılabileceği Fotoğraf Makineleri ve Objektifler

• ED50mm f2.0 MACRO	Kompozit f-sayısı değeri f4.0 veya daha fazla olduğunda kullanılabilir.
• ED300mm f2.8	Kullanılabilir.
• ED50-200mm f2.8-3.5	Kullanılabilir.
• 14-54mm f2.8-3.5	Kullanılabilir.

- Birden fazla EC-14 kullanılamaz.
- Opsiyonel EX-25 uzatma tüpü ile birlikte kullanılamaz.
- Gelecekte piyasaya çıkacak Olympus dijital fotoğraf makineleri ve objektifler ile kullanılabilirliğini öğrenmek için Olympus web sitesini ziyaret edin veya Olympus müşteri destek merkezini arayın.

Uyarılar: Aşağıdakileri Okuduğunuzdan Emin Olun

⚠ **Uyarılar: Güvenlik Önlemleri**

- Objektif ile güneşe bakmayın. Körlük veya görme bozukluğuna yol açabilir.
- Objektifi kapaksız bırakmayın. Objektifin içinden güneş ışığı geçerse yangına yol açabilir.
- Objektifi doğrudan güneşe çevirmeyin. Güneş ışığı objektif içerisinde yoğunlaşıp fotoğraf makinesi içerisinde odaklanır ve hasar veya yangına neden olabilir.

Kullanma önlemleri

- Çalışma sıcaklık aralığı +40 °C ila –10 °C.
- Ani sıcaklık değişimlerinden kaçının.
- Objektifi yüzü yere bakacak şekilde bırakmayın.
- Çok fazla basınçtan kaçının.
- Objektife dokunmayın.
- Suya sokmayın.
- Kontaklara dokunmayın.
- Düşürmeyin.
- Organik çözücüler kullanmayın.
- Aşırı nemden kaçının.
- Manyetik ortamlardan kaçının.

Saklama Önlemleri

- Kullanılmadığında objektifin kapağını takın.
- Objektif temizliği için kağıt mendil veya yumuşak kumaş kullanın.
- Böcek ilaçlarından koruyun.

Herhangi bir sorun olduğunda en yakın Olympus Servis Merkezine başvurun.

- **Avrupa Teknik Müşteri Desteği**

Lütfen web sitemizi ziyaret ediniz
http://www.olympus-europa.com
veya şu NUMARAYI arayın:
Tel. 00800 - 67 10 83 00 (Ücretsiz)
+49 180 5 - 67 10 83 veya
+49 40 - 237 73 48 99 (Ücretli)

UA ІНСТРУКЦІЯ

Дякуємо за придбання цього товару компанії Olympus. Щоб запобігти нещасним випадкам, перед початком використання прочитайте цю інструкцію з експлуатації та зберігайте її в доступному місці для подальшого звертання.

Телеконвертер (рис. 1)

ⓐ Кнопка кріплення об'єктива

Інструкції

❶ Приєднайте телеконвертер до камери.

❷ Приєднайте об’єктив.

- Параметр діафрагми (число f) відображається як композиційне значення.
- Для забезпечення оптимальної роботи об’єктива бажано встановлювати композиційне значення f4.0 або більше.
- За умови використання телеконвертера композиційна фокусна відстань і значення діафрагми об’єктива збільшуються в 1,4 рази.
- Щоб від’єднати телеконверетер, утримуючи кнопку кріплення об’єктива, поверніть об’єктив у напрямку, протилежному кріпленню.

Характеристики

- EC-14 – це телеконвертер, призначений для збільшення фокусної відстані об‘єктиву цифрової дзеркальної фотокамери стандарту «4/3» на 140 %.
- Дозволяє основному об’єктиву досягти максимально ефективної роботи завдяки 6 лінзам в 5 групах.
- Конструкція телеконвертору захищає його від потрапляння пилу та вологи.

Загальні характеристики

Конструкція	:	5 груп, 6 лінз
Вага	:	170 г
Габарити	:	Макс. діаметр. Ø 68 мм x Загальна довжина 22 мм

- Характеристики можуть змінюватися без попереджень або зобов’язань зі сторони виробника.

Доступні фото та об’єктиви

• ED50 мм f2.0 MACRO	Доступний, якщо композиційне значення для числа f дорівнює f4.0 або більше.
• ED300 мм f2.8	Доступний.
• ED50-200 мм f2.8-3.5	Доступний.
• 14-54 мм f2.8-3.5	Доступний.

- Не можна використовувати більше одного телеконвертора EC-14.

- Не можна використовувати разом із подовжуючим кільцем EX-25.
- Щоб дізнатися про сумісність цифрових камер Olympus з об’єктивами, що будуть випущені в майбутньому, відвідайте веб-сторінку компанії Olympus або зверніться до центру підтримки користувачів Olympus.

Запобіжні заходи: Прочитайте наведене нижче

⚠ Обережно! Заходи безпеки

- Не дивіться на сонце крізь телеконвертор. Це може призвести до втрати або пошкодження зору.
- Не залишайте об’єктив без кришки. Сонячне проміння, яке пройшло крізь об’єктив, може спричинити пожежу.
- Не спрямовуйте об’єктив фотокамери безпосередньо на сонце. Сонячне світло фокусується в об’єктиві та всередині камери, що може призвести до несправності або пожежі.

Застереження щодо використання

- Відповідна для коректної роботи температура становить від +40 °C до –10 °C.
- Уникайте різких змін температур.
- Не кладіть телеконвертор контактами донизу.
- Уникайте сильного тиску.
- Не торкайтесь лінз.
- Не занурюйте у воду.
- Не торкайтеся контактів.
- Не кидайте.
- Не користуйтесь органічними розчинниками.
- Уникайте впливу вологи.
- Уникайте впливу магнітного поля.

Застереження щодо зберігання

- Закривайте телеконвертор кришкою, якщо він не використовується.
- Для очищення використовуйте паперову серветку або м’яку тканину.
- Уникайте інсектицидів.

У разі виникнення будь-яких проблем звертайтеся до найближчого центру обслуговування Olympus.

- **Технічна підтримка користувачів у Європі**

Відвідайте нашу домашню сторінку
http://www.olympus-europa.com
або зателефонуйте:
Тел. 00800 - 67 10 83 00 (безкоштовно)
+49 180 5 - 67 10 83 або
+49 40 - 237 73 48 99 (платні)

OLYMPUS SERVICE DEPARTMENT
P.O.Box 222, Southall Middlesex UB2 4SH
Tel.: (0207) 2530513, www.olympus.co.uk

BULGARIA REP. OFFICE OLYMPUS C&S
blvd. Bulgaria 88, entr. 2, fl.1, ap. 3, 1680 Sofia, Bulgaria
Tel./Fax: +359 2 854 84 14, www.olympus.bg

OLYMPUS C&S, SPOL. S.R.O.
Evropská 176, 160 41 Praha 6, Tel.: +420 800 167777

OLYMPUS IMAGING EUROPA GMBH
Wendenstr. 14-18, D-20097 Hamburg, Tel.: (040) 237730
Versandadresse Reparaturen: Olympus Deutschland GmbH
Bredowstrasse 20, 22113 Hamburg,
Tel.: (040) 23773 4121

OLYMPUS DANMARK A/S
Tempovej 48–50, 2750 Ballerup,
Tlf.: +45 44 73 47 00

OLYMPUS ESTONIA OÜ
Järvevana tee 9, 11314 Tallinn, www.olympus.ee
Tel.: +372 65 49 541, Hoolduse tel.: +372 65 49 531

OLYMPUS ESPAÑA S.A.U.
Domenico Scarlatti, 11, 28003 Madrid
Tel.: +34 902 444 104, Fax: +34 191 343 1917
e-mail: st-consumo@olympus.es

OLYMPUS FINLAND OY
Äyritie 12 B, 01510 VANTAA,
Puh. (09) 875 810

OLYMPUS FRANCE CENTRE TECHNIQUE
Parc d'Affaires Silic, 55, rue de Monthléry,
94533 Rungis Cedex, Service clients tél.: 0810 223 223
E-Mail: image-son.sav@olympus.fr

FOTOMATIC A.E.
Αποκλειστική Διανομή Ελλάδας
ΚΟΥΡΤΙΔΟΥ 121 – 111 43 ΑΘΗΝΑ,
ΤΗΛ.: (210) 21.11.860 – FAX: (210) 21.11.850
Μ. ΠΗΓΑ 30 – 731 31 ΧΑΝΙΑ,
ΤΗΛ.: (28210) 91.081 – FAX: (28210) 74.601
www.olympus.com.gr – info@fotomatic.gr

OLYMPUS D.O.O. ZA TRGOVINU
Avenija Većeslava Holjevca 40, HR-10020 Zagreb,
Tel.: +385 1 4899 000, Fax: +385 1 4899 029

OLYMPUS HUNGARY KFT.
1382 Budapest 62, Pf. 838, Tel.: +36 1 250 9377

POLYPHOTO S.P.A.
Via C. Pavese 11/13, 20090 Opera/Milano, Tel.: (02) – 530021

OLYMPUS LITHUANIA UAB
Šeškinės g. 55A, Vilnius, LT-07159 Lietuva,
Tel.: +370 5 233 00 21

OLYMPUS LATVIA SIA
Vienības gatve 87 b, Rīga, LV-1004, Tālr.: +371 6 762 33 34

OLYMPUS NEDERLAND B.V.
Industrieweg 44, 2382 NW Zoeterwoude
Tel.: 0031 (0)71-5821888, www.olympus.nl