RYOBI®

ETMS1825

GB	254MM TABLE TOP MITER SAW	USER'S MANUAL	1
FR	SCIE À ONGLET RADIALE 254MM	MANUEL D'UTILISATION	13
DE	254MM TISCHGEHRUNGSSÄGE	BEDIENUNGSANLEITUNG	27
ES	SIERRA DE INGLETES PARA MESA DE 254MM	MANUAL DE UTILIZACIÓN	41
IT	TRONCATRICE DA BANCO DA 254MM	MANUALE D'USO	55
NL	254 MM AFKORT- EN VERSTEKZAAG	GEBRUIKERSHANDLEIDING	69
PT	SERRA DE MEIA ESQUADRIA PARA MESA DE 254 MM	MANUAL DE UTILIZAÇÃO	83
DK	254MM BORDPLADE GERINGSAV	BRUGERVEJLEDNING	97
SE	254MM KAP- OCH GERINGSSÅG	INSTRUKTIONSBOK	110
FI	254MM PÖYTÄJIIRISAHA	KÄYTTÄJÄN KÄSIKIRJA	123
NO	254 MM BORD GJÆRINGSSAG	BRUKSANVISNING	136
RU	254MM НАСТОЛЬНАЯ СКАШИВАЮЩАЯ ПИЛА	РУКОВОДСТВО ПО ЭКСПЛУАТАЦИИ	149
PL	UKOŚNICA – PILARKA STOŁOWA 254 MM	INSTRUKCJA OBSŁUGI	164
CZ	254 MM STOLOVÁ POKOSOVÁ PILA	NÁVOD K OBSLUZE	179
HU	254 MM ASZTALI GÉRVÁGÓ FŰRÉSZ	HASZNÁLATI ÚTMUTATÓ	192
RO	FIERĂSTRĂU CIRCULAR BASCULANT PENTRU TĂIERI ÎNCLINATE 254MM	MANUAL DE UTILIZARE	206
LV	254 MM GALDA LEŅĶZĀĢIS	LIETOTĀJA ROKASGRĀMATA	219
LT	254MM STALO PJŪKLAS SU KREIPTUVU	NAUDOJIMO VADOVAS	233
EE	254MM LAUALE PAIGALDATAV EERUNGISAAG	KASUTAJAJUHEND	246
HR	254 MM KRUŽNA PILA S KUTNIM STOLOM	KORISNI»KI PRIRU»NIK	259
SI	254MM NAMIZNA ZAJERALNA ŽAGA PRIROČNIK ZA UPORABO	UPORABNIŠKI PRIROČNIK	272
SK	254MM STOLOVÁ POKOSOVÁ PÍLA	NÁVOD NA POUŽITIE	284
GR	254MM ΕΠΙΤΡΑΠΕΖΙΟ ΠΡΙΟΝΙ ΛΟΞΟΤΟΜΗΣ	ΟΔΗΓΙΕΣ ΧΡΗΣΗΣ	296
TR	254MM GÖNYE BURUN TESTERESİ	KULLANIM KILAVUZU	311

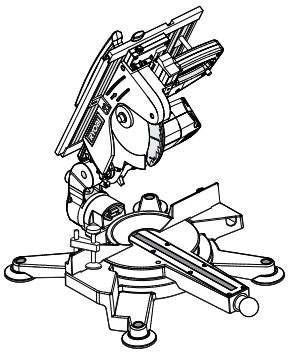

CE

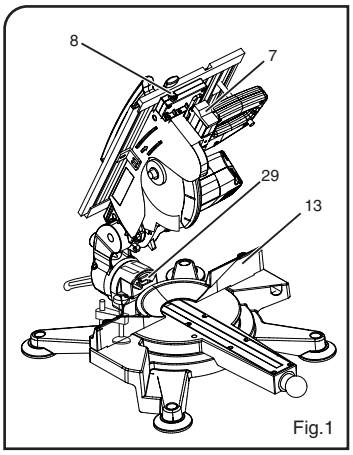

Fig.1

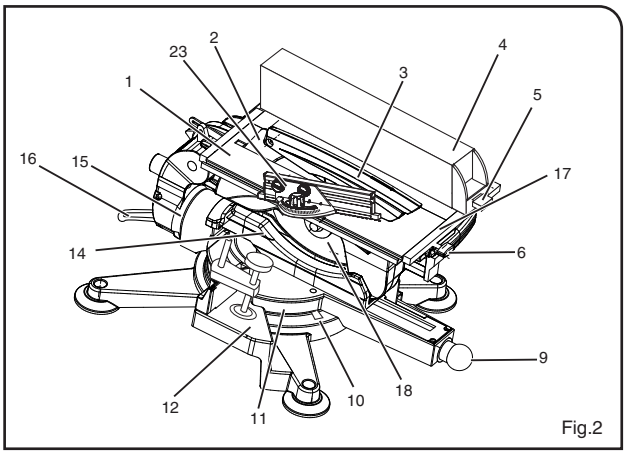

Fig.2

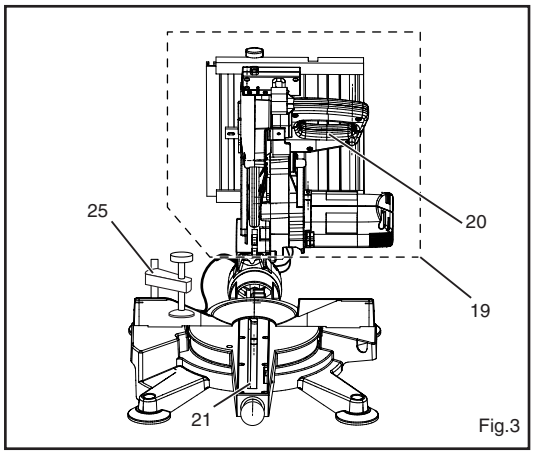

Fig.3

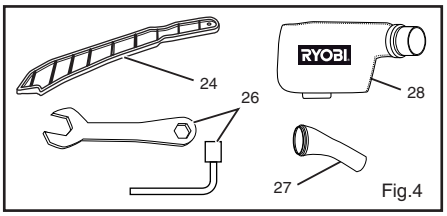

Fig.4

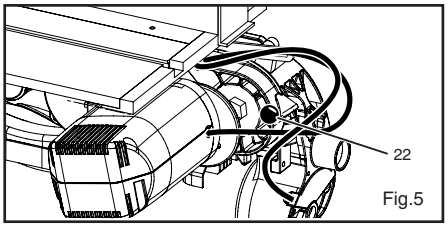

Fig.5

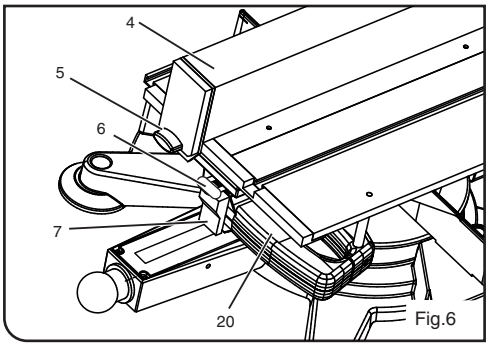

Fig.6

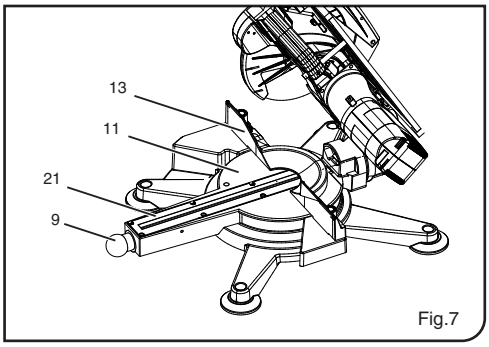

Fig.7

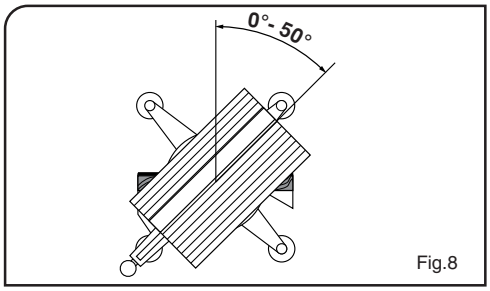

Fig.8

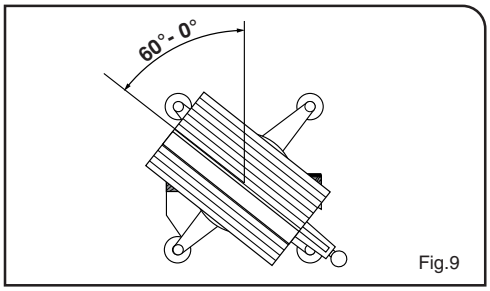

Fig.9

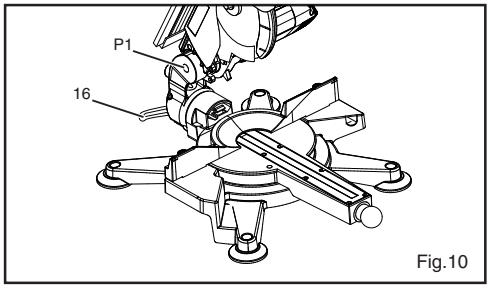

Fig.10

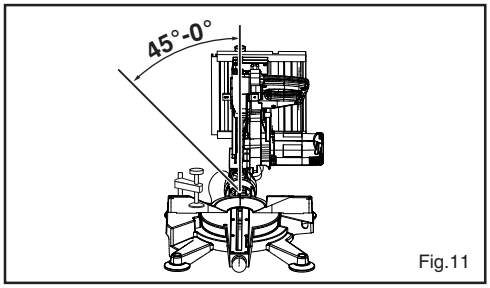

Fig.11

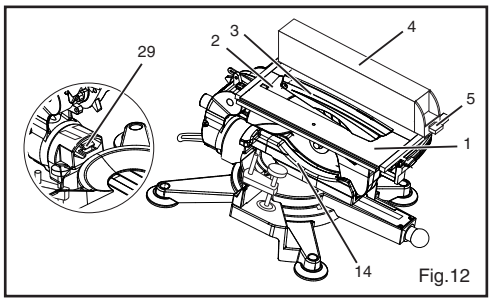

Fig.12

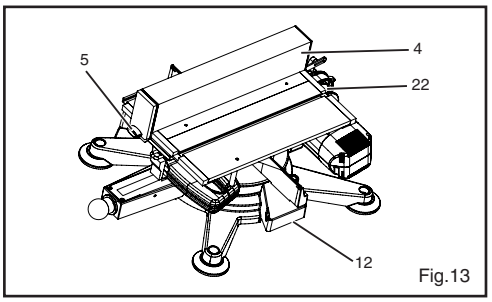

Fig.13

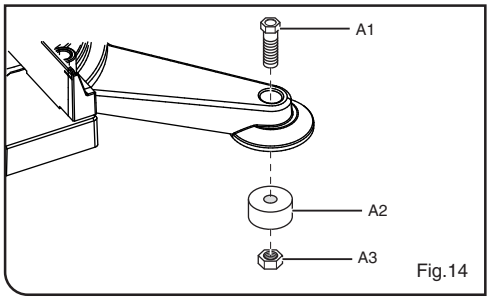

Fig.14

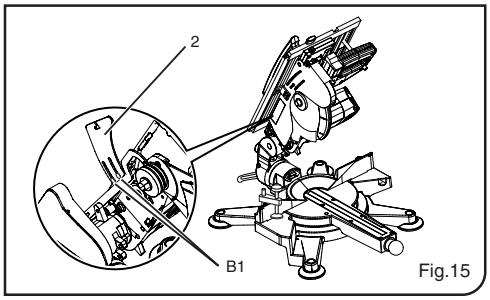

Fig.15

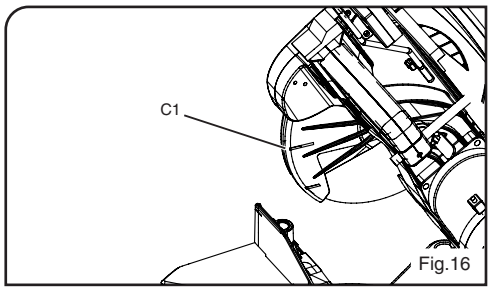

Fig.16

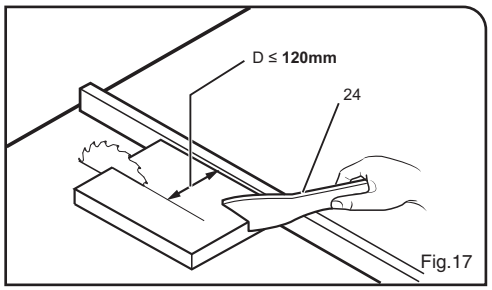

Fig.17

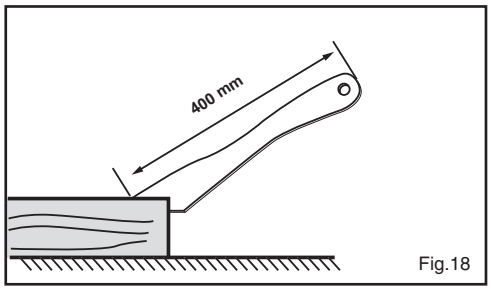

Fig.18

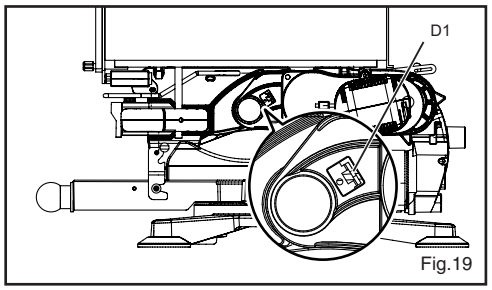

Fig.19

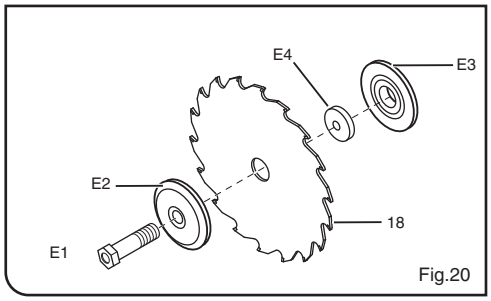

Fig.20

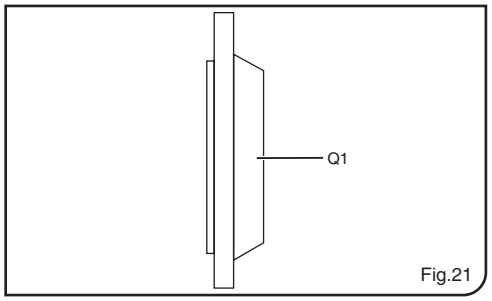

Fig.21

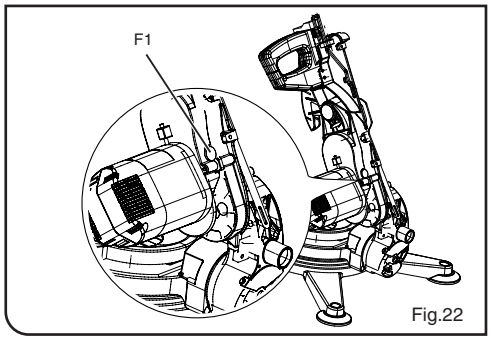

Fig.22

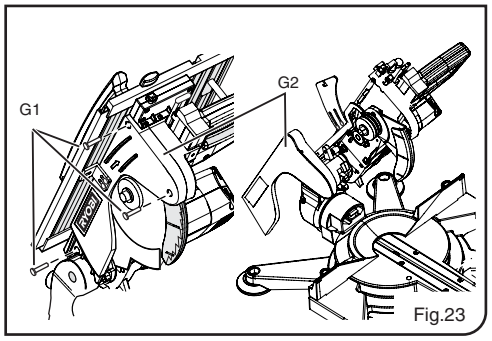

Fig.23

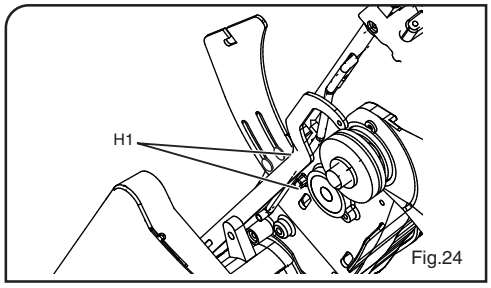

Fig.24

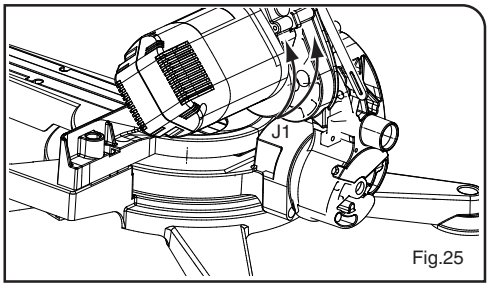

Fig.25

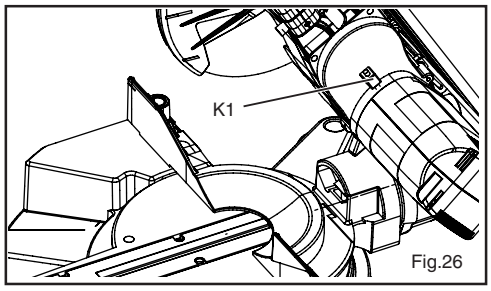

Fig.26

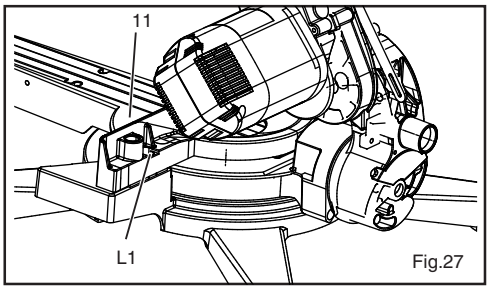

Fig.27

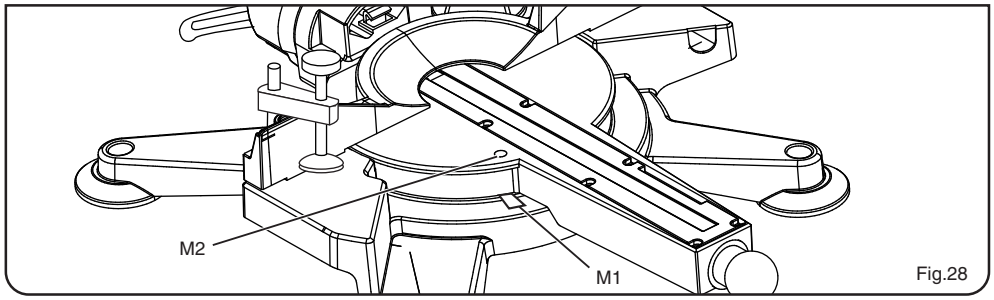

Fig.28

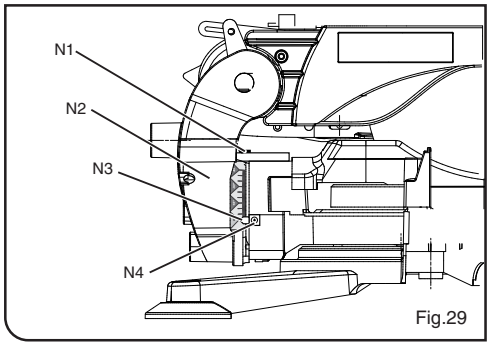

Fig.29

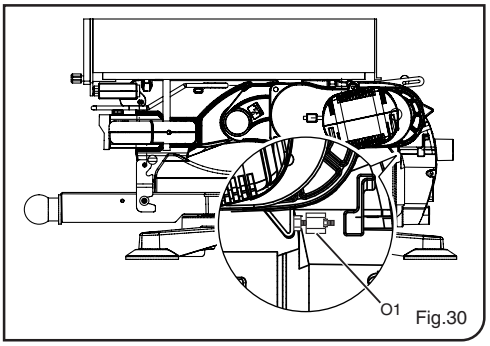

Fig.30

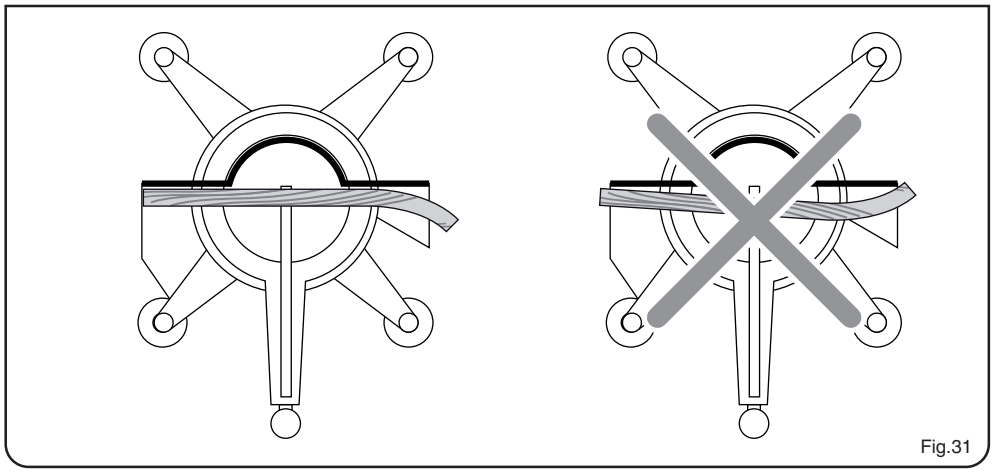

Fig.31

Important!	It is essential that you read the instructions in this manual before operating this machine.
Attention !	Il est indispensable que vous lisiez les instructions contenues dans ce manuel avant la mise en service de l'appareil.
Achtung!	Bitte lesen Sie unbedingt vor Inbetriebnahme die Hinweise dieser Bedienungsanleitung.
Atención!	Es imprescindible que lea las instrucciones de este manual antes de la puesta en servicio.
Attenzione!	Prima di procedere alla messa in funzione, è indispensabile leggere attentamente le istruzioni contenute nel manuale.
Let op !	Het is van essentieel belang dat u de instructies in deze gebruiksaanwijzing leest vooraleer u dit toestel in gebruik neemt.
Atenção!	É indispensável que leia as instruções deste manual antes de utilizar a máquina.
OBS!	Denne brugsanvisning skal læses igennem inden ibrugtagning.
Observera!	Det är nödvändigt att läsa instruktionerna i denna bruksanvisning innan användning.
Huomio!	On ehdottoman välttämätöntä lukea tässä käyttöohjeessa annetut ohjeet ennen käyttöönottoa.
Advarsel!	Det er meget viktig at du leser denne brukerveiledningen før du tar maskinen i bruk.
Внимание!	Перед сборкой и запуском инструмента необходимо прочесть инструкции из настоящего руководства.
Uwaga!	Przed przystąpieniem do użytkowania tego urządzenia, należy koniecznie zapoznać się z zaleceniami zawartymi w niniejszym podręczniku.
Důležité upozornění!	Nepoužívejte tento přístroj dříve, než si přečtete pokyny uvedené v tomto návodu.
Figyelem!	Feltétlenül fontos, hogy a jelen használati útmutatóban foglalt előírásokat az üzembe helyezés előtt elolvassa!
Atenţie!	Este esenţial să citiţi instrucţiunile din acest manual înainte de operarea acestui aparat.
Uzmanību!	Svarīgi, lai jūs pirms mašīnas darbināšanas izlasītu instrukcijas šajā rokasgrāmatā.
Dėmesio!	Prieš pradėdami eksploatuoti šį prietaisą, svarbu, kad perskaitytumėte šiose instrukcijose pateiktus nurodymus.
Tähtis!	Enne trelli kasutama hakkamist tuleb käesolevas juhendis esitatud juhised kindlasti läbi lugeda.
Upozorenje!	Neophodno je da pročitate ove upute prije uporabe ovog uređaja.
Pomembno!	Pred uporabo tega stroja, obvezno preberite navodila iz tega priročnika.
Dôležité!	Pre prácou s týmto zariadením je dôležité, by ste si prečítali pokyny v tomto návode.
Προσοχή!	Είναι απαραίτητο να διαβάσετε τις συστάσεις των οδηγιών αυτών πριν και τη θέση σε λειτουργία.
Dikkat!	Cihazın çalıştırılmasından önce bu kılavuzda bulunan talimatları okumanız zorunludur.

Subject to technical modifications / Sous réserve de modifications techniques /Technische Änderungen vorbehalten /
Bajo reserva de modificaciones técnicas / Con riserva di eventuali modifiche tecniche /Technische wijzigingen voorbehouden /
Com reserva de modificações técnicas / Med forbehold for tekniske ændringer / Med förbehåll för tekniska ändringar /
Tekniset muutokset varataan / Med forbehold om tekniske endringer / Могут быть внесены технические изменения /
Z zastrzeżeniem modyfikacji technicznych / Změny technických údajů vyhrazeny / A műszaki módosítás jogát fenntartjuk /
Sub rezerva modificaţiilor tehnice / Paturam tiesības mainīt tehniskos raksturlielumus / Pasiliekant teisę daryti techninius
pakeitimus /Tehnilised muudatused võimalikud /Podloæno tehniËkim promjenama /Tehnične spremembe dopuščene/
Technické zmeny vyhradené / Υπό την επιφύλαξη τεχνικών τροποποιήσεων / Teknik değişiklik hakkı saklıdır

English

RULES FOR SAFE OPERATION

PLEASE READ FIRST
These instructions have been written to make it easier for you, the user, to learn how to operate this machine and to do so safely. These instructions should be used as follows:

- Read these instructions before use. When reading these instructions, pay special attention to and always follow the safety instructions.
- These operating instructions are intended for people with basic technical knowledge regarding the operation of a machine like this. Inexperienced persons are strongly advised to seek competent advise and guidance from an experienced person before operating this machine.
- Keep all documents supplied with this machine for future reference. Retain your proof of purchase in case of a future warranty claim.
- This machine must not be sold or lent to someone else without being accompanied by these operating instructions and all other documents supplied with the machine.
- The manufacturer assumes no liability for any damage resulting from the non-observance of any operating or safety instructions given in this manual.

SPECIFIED CONDITIONS OF USE

This saw is intended for cross cuts, bevel cuts, miter cuts, and compound miter cuts. Grooving is also possible as well. Only such materials suitable for cutting by the saw blade fitted may be cut (see “Technical specifications” for available saw blades).

Do not cut materials and work pieces unless they confirm to the permissible dimensions (see “Technical specifications”).

Do not cut pieces having a round or irregular cross section, such as firewood, because such pieces cannot be securely held during cutting. A suitable auxiliary fence must be used for firm support when cutting thin work pieces in an upright position.

Any use other than the use specified above, any alteration, modification of the machine or use of parts not specifically approved by the manufacturer may cause unforeseeable damage!

GENERAL SAFETY INSTRUCTIONS

- Observe the following safety instructions to minimize the risk of personal injury or material damage.
- Also observe and follow the special safety instructions given in the respective chapters.
- Where applicable, follow the legal directives or regulations for the prevention of accidents pertaining to the use of circular and crosscut saws.

GENERAL HAZARD!

- Keep your work area tidy – a messy work area invites accidents.
- Be alert. Know what you are doing. Set out to work with reason. Do not operate the machine while under the influence of drugs, alcohol or medication.
- Consider environmental conditions: keep your balance at all times.
- Use suitable work piece supports when cutting long work pieces.
- Do not operate the machine near inflammable liquids or gases.
- This machine may only be started and operated by persons familiar with crosscut saws and are aware of the dangers associated with the operation of crosscut saws. Person under 18 years of age may use this machine only in the course of their vocational training, under the supervision of an instructor.
- Keep bystanders, particularly children, out of the danger zone. Do not permit other persons to touch the machine or power cable while it is running.
- Do not overload the machine-use it only within the performance range it was designed for free “Technical Specifications”.

  Avoid the use of an extension cord because the extension cord may overheat and cause a risk of fire.

DANGER! RISK OF ELECTRIC SHOCK!

- Do not expose machine to rain. Do not operate machine in damp or wet environment.

  Prevent unintended body contact with earthed objects such as radiators, pipes, cooking stoves, refrigerators when the saw is in operation.

RISK OF PERSONAL INJURY AND CRUSHING BY MOVING PARTS!

- Do not operate the machine without installed guards.
- Always keep sufficient distance to the saw blade. Use suitable feeding aids, if necessary. Keep sufficient distance to driven components when operating the machine.
- Wait for the saw blade to come to a complete stop before removing cutoffs, scrap, etc, from the work area.

English

RULES FOR SAFE OPERATION

- Do not attempt to stop the saw blade by pushing the work piece against its side.
- Ensure the machine is disconnected from power before servicing.
- Ensure that when turning on (e.g. after servicing) no tools or loose parts are left on or in the machine.
- Turn power OFF if the machine is not in use. Always unplug the saw from outlet when not in use in a long time.

CUTTING HAZARD EVEN WITH THE CUTTING TOOL IS STATIONARY!

- Wear gloves when changing the cutting blade.
- Store the saw blade(s) in such manner that nobody can get hurt.

RISK OF KICKBACK (WORK PIECE IS CAUGHT BY THE SAW BLADE AND THROWN AGAINST THE OPERATOR):

- Ensure the riving knife is correctly set when working in table saw mode.
- Do not jam work pieces.
- Make sure the saw blade is suitable for the work piece material.
- Cut thin or thin-walled work pieces only with fine-toothed saw blades.
- Always use sharp saw blades.
- If in doubt, check work piece for inclusion of foreign matter (e.g. nails or screws).
- Cut only stock of dimensions that allow for safe and secure holding while cutting.
- Never cut bundes or more than one work pieces at a same time-the individual pieces cannot be properly secured and controlled. Risk of personal injury if individual pieces are caught by the saw blade uncontrolled.
- Remove small cutoffs, scrap, etc, from the work area-when doing so the saw blade must be at a complete stop.

ENTANGLEMENT HAZARD!

- Be careful that no part of your body or your clothing can be caught by and drawn into the machine. (no neck ties, no gloves, no garments with loose-fitting sleeves; tie back long hair).
- Never attempt to cut any work pieces which contain
  - ropes
  - strings
  - cords
  - cables or
  - wires, or to which any of the above are attached.

HAZARD GENERATED BY INSUFFICIENT PERSONAL PROTECTION GEAR!

- Wear hearing protection
- Wear dust mask
- Wear suitable work clothes
- When working outdoors wearing of non slip shoes is recommended

RISK OF INJURY BY INHALED WOOD DUST!

- Some types of wood dust (e.g. beech, oak, ash) is harmful to health when inhaled. Use a dust collector whenever possible. The dust collector must comply with the data stated in the technical specifications.
- Minimize the amount of wood dust escaping from the machine and the job site into the environment:
  - remove wood dust deposit in the work area (do not blow away);
  - fix any leakages on the dust collector;
  - ensure good ventilation.

HAZARD GENERATED BY MODIFICATION OF THE MACHINE OR USE OF PARTS NOT TESTED AND APPROVED BY THE MANUFACTURE!

- Assemble machine in strict accordance with these operating instructions.
- Use only parts approved by the manufacturer. This applies particularly to:
  - saw blades (see “Technical specifications” for stock nos.)
  - safety devices (see “Technical specifications” for stock nos.)
- Do not change any parts.

HAZARD GENERATED BY MACHINE DEFECTS!

- Keep machine and accessories in good repair. Follow the maintenance instructions.

English

RULES FOR SAFE OPERATION

- Before using the machine always check for possible damage. Every time you want to use the machine, make sure that all safety devices and protective guards are checked carefully for proper function. Check to see that all moving parts work properly and do not jam. All parts must be correctly installed and meet all conditions necessary for the proper operation of the tool.
- Damage protection devices or parts must be repaired or replaced by a qualified specialist. Have damaged switches replaced by a service centre. Do not operate the machine if the switch can not be turned ON or OFF. Do not operate the machine with a damaged cord or plug or after the machine malfunction has been dropped or damaged in any manner.
- Keep handles free of oil and grease.

RISK OF INJURY BY NOISE!

- Wear hearing protection.
- Make sure the riving knife is not bend. A bent riving knife will push the work piece against the side of the saw blade, causing noise.

SPECIAL PRODUCT FEATURES

- Quick change over from crosscut saw mode to table saw mode.
- 93° cutting angle range for bevel cut (48° left through 45° right) with five preset stops.
- 110° cutting angle range for miter cut (50° left through 60° right) with ten preset stops.
- Perfect for mobile use because of its low weight and small dimensions.
- Sturdy cast aluminium construction for precision cuts.
- TCT saw blade.
- Installation of auxiliary fence possible.
- A restart protection prevents restarting of the machine when the power is restored after an interruption of the power supply.

SPECIFICATIONS

Voltage	**V~**	**230V (50Hz)**
Fuse protection	**A**	**10(time-lag)**
Power	**W**	**1800**
Protection class	**IP**	**20**
Degree of protection		**II**
Saw blade speed	**min $^{-1}$**	**5000**
Saw blade diameter	**mm**	**254**
Dimensions **Machine in packing** **- Length x width x height**	**mm**	**700 x 585 x 420**
Maximum work piece cross section **- 90° x 90°** **- 90° x 45°** **- 45° x 90°** **- L45° X 45°** **R45° X 45°** **Cutting capacities in the table saw**	 **mm** **mm** **mm** **mm** **mm** **mm**	 **70 x 110** **50 x 100** **40 x 90** **35 x 50** **40 x 90** **40**

English

SPECIFICATIONS

Weight **Gross weight** **Net weight**	 **kg** **kg**	 **24** **19**
Permissible ambient temperature for operation **Permissible temperature for transport and storage**	°C °C	**0 to + 40** **0 to + 40**
Noise emission according to EN ISO 3744 **Sound power level L_{WA}** **Sound power level L_{WA} without load** **Sound pressure level at operator L_{PA}** **Sound pressure level at operator's ear L_{PA} without load**	 dB(A) dB(A) dB(A) dB(A)	 103.2 97.7 91.7 88.1
Effective value of weighted acceleration (vibration at handle)	m/s^2	<2.5
Dust collector (not included in standard delivery **-Dust extraction port diameter** **-Minimum air volume flow** **-Minimum vacuum flow** **-Minimum air speed at dust extraction port**	 mm m^3/h Pa m/s	 43 550 740 20

OPERATION

INSTALLATION AND TRANSPORT

CAUTION!
Do not carry the machine by the handle; the handle is not designed to bear the entire weight of the machine. To carry the machine, hold it on both sides of the base (12).

Installation (Fig.14)

1. Lift the machine out of the box with the help of another person.
2. Turn rotating table into 0° position and tighten the miter lock.

NOTE:

If the machine is to be mounted on a workstand:**Do not** install the rubber feet!

3. To install the rubber feet, carefully turn the machine over to the right, so it is supported by the motor.
4. Fit the nut (A3) into the hole on the bottom of the rubber foot.
5. Insert the Allen head screw (A1) into the machine's foot from the top. Attach the rubber foot (A2) with the previously inserted nut (A3) to the screw.
6. Tighten the rubber foot hand-tight only.
7. Tighten screw with the Allen key hand-tight only.

DANGER!
Risk of injury by incorrect handling when lifting the machine or turning the machine over. Always hold machine at the base (12).

8. Place machine on a suitable surface:
   - All four feet must firmly rest on the surface.
   - The ideal height for the surface is approx.800mm.
   - The saw must stand securely, even when cutting larger work pieces.
9. Keep the packaging for future use, or separate by material and dispose of in an environmentally friendly manner.

Transport (Fig.5, 12, 13)

1. Place the lower blade guard (14) from the left hand side in front of the kerf plate's rear end and push towards the rear.
2. Swing sawhead down and engage the lock down pin (22).
3. Place the rip fence over the blade guard and secure in position.
4. Lift the machine by holding it on both sides of the base(12).

English

OPERATION

NOTE:

In this section the essential operating elements of the machine are introduced.

The proper use of the saw is detailed in Section “Operation”, read this section before using the saw for the first time.

A. Table saw mode operation (Fig. 2, 5, 6, 12)

- Ensure the table is fully assembled in the correct orientation (Fig. 2), ensure that the lock down pin(22) is positively located and locked to ensure the secondary switch (Switch B (29)) is engaged.
- Remove rip fence(4).
- To start and stop the machine, use the ON/OFF switch(7).

B. Miter Saw mode operation (Fig. 6)

- Ensure the rip fence(4) is correctly installed to cover the saw blade. This activates switch A(8). Ensure the cover (rip fence) is securely fastened. If not, use rip fence knob (5) to secure.
- Remove the lower blade guard(14).
- To turn the motor on, press on trigger(20) at the handle.
- To turn the motor off, release the trigger(20).

Rotating table (Fig. 7-9)

The rotating table (11) turns through 50o to the left and through 60o to the right and engages in preset stops at the 0˚, 15˚, 22.5˚, 30˚, 45˚ and 60˚ position.

For turning the miter table, the lock(9) must be loosened.

CAUTION!
In order to prevent the miter angle from changing during cutting, the miter table’s lock knob must be tightened (also when the table is engaged at the preset stops.)

Bevel tilt setting (Fig.10-11)

The track arm holder can be tilted from vertical through 45˚ to the left.

For tilting the track arm holder the bevel locking lever (16) must be loosened.

CAUTION!
In order to prevent the bevel angle from changing during cutting, the track arm holder’s lock screw must be tightened (also when engaged in the preset stops).

Rip fence (Fig.12-13)

The rip fence(4) is mounted on the upper saw table(1). The rip fence lock knob(5) must point towards the front of the machine.

After loosening the lock knob, the rip fence(4) can be removed and repositioned in crosscut saw mode(Fig.13) the rip fence is positioned over the blade guard(3). When repositioning the rip fence, always ensure you secure the fence using the rip fence lock knob(5).

Connection of a Dust Collector

DANGER!
Some types of wood dusts (e.g. beech, oak, ash) may harmful to health when inhaled. Use a dust collector:

- When using the saw in enclosed spaces;
- When using the saw over extended periods (more than ½ hour per day);
- When cutting oak, beech or ash.

The dust collector must comply with the following requirements:

- Fitting the dust extraction port diameter (43mm);
- Air flow volume ≥ 550m3/h;
- Vacuum at the dust extraction port of the saw ≥ 740 Pa;
- Air speed at the dust extraction port of the saw ≥ 20m/s.

Observe and follow the dust collector’s operating instructions as well.

Adjusting the Riving Knife (Fig.15)

DANGER!
Unplug before adjustment

NOTE:

The riving knife is factory-set to the lower position. An alignment before initial operation is only necessary if the riving knife’s position has changed during transport or the maximum depth of cut is required.

1. Raise the upper saw table fully and tighten the depth of cut lock screws.
2. Checking the riving knife:
   - Distance between the saw blade’s outer edge and the riving knife must be 3-8mm.
   - The riving knife must be in alignment with the saw blade.

DANGER!
The riving knife is one of the safety devices and must be correctly installed for a safe operation.

English

OPERATION

Only if realignment of the riving knife is necessary:

3. Loosen hexagon socket screws (B1).
4. Adjust riving knife (2) to desired position. Distance between the saw blade's outer edge and the riving knife must be 3-8mm.
5. Tighten hexagon socket screws (B1).

NOTE:
When the riving knife is set to its upper position the rip fence can only be placed over the blade guard when the upper saw table is fully raised.

Connection to AC Power

DANGER! HIGH VOLTAGE

- Operate this machine in dry surroundings only.
- Operate the machine only on power source meeting the following requirements (see also "Technical specifications").
  - Mains voltage and system frequency conform to the voltage and frequency shown on the machine's rating label;
  - Fuse protection by a residual current operated device (RCD) of 30mA sensitivity.
  - Outlets properly installed, earthed, and tested.
- Position power supply cable so it does not interfere with the work and is not damaged.
- Protect power supply cable from heat, aggressive liquids and sharp edges.
- Use only rubber-jacketed extension cables of sufficient lead cross-section (3 x 1.5mm^2).
- Do not pull on power supply cable to unplug.

CROSSCUT SAW MODE

Safety Devices

Retractable blade guard (Fig.16)
The retractable blade guard (C1) protects against accidental contact with the saw blade and from chips flying about.

The retractable blade guard must always return automatically into its starting position when the sawhead is lifted. When the sawhead is in the starting position the saw blade must be covered all around.

Safety lock (Fig.2-3)

The safety lock (6) locks the sawhead in the upper position and prevents the retractable blade guard from exposing the saw blade.

The safety lock is released by pressing on it. The sawhead (19) can now be lowered; when the sawhead is lowered the retractable blade guard is retracted, exposing the saw blade.

After the cut is made – and the sawhead is in its upper starting position – the retractable blade guard is locked again by the safety lock.

Setting up (Fig.12 & Fig.13)

DANGER!
Before the machine is set up:
- **Turn machine OFF,**
- **Unplug**
- **Wait until the machine has come to a complete stop**

1. It's a must to place rip fence (4) to cover the saw blade and secure in position, and the rip fence must engage Switch A(8), secure in place with the rip fence lock knob(5).
2. Release lock down pin(22) and raise sawhead fully.
3. Remove the lower blade guard (14).
4. Use Trigger(20) to activate the machine.

OPERATION

DANGER!

- Before using the machine always check to see that the following are in proper working order
  - Retractable blade guard.
- Use personal protection gear.
- Assume proper operating position
  - At the front of the saw
  - In front of the saw
  - To the side of the line of cut
- Risk of crushing! When tilting the sawhead assembly to the side, hold the sawhead at the handle and keep your fingers away from the track arm holder and out of its tilting range! Hold at the sawhead.
- If the type of work requires, use the following:
  - work support-for long stock, which would otherwise fall off the table on completion of the cut;
  - dust collector.
- Use an auxiliary fence if small cutoffs will result when cutting.
- Always hold the work piece down on the table and do not jam it.
- Do not attempt to stop the saw blade by pushing the work piece against its side. Risk of injury if the saw blade is blocked.

English

OPERATION

Standard cross cuts

Starting position:

- Sawhead fully raised.
- Rotating table in 0° position, the lock screw of the rotating table is tightened.
- Motorhead is in a vertical (90°) position, bevel locking lever tightened.

Cutting the work piece:

1. Hold work piece against the fence, use the work clamp to secure the work piece if possible.
2. Engage trigger(20) and activate/press the safety lock(6).
3. Slowly swing the sawhead fully down, holding the handle firmly. When sawing exert only moderate pressure to keep the motor speed from dropping.
4. Cut the work piece in a single pass.
5. Let the sawhead return slowly to its upper starting position.
6. If no further cutting is required, turn the saw off by releasing the trigger(20)

Mitre cuts (Fig.7)

A mitre cut cuts the workpiece at an angle to the fence.

Starting position:

- Sawhead fully raised.
- Motorhead in vertical (90°) position, bevel locking level, tightened.

Cutting the work piece:

1. Loosen the miter table lock knob(9) of the miter table(11).
2. Set to desired angle.
3. Tighten the miter table lock knob.
4. Hold work piece against the fence. Use the work clamp to secure the work piece if possible.
5. Engage trigger(20) and activate/press the safety lock(6).
6. Slowly swing the sawhead fully down, holding the handle firmly. When sawing, exert only moderate pressure to keep the motor speed from dropping.
7. Cut work piece in a single pass.
8. Let the sawhead return slowly to its upper starting position.
9. If no further cutting is required, turn the saw off by releasing the trigger(20)

NOTE:
The miter table engages at defined angles at the 0˚, 15˚, 22.5˚, 30˚, 45˚ and 60˚ position.

Bevel cuts (Fig.10 & 11)

A bevel cut cuts the workpiece at an angle other than 90°.
Starting position:

- Sawhead fully raised.
- Miter table in 0° position, the lock screw of the rotating table is tightened.

Cutting the work piece:

1. Loosen the bevel locking level (16) for sawhead tilt at the near of the saw.
2. Tilt the motorhead slowly to the desired position.
3. Tighten the bevel locking lever (16).
4. Hold work piece against the fence. Use the work clamp to secure the work piece if possible.
5. Engage trigger(20) and activate/press the safety lock(6).
6. Slowly swing the sawhead fully down, holding the handle firmly. When sawing exert only moderate pressure to keep the motor speed from dropping.
7. Cut work piece in a single pass.
8. Let the sawhead return slowly to its upper starting position.
9. If no further cutting is required, turn the saw off by releasing the trigger(20)

Compound mitre cuts

A compound mitre cut is a combination of the mitre and bevel cut; this means that in a single pass the work piece is cut at an angle other than 90° to the fence and material surface.

DANGER!
When cutting compound mitres the saw blade is much more exposed than normally-increased risk of injury.

Always keep sufficient distance to the saw blade.
Starting position:

- Sawhead fully raised.
- Miter table locked in desired position.
- Sawhead tilted to desired angle against the work piece's surface and locked.

Cutting the work piece:

1. Hold work piece against the fence. Use the work clamp to secure the work piece if possible.
2. Press on the upper half of the ON/OFF switch button and press the safety lock.
3. Slowly swing the sawhead fully down, holding the handle firmly. When sawing exert only moderate pressure to keep the motor speed from dropping.
4. Cut work piece in a single pass.

OPERATION

5. Let the sawhead return slowly to its upper starting position.
6. If no further cutting is to be done immediately afterwards, turn the saw OFF.

TABLE SAW MODE

Safety Devices

Blade guard (Fig.12)

The blade guard (3) protects against accidental contact with the saw blade and from chips flying about.
Always have the blade guard installed during operation.

Riving knife (Fig.12)
The riving knife (2) prevents the work piece from being caught by the rising teeth of the saw blade and being thrown against the operator.
Always have the riving knife installed during operation.

Lower blade guard (Fig.12)
The lower blade guard (14) protects against accidental contact with the saw blade.
The Safety blade guard must always be installed while the machine is in operation.

Push stick (Fig.17&18)
The push stick (24) serves as an extension of the hand and protects against accidental contact with the saw blade.

Always use the push stick if the distance between saw blade and rip fence is less than 120mm.

Guide the push stick at an angle of 20° to 30° against the saw table's surface.

Replace push stick if damaged.

Setting up

DANGER!

Before the machine is set up (Fig.12 & Fig.13):
- **turn machine OFF,**
- **unplug;**
- **wait until the machine has come to a complete stop.**

1 Swing sawhead up.

2 Set miter table into the 0° position and tighten the lock screw.

3 It is a must to attach the lower blade guard securely in position, ensuring that switch B(29) activates.

4 Swing the sawhead down and lock it.

5 Remove the rip fence(4) from blade guard.

DANGER!

- **Before starting work, check to see that the following are in proper working order.**
  - Riving knife;
  - Safety blade guard;
  - Blade guard;
  - Push stick.
- **Use personal protection gear**
  - Dust respirator;
  - Hearing protection;
  - Safety goggles.
- **Assume proper operating position:**
  - At the front of the saw;
  - In front of the saw;
  - To the left of the line of cut;
  - When working with two persons, the other person must remain at an adequate distance to the saw.
- **If the type of work requires, use the following:**
  - Work support – for long stock, which would otherwise fall off the table on completion of the cut;
  - Dust collector.
- **Always hold the work piece down on the table and do not jam it.**
- **Do not attempt to stop the saw blade by pushing the work piece against its side. Risk of injury if the saw blade is blocked.**

Sawing

DANGER!
Always use a push stick if distance D of cutting piece is less than 120mm (Fig.17)

1. The blade guard must rest with its front edge on the work piece.
2. If necessary install the rip fence with the lock screw pointing towards you, the operator.
3. Set the rip fence to the desired cutting width. Check on both scales of the upper saw table that the rip fence is parallel with the saw blade.
4. Start saw blade by activating the 'on' switch(7).
5. Push the work piece in a steady motion towards the rear and cut in a single pass.
6. Turn machine OFF if no further cutting will be done immediately afterwards by activating 'off' switch (7).

OPERATION

CARE AND MAINTENANCE

DANGER!

Prior to all servicing;

1. **turn the machine OFF,**
2. **unplug,**
3. **wait until the machine has come to a complete stop.**

- Repair and maintenance work other than described in this section should only be carried out by qualified specialists.
- Replace defective parts, especially of safety devices, only with OEM replacement parts. Parts not tested and approved by the manufacturer can cause unforeseen damage.
- Check that all safety devices are operational again after each service.

Saw Blade Change (Fig.19-21)

DANGER!

- **Right after cutting the saw blade may be very hot – burning hazard! Let a hot saw blade cool down. Do not clean a hot saw blade with any combustible liquids.**
- **Risk of injury, even with the saw blade at standstill. When loosening and tightening the arbor bolt (E1), the retractable blade guard must encompass the saw blade. Wear gloves when changing blades.**

1. Set the track arm holder to 0° (vertical) and tighten the bevel tilt lock screw.
2. Loosen the nut holding the blade guard and take the blade guard off. Take upper saw table off.
3. To keep the saw blade from turning, pull the saw blade lock (D1) forward. At the same time slowly turn the saw blade by hand until the saw blade lock engages.
4. Loosen the arbor bolt (E1) on the saw spindle (left-handed thread).
5. Remove arbor bolt (E1) and outer blade flange (E2) from the saw spindle.
6. Take saw blade (18) off the saw spindle and lift it up to remove from the machine.
7. Remove arbor washer (E4) and the inner blade flange (E3) from the saw spindle.
8. Clean clamping surface of:
   - Saw spindle
   - Inner blade flange
   - Saw blade
   - Outer blade flange
   - Arbor bolt
   - Blade cover

DANGER!
Do not use any cleaning agents (e.g. to remove resin residue) which would tend to corrode the light metal components of the machine; the stability of the saw could be compromised.

9. Put the inner blade flange (E3) arbor washer (E4) on the saw spindle.

DANGER!
Fit the inner blade flange correctly! Otherwise the saw might jam, or the saw blade might work itself loose! The inner blade flange is in the correct position when the chamfered collar (Q1) points to the right and the spring ring groove points to the left (Fig.21).

10. Mount the new saw blade (18)- and pay attention to the direction (the arrow on the saw blade must point in the same direction as the arrow on the blade guard)!

DANGER!
Use only saw blades conforming to standards and which are designed for the maximum speed (see “Technical specification”).

Do not use:
- **Incorrect size blades**
- **Saw blades made of high speed steel (HSS);**
- **Damaged saw blades;**
- **Cut off wheel blades.**

DANGER!
- **Mount the saw blade using only OEM parts.**
- **Do not use loose-fitting reduction rings; the saw blade could work itself loose.**
- **Saw blades have to be mounted in such way that they do not wobble and can not work themselves loose during operation.**

11. Install the outer blade flange (E3)
    - the two flanks must fit over the flats of the saw spindle.
12. Insert the arbor bolt (E1) (left-handed thread) and tighten it with the Allen key fingertight.

DANGER!
- Do not extend the arbor bolt tightening wrench to get more leverage.
- Do not hit the wrench with a hammer to tighten the arbor bolt.

OPERATION

- After tightening the arbor bolt be sure to remove the wrench.

13. Install the blade guard and tighten the nut holding the blade guard.
14. Check the function:
    - The retractable blade guard must open without touching the saw blade.
    - When returning the sawhead to starting position the retractable blade guard must automatically encompass the saw blade.
    - In the upper starting position of the sawhead the safety lock must lock the retractable blade guard to prevent unintentional opening.
    - Check the saw blade lock – the saw blade must turn freely.

Tensioning the Drive Belt

The drive belt, running on the right-hand side of the sawhead assembly behind a plastic cover, needs to be tightened if it has more than 8mm play if pressed in the middle between the two pulleys, or the driving power is no longer transmitted.

Checking the tension (Fig.22)

1. Swing sawhead fully up.
2. Set track arm holder to 0° (vertical) and tighten the bevel lock screw.
3. Loosen the nut holding the blade guard and take the blade guard off.
4. Loosen upper saw table screw, backout upper saw table.
5. Remove the plug (F1) located next to the motor.
6. Check the drive belt tension with your finger through the opening. Retension drive belt if it gives more than 8mm (see “Retensioning”).
7. When the drive belt requires no retentioning:
    - Replace plug.
    - Replace upper saw table and tighten upper sawtable screw.

Retensioning (Fig.23-26)

1. Loosen the three Allen screws (G1) of the left-hand blade cover (G2) and remove the blade cover.
2. Loosen two Allen screws through the slots (H1) in the housing.
3. Loosen the two Allen screws (J1) between motor and track arm holder – use an Allen key with a short shank length (max.10mm).
4. To tighten the drive belt, slide the motor to the rear, through adjust the screw (K1).
5. Crosswise tighten the four loosened Allen screws holding the motor.
6. Put the left-hand blade cover in place and tighten screws.
7. Replace the plug.
8. Put the upper saw table on the machine, tighten screws.
9. Install the blade guard and tighten the nut holding the blade guard.
10. Swing sawhead fully down
    - The retractable blade guard must open without touching the saw blade.
    - When returning the sawhead to the starting the retractable blade guard must automatically encompass the saw blade.
    - In the upper starting position of the sawhead the safety lock must lock the retractable blade guard to prevent unintentional opening.
    - Check the saw blade lock – the saw blade must turn freely.

Replacing the Kerf Plate

DANGER!
If the kerf plate is damaged, small parts may become stuck between kerf plate and the saw blade and cause the saw blade to jam. Replace a damaged kerf plate immediately! (Fig.7).

1. Take the fence (13) off.
2. Loosen the kerf plate (21) by prying it loose with a screwdriver and then remove it. This will destroy the kerf plate, it cannot be re-used.
3. Insert the new kerf plate making sure it snaps into place.
4. Install the fence (13).

Adjustments

Fence adjustment (Fig.27)

1. Loosen the fastening screws (L1) of the fence.
2. Adjust the fence so that it is exactly square with the saw blade, when the miter table (11) engages at the 0° position.
3. Tighten the fastening screws of the fence.

Mitre angle indicator adjustment (Fig.28)

1. Adjust the indicator’s (M1) position after loosening the screw (M2), until the value indicated coincides with the current preset stop position of the rotating table.

NOTE:
The miter table engages at preset stops at the 0°, 15°, 22.5°, 30°, 45°, and 60° positions.

English

OPERATION

Bevel tilt preset stop adjustment (Fig.29)

1. Lock the track arm holder (N2) in the 0° position,
2. Loosen the left/right screw(N1)
3. Adjust the track arm holder until the saw blade is at exactly 90°/45° against the rotating table.
4. Tighten the left/right screw(N1)
5. Adjust the indicator's N3 position, after loosening the screw N4 until the value indicated coincides with the current preset stop position of the track arm holder.

Adjusting the cutting depth stop (Fig.30)
The cutting depth stop limits the depth to which the saw blade plunges into the kerf plate opening.

NOTE:

The cutting depth stop requires adjustment if the saw blade makes contact with the table.

1. Loosen the lock nut (O1) of the cutting depth stop.
2. Adjust the cutting depth stop so that the saw blade will plunge up to the fence into the kerf plate opening.
3. Tighten the lock nut of the cutting depth stop.
4. Lower sawhead until stopped by the cutting depth stop and check to see that the saw blade turns freely in this position.

Cleaning

Using a brush and dust pen or vacuum cleaner, remove all chips and saw dust from,

- the setting devices;
- the operating elements;
- the motor ventilation slots;
- the space below the table insert

Storage

DANGER!

- **Store the saw where it can not be used or tampered with by unauthorized persons.**
- **Make sure that nobody can get injured by the stored machine.**

CAUTION!

- **Never store the saw outdoors, in unprotected areas or damp or wet locations.**
- **Observe the permissible ambient conditions (see "Technical specifications").**

Maintenance

Prior to every use

- Remove saw dust and chips from the machine with a brush and dust pen or vacuum cleaner.
- Check the power cable and plug for damage and if damaged, have the damaged parts replaced by a qualified electrician.
- Check all moving parts and make sure that they can move freely and smoothly across their entire ranges.
- Check the riving knife to see that the distance betwen the riving knife – saw blade is between 3mm and 8mm.

Monthly (if used daily)
Check the drive belt condition and tension, correct if necessary.

Every 300 hours of operation (Fig.10)

- Check all nuts, bolts and screws for proper fit and tightness and tighten where necessary.
- Check lateral play of sawhead, adjust by tightening nut (P1) if necessary.
- Check if the sawhead assembly returns to its starting position after being released; if necessary, replace the springs.
- Check function of retractable blade guard.

TIPS

- For long work pieces use suitable supports on both sides of the machine.
- Use auxiliary fence when sawing small cut-offs (this may be a suitable board, fastened with four screws to the fence).
- When cutting warped or bent work pieces, make sure that you place the work piece so that the convex side (i.e. the outer side of the bow) is against the fence.
- Do not cut any work piece while it is standing on edge. Always place it flat on the rotating table.
- Keep the supporting surfaces clean – in particular, remove resin residue with a suitable cleaning and maintenance spray.

AVAILABLE PARTS (FIG.4)

- Blade guard (3)
- Rip fence (4)
- Lower blade guard (14)
- Miter gauge (23)
- Push stick (24)
- Work clamp (25)
- Hexagon spanner (26)
- Exhaust pipe (27)
- Dust bag (28)

English

REPAIRS

DANGER!
Repairs to electric tools must be carried out by qualified electricians only!

a
Electric tools in need of repair can be sent to the service center of your country. Refer to the space parts list for the address.
Please attach a description of the fault to the electric tool.

ENVIRONMENTAL PROTECTION

The machine's packaging material is 100% recyclable.

Worn out power tools and accessories contain considerable amounts of valuable raw and rubber materials, which can be recycled.

TROUBLE SHOOTING

This section describes problems and malfunctions which you should be able to resolve yourself. If the measures described here do not solve your problem, please refer to "Repairs".

DANGER!
Many accidents happen particularly in connection with problems and malfunctions. Therefore please note:

- Always unplug before servicing.
- Check that all safety devices are operational again after each fault service.

Motor does not run

No power

- Check cables, plug, outlet and mains fuse.

No crosscut function

Transport lock engaged

- Unlock the transport lock.

Safety lock engaged

- Actuate the safety lock.

Machine lacks power

The saw blade is blunt and worn (possibly has heat marks from overheating).

The saw blade is not suitable for material you are cutting (see chapter "Technical Specifications").

Saw blade warped:

- Replace the saw blade (see chapter "Maintenance")

Saw vibrates heavily

Saw blade warped

- Replace the saw blade (see chapter "Maintenance")

Saw blade incorrectly mounted

- Remove the saw blade and then mount it again correctly (see chapter "Maintenance").

Saw squeals when starting

The drive belt is loose

- Tighten the drive belt (see chapter "Maintenance – Drive belt tensioning").

Rotating table does not move at all or is hard to turn.

Saw dust has built up under the rotating table.

- Remove the saw dust.

LABELING

SYMBOL	DESIGNATION
	Please read the instructions carefully before starting the machine.
CE	CE conformity
	Safety Alert
V	Volts
	Please recycle
	Recycle raw materials instead of disposing as waste. The machine, accessories and packaging should be sorted for environmentally-friendly recycling.
	Do not reach into the running saw blade.
	Wear safety goggles and hearing protection,Wear dust mask.

Français

DESCRIPTION

1. Plateau supérieur
2. Couteau diviseur
3. Protège-lame
4. Guide longitudinal
5. Bouton du guide longitudinal
6. Verrouillage de sécurité
7. Interrupteur MARCHE/ARRÊT
8. Interrupteur A
9. Bouton de verrouillage du plateau rotatif
10. Indicateur d'angle d'onglet
11. Plateau rotatif
12. Embase
13. Guide
14. Protège-lame inférieur
15. Indicateur d'angle de chanfrein
16. Levier de blocage de l'angle de chanfrein
17. Règle graduée
18. Lame de scie
19. Tête de coupe
20. Gâchette
21. Platine rainurée
22. Goupille de verrouillage
23. Guide de réglage d'onglet
24. Poussoir
25. Etau de serrage
26. Clés hexagonales
27. Tube d'extraction
28. Sac à poussières
29. Interrupteur B

RÈGLES DE SÉCURITÉ

A LIRE EN PREMIER

Ce mode d'emploi a été écrit dans le but de vous faciliter, en tant qu'utilisateur, l'apprentissage de l'utilisation en toute sécurité de cette machine. Utilisez ce mode d'emploi de la façon suivante:

- Lisez ce mode d'emploi avant d'utiliser la machine. Lors de la lecture de ce mode d'emploi, prêtez particulièrement attention aux instructions de sécurité et respectez-les.
- Ce mode d'emploi est destiné aux personnes ayant des connaissances techniques de base quant à l'utilisation de ce genre de machine. Il est fortement recommandé aux personnes inexpérimentées de demander conseil et assistance à une personne expérimentée avant d'utiliser cette machine.
- Conservez tous les documents fournis avec cette machine pour vous-y référer dans le futur. Conservez la facture d'achat pour le cas où vous auriez à faire jouer la garantie.
- Cette machine ne doit pas être prêtée ou vendue sans être accompagnée de tous les documents fournis lors de l'achat.
- Le fabricant décline toute responsabilité quant aux dommages résultants de la non-observance d'une quelconque instruction de sécurité de ce mode d'emploi.

DOMAINE D'APPLICATION

Cette scie est destinée à effectuer des coupes transversales, des coupes de chanfreins, des coupes d'onglets, et des coupes combinées. Il est également possible d'effectuer des rainures. Ne coupez que des matériaux prévus pour être coupés par la lame installée (voir «Caractéristiques Techniques» pour une liste des lames disponibles).

Ne coupez pas de matériaux ou de pièces dont les dimensions ne correspondent pas aux limites admissibles (voir «Caractéristiques Techniques»).

Ne coupez pas de pièces de section ronde ou irrégulière, telles que du bois de chauffage, car de telles pièces ne peuvent pas être correctement maintenues en place pendant la coupe. Un guide auxiliaire adapté doit être utilisé pour la coupe verticale de pièces fines.

Toute autre utilisation que celles décrites ci-dessus, toute modification ou altération de la machine, ou toute utilisation de pièces non spécifiquement approuvées par le fabricant est susceptible de causer des dommages imprévisibles !

INSTRUCTIONS GÉNÉRALES DE SÉCURITÉ

- Respectez les instructions de sécurité suivantes afin de minimiser les risques de blessures et les dommages matériels.
- Respectez également les instructions de sécurité spéciales présentes dans les différents chapitres.
- Le cas échéant, suivez les directives légales ou les règlements relatifs à la prévention des accidents en rapport avec l'utilisation des scies circulaires et radiales.

RISQUES GÉNÉRAUX !

- Maintenez votre environnement de travail bien rangé – un environnement en désordre est propice aux accidents.

Français

RÈGLES DE SÉCURITÉ

- Soyez vigilant. Prenez garde à ce que vous faites. Soyez déterminé à travailler raisonnablement. N'utilisez pas la machine si vous êtes sous l'emprise de l'alcool, de drogues ou de médicaments.
- Prenez en compte les conditions environnantes: gardez un bon équilibre en permanence.
- Utilisez des soutiens adaptés lorsque vous coupez de longues pièces.
- N'utilisez pas la machine à proximité de gaz ou de liquides inflammables.
- Cette machine ne doit être mise en route et utilisée que par des personnes familières avec l'utilisation des scies radiales et conscientes des dangers associés à leur utilisation. Les personnes de moins de 18 ans ne peuvent utiliser cette machine que dans le cadre de leur formation professionnelle et sous la supervision d'un enseignant.
- Eloignez les visiteurs de la zone de danger, en particulier les enfants. Ne laissez personne toucher à la machine ou à son câble d'alimentation lorsqu'elle est en service.
- Ne faites pas forcer la machine – ne l'utilisez que dans les limites de performance pour lesquelles elle a été conçue (voir «Caractéristiques Techniques»).

  Evitez d'utiliser une rallonge électrique, car elle est susceptible de surchauffer et de provoquer un incendie.

DANGER ! RISQUE DE CHOC ÉLECTRIQUE !

- N'exposez pas la machine à la pluie. Ne l'utilisez pas dans un environnement humide.

  Evitez le contact accidentel de votre corps avec des objets reliés à la terre tel que radiateurs, tuyaux, cuisinières, réfrigérateurs, lorsque vous utilisez la machine.

RISQUE DE BLESSURES PAR ÉCRASEMENT DUES AUX PARTIES MOBILES !

- N'utilisez pas la machine sans ses protections.
- Restez toujours suffisamment éloigné de la lame. Utilisez des aides à la manipulation des pièces, si nécessaire. Gardez une distance suffisante avec les éléments en mouvement lors de l'utilisation de la machine.
- Attendez l'arrêt complet de la lame de scie avant de retirer les coupes, les chutes, etc. de la zone de travail.
- Ne tentez pas d'arrêter la rotation de la lame en pressant la pièce à couper contre son flanc.
- Assurez-vous que la machine est débranchée du secteur avant toute opération de maintenance.
- Assurez-vous que lors de sa remise en route (après une opération d'entretien par ex.) aucun outil et aucune pièce ne sont restés sur la machine.
- Mettez l'interrupteur en position ARRÊT lorsque vous n'utilisez pas la machine. Débranchez toujours la fiche secteur lorsque vous n'utilisez pas la machine pendant une longue période.

RISQUES DE COUPURES MÊME LORSQUE LA LAME NE TOURNE PAS !

- Portez des gants lorsque vous changez la lame.
- Rangez les lames de façon que personne ne puisse se blesser avec.

RISQUE DE REBOND (LA PIÈCE À COUPER EST HAPPÉE PAR LA LAME PUIS PROJETÉE VERS L'OPÉRATEUR):

- Assurez-vous que le couteau diviseur est correctement mis en place lorsque vous utilisez l'appareil en mode scie circulaire de table.
- N'empilez pas plusieurs pièces à couper.
- Assurez-vous que la lame de scie soit bien adaptée au matériau à couper.
- Ne coupez les pièces fines et les pièces aux parois fines qu'à l'aide d'une lame à denture fine.
- Utilisez toujours des lames bien affutées.
- En cas de doute, vérifiez que la pièce à couper ne contient pas de corps étrangers (par ex. clous ou vis).
- Ne coupez que des pièces ayant une dimension suffisante pour être bien maintenues en place pendant la coupe.
- Ne coupez jamais de fagots ni plusieurs pièces à la fois – les pièces ne pourraient pas être maintenues et contrôlées individuellement. Il y a un risque de blessures si des pièces sont happées individuellement par la lame sans que l'on puisse les contrôler.
- Retirez les petites découpes, les chutes, etc. de la zone de travail – attendez que la lame se soit totalement arrêtée avant de le faire.

RISQUE D'ÉTRANGLEMENT !

- Prenez garde qu'aucune partie de votre corps ou de vos habits ne soit happée par la machine (pas de cravate, pas de gants, pas de vêtements aux manches lâches; contenez les cheveux longs).
- Ne tentez jamais de couper des pièces contenant:

Français

RÈGLES DE SÉCURITÉ

- Cordes,
- Ficelles,
- Cordons,
- Câbles, ou
- Câbles électriques, ou auxquelles l'un de ces éléments est attaché.

RISQUES LIÉS À UN MANQUE D'ÉQUIPEMENT DE PROTECTION INDIVIDUELLE !

- Portez une protection auditive.
- Portez un masque anti-poussières.
- Portez des vêtements de travail adaptés.
- Lorsque vous travaillez en extérieur, il est recommandé de porter des chaussures antidérapantes.

RISQUE D'INTOXICATION PAR INHALATION DE POUSSIÈRE DE BOIS !

- Certains types de poussière de bois (par ex; hêtre, chêne, frêne) sont dangereux pour la santé lorsqu'ils sont inhalés. Utilisez un système d'aspiration des poussières lorsque cela est possible. Ce système d'aspiration doit respecter les données indiquées dans les caractéristiques techniques.
- Pour minimiser la quantité de poussière de bois qui s'échappe de la machine et de l'espace de travail:
- Retirez la poussière de bois présente dans la zone de travail (sans la souffler);
- Réparez toute fuite que le collecteur de poussière pourrait présenter;
- Assurez une bonne ventilation.

DANGERS PROVOQUÉS PAR LA MODIFICATION DE LA MACHINE OU PAR L'UTILISATION DE PIÈCES NON TESTÉES ET NON APPROUVÉES PAR LE FABRICANT !

- Assemblez cette machine en respectant scrupuleusement les instructions de ce mode d'emploi.
- N'utilisez que des pièces détachées recommandées par le fabricant. Ceci concerne tout particulièrement:
- Les lames de scie (reportez-vous aux «Caractéristiques Techniques» pour les références).
- Les éléments de sécurité (reportez-vous aux «Caractéristiques Techniques» pour les références).
- Ne changez aucune pièce.

DANGERS PROVOQUÉS PAR UN DYSFONCTIONNEMENT DE LA MACHINE !

- Conservez la machine et ses accessoires en bon état. Suivez les instructions concernant l'entretien.
- Vérifiez tout dommage éventuel avant d'utiliser la machine. Chaque fois que vous désirez utiliser la machine, assurez-vous que tous les dispositifs de sécurité et carters de protection sont bien en place et fonctionnent correctement. Vérifiez que toutes les pièces mobiles fonctionnement correctement et ne se coincent pas. Tous les éléments doivent être installés correctement et remplir les conditions nécessaires au bon fonctionnement de l'outil.
- Les dispositifss de sécurité endommagés doivent être remplacés ou réparés par un spécialiste qualifié. Faites remplacer les interrupteurs défectueux par un service après-vente. N'utilisez pas la machine si son interrupteur n'assure pas la fonction MARCHE/ARRÊT. N'utilisez pas la machine si son câble ou sa fiche secteur sont endommagés, ou si elle est tombée ou a été endommagée de quelque façon.
- Gardez les poignées exemptes d'huile et de graisse.

RISQUE DE BLESSURES CAUSÉES PAR LE BRUIT !

- Portez une protection auditive.
- Assurez-vous que le couteau diviseur n'est pas tordu. Un couteau diviseur tordu pousserait la pièce à couper contre le flanc de la lame de scie, ce qui engendrerait du bruit.

CARACTÉRISTIQUES SPÉCIALES DU PRODUIT

- Passage rapide du mode scie radiale au mode scie circulaire de table.
- Amplitude de l'angle de chanfrein de 93° (48° à gauche et 45° à droite) avec cinq crans de présélection.
- Amplitude de l'angle d'onglet de 110° (50° à gauche et 60° à droite) avec dix crans de présélection.
- Parfait pour une utilisation nomade grâce à son faible poids et ses faibles dimensions.
- Châssis robuste en fonte d'aluminium pour des coupes précises.
- Lame de scie TCT.
- Installation possible d'un guide auxiliaire.
- Une protection anti-redémarrage empêche le redémarrage de la machine après une coupure de l'alimentation.

Français

CARACTÉRISTIQUES

Tension	**V~**	**230V (50Hz)**
Fusible de protection	**A**	**10 (temporisé)**
Puissance	**W**	**1800**
Indice de protection	**IP**	**20**
Classe de protection		**II**
Vitesse de rotation de la lame de scie	**min^{-1}**	**5000**
Diamètre de la lame de scie	**mm**	**254**
Dimensions **Machine emballée** **- Longueur x largeur x hauteur**	**mm**	**700 x 585 x 420**
Section maximale de coupe **- 90° x 90°** **- 90° x 45°** **- 45° x 90°** **- G45° x 45°** **- D45° x 45°** **Capacité de coupe en mode scie circulaire de table**	 **mm** **mm** **mm** **mm** **mm** **mm**	 **70 x 110** **50 x 100** **40 x 90** **35 x 50** **40 x 90** **40**
Poids **Poids brut** **Poids net**	 **kg** **kg**	 **24** **19**
Température admissible de fonctionnement **Température admissible de transport et de stockage**	°C °C	**0 à +40** **0 à +40**
Emissions sonores selon EN ISO 3744 **Niveau de puissance sonore L_{WA}** **Niveau de puissance sonore L_{WA} à vide** **Pression sonore au niveau de l'opérateur L_{PA}** **Pression sonore au niveau des oreilles de l'opérateur L_{PA} à vide**	 dB(A) dB(A) dB(A) dB(A)	 103.2 97.7 91.7 88.1
Valeur efficace d'accélération (vibrations au niveau de la poignée)	m/s^2	<2.5
Collecteur de poussières (non fourni en standard) **- Diamètre du collecteur d'extraction** **- Flux d'air minimum** **- Flux d'aspiration minimum** **- Vitesse minimale de l'air au niveau du collecteur**	 mm m^3/h Pa m/s	 43 550 740 20

Français

UTILISATION

INSTALLATION ET TRANSPORT

ATTENTION !
Ne transportez pas la machine par sa poignée; elle n'est pas conçue pour supporter tout le poids de la machine. Pour transporter la machine, saisissez-la par les deux côtés de son embase (12).

Installation (Fig.14)

1. Soulevez la machine hors de son emballage en vous faisant aider par une autre personne.
2. Mettez le plateau rotatif en position 0° et serrez le bouton de verrouillage.

NOTE:
Si la machine doit être installée sur un établi:N'installez-pas le pied en caoutchouc !

3. Pour installer le pied en caoutchouc, pivotez délicatement la machine vers la droite afin qu'elle repose sur son moteur.
4. Mettez l'écrou (A3) en place dans le trou situé au bas du pied en caoutchouc.
5. Insérez la vis BTR (A1) dans le pied de la machine en l'introduisant par le haut. Fixez le pied en caoutchouc (A2) en serrant l'écrou (A3) préalablement mis en place sur la vis.
6. Ne serrez le pied en caoutchouc qu'à la main.
7. Serrez la vis à l'aide de la clé Allen, uniquement à la main.

DANGER !
Il y a un risque de blessures si la machine est manipulée de façon incorrecte lorsque vous la soulevez ou lorsque vous la basculez sur le côté. Maintenez toujours la machine par son embase (12).

8. Placez la machine sur une surface appropriée:

- Les quatre pieds doivent fermement reposer sur la surface.
- La hauteur idéale du plan de travail est d'environ 800mm.
- La scie doit rester stable, même lors de la coupe de grandes pièces.

9. Conservez l'emballage pour vous en resservir ultérieurement, ou bien séparez ses différents matériaux pour les recycler de façon écologique.

Transport (Fig. 5, 12, 13)

1. Placez le protège-lame inférieur (14) de gauche en face de l'extrémité de la platine rainurée puis poussez vers l'arrière.
2. Abaissez la tête de la scie et verrouillez-la à l'aide de la goupille de verrouillage (22).
3. Placez le guide longitudinal sur le protège-lame et verrouillez-le.
4. Soulevez la machine en la saisissant par les deux côtés de son embase (12).

NOTE:
Ce chapitre présente les principaux éléments fonctionnels de la machine.
L'utilisation correcte de la scie est détaillée au chapitre «Utilisation», lisez ce chapitre avant d'utiliser la scie pour la première fois.

A. Utilisation en mode scie circulaire de table (Fig. 2, 5, 6, 12)

- Assurez-vous que la table est correctement assemblée et orientée (Fig.2), que la goupille de verrouillage (22) est bien verrouillée en place afin que l'interrupteur secondaire (Interrupteur B (29)) soit actionné.
- Retirez le guide longitudinal (4).
- Pour démarrer et arrêter la machine, utilisez l'interrupteur MARCHE/ARRÊT (7).

B. Utilisation en mode scie à onglet (Fig. 6)

- Assurez-vous que le guide longitudinal (4) est bien en place et recouvre la lame de scie, ce qui a pour effet d'actionner l'interrupteur A (8). Assurez-vous que le guide longitudinal est bien verrouillé. Si ce n'est pas le cas, serrez son bouton de verrouillage (5).
- Retirez le protège-lame inférieur (14).
- Pour mettre en route le moteur, pressez la gâchette (20) de la poignée.
- Pour arrêter le moteur, relâchez la gâchette (20).

Plateau rotatif (Fig. 7-9)
Le plateau rotatif (11) peut pivoter de 50° vers la gauche et de 60° vers la droite et possède des présélections angulaires à 0°, 15°, 22.5°, 30°, 45° et 60°.
Le bouton de verrouillage (9) doit être desserré pour que le plateau puisse pivoter.

ATTENTION !
Afin que le plateau ne puisse pas changer d'angle pendant la coupe, son bouton de verrouillage doit être serré (même si le plateau se trouve sur un des crans de présélection).

Français

UTILISATION

Réglage de l'angle de chanfrein (Fig. 10-11)
La tête coulissante peut être inclinée depuis la verticale jusqu'à un angle de 45° vers la gauche.
Pour faire pivoter la tête coulissante, desserrez le bouton de verrouillage de l'angle de chanfrein (16).

ATTENTION !
Afin que l'angle de chanfrein ne puisse pas changer pendant la coupe, son bouton de verrouillage doit être serré (même si la tête coulissante se trouve sur un des crans de présélection).

Couteau diviseur (Fig. 12-13)
Le guide longitudinal (4) est situé sur le plateau supérieur de la scie (1). Le bouton de verrouillage du guide longitudinal (5) doit être dirigé vers l'avant de la machine. Une fois le bouton desserré, le guide longitudinal (4) peut être retiré et repositionné en mode scie radiale (Fig. 13), c'est-à-dire par-dessus le protège-lame (3). Lors de la remise en place du guide longitudinal, assurez-vous de bien le bloquer à l'aide de son bouton de verrouillage (5).

Connexion à un système d'Aspiration des Poussières

DANGER !
Certains types de poussière de bois (par ex; hêtre, chêne, frêne) sont dangereux pour la santé lorsqu'ils sont inhalés. Utilisez un système de collecte des poussières dans les cas suivants:

- Lorsque vous utilisez la scie dans des endroits confinés;
- Lorsque vous utilisez la scie pendant de longues périodes de temps (plus d'une demi-heure par jour);
- Lorsque vous coupez du hêtre, du chêne ou du frêne.

Le système d'aspiration des poussières doit présenter les caractéristiques suivantes:

- Diamètre correspondant à celui du conduit d'extraction des poussières (43mm);
- Flux d'air ≥ 550m3/h;
- Dépression au niveau du conduit d'extraction ≥ 740 Pa;
- Vitesse de l'air au niveau du conduit d'extraction ≥ 20 m/s.

Respectez également les recommandations du mode d'emploi du système d'aspiration des poussières.

Réglage du Couteau Diviseur (Fig. 15)

DANGER !
Débranchez la fiche secteur avant de procéder au réglage.

NOTE:
Le couteau diviseur est réglé en usine à sa position la plus basse. Un alignement avant la première utilisation n'est nécessaire que si la position du couteau a changé pendant le transport ou si l'on a besoin de la profondeur maximale de coupe.

1. Soulevez complètement le plateau supérieur et serrez les vis de verrouillage de profondeur de coupe.
2. Vérification du couteau diviseur:

- Le jeu entre le bord extérieur de la lame et le couteau diviseur doit être de 3–8mm.
- Le couteau diviseur doit être aligné avec la lame de scie.

DANGER !
Le couteau diviseur fait partie des dispositifs de sécurité et doit être correctement installé pour une utilisation en toute sécurité.

En cas de nécessité de régler le couteau diviseur uniquement:

3. Desserrez les vis à tête hexagonale (B1).
4. Réglez le couteau diviseur (2) à la position désirée. Le jeu entre le bord extérieur de la lame et le couteau diviseur doit être de 3–8mm.
5. Resserrez les vis à tête hexagonale (B1).

NOTE:
Lorsque le couteau diviseur est réglé à sa position la plus haute, le guide latéral ne peut être positionné sur la protection de la lame que lorsque le plateau supérieur est à sa position la plus haute.

Branchement sur le Secteur

DANGER ! HAUTE TENSION

- N'utilisez cette machine qu'en environnement sec.
- N'utilisez cette machine qu'en la branchant à une source de courant répondant aux exigences suivantes (voir aussi «Caractéristiques Techniques»):

- La tension et la fréquence du secteur doivent correspondre à celles indiquées sur la plaque signalétique de la machine;
- Un disjoncteur différentiel d'une sensibilité de 30mA ou moins doit être installé dans le circuit d'alimentation;
- Les prises doivent être installées correctement, reliées à la terre, et testées.

- Faites cheminer le câble d'alimentation de façon qu'il ne gène pas le travail et ne puisse pas être endommagé.

Français

UTILISATION

- Protégez le câble d'alimentation de la chaleur, des liquides agressifs et des bords coupants.
- N'utilisez que des rallonges électriques à isolant caoutchouc d'une section de conducteurs suffisante (3 x 1.5mm²).
- Ne tirez pas sur le câble pour débrancher la fiche secteur.

MODE SCIE RADIALE
Dispositifs de sécurité
Protège-lame rétractable (Fig. 16)
Le protège-lame rétractable (C1) protège contre les contacts accidentels avec la lame et contre les projections de débris.
Le protège-lame rétractable doit toujours revenir automatiquement en position de repos lorsque la tête de coupe est relevée. Lorsque la tête de coupe est en position de repos, la lame de scie doit être complètement recouverte.

Verrouillage de sécurité (Fig. 2-3)
Le verrouillage de sécurité (6) verrouille la tête de coupe en position haute et empêche le protège-lame rétractable de dégager la lame de scie.
Le verrouillage de sécurité se libère en appuyant dessus. La tête de coupe (19) peut alors être abaissée; lorsque la tête de coupe est abaissée, le protège-lame se rétracte, dégageant la lame de scie.
Une fois la coupe effectuée – et la tête de coupe de retour en position de repos – le protège-lame rétractable est à nouveau verrouillé par le verrouillage de sécurité.

Mise en œuvre (Fig. 12 & Fig. 13)

DANGER !

Avant de régler la machine:
- **Eteignez la machine;**
- **Débranchez-la;**
- **Attendez qu'elle se soit complètement arrêtée.**

1. Il est obligatoire de placer le guide longitudinal (4) sur la lame de scie et de le verrouiller dans cette position à l'aide de son bouton de verrouillage (5), afin qu'il actionne l'interrupteur A (8).
2. Débloquez la goupille de verrouillage (22) et relevez complètement la tête de coupe.
3. Retirez le protège lame inférieur (14).
4. Activez la machine à l'aide de la gâchette (20).

DANGER !

- Avant d'utiliser la machine, vérifiez toujours que le dispositif suivant est en bon ordre de marche:
- Protège-lame rétractable.
- Utilisez des protections personnelles.
- Ayez une position de travail appropriée:
- Devant la scie
- En face de la scie
- Sur le côté de la ligne de coupe
- Risque d'écrasement ! Lorsque vous basculez la tête de coupe sur le côté, maintenez-la par sa poignée et éloignez vos doigts du support des coulisseaux et de son amplitude de cheminement. Maintenez la tête de coupe.
- Si le travail à effectuer l'exige, utilisez les accessoires suivants:
- Supports pour les longues pièces qui risqueraient de tomber une fois la coupe effectuée.
- Système collecteur de poussières.
- Utilisez un guide auxiliaire si la coupe à effectuer génère de petites chutes.
- Tenez toujours la pièce à couper en la poussant sur le plateau vers le bas et ne la coincez pas.
- Ne tentez pas de freiner la lame de scie en poussant la pièce à couper contre son flanc. Vous risqueriez des blessures si vous bloquiez la lame.

Coupes radiales de base
Position de départ:
- Tête de coupe totalement relevée
- Plateau tournant à 0° verrouillé par l'intermédiaire de son bouton de verrouillage.
- Tête de coupe en position verticale (90°), levier de verrouillage de l'angle de chanfrein serré.

Coupe de la pièce:
1. Maintenez la pièce contre le guide, et servez-vous de l'étau pour un maintien supplémentaire lorsque cela est possible.
2. Actionnez la gâchette (20) et désengagez le verrou de sécurité (6).
3. Faites doucement pivoter la tête de coupe vers le bas, en tenant fermement la poignée. N'exercez qu'une légère pression lors de la coupe afin que le moteur ne ralentisse pas.
4. Coupez la pièce en une seule passe.
5. Laissez la tête de coupe revenir doucement en position de repos (vers le haut).
6. Si vous n'avez plus de coupe à effectuer, arrêtez la scie en relâchant la gâchette (20).

Français

UTILISATION

Coupes d'onglets (Fig. 7)
Une coupe d'onglet consiste à couper avec un angle par rapport au guide.

Position de départ:
- Tête de coupe totalement relevée
- Tête de coupe en position verticale (90°), levier de verrouillage de l'angle de chanfrein serré.

Coupe de la pièce:
1. Desserrez le bouton de verrouillage (9) du plateau tournant (11).
2. Réglez l'angle désiré.
3. Resserrez le bouton de verrouillage du plateau.
4. Maintenez la pièce contre le guide, et servez-vous de l'étau pour un maintien supplémentaire lorsque cela est possible.
5. Actionnez la gâchette (20) et désengagez le verrou de sécurité (6).
6. Faites doucement pivoter la tête de coupe vers le bas, en tenant fermement la poignée. N'exercez qu'une légère pression lors de la coupe afin que le moteur ne ralentisse pas.
7. Coupez la pièce en une seule passe.
8. Laissez la tête de coupe revenir doucement en position de repos (vers le haut).
9. Si vous n'avez plus de coupe à effectuer, arrêtez la scie en relâchant la gâchette (20).

NOTE:
Le plateau tournant possède des présélections angulaires à 0°, 15°, 22.5°, 30°, 45° et 60°.

Coupes de chanfreins (Fig. 10 & 11)
Une coupe de chanfrein coupe la pièce à un angle différent de 90°.

Position de départ:
- Tête de coupe totalement relevée
- Plateau tournant à 0° verrouillé par l'intermédiaire de son bouton de verrouillage.

Coupe de la pièce:
1. Desserrez le levier de blocage de l'angle de chanfrein (16) à l'arrière de la scie.
2. Pivotez doucement la tête de coupe jusqu'à l'angle désiré.
3. Serrez le levier de blocage de l'angle de chanfrein (16).
4. Maintenez la pièce contre le guide, et servez-vous de l'étau pour un maintien supplémentaire lorsque cela est possible.
5. Actionnez la gâchette (20) et désengagez le verrou de sécurité (6).
6. Faites doucement pivoter la tête de coupe vers le bas, en tenant fermement la poignée. N'exercez qu'une légère pression lors de la coupe afin que le moteur ne ralentisse pas.
7. Coupez la pièce en une seule passe.
8. Laissez la tête de coupe revenir doucement en position de repos (vers le haut).
9. Si vous n'avez plus de coupe à effectuer, arrêtez la scie en relâchant la gâchette (20).

Coupes combinées
Une coupe combinée est une combinaison d'une coupe d'onglet et d'une coupe de chanfrein; cela signifie qu'en une seule passe la pièce est coupée avec un angle autre que 90° à la fois par rapport au guide et par rapport à la surface du matériau.

DANGER !
Lors d'une coupe combinée, la lame est beaucoup plus exposée que lors d'une coupe normale – le risque de blessures est accru.

Conservez toujours une distance de sécurité suffisante par rapport à la lame.
Position de départ:
- Tête de coupe complètement relevée.
- Plateau rotatif verrouillé dans la position désirée.
- Tête de coupe inclinée à l'angle désiré par rapport à la surface de la pièce à couper et verrouillée.

Coupe de la pièce:
1. Maintenez la pièce contre le guide, et servez-vous de l'étau pour un maintien supplémentaire lorsque cela est possible.
2. Appuyez sur la moitié supérieure de l'interrupteur MARCHE/ARRÊT puis appuyez sur le verrouillage de sécurité.
3. Faites doucement pivoter la tête de coupe vers le bas, en tenant fermement la poignée. N'exercez qu'une légère pression lors de la coupe afin que le moteur ne ralentisse pas.
4. Coupez la pièce en une seule passe.
5. Laissez la tête de coupe revenir doucement en position de repos (vers le haut).
6. Si vous n'avez plus de coupe à effectuer, arrêtez la scie en relâchant la gâchette.

Français

UTILISATION

MODE SCIE CIRCULAIRE DE TABLE
Dispositifs de sécurité
Protège-lame (Fig. 12)
Le protège-lame (3) évite les contacts accidentels avec la lame et les projections de copeaux.
Le protège-lame doit toujours être installé.

Couteau diviseur (Fig. 12)
Le couteau diviseur (2) empêche que la pièce à couper soit happée par les dents montantes de la lame de scie et ne soit projetée vers l'opérateur.
Le couteau diviseur doit toujours être installé.

Protège-lame inférieur (Fig. 12)
Le protège-lame inférieur empêche le contact accidentel avec la lame de scie.
Le protège-lame inférieur doit toujours être installé.

Poussoir (Fig. 17 & 18)
Le poussoir (24) sert de rallonge afin d'éviter que votre main n'entre accidentellement en contact avec la lame de scie.
Utilisez toujours le poussoir si la distance entre la lame et le guide longitudinal est inférieure à 120mm.
Utilisez le poussoir en lui donnant un angle de 20° à 30° par rapport à la surface du plateau.
Remplacez le poussoir s'il est endommagé.

Mise en œuvre

DANGER !

Avant de préparer la machine (Fig. 12 & Fig. 13):
- **Eteignez la machine,**
- **Débranchez-la,**
- **Attendez qu'elle se soit complètement arrêtée.**

1. Relevez la tête de coupe.
2. Mettez le plateau tournant en position 0° et serrez le bouton de verrouillage.
3. Il est obligatoire de verrouiller le protège-lame inférieur et de s'assurer qu'il actionne l'interrupteur B (29).
4. Abaissez la tête de coupe et verrouillez-la.
5. Retirez le guide longitudinal (4) du protège-lame.

Utilisation

DANGER !

■ **Avant de commencer le travail, vérifiez le bon fonctionnement des éléments suivants:**
- Couteau diviseur;
- Protège-lame de sécurité;
- Protège-lame;
- Poussoir.

■ Utilisez des protections personnelles
- Masque anti-poussières;
- Protection auditive;
- Lunettes de sécurité.

■ Ayez une position de travail appropriée:
- Devant la scie;
- En face de la scie;
- Sur le côté de la ligne de coupe;
- Lorsque vous travaillez à deux, l'autre personne doit rester à une distance adéquate de la scie.

■ **Si le travail à effectuer l'exige, utilisez les éléments suivants:**
- Supports pour les longues pièces qui risqueraient de tomber une fois la coupe effectuée.
- Dispositif d'aspiration des poussières.

■ **Tenez toujours la pièce à couper en la poussant sur le plateau vers le bas et ne la coincez pas.**

■ **Ne tentez pas de freiner la lame de scie en poussant la pièce à couper contre son flanc. Vous risqueriez des blessures si vous bloquiez la lame.**

Sciage

DANGER !
Utilisez toujours le poussoir si la distance D entre la lame et le guide longitudinal est inférieure à 120mm (Fig. 17).

1. L'avant du protège-lame doit reposer sur la pièce à couper
2. Si nécessaire, installez le guide longitudinal avec son bouton de blocage dirigé vers vous, l'opérateur.
3. Réglez le guide longitudinal à la largeur de coupe désirée. Vérifiez le parallélisme du guide longitudinal par rapport à la lame à l'aide des deux règles du plateau supérieur.
4. Mettez la scie en marche à l'aide de l'interrupteur (7).
5. Poussez la pièce à couper d'un mouvement régulier vers l'arrière et effectuez la coupe en une seule passe.
6. Arrêtez la machine à l'aide de l'interrupteur (7) si aucune autre coupe ne doit être immédiatement effectuée.

ENTRETIEN

DANGER !

Avant toute opération d'entretien:

Français

UTILISATION

1. **Eteignez la machine,**
2. **Débranchez-la,**
3. **Attendez qu'elle se soit complètement arrêtée.**

- Les opérations de réparation et d'entretien autres que celles décrites dans ce chapitre ne doivent être effectuées que par des spécialistes qualifiés.
- Ne remplacez les pièces défectueuses, en particulier les dispositifs de sécurité, que par des pièces détachées d'origine. Les pièces détachées non testées et approuvées par le fabricant peuvent entraîner des dommages imprévus.
- Vérifiez après chaque opération d'entretien que tous les dispositifs de sécurité sont opérationnels.

Changement de la lame de scie (Fig. 19-21)

DANGER !

- **Juste après une coupe, la lame peut être très chaude – risque de brûlures ! Laissez le temps à la lame de refroidir. N'utilisez aucun liquide inflammable pour nettoyer une lame chaude.**
- **Risque de blessures, même quand la lame est à l'arrêt. Lorsque vous serrez ou desserrez le boulon/axe de broche (E1), le protège-lame rétractable doit recouvrir la lame de scie. Portez des gants lorsque vous changez la lame.**

1. Mettez la tête coulissante sur 0° (à la verticale) et serrez le bouton de verrouillage de l'angle de chanfrein.
2. Desserrez l'écrou qui maintient le protège-lame puis retirez le protège lame. Retirez le plateau supérieur.
3. Pour éviter que la lame ne tourne, tirez le verrouillage de la lame (D1) vers l'avant tout en faisant doucement tourner la lame à la main jusqu'à ce qu'elle se bloque.
4. Desserrez le boulon/axe de broche (E1) de la broche (pas à gauche).
5. Retirez le boulon/axe de broche (E1) et la bride extérieure de la lame (E2) de la broche.
6. Retirez la lame de scie (18) de la broche et soulevez-la pour la retirer de la machine.
7. Retirez la rondelle de l'axe de broche (E4) et la bride intérieure (E3) de la broche.
8. Nettoyez les surfaces d'appui de:

- La broche
- La bride intérieure
- La lame de scie
- La bride extérieure
- Le boulon/axe de broche
- Le protège-lame

DANGER !
N'utilisez aucun produit nettoyant (par ex. pour retirer des traces de résine) qui pourraient corroder les parties métalliques légères de la machine; l'intégrité de la machine pourrait en être compromise.

9. Remettez la bride intérieure (E3) et le boulon/axe de broche (E4) sur la broche.

DANGER !
Repositionnez correctement la bride intérieure ! Dans le cas contraire, la lame pourrait se coincer ou se desserrer ! La bride intérieure est correctement mise en place quand le collier chanfreiné (Q1) est dirigé vers la droite et que les encoches de couronne élastique sont dirigées vers la gauche (Fig. 21).

10. Mettez la nouvelle lame (18) en place – en prenant garde à son orientation (la flèche présente sur la lame et la flèche présente sur le protège-lame doivent être dans le même sens).

DANGER !
N'utilisez que des lames de scie conformes aux standards et dont la vitesse de rotation maximale est supérieure à la vitesse de rotation maximale de la machine (voir «Caractéristiques Techniques»).

N'utilisez pas de:

- **Lames aux dimensions incorrectes;**
- **Lames en acier rapide supérieur (HSS);**
- **Lames endommagées;**
- **Disques à tronçonner.**

DANGER !

- **Ne montez les lames de scie qu'à l'aide de pièces détachées d'origine.**
- **N'utilisez pas de bagues de réduction qui auraient du jeu; la lame pourrait se desserrer.**
- **Les lames doivent être montées de façon qu'elles ne puissent pas trembler et ne puissent pas se desserrer pendant utilisation.**

11. Mettez en place la bride extérieure (E3).

- Les deux flancs doivent s'emboîter dans les épaulements de la broche.

12. Insérez le boulon/axe de broche (E1) (pas à gauche) et serrez-le à la main à l'aide de la clé Allen.

DANGER !

- N'utilisez pas de rallonge avec la clé Allen dans le but d'avoir plus de force.

Français

UTILISATION

- N'utilisez pas de marteau pour taper sur la clé quand vous serrez le boulon/axe de broche.
- N'oubliez pas de retirer la clé Allen une fois le boulon/axe de broche serré.

13. Mettez le protège-lame en place et serrez l'écrou qui le maintient en place.
14. Vérifiez les fonctionnalités suivantes:

- Le protège-lame rétractable doit s'ouvrir sans frotter sur la lame.
- Le protège-lame rétractable doit complètement recouvrir la lame lorsque la tête de coupe retourne en position haute de repos.
- Lorsque la tête de coupe est en position haute de repos, le verrouillage de sécurité doit verrouiller le protège-lame rétractable afin d'éviter toute ouverture accidentelle.
- Vérifiez le verrouillage de la lame de scie – celle-ci doit tourner librement.

Tension de la courroie d'entraînement
La courroie d'entraînement, située à droite de la tête de coupe sous un carter en plastique, doit être retendue si elle présente un jeu supérieur à 8mm lorsque l'on appui dessus entre les deux poulies, ou lorsque l'entraînement ne se fait plus.

Vérification de la tension (Fig. 22)
1. Mettez la tête de coupe en position haute.
2. Mettez la tête coulissante à 0° (à la verticale) et verrouillez-la.
3. Desserrez l'écrou qui maintient le protège-lame et retirez ce dernier.
4. Desserrez la vis du plateau supérieur et retirez ce dernier.
5. Retirez le pion (F1) situé sur le moteur.
6. Vérifiez la tension en faisant passer votre doigt à travers l'ouverture. Retendez la courroie si le jeu est supérieur à 8mm (voir «Retendre la courroie»).
7. Si la courroie n'a pas à être retendue:

- Remettez le pion en place.
- Remettez le plateau supérieur en place et serrez-en les vis.

Retendre la courroie (Fig. 23-26)
1. Desserrez les trois vis à tête BTR (G1) du côté gauche du protège-lame (G2) et retirez ce dernier.
2. Desserrez les deux vis à tête BTR à travers les fentes (H1) du carter.
3. Desserrez les deux vis à tête BTR (J1) situées entre le moteur et le bras coulissant – utilisez une clé Allen à manche court (10mm maxi).
4. Pour tendre la courroie, glissez le moteur vers l'arrière à l'aide de la vis (K1).
5. Resserrez en croix les quatre vis à tête BTR qui retiennent le moteur.
6. Remettez le protège-lame gauche en place et resserrez les vis.
7. Remettez le pion en place.
8. Remettez le plateau supérieur en place et serrez-en les vis.
9. Remettez en place le protège-lame et serrez-en l'écrou.
10. Abaissez complètement la tête de coupe.

- Le protège-lame rétractable doit s'ouvrir sans frotter sur la lame.
- Le protège-lame rétractable doit complètement recouvrir la lame lorsque la tête de coupe retourne en position haute de repos.
- Lorsque la tête de coupe est en position haute de repos, le verrouillage de sécurité doit verrouiller le protège-lame rétractable afin d'éviter toute ouverture accidentelle.
- Vérifiez le verrouillage de la lame de scie – celle-ci doit tourner librement.

Remplacement de la Platine Rainurée

DANGER !
Si la platine rainurée est endommagée, de petits morceaux de matériaux pourraient se coincer entre la platine et la lame, et cette dernière pourrait se coincer. Remplacez immédiatement toute platine rainurée endommagée ! (Fig. 7).

1. Retirez le guide (13).
2. Déboitez la platine rainurée (21) en faisant levier avec un tournevis. Ceci détruira la platine qui ne pourra plus être utilisée.
3. Insérez la nouvelle platine en vous assurant qu'elle s'emboîte bien en place.
4. Remettez le guide (13)

Réglages
Réglage du guide (Fig. 27)
1. Desserrez les vis de fixation (L1) du guide.
2. Réglez le guide afin qu'il soit parfaitement perpendiculaire à la lame (plateau tournant (11) réglé sur 0°).
3. Resserrez les vis de blocage du guide.

Réglage de l'indicateur d'angle d'onglet (Fig. 28)
1. Réglez la position de l'indicateur (M1) après avoir desserré les vis (M2), jusqu'à ce que la valeur indiquée corresponde à la présélection d'angle actuelle du plateau rotatif.

Français

UTILISATION

NOTE:
Les valeurs d'angle présélectionnées du plateau rotatif sont de 0°, 15°, 22.5°, 30°, 45° et 60°.

Réglage des angles présélectionnés de chanfrein (Fig. 29)

1. Verrouillez la tête coulissante (N2) en position 0°.
2. Desserrez la vis droite/gauche (N1).
3. Réglez la tête coulissante jusqu'à ce que la lame soit exactement à 90°/45° par rapport au plateau rotatif.
4. Resserrez la vis droite/gauche (N1).
5. Réglez la position de l'indicateur N3, après avoir desserré la vis N4, jusqu'à ce que la valeur indiquée corresponde à la présélection actuelle de la tête coulissante.

Réglage de la butée de profondeur de coupe (Fig.30)
La butée de profondeur de coupe limite la profondeur à laquelle la lame pénètre dans l'ouverture de la platine rainurée.

NOTE:
Il est nécessaire de régler la butée de profondeur si la lame entre en contact avec la table.

1. Desserrez l'écrou de verrouillage (O1) de la butée de profondeur.
2. Réglez la butée de profondeur afin que la lame de scie pénètre dans le guide par l'intermédiaire de l'ouverture de la platine rainurée.
3. Resserrez l'écrou de la butée de profondeur de coupe.
4. Abaissez la tête de coupe jusqu'à ce qu'elle arrive en butée et vérifiez que la lame tourne librement dans cette position.

Nettoyage
A l'aide d'un pinceau, d'une soufflette ou d'un aspirateur, retirez tous les copeaux et toute la sciure des endroits suivants:

- Dispositifs de réglage;
- Parties opérantes;
- Ouïes de ventilation du moteur;
- Espace situé sous l'insert du plateau.

Stockage

DANGER !

- **Rangez la scie en un endroit où elle ne peut être ni utilisée ni endommagée par des personnes non autorisées à s'en servir.**
- **Assurez-vous que personne ne puisse être blessé par la machine une fois celle-ci rangée.**

ATTENTION !

- **Ne rangez jamais la scie à l'extérieur, dans un endroit non protégé ou soumis à l'humidité.**
- **Respectez les limites environnementales (voir «Caractéristiques Techniques»).**

ENTRETIEN

Avant chaque utilisation

- Retirez la sciure et les copeaux de la machine à l'aide d'un pinceau et d'une soufflette ou d'un aspirateur.
- Vérifiez le bon état du câble d'alimentation et de la fiche secteur, et en cas de dommages faites les remplacer par un électricien qualifié.
- Vérifiez toutes les parties mobiles et assurez-vous qu'elles peuvent bouger librement dans toute leur amplitude.
- Vérifiez le jeu entre le couteau diviseur et la lame de scie, qui doit être de 3 à 8mm.

Tous les mois (en cas d'utilisation quotidienne)
Vérifiez l'état et la tension de la courroie d'entraînement, et réglez-la en cas de besoin.

Toutes les 300 heures d'utilisation (Fig. 10)

- Vérifiez que tous les écrous, tous les boulons, et toutes les vis sont bien en place et bien serré(e)s, et resserrez-les au besoin.
- Vérifiez le jeu latéral de la tête de coupe, et réglez-le au besoin à l'aide de l'écrou (P1).
- Vérifiez que la tête de coupe retourne en position haute de repos une fois relâchée; au besoin, remplacez les ressorts.
- Vérifiez le bon fonctionnement du protège-lame rétractable.

CONSEILS

- Pour couper de longues pièces, utilisez des supports de chaque côté de la machine.
- Utilisez un guide auxiliaire pour la coupe de petites longueurs (par exemple une planchette fixée au guide à l'aide de quatre vis).
- Pour la coupe de pièces vrillées ou tordues, assurez-vous de positionner la pièce de façon que le côté convexe (par ex. le côté opposé à la partie bombée) repose contre le guide.
- Ne coupez aucune pièce qui reposerait sur un de ses bords. Placez-la à plat sur le plateau rotatif.

Français

ENTRETIEN

- Gardez les surfaces d'appui propres – en particulier, retirez les traces de résine avec un nettoyant adapté.

PIÈCES DÉTACHÉES DISPONIBLES (Fig. 4)
- Protège-lame (3)
- Guide latéral (4)
- Protège-lame inférieur (14)
- Guide de réglage d'onglet (23)
- Poussoir (24)
- Etau de serrage (25)
- Clé hexagonale (26)
- Tube d'extraction (27)
- Sac à poussières (28)

RÉPARATIONS

DANGER !
Les outils électriques ne doivent être réparés que par un électricien qualifié !

Les outils électriques devant être réparés peuvent être envoyés au service après-vente de votre pays. Reportez-vous à la liste des pièces détachées pour en obtenir l'adresse.
Veuillez joindre une description du problème à votre envoi.

PROTECTION DE L'ENVIRONNEMENT

Les matériaux de l'emballage sont recyclables à 100%
Les outils électriques hors d'usage ainsi que leurs accessoires contiennent des quantités considérables de matières premières et de caoutchouc qui peuvent être recyclés.

GUIDE DE DÉPANNAGE
Ce chapitre décrit les problèmes et dysfonctionnements que vous êtes à même de régler vous-même. Si vous ne parveniez malgré tout pas à résoudre le problème, reportez-vous à «Réparations».

DANGER !
Beaucoup d'accidents sont particulièrement dus aux problèmes de fonctionnement.

Veuillez donc noter ce qui suit:
- Débranchez toujours l'appareil avant de l'entretenir.
- Vérifiez le bon fonctionnement de tous les dispositifs de sécurité après une opération d'entretien.

Le moteur ne tourne pas
Pas d'alimentation
- Vérifiez les câbles, la fiche secteur, la prise secteur et les fusibles.

Coupe radiale inopérante
Verrouillage de transport enclenché
- Débloquez le verrouillage de transport.

Verrouillage de sécurité enclenché
- Appuyez sur le bouton de déverrouillage.

La machine manque de puissance
La lame de scie est désaffutée et usée (et comporte peut-être des traces de surchauffe).
La lame n'est pas adaptée au matériau que vous coupez (voir «Caractéristiques Techniques»).
La lame de scie est déformée:
- Remplacez la lame de scie (voir «Entretien»)

La lame vibre fortement
La lame de scie est voilée
- Remplacez la lame de scie (voir «Entretien»)

La lame de scie est montée de façon incorrecte
- Démontez la lame et remontez-la correctement (voir «Entretien»)

La machine grince au démarrage
La courroie d'entraînement est détendue
- Retendez la courroie d'entraînement (voir «Entretien – Tension de la courroie»).

Le plateau rotatif ne tourne pas ou tourne avec difficulté
De la sciure s'est accumulée sous le plateau
- Retirez la sciure.

Français

INSCRIPTIONS

SYMBOLE	SIGNIFICATION
	Veuillez lire attentivement le mode d'emploi avant de mettre en route la machine.
	Conformité CE
	Alerte de Sécurité
V	Volts
	Veuillez recycler
	Recyclez les matériaux bruts au lieu de les jeter aux ordures. La machine, ses accessoires et son emballage doivent être triés sélectivement pour être recyclés de façon écologique.
	Eloignez vos mains de la lame.
	Portez des lunettes de sécurité et une protection auditive, ainsi qu'un masque anti-poussières.

Deutsch

BESCHREIBUNG

1 Oberer Sägetisch
2 Spaltmesser
3 Sägeblattschutz
4 Parallelanschlag
5 Parallelanschlagsknopf
6 Sicherheitssperre
7 Ein/Aus-Schalter
8 Schalter A
9 Gehrungstischsperrrknopf
10 Gehrungswinkelskalaanzeige
11 Gehrungstisch
12 Grundplatte
13 Barriere
14 Unterer Sägeblattschutz
15 Kegelwinkelskalaanzeige
16 Kegelsperrebene
17 Tischskala
18 Sägeblatt
19 Sägekopf
20 Auslöser
21 Schnittfuge
22 Verschlussstift
23 Gehrungskaliber
24 Einschubstift
25 Arbeitsklammer
26 Hexagonale Zange
27 Auspuff
28 Staubbeutel
29 Schalter B

REGELN ZUM SICHEREN BETRIEB

BITTE ZUERST LESEN
Diese Anweisungen wurden so zusammengefasst, dass Sie bzw. der Benutzer sich leichter mit dem sicheren Betrieb des Gerätes vetraut machen können/kann. Diese Anweisungen sollten wie folgt verwendet werden:

- Lesen Sie diese Anweisungen vor der Anwendung. Seien Sie besonders aufmerksam beim Lesen dieser Anweisungen und folgen Sie stets die Sicherheitshinweise.
- Diese Betriebsanleitung gilt für Menschen mit grundlegenden technischen Kenntnissen in Bezug auf den Betrieb eines solchen Gerätes. Unerfahrene Personen werden dringend empfohlen, vor dem Einsatz dieses Gerätes kompetente Beratung und Anleitung durch eine erfahrene Person zu holen.
- Bewahren Sie alle mit diesem Gerät gelieferten Unterlagen als Bezugsquelle für die Zukunft. Bewahren Sie Ihren Kaufbeleg im Falle eines künftigen Garantieanspruchs.
- Das Gerät darf an niemanden ohne die Lieferung der Betriebsanleitung und aller anderen Dokumente mit dem Gerät verkauft oder ausgeliehen werden.
- Der Hersteller übernimmt keine Haftung für Schäden, die aufgrund der Nicht-Einhaltung der in diesem Handbuch beschriebenen Betriebs- oder Sicherheits-Anweisungen auftreten.

BESTIMMUNGEN ZUR ANWENDUNG
Diese Säge eignet sich für Querschnitte, Kegelschnitte, Gehrungsschnitte und Kombo-Gehrungsschnitte. Einkerbung ist auch möglich. Nur solche Materialien, die für das Schneiden mit dem Sägeblatt geeignet sind, dürfen geschnitten werden (siehe “Technisches Datenblatt” für verfügbare Sägeblätter).
Materialien und Werkstücke, die den zulässigen Abmessungen nicht übereinstimmen, dürfen nicht geschnitten werden (siehe “Technische Datenblatt “).
Stücke mit einem runden oder unregelmäßigen Querschnitt, wie z. B. Feuerholz, dürfen nicht geschnitten werden, da diese Stücke während des Schneidens nicht stabil gehalten werden können. Ein geeigneter Hilfsanschlag muss zum sicheren Halt beim Schneiden dünner, aufrecht gehaltener Werkstücke verwendet werden.
Jegliche als die oben genannte Verwendung, Veränderung des Gerätes oder die Verwendung von Teilen, die nicht ausdrücklich vom Hersteller genehmigt sind, können zu unvorhersehbare Schäden führen!

ALLGEMEINE SICHERHEITSHINWEISE
- Beachten Sie die folgenden Sicherheitshinweise, um das Risiko von Verletzungen oder Sachschäden gering zu halten.
- Zusätzlich, beachten Sie und folgen Sie den besonderen Sicherheitsvorschriften in den jeweiligen Kapiteln.
- Halten Sie den zutreffenden gesetzlichen Richtlinien oder Vorschriften ein, um Unfälle in Bezug auf die Verwendung von Sägen mit Rund- und Kreuzabchnitten zu verhindern.

ALLGEMEINE GEFAHR!

- Halten Sie Ihren Arbeitsbereich sauber – chaotischer Arbeitsbereich verursacht Unfälle.

Deutsch

REGELN ZUM SICHEREN BETRIEB

- Gehen Sie achtungsvoll und sicher mit Ihrer Arbeit um. Fangen Sie Ihre Arbeit mit einem Ziel an. Bedienen Sie das Gerät nicht unter Einfluss von Drogen, Alkohol oder Medikamenten.
- Betrachten Sie die Umweltbedingungen: Halten Sie Ihr Gleichgewicht zu allen Zeiten.
- Verwenden Sie geeignete Werkstückhalter beim Schneiden von langen Werkstücken.
- Schalten Sie das Gerät nicht in der Nähe von brennbaren Flüssigkeiten oder Gasen ein.
- Dieses Gerät darf nur von Personen, die mit Querschnittsäge vetraut sind und über die Gefahren in Zusammenhang mit dem Betrieb von Querschnittsägen bewusst sind, gestartet und betrieben werden. Person unter 18 Jahren können dieses Gerät nur im Rahmen ihrer beruflichen Ausbildung unter der Aufsicht eines Vorgesetzten bedienen.
- Halten Sie die Zuschauer, insbesondere Kinder, von der Gefahrenzone fern. Verbieten Sie andere Personen, das Gerät oder Netzkabel im laufenden Betrieb zu berühren.
- Überlasten Sie das Gerät nicht! Verwenden Sie es nur innerhalb des zugelassenen Leistungsbereiches gemäß dem “Technischen Datenblatt “.

  Vermeiden Sie die Verwendung von einem Verlängerungskabel, da es sich überhitzen kann und zu einem Brand führen kann.

STROMSCHLAGGEFAHR!

- Schützen Sie das Gerät vorm Regenwasser. Bedienen Sie das Gerät nicht in feuchter oder nasser Umgebung. Verhindern Sie unbeabsichtigter Kontakt mit geerdeten Objekten wie Heizkörpern, Röhren, Herde, Kühlschränke, während die Säge in Betrieb ist.

RISIKO VON VERLETZUNGEN UND QUETSCHGEFAHR ZU PERSONEN DURCH BEWEGLICHE TEILE!

- Bedienen Sie das Gerät nur mit montierten Schutzkomponenten.
- Halten Sie einen ausreichenden Schutzabstand zum Sägeblatt. Verwenden Sie gegebenfalls geeignete Fördermittel. Halten Sie einen ausreichenden Schutzabstand zu den angetriebenen Komponenten beim Betrieb des Gerätes.
- Warten Sie, bis das Sägeblatt zum vollständigen Stillstand kommt, bevor Sie Schnittteile, Schrott, etc, vom Arbeitsbereich entfernen.

REGELN ZUM SICHEREN BETRIEB

- Versuchen Sie nicht, das Sägeblatt durch Drücken des Werkstückes gegen die Seite des Sägeblattes zum Stillstand zu bringen.
- Stellen Sie sicher, dass das Gerät vor der Wartung nicht mit dem Stromanschluss angeschlossen ist.
- Stellen Sie sicher, dass keine Werkzeuge oder einzelne Teile auf oder in dem Gerät zurückgelassen sind, bevor dessen Einschalten (z.B. nach Wartungsarbeiten).
- Schalten Sie den Strom ab, wenn das Gerät nicht in Betrieb ist. Ziehen Sie die Säge aus der Steckdose, wenn sie sich über eine längere Zeit nicht in Gebrauch befindet.

SCHNITTGEFAHR AUCH MIT STATIONÄREM SCHNEIDEWERKZEUG!

- Tragen Sie Handschuhe beim Wechsel des Schneidblattes.
- Bewahren Sie das Sägeblatt oder die Sägeblätter in einer sicheren Art und Weise, dass niemand sich verletzen kann.

RÜCKSCHLAGGEFAHR (Das Werkstück wird vom Sägeblatt festgehlaten und gegen den Bediener geworfen):

- Stellen Sie sicher, dass der Spaltmesser bei der Arbeit im Tischsägemodus richtig eingestellt ist.
- Schlagen Sie die Werkstücke nicht zusammen.
- Stellen Sie sicher, dass das Sägeblatt sich für das Material des Werkstückes eignet.
- Schneiden Sie dünne oder dünnwandige Werkstücke nur mit kleinzahniger Sägeblätter.
- Verwenden Sie immer scharfe Sägeblätter.
- Im Falle eines Verdachtes auf Verunreinigung, überprüfen Sie das Werkstück auf die Aufnahme von Fremdpartikeln (z. B. Nägel oder Schrauben).
- Schneiden Sie nur Schneidgut mit der Dimensionen, die einen sicheren und festen Halt während des Schneidens ermöglichen.
- Schneiden Sie nie Mehrzahl oder Bündeln von Werkstücke zu der gleichen Zeit; die einzelnen Teile können nicht ordnungsgemäß gehalten und kontrolliert werden. Risiko von persönlichen Verletzungen, wenn einzelne Teile vom Sägeblatt unkontrolliert gehalten werden.
- Entfernen Sie kleine Schnittstücke, Schrott, etc, aus dem Arbeitsbereich; Währendessen muss das Sägeblatt vollständig im Stillstand sein.

Deutsch

REGELN ZUM SICHEREN BETRIEB

EINZUGSGEFAHR!

- Achten Sie darauf, dass weder Ihr Körperteil noch Ihre Kleidung vom Gerät gefangen und in das Gerät eingezogen werden. (Keine Krawatten oder Handschuhe sowie Kleidungsstücke mit lockerer Ärmel; binden Sie lange Haare zusammen).

REGELN ZUM SICHEREN BETRIEB

- Bevor Sie das Gerät einschalten, prüfen Sie immer auf mögliche Schäden, Jedes Mal, Sie das Gerät verwenden möchten, stellen Sie sicher, dass alle Sicherheits- und Schutzsysteme werden sorgfältig auf deren ordnungsgemäße Funktion geprüft. Überprüfen Sie, ob alle beweglichen Teile richtig and reibungslos funktioneren. Alle Teile müssen korrekt installiert sein und alle Bedingungen erfüllen, die für den ordnungsgemäßen Betrieb des Werkzeugs erforderlich sind.
- Geräte oder Teile für Schutz gegen Schäden müssen repariert oder durch einen qualifizierten Sachverständigen ersetzt werden. Lassen Sie beschädigte Schalter durch ein Service-Center ersetzen. Bedienen Sie das Gerät nicht, wenn der Schalter nicht ein- oder ausgeschaltet werden kann. Bedienen Sie das Gerät nicht mit einem beschädigten Netzkabel oder einem Netzkabelstecker oder nach dem das Gerät wegen Fehlfunktion außer Betrieb genommen wurde oder auf irgendeine Art und Weise beschädigt wurde.
- Halten Sie die Griffe frei von Öl und Fett.

VERLETZUNGSGEFAHR DURCH LÄRM!

- Tragen Sie Gehörschutz.
- Stellen Sie sicher, dass der Spaltmesser nicht verbogen ist. Ein gebogener Spaltmesser wird das Werkstück gegen die Seite des Sägeblattes drücken, wobei Lärm entsteht.
- Versuchen Sie niemals, Werkstücke zu schneiden, die
  - Seile
  - Stränge
  - Schnüre
  - Kabel oder
  - Drähte beinhalten, oder die Werkstücke, an die einer der oben genannten Komponenten gebunden ist.

GEFAHR DURCH UNZUREICHENDE PERSÖNLICHE SCHUTZAUSRÜSTUNGEN!

- Gehörschutz tragen
- Staubmaske tragen
- Geeignete Arbeitskleidung bei der Arbeit tragen.
- Bei der Arbeit im Freien, das Tragen von rutschfesten Schuhen ist empfohlen.

VERLETZUNGSGEFAHR DURCH INHALIERTER HOLZSTAUB!

- Einige Arten von Holzstaub (z.B. Buche, Eiche, Esche) sind bei Einatmen gesundheitsschädlich. Verwenden Sie einen Staubabscheider wann immer dies möglich ist. Der Staubabscheider muss mit den Daten in den technischen Spezifikationen übereinstimmen.
- Verringern Sie die Menge des Holzstaubs, der von dem Gerät und der Arbeitstelle in die Umwelt austritt:
  - Entfernen Sie Holz Staubablagerung vom Arbeitsbereich (nicht wegblasen);
  - Reparieren Sie mögliche Leckagen an dem Staubabscheider;
  - Sorgen Sie für gute Belüftung.

GEFAHR DURCH MODIFIKATION DES GERÄTES ODER VERWENDUNG VON TEILEN, DIE VOM HERSTELLER NICHT BEWÄHRT SIND!

- Montieren Sie das Gerät in strenger Übereinstimmung mit dieser Bedienungsanleitung.
- Verwenden Sie nur Teile, die vom Hersteller bewährt sind. Dies gilt insbesondere für:
  - Sägeblätter (siehe “Technisches Datenblatt” für die Schneidgutnummern)
  - Sicherheitseinrichtungen (siehe “Technisches Datenblatt” die Schneidgutnummern).
- Erstezen Sie keine Teile.

GEFAHR DURCH GERÄTEFEHLER!

- Halten Sie Gerät und Zubehör in gutem Zustand. Folgen Sie die Wartungshinweise.

BESONDERE PRODUKTEIGENSCHAFTEN

- Schnelle Wechsel von Querschnittsägemodus auf Tischmodus.
- 93° Schneidwinkel für Kegelschnitt (von 48° nach links bis 45° nach rechts) mit fünf voreingestellten Anschlägen.

Deutsch

REGELN ZUM SICHEREN BETRIEB

- 110° Schneidwinkelbereich für Gehrungsschnitt (von 50° nach links bis 60° nach rechts) mit zehn voreingestellten Anschlägen.
- Ideal für den ortsveränderlichen Einsatz aufgrund dessen geringen Gewicht und kleinen Abmessungen.
- Robuste Aluminium Gießform für präzise Schnitte.
- TCT Sägeblatt.
- Installation von Hilfsanschlag möglich.
- Ein Neustart verhindert das Neustarten des Gerätes, wenn die Stromversorgung nach einer Unterbrechung der Stromversorgung wiederhergestellt wird.

TECHNISCHE DATEN

Spannung	**V~**	**230V (50 Hz)**
Absicherung	**A**	**10 (Zeitverzögerung)**
Leistung	**W**	**1800**
Schutzklasse	**IP**	**20**
Schutzgrad		**II**
Sägeblattgeschwindigkeit	**min^{-1}**	**5000**
Sägeblattdurrchmesser	**mm**	**254**
Abmessungen **Gerät in Verpackung** **- Länge x Breite x Höhe**	**mm**	**700 x 585 x420**
Maximaler Werktücksquerschnitt **- 90° x 90°** **- 90° x 45°** **- 45° x 90°** **- L45° x 45°** **- R45° x 45°** **Schneidkapazitäten bei Tischsäge**	 **mm** **mm** **mm** **mm** **mm** **mm**	 **70 x 110** **50 x 100** **40 x 90** **35 x 50** **40 x 90** **40**
Gewicht **Bruttogewicht** **Nettogewicht**	 **kg** **kg**	 **24** **19**
Zulässiger Raumtemperatur für die Bedienung **Zulässiger Raumtemperatur für den Transport und die Lagerung**	**°C** **°C**	**von 0 bis +40°C** **von 0 bis +40°C**
Lärmemission gemäß EN ISO 3744 **Schallleistungspegel L_{WA}** **Schallleistungspegel L_{WA} ohne Belastung** **Schalldruckspegel an Bediener L_{PA}** **Schalldruckspegel an das Bedienersohr L_{PA} ohne Belastung**	 **dB(A)** **dB(A)** **dB(A)** **dB(A)**	 **103,2** **97,7** **91,7** **88,1**
Wirkungskoeffezient der gewichteten Beschleunigung (Schüttelgeschwindigkeit am Griff)	**m/s^2**	**<2,5**
Staubabscheider (nicht in Standardlieferung) **- Durchmesser des Staubabscheidungsauslasses** **- Minimaler Luftdurchfluss** **- Minimaler Vakuumdurchfluss** **- Minimaler Luftgeschwindigkeit am Abscheidungsauslass**	 **mm** **m^3/h** **Pa** **m/s**	 **43** **550** **740** **20**

Deutsch

BEDIENUNG

INSTALLATION UND VERKEHR

ACHTUNG!
Tragen Sie das Gerät nicht mit dem Griff; der Griff ist nicht darauf ausgelegt, das gesamte Gewicht des Gerätes zu tragen. Um das Gerät zu tragen, halten Sie ihn auf beiden Seiten der Grundplatte (12).

Installation (Abb.14)

1. Heben Sie das Gerät aus der Box mit Hilfe von einer anderen Person.
2. Bewegen Sie den Drehtisch auf 0°-Position und ziehen Sie die Gehrungssperre zu.

HINWEIS:
Wenn das Gerät auf einer Arbeitsstände aufgestellt werden soll, die Gummifüße nicht installieren!

3. Um die Gummifüße zu installieren, drehen Sie das Gerät sorgfältig auf die rechte Seite, so dass es durch den Motor gehalten wird.
4. Schliessen Sie die Mutter (A3) in das Loch auf der Unterseite des Gummifusses an.
5. Setzen Sie die Allen-Kopf-Schraube (A1) in den Fuß des Gerätes von der Spitze. Befestigen Sie den Gummifuß (A2) mit der zuvor angebrachten Mutter (A3) an die Schraube.
6. Ziehen Sie den Gummifuß nur handfest zu.
7. Ziehen Sie den Allen-Schlüssel nur handfest zu.

GEFAHR!
Verletzungsgefahr durch unsachgemäßes Handling bei der Aufhebung oder Drehen des Gerätes. Halten Sie das Gerät immer an der Grundplattte (12).

8. Setzen Sie das Gerät auf eine geeignete Oberfläche auf:
- Alle vier Füße müssen fest auf der Oberfläche sitzen.
- Die ideale Höhe für die Oberfläche ist ca. 800mm.
- Die Säge muss sicher stehen, auch beim Schneiden von größeren Werkstücken.

9. Bewahren Sie die Verpackung für den späteren Gebrauch, oder trennen Sie sie nach Material und entsorgen Sie in einer umweltfreundlichen Art und Weise.

Transport (Abb. 5, 12, 13)

1. Bewegen Sie den Untersägeblattschutz (14) von der linken Seite vorm hinteren Ende der Schnittfuge, und schieben Sie nach hinten.
2. Bewegen Sie den Sägekopf nach unten und betätigen Sie den Verschlussstift (22).
3. Legen Sie den Parallelanschlag über den Blattschutz und befestigen Sie Ihre Position.
4. Heben Sie das Gerät, indem Sie es auf beiden Seiten der Grundplatte (12) halten.

HINWEIS:
In diesem Abschnitt, die wesentlichen Bedienelemente des Gerätes werden eingeführt.

Die ordnungsgemäße Verwendung der Säge ist in dem Abschnitt “Bedienung” beschrieben; lesen Sie diesen Abschnitt, vor der erstmaligen Nutzung der Säge.

A. Tischsägebetriebsmodus (Abb. 2, 5, 6, 12)

- Stellen Sie sicher, dass der Tisch ist in der richtigen Anordnung (Abb. 2) vollständig montiert; stellen Sie sicher, dass der Verschlussstift (22) ist positiv und bleibt gesperrt, um sicherzustellen, dass der sekundäre Schalter (Schalter B (29)) betätigt ist.
- Entfernen Sie den Parallelanschlag (4).
- Zum Ein- und Ausschalten des Gerätes, verwenden Sie den Ein/Aus-Schalter (7).

B. Gehrungssägebetriebsmodus (Abb. 6)

- Stellen Sie sicher, dass der Parallelanschlag (4) korrekt installiert ist, um das Sägeblatt abzudecken. Dadurch wird der Ein-Schalter (8) aktiviert. Stellen Sie sicher, dass die Abdeckung (Parallelanschlag) sicher befestigt ist. Ist dies nicht der Fall, verwenden Sie den Parallelanschlagknopf (5) zur Befestigung.
- Entfernen Sie den Untersägeblattschutz (14).
- Um den Motor einzuschalten, drücken Sie den Auslöser (20) am Griff.
- Um den Motor auszuschalten, lassen Sie den Auslöser (20) frei.

Rotierender Tisch (Abb. 7-9)
Der rotierende Tisch (11) dreht sich über 50° nach links und 60° nach rechts und schliesst sich an den voreingestellten Anschlägen auf 0°, 15°, 22,5°, 30°, 45° und 60° Positionen.
Zum Drehen des Gehrungstisches, die Sperre (9) muss gelöst werden.

ACHTUNG!
Um die Änderung des Gehrungswinkels beim Schneiden zu verhindern, der Gehrungstischsperrknopf muss zugezogen werden (auch wenn der Tisch an den voreingestellten Anschlägen verchlossen ist.)

Kegelwinkeleinstellung (Abb. 10-11)
Der Spurstützhalter kann vom Vertikalen durch 45° nach links geneigt werden.
Zum Kippen des Spurstützhalters, der Kegelsperrhebel (16) muss gelöst werden.

Deutsch

BEDIENUNG

ACHTUNG!
Um die Änderung des Kegelwinkels beim Schneiden zu verhindern, die Sperrschraube des Spurstützhalters muss zugezogen werden (auch wenn bei Verchluß an den voreingestellten Anschlägen.)

Parallelanschlag (Abb.12-13)
Der Parallelanschlag (4) wird auf dem oberen Sägetisch (1) montiert. Der Parallelanschlagsperrknopf (5) muss auf die Vorderseite des Gerätes zeigen.

Nach Lösen des Sperrknpfs, der Parallelanschlag (4) kann entfernt und wieder in Querschnittsägemodus (Abb.13) eingestellt werden. Der Parallelanschlag befindet sich über den Blattschutz (3). Bei der Neupositionierung des Parallelanschlags, stellen Sie stets sicher, dass Sie den Parallelanschlag mittels Parallelanschlagsperrknopf (5) befestigen.

Anschluss eines Staubabscheiders

GEFAHR!
Einige Arten von Holzstäuben (z. B. Buche, Eiche, Asche) können bei Einatmen Gesundheitschädlich sein. Verwenden Sie einen Staubabscheider:

- Wenn Sie die Säge in geschlossenen Räumen verwenden;
- Wenn Sie die Säge über längere Zeiträume (mehr als eine halbe Stunde pro Tag) verwenden;
- Beim Schneiden Eiche, Buche oder Esche.

Der Staubabscheider muss den folgenden Anforderungen einhalten:

- Herrichtung des Staubabsascheidungsauslasses (Durchmesser: 43mm);
- Luftdurchfluss ≥ 550m3/h;
- Vakuum am Staubabsascheidungsauslass der Säge ≥ 740 Pa;
- Luftgeschwindigkeit am Staubabsascheidungsauslass der Säge ≥ 20 m/s.

Beachten Sie, und folgen Sie die Betriebsanleitung für den Staubabscheider.

Einstellung des Spaltmessers (Abb.15)

GEFAHR
GEFAHR Ziehen Sie den Stecker vor der Einstellung!

HINWEIS:
Der Spaltmesser ist werkseitig auf die untere Position eingestellt. Eine Ausrichtung vor dem ersten Betrieb ist nur dann notwendig, wenn die Position des Spaltmessers während des Transports geändert hat oder wenn die maximale Schnitttiefe erforderlich ist.

1. Heben Sie den oberen Sägetisch vollständig und befestigen Sie die Tiefe von Schnittsperrschrauben.
2. Überprüfung des Spaltmessers:

- Abstand zwischen den äußeren Rand des Sägeblattes und den Spaltmesser muss 3-8mm sein.
- Der Spaltmesser muss mit dem Sägeblatt abgestimmt sein.

GEFAHR!
Der Spaltmesser ist einer der Sicherheitseinrichtungen und muss für einen sicheren Betrieb richtig installiert sein.

Nur wenn die Neuausrichtung des Spaltmessers ist erforderlich:

3. Lösen Sie Inbusschrauben (B1).
4. Stellen Sie den Spaltmesser (2) auf die gewünschte Position um. Die Entfernung zwischen den äußeren Rand des Sägeblattes und den Spaltmesser soll 3-8mm sein.
5. Ziehen Sie die Inbusschrauben (B1) zu.

HINWEIS:
Wenn der Spaltmesser ist auf dessen oberen Position eingestellt ist, der Parallelanschlag kann nur über den Blattschutz aufgestellt werden, wenn der obere Sägettisch ist vollständig gehoben.

Anschluss an das Stromnetz
HOCHSPANNUNGSGEFAHR!

- Bedienen Sie das Gerät nur in trockener Umgebung.
- Bedienen Sie das Gerät nur mit einer Stromquelle, die den folgenden Anforderungen erfüllt (siehe auch “Technisches Datenblatt “).
- Netzspannung und Systemfrequenz stimmen mit der auf dem Gerät gekennzeichneten Spannung und Frequenz;
- Absicherung durch ein Reststrom betrieben Gerät (RCD) mit 30 mA Empfindlichkeit.
- Ausleitungen sind ordnungsgemäß installiert, geerdet und geprüft.
- Positionieren Sie das Netzkabel, damit es nicht zu einer Beeinträchtigung der Arbeit führt und selbst keine Beschädigung leidet.
- Schützen Sie das Netzkabel vor Hitze, aggressive Flüssigkeiten und scharfen Kanten.
- Verwenden Sie nur Gummi-beschichtete Verlängerungskabel mit ausreichendem Querschnitt (3 x 1.5mm*).
- Ziehen Sie nicht am Stromkabel um den Anschluss zu trennen.

Deutsch

BEDIENUNG

QUERSCHNITTSÄGEMODUS
Safety Devices
Einziehbarer Sägeblattschutz (Abb.16)
Der einziehbare Blattschutz (C1) schützt vor zufälligen Kontakt mit dem Sägeblatt und herumfliegenden Schnittteile.
Der einziehbare Blattschutz muss sich immer wieder automatisch in seine Ausgangsposition umstellen, wenn der Sägekopf aufgehoben wird. Wenn der Sägekopf ist in der Ausgangslage, das Sägeblatt muss komplett abgedeckt sein.

Sicherheitssperre (Abb.2-3)
Die Sicherheitsperre (6) sperrt den Sägekopf in der oberen Position und verhindert, dass der einziehbare Blattschutz das Sägeblatt nicht aufdeckt.
Die Sicherheitssperre wird durch Drücken aufgehoben. Der Sägekopf (19) kann nun nach unten gebracht werden; wenn der Sägekopf gesunken wird, der einziehbare Blattschutz ist eingezogen, wodurch das Sägeblatt aufgedeckt wird.
Nach dem der Schnitt durchgeführt wird und der Sägekopf befindet sich in der oberen Ausgangslage, der einziehbare Blattschutz ist wieder von der Sicherheitssperre gesperrt.

Einrichten (Abb.12 & Abb.13)

GEFAHR!

Bevor das Gerät eingerichtet ist::
- **Schalten Sie das Gerät aus,**
- **Ziehen Sie den Stecker vom Netzanschluss**
- **Warten Sie, bis das Gerät zu einem vollständigen Stillstand kommt**

1. Es ist eine Voraussetzung, den Parallelanschlag (4) zur Deckung und Schutz des Sägeblatts in Position zu bringen, und der Parallelanschlag muss sich an den Schalter (8) anschliessen und mittels Parallelanschlagsperrknopf (5) in Position halten.
2. Lösen Sie den Verschlussstift (22) und haben Sie den Sägekopf vollständig.
3. Entfernen Sie den unteren Blattschutz (14).
4. Verwenden Sie den Auslöser (20), um das Gerät zu aktivieren.

GEFAHR!

- Bevor Sie das Gerät verwenden, überprüfen Sie jedes Mal, um zu sehen, dass die folgenden sind in ordnungsgemäßen Funktionszustand – Einziehbarer Blattschutz.
- Verwenden Sie persönliche Schutzausrüstung.
- Stellen Sie sich in einer richtigen Betriebsposition
  - An der Vorderseite der Säge
  - Vor der Säge
  - Auf der Seite der Richtung des Schneidens
- Quetschgefahr! Beim Kippen des Sägekopfmoduls auf die Seite, halten Sie den Sägekopf am Handgriff und halten Sie Ihren Finger fern vom Spurstützhalter und auch aus seinem Neigebereich! Halten Sie an dem Sägekopf.
- Wenn die Art der Arbeit fordert, verwenden Sie die folgenden Einrichtungen:
  - Arbeitshalter für lange Schneidgut, die ansonsten vom Tisch nach Abschluss des Schnittes abstürzen werden;
  - Staubabscheider.
- Verwenden Sie einen Hilfsanschlag, wenn kleine Schnittstücke beim Schneiden auftreten.
- Halten Sie das Werkstück immer auf dem Tisch, und drcken Sie es nicht zusammen.
- Versuchen Sie nicht, das Sägeblatt durch Drücken des Werkstücks gegen seine Seite in Stillstand zu bringen. Verletzungsgefahr, wenn der Sägeblattschutz blockiert wird.

Standard Querschnitte
Ausgangslage:
- Sawhead vollständig erhoben.
- Rotierender Tisch in 0° Stellung, die Sperreschraube des Drehtisches wird zugedreht.
- Motorkopf ist in einer senkrechten (90°) Position, Kegelsperrhebel wird zugezogen.

Schneiden des Werkstücks:
1. Halten Sie das Werkstück gegen den Parallelanschlag, verwenden Sie die Arbeitsklammer um das Werkstück gegebenfalls zu befestigen.
2. Betätigen Sie den Auslöser (20) und aktivieren Sie / drücken Sie die Sicherheitssperre (6).
3. Schwingen Sie den Sägekopf langsam ganz nach unten, dabei halten Sie den Griff fest. Beim Sägen, üben Sie nur mäßigen Druck, um die Motordrehzahl konstant zu halten.
4. Schneiden Sie das Werkstück in einem einzigen Durchgang.
5. Lassen Sie den Sägekopf langsam zu seiner oberen Ausgangsposition zurückkehren.
6. Wenn kein weiteres Schneiden erforderlich ist, schalten Sie die Säge aus durch das Freilassen des Auslösers (20).

Gehrungsschnitte (Abb.7)
Ein Gehrungsschnitt schneidet das Werkstück in einem Winkel zu dem Parallelanschlag.
Ausgangslage:
- Sawhead vollständig erhoben.
- Motorkopf ist in einer senkrechten (90°) Position, Kegelsperrhebel wird zugezogen.

Deutsch

BEDIENUNG

Schneiden des Werkstücks:
1. Lösen Sie den Gehrungstischsperrknopf (9) des Gehrungsstisch (11).
2. Stellen Sie den gewünschten Winkel ein.
3. Ziehen Sie den Gehrungstischsperrknopf zu.
4. Halten Sie das Werkstück gegen den Parallelanschlag. Verwenden Sie gegebenfalls die Arbeitsklammer, um das Werkstück zu befestigen.
5. Betätigen Sie den Auslöser (20) und aktivieren Sie / drücken Sie die Sicherheitssperre (6).
6. Schwingen Sie den Sägekopf langsam ganz nach unten, dabei halten Sie den Griff fest. Beim Sägen, üben Sie nur mäßigen Druck, um die Motordrehzahl konstant zu halten.
7. Schneiden Sie das Werkstück in einem einzigen Durchgang.
8. Lassen Sie den Sägekopf langsam zu seiner oberen Ausgangsposition zurückkehren.
9. Wenn kein weiteres Schneiden erforderlich ist, schalten Sie die Säge aus durch das Freilassen des Auslösers (20).

HINWEIS:
Der Gehrungstisch schliesst an definierten Winkel auf 0°, 15°, 22,5°, 30°, 45° und 60° Positionen.

Kegelschnitte (Abb. 10 & 11)
Ein Kegelschnitt schneidet das Werkstück in einem Winkel außer 90°.
Ausgangslage:
- Sawhead vollständig erhoben.
- Gehrungstisch in 0° Stellung, die Sperreschraube des Drehtisches wird zugedreht.

Schneiden des Werkstücks:
1. Lösen Sie die Kegelsperrebene (16) für die Sägekopf-Neigung in der Nähe von der Säge.
2. Kippen Sie den Motorkopf langsam an die gewünschte Position.
3. Ziehen Sie den Kegelsperrhebel (16) zu.
4. Halten Sie das Werkstück gegen den Parallelanschlag, verwenden Sie die Arbeitsklammer um das Werkstück gegebenfalls zu befestigen.
5. Betätigen Sie den Auslöser (20) und aktivieren Sie / drücken Sie die Sicherheitssperre (6).
6. Schwingen Sie den Sägekopf langsam ganz nach unten, dabei halten Sie den Griff fest. Beim Sägen, üben Sie nur mäßigen Druck, um die Motordrehzahl konstant zu halten.
7. Schneiden Sie das Werkstück in einem einzigen Durchgang.
8. Lassen Sie den Sägekopf langsam zu seiner oberen Ausgangsposition zurückkehren.
9. Wenn kein weiteres Schneiden erforderlich ist, schalten Sie die Säge aus durch das Freilassen des Auslösers (20).

Kombo-Gehrungsschnitte
Ein Kombo-Gehrungsschnitt ist eine Kombination aus dem Gehrungsschnitt und Kegelschnitt, dies bedeutet, dass das Werkstück in einem einzigen Durchgang in einem Winkel außer 90° zu den Parallelanschlag und Materialoberfläche geschnitten wird.

GEFAHR!
Beim Schneiden von Kombo-Gehrungsschnitten, das Sägeblatt ist sehr viel stärker ausgesetzt als normal, was zu erhöhtes Risiko von Verletzungen führt.

Halten Sie ausreichenden Abstand zum Sägeblatt.
Ausgangslage:
- Sawhead vollständig erhoben.
- Gehrungstisch wird in der gewünschten Position arretiert.
- Sägekopf wird in den gewünschten Winkel zu der Oberfläche des Werkstücks geneigt und gesperrt.

Schneiden des Werkstücks:
1. Halten Sie das Werkstück gegen den Parallelanschlag, verwenden Sie die Arbeitsklammer um das Werkstück gegebenfalls zu befestigen.
2. Drücken Sie auf der oberen Hälfte der EIN/AUS-Taste und drücken Sie die Sicherheitssperre.
3. Schwingen Sie den Sägekopf langsam ganz nach unten, dabei halten Sie den Griff fest. Beim Sägen, üben Sie nur mäßigen Druck, um die Motordrehzahl konstant zu halten.
4. Schneiden Sie das Werkstück in einem einzigen Durchgang.
5. Lassen Sie den Sägekopf langsam zu seiner oberen Ausgangsposition zurückkehren.
6. Wenn kein weiteres Schneiden erforderlich ist, schalten Sie die Säge aus.

TABLE SAW MODE
Safety Devices
Blattschutz (Abb.12)
Der Blattschutz (3) schützt vor versehentlichem Kontakt mit dem Sägeblatt und herumfliiegenden Schnittstücken.
Lassen Sie den Blattschutz immer im laufenden Betrieb installieren.

Spaltmesser (Abb. 12)
Der Spaltmesser (2) verhindert, dass das Werkstück nicht von den vorstehenden Zähnen des Sägeblattes gefangen und gegen den Bediener geworfen wird.
Lassen Sie den Spaltmesser immer im laufenden Betrieb installieren.

Deutsch

BEDIENUNG

Unterer Blattschutz (Abb.12)
Der untere Blattschutz (14) schützt vor unbeabsichtigtes Kontakt mit dem Sägeblatt.
Der Sicherheitsblattschutz muss immer immer im laufenden Betrieb installiert werden.

Einschubstift (Abb.17 & 18)
Der Einschubstift (24) dient als Verlängerung der Hand und schützt vor versehentlichem Kontakt mit dem Sägeblatt.
Verwenden Sie immer den Einschubstift, wenn der Abstand zwischen den Sägeblatt und den Parallelanschlag weniger als 120mm beträgt.
Führen Sie den Einschubstift in einem Winkel von 20° bis 30° zu der Oberfläche des Sägetisches.
Ersetzen Sie den Einschubstift, wenn er beschädigt ist.

Einrichten

GEFAHR!

Bevor das Gerät eingerichtet ist (Abb. 12 und Abb.13):
- **Schalten Sie das Gerät aus,**
- **Ziehen Sie den Stecker vom Anschluss;**
- **Warten Sie, bis das Gerät zu einem kompletten Stillstand kommt.**

1 Schwingen Sie den Sägekopf nach oben.
2 Stellen Sie den Gehrungstisch auf der 0 ° Position und ziehen Sie die Sperrschraube.
3 Es ist eine Voraussetzung, den unteren Blattschutz in einer sicheren Position zu befestigen, so dass B-Schalter (29) aktiviert wird.
4 Schwingen Sie den Sägekopf nach unten und sperren Sie ihn.
5. Entfernen Sie den Parallelanschlag (4) vom Blattschutz.

GEFAHR!

■ **Vor dem Beginn der Arbeiten, überprüfen Sie ob die folgenden in ordnungsgemäßen Funktionszustand sind:**
- Spaltesser;
- Sicherheitsblattschutz;
- Blattschutz;
- Einshubstift.

■ **Verwenden Sie persönliche Schutzausrüstungen**
- Atemschutz gegen Staub;
- Gehörschutz;
- Schutzbrille.

■ **Stellen Sie sich in einem ordnungsgemäßen Bedienungsposition:**
- An der Vorderseite der Säge;
- Vor der Säge;
- Auf der linken Seite der Richtung des Schneidens;
- Bei der Arbeit mit zwei Personen, die andere Person muss sich von einem angemessenen Abstand zur Säge befinden.

■ **Wenn sich die Art der Arbeit fordert, verwenden Sie die folgenden:**
- Werkstückhalter für lange Schneidgut, die sonst vom Tisch nach Abschluss des Schneidens abstürrzen wird;
- Staubabscheider.

■ **Halten Sie das Werkstück Immer auf dem Tisch und drücken Sie es nicht zusammen.**

■ **Versuchen Sie nicht, das Sägeblatt durch Drücken des Werkstücks gegen die Seite des Sägeblattes in Stillstant zu brngen. Gefahr der Verletzung, wenn das Sägeblatt blockiert wird.**

Sägen

GEFAHR!
Immer ein Einschubstift verwenden, wenn die Länge D des Schneidstückes weniger als 120 mm (Abb.17) beträgt.

1. Der Blattschutz muß mit seinem vorderen Rand auf dem Werkstück sitzen.
2. Falls erforderlich, installieren Sie den Parallelanschlag, so dass die Sperrschraube auf Sie bzw. den Bediener zeigt.
3. Stellen Sie den Parallelanschlag auf die gewünschte Schneidbreite ein. Prüfen Sie an beiden Skalen des oberen Sägetisches, dass der Parallelanschlag parallel mit dem Sägeblatt ist.
4. Starten Sie das Sägeblatt durch Aktivierung des “EIN”-Schalters (7).
5. Schieben Sie das Werkstück in eine stetige Bewegung nach hinten und schneiden Sie in einem einzigen Durchgang.
6. Schalten Sie Gerät unmittelbar durch Aktivierung des “AUS”-Schalters (7) aus, wenn kein weiteres Schneiden durchgeführt.

PFLEGE UND WARTUNG

GEFAHR!

Vor allen Wartungsarbeiten;
1. **Schalten Sie das Gerät aus,**
2. **Ziehen Sie den Netzkabel raus,**
3. **Warten Sie, bis das Gerät zu einem kompletten Stillstand kommt.**

- Reparatur- und Wartungsarbeiten, die In diesem Abschnitt nicht beschrieben sind, sollten nur von qualifizierten Spezialisten durchgeführt werden.
- Ersetzen Sie defekte Teile, insbesondere von Sicherheitsgeräte, nur mit OEM-Ersatzteilen. Teile, die nicht durch den Hersteller bewährt sind, können unvorhergesehene Schäden verursachen.

Deutsch

BEDIENUNG

- Überprüfen Sie, ob alle Sicherheitseinrichtungen funktionsfähig sind nach jedem Service.

Sägeblattwechsel (Abb.19-21)

GEFAHR!

- Unmittelbar nach dem Scheidvorgang kann das Sägeblatt sehr heiß sein – Brandgefahr! Lassen Sie ein heißes Sägeblatt selbst abkühlen. Reinigen Sie ein heißes Sägeblatt nicht mit brennbaren Flüssigkeiten.
- Verletzungsgefahr, auch wenn das Sägeblatt im Stillstand liegt. Bei der Auf- und Zuschrauben des Arbor-Bolzens (E1), der einziehbare Blattschutz Schutzeinrichtung muss das Sägeblatt zudecken. Tragen Sie Handschuhe bei Wechsel von Sägeblättern.

1. Stellen Sie den Spurstützhalter auf 0° (vertikal) und schrauben Sie die Kegelsperrschraube zu.
2. Lösen Sie die Mutter, die den Blattschutz hält und entfernen Sie den Blattschutz. Entnehmen Sie den oberen Sägetisch.
3. Um das Drehen des Sägeblattes zu verhindern, ziehen Sie die Sägeblattsperre (D1) vorwärts. In der gleichen Zeit, drehen Sie das Sägeblatt langsam mit der Hand, bis die Sägeblattsperre einrastet.
4. Lösen Sie den Arbor-Bolzen (E1) auf der Sägespindel (Linkes Gewinde).
5. Entfernen Sie den Arbor-Bolzen (E1) und den äußeren Blattflansch (E2) von der Sägespindel.
6. Entnehmen Sie das Sägeblatt (18) von der Sägespindel und heben Sie es hoch, um es aus dem Gerät zu entfernen.
7. Entfernen Sie den Arbor-Riing (E4) und den inneren Blattflansch (E3) von der Sägespindel.
8. Reinigen Sie die Aufspannfläche von:

- Sägespindel
- Innerer Blattflansch
- Sägeblatt
- Äußerer Blattflansch
- Arbor-Bolzen
- Blattschutz

GEFAHR!
Verwenden Sie keine Reinigungsmittel (z. B. um Harz-Rückstand zu entfernen), die eher die Leichtmetall-Komponenten des Gerätes korrodieren; die Stabilität der Säge könnte beeinträchtigt werden.

9. Setzen Sie den Arbor-Ring des inneren Blattflansch (E3) (E4) auf die Sägespindel.

GEFAHR!
Setzen Sie den inneren Blattflansch richtig ein! Anderenfalls könnte die Säge zusammenbrechen, oder das Sägeblatt kann selbst locker werden! Der innere Blattflansch ist in der richtigen Position, wenn die abgeschrägten Kragen (Q1) nach rechts und die Nutpunkte des Federrings nach links zeigen (Abb.21).

10. Montieren Sie das neue Sägeblatt (18) - und achten Sie die Richtung (der Pfeil auf dem Sägeblatt muss in die gleiche Richtung wie der Pfeil auf dem Blattschutz)!

GEFAHR!
Verwenden Sie nur Sägeblätter, die den Normen entsprechen und die für die maximale Geschwindigkeit ausgestaltet sind (siehe "Technische Spezifikation").

Verwenden Sie nicht:
- **Blätter von falscher Größe**
- **Sägeblätter aus Schnellarbeitsstahl (HSS);**
- **Beschädigte Sägeblätter;**
- **Abgeschnittene Radblätter.**

GEFAHR!

- **Montieren Sie das Sägeblatt nur mit OEM-Teilen.**
- **Verwenden Sie keine lockere Verringerungsringe; das Sägeblatt könnte sich lockern.**
- **Sägeblätter müssen montiert werden in einer solcher Art und Weise, dass sie nicht wackeln und können nicht selbst während des Betriebs locker werden.**

11. Installieren Sie den äußeren Blattflansch (E3)

- Die beiden Flanken müssen sich auf den Ebenen der Sägespindel montieren lassen.

12. Legen Sie den Arbor-Bolzen (E1) (Linkes Gewinde) und ziehen sie mit dem Inbusschlüssel finger-fest.

GEFAHR!

- Keine Verlängerung der Schraubenschlüssel des Arbor-Bolzens, um mehr Hebelwirkung zu erreichen.
- Den Schraubenschlüssel nicht mit einem Hammer schlagen, um den Arbor-Bolzen zuzuschrauben.
- Nach dem Zuschrauben des Arbor-Bolzens, stellen Sie sicher, dass der Schraubenschlüssel entfernt wird.

Deutsch

BEDIENUNG

13. Installieren Sie den Blattschutz und ziehen Sie die Mutter, die den Blattschutz hält.
14. Überprüfen Sie die Funktion:
- Der einziehbare Blattschutz muß öffnen sein, ohne das Sägeblatt zu berühren.
- Bei der Umstellung des Sägekopfs zur Ausgangsposition, der einziehbare Blattschutz muss das Sägeblatt automatisch zudecken.
- In der oberen Ausgangsposition des Sägekopfs, die Sicherheitssperre muss den einziehbaren Blattschutz verriegeln, um ein unbeabsichtigtes Öffnen zu verhindern.
- Überprüfen Sie die Sägeblattsperre - das Sägeblatt muss frei drehen können.

Einspannen des Antriebsriemen

Der Antriebsriemen, der auf der rechten Seite des Sägekopfs hinter einer Kunststoff-Abdeckung läuft, muss fester gemacht werden, wenn er mehr als 8mm Spielraum, wenn er in der Mitte zwischen den beiden Rollen gedrückt wird, oder die treibende Kraft nicht mehr übertragen wird.

Prüfen der Spannung (Abb.22)

1. Den Sägekopf komplett hoch heben.
2. Stellen Sie den Spurstützhalter auf 0° (vertikal) und schrauben Sie die Kegelradsperrs chraube zu.
3. Lösen Sie die Mutter, die den Blattschutz trägt, und entnehmen Sie den Blattschutz.
4. Lösen Sie die obere Sägetischschraube, entnehmen Sie den oberen Sägetisch.
5. Ziehen Sie den Stecker (F1), der sich neben dem Motor befindet.
6. Überprüfen Sie die Spannung des Antriebsriemens mit dem Finger durch die Öffnung. Spannen Sie den Antriebsriemen wieder ein, wenn sich mehr als 8mm Raum ergibt (siehe “Wiedereinspannung”).
7. Wenn der Antriebsriemen erfordert keine Wiedereinspannung:
- Ersetzen Sie den Stecker.
- Ersetzen Sie denoberen Sägetisch und schrauben Sie die obere Sägetischschraube.

Wiedereinspannung (Abb.23-26)

1. Lösen Sie die drei Allen-Schrauben (G1) von dem linken Blattschutz (G2) und entfernen Sie die Blattschutzabdeckung.
2. Lösen Sie zwei Allen-Schrauben durch die Schlitzen (H1) in dem Gehäuse.
3. Lösen Sie die beiden Allen-Schrauben (J1) zwischen Motor und Spurstützhalter mit einem Inbusschlüssel mit einer kurzen Schaftlänge (max.10mm).
4. Zum Festziehen des Antriebsriemens, schieben Sie den Motor nach hinten durch Anpassung der Schraube (K1).
5. Schrauben Sie die vier gelockerten Allen-Schrauben, die den Motor stützen, fest.
6. Setzen Sie den linken Blattschutz in die richtige Position und ziehen Sie die Schrauben fest.
7. Ersetzen Sie den Stecker.
8. Setzen Sie den oberen Sägetisch auf das Gerät auf und ziehen Sie die Schrauben fest.
9. Installieren Sie den Blattschutz und ziehen Sie die Mutter, die den Blattschutz hält
10. Schwingen Sie den Sägekopf ganz nach unten
- Der einziehbare Blattschutz muß sich öffnen, ohne das Sägeblatt zu berühren.
- Bei der Umstellung des Sägekopfs zur Ausgangsposition, der einziehbare Blattschutz muss das Sägeblatt automatisch zudecken.
- In der oberen Ausgangsposition des Sägekopfs, die Sicherheitssperre muss den einziehbaren Blattschutz verriegeln, um ein unbeabsichtigtes Öffnen zu verhindern.
- Überprüfen Sie die Sägeblattsperre - das Sägeblatt muss frei drehen können.

Ersatz der Schnittfuge

GEFAHR!

Wenn die Schnittfuge beschädigt ist, kleine Teile können zwischen die Schnittfuge und das Sägeblatt steckenbleiben und dazu führen, dass die Bewegung desSägeblattes blockiert wird. Ersetzen Sie eine beschädigte Schnittfuge! (Abb.7).

1. Entnehmen Sie den Parallelanschlag (13).
2. Lösen Sie die Schnittfuge (21) durch auflockern mit einem Schraubendreher und entfernen Sie sie. Hierdurch kann die Schnittfuge nicht wieder verwendet werden.
3. Setzen Sie die neue Schnittfuge ein, stellen Sie sicher, dass sie in der richtigen Position einrastet.
4. Installieren Sie den Parallelanschlag (13).

Einstellungen

Einstellungen des Parallelanschlags (Fig.27)

1. Lösen Sie die Befestigungsschrauben (L1) des Parallelanschlags.
2. Stellen Sie den Parallelanschlag, so dass es genau den Platz mit dem Sägeblatt teilt, wenn der Gehrungstisch (11) arretiert sich in der 0° Position.
3. Ziehen Sie die Befestigungsschrauben des Parallelanschlags fest.

Einstellung der Gehrungswinkelanzeige (Abb.28)

1. Stellen Sie die Position der Anzeige (M1) nach Lösen der Schraube (M2), bis der angegebe Wert mit der aktuellen voreingestellten Stopp-Position des rotierenden Tisches übereinstimmt.

Deutsch

BEDIENUNG

HINWEIS:
Der Gehrungstisch arretiert an voreingestellten auf 0°, 15°, 22,5°, 30°, 45° und 60°-Positionen.

Voreinstellung des Kegelwinkelanschlag (Abb.29)
1. Sperren Sie den Spurstützhalter (N2) in der 0° Stellung,
2. Lösen Sie die linke / rechte Schraube (N1).
3. Stellen Sie den Spurstützhalter, bis das Sägeblatt auf einen Winkel von 90° / 45° zu dem rotierenden Tisch ist.
4. Ziehen Sie die linke / rechte Schraube (N1) fest.
5. Stellen Sie die Position der Anzeige N3 ein, nach dem Lösen der N4 Schraube, bis der angegebene Wert mit der aktuellen voreingestellten Stopp-Position des Spurstützhalters übereinstimmt.

Einstellen des Schnitttiefenanschlags (Fig.30)
Der Schnitttiefenanschlag limitiert die Tiefe, die das Sägeblatt in die Eröffnung der Schnittfuge erreicht.

HINWEIS:
Der Schnitttiefenanschlag muss eingestellt werden, wenn das Sägeblatt ist in Kontakt mit dem Tisch.
1. Lösen Sie die Kontemutter (O1) von dem Schnittiefenanschlag.
2. Stellen Sie den Schnitttiefenanschlag, so dass das Sägeblatt in die Eröffnung der Schnittfuge bis zu dem Parallelanschlag eintaucht.
3. Ziehen Sie die Kontermutter des Schnittiefenanschlags.
4. Senken Sie den Sägekopf bis er vom Schnittiefenanschlag gestoppt wird, und überprüfen, um zu sehen, dass das Sägeblatt kann sich in dieser Position frei drehen.

Reinigung
Mit Hilfe von einer Bürste oder Staubstift oder Staubsauger, entfernen Sie alle Späne und Sägemehl von:
- den Einstellungsgeräte;
- den Bedienelementen;
- den Motorlüftungsschlitzen;
- dem Raum unterhalb des Tischeinsatz

Lagerung

GEFAHR!

- **Bewahren Sie die Säge in einem Ort, wo sie von unberechtigten Personen nicht verwendet oder manipuliert werden kann.**
- **Stellen Sie sicher, dass sich niemand verletzen kann aufgrund des gelaegrten Gerätes.**

ACHTUNG!

- **Niemals die Säge im Freien, in ungeschützten oder feuchten oder nassen Standorten lagern.**
- **Beachten Sie die zulässigen Umgebungsbedingungen (siehe "Technische Spezifikationen").**

WARTUNG

Vor jedem Einsatz
- Entfernen Sie Sägemehl und Späne aus der Gerät mit einer Bürste und Staubstift oder Staubsauger.
- Prüfen Sie den Stromkabel und Stecker auf Schäden, und wenn die beschädigt sind, müssen die beschädigten Teile durch einen Elektriker ersetzt werden.
- Überprüfen Sie alle beweglichen Teile und stellen Sie sicher, dass sie frei und reibungslos über ihren gesamten Reichweite bewegen.
- Überprüfen Sie den Spaltmesser, um zu sehen, dass der Abstand zwischen den Spaltmesser und Sägeblatt zwischen 3 mm und 8mm liegt.

Monatlich (wenn täglich verwendet)
Überprüfen Sie den Zustand und Spannung des Antriebsriemens, korrigieren, wenn erforderlich.

Alle 300 Betriebsstunden (Abb. 10)
- Prüfen Sie, ob alle Muttern, Bolzen und Schrauben auf die richtige Passform und Dichtigkeit und ziehen Sie fest, wenn nötig.
- Prüfen Sie den seitliche Spielraum des Sägekopfs, stellen Sie durch eine Zuschraubung der Mutter (P1), falls erforderlich.
- Prüfen Sie, ob der Sägekopf nach der Freigabe wieder auf seine Ausgangsposition zurückkehrt, wenn nötig, ersetzen Sie die Federn.
- Überprüfen Sie die Funktion des einziehbaren Blattschutzes.

HINWEISE
- Für lange Werkstücke, verwenden Sie geeignete Halter an beiden Seiten des Gerätes.
- Verwenden Sie Hilfsanschlag beim Sägen von kleinen Ausschnitten (dies kann eine geeignete Platte sein, die mit vier Schrauben an den Parallelanschlag befestigt wird).
- Beim Schneiden von verzogenen oder verbogenen Werkstücken, stellen Sie sicher, dass Sie das Werkstück so aufsetzen, dass die konvexe Seite (d.h. die Außenseite des Bogens) gegen den Parallelanschlag steht.
- Schneiden Sie kein Werkstück während es sich an der Kante befindet. Immer legen Sie das Werkstück flach auf dem Drehtisch.
- Halten Sie die unterstützenden Oberflächen sauber - insbesondere, entfernen Sie Harzrückstand mit einem geeigneten Reinigungs- und Wartungs-Spray.

Deutsch

WARTUNG

Verfügbaren Bauteilen (Abb. 4)
- Blattschutz (3)
- Parallelanschlag (4)
- Unterer Blattschutz (14)
- Gehrungskaliber (23)
- Einschubstift (24)
- Arbeitsklammer (25)
- Hexagonale Zange (26)
- Auspuff (27)
- Staubbeutel (28)

REPARATUREN

GEFAHR!
Reparaturen an elektrischen Werkzeugen müssen nur von qualifizierten Elektriker durchgeführt werden!

Elektrische Werkzeuge, die Reparatur benötigen, können zu dem Servicezentrum Ihres Landes gesendet werden. Beziehen sich auf die Ersatzteile-Liste für die Adresse. Bitte fügen Sie eine Beschreibung des Fehlers an den elektrischen Werkzeug.

UMWELTSCHUTZ

Das Verpackungsmaterial des Gerätes ist zu 100% recyclebar.

Abgenutzte Elektrowerkzeuge und Zubehör enthalten erhebliche Mengen von wertvollen Roh- und Gummimaterialien, die dem Recycling zugeführt werden.

PROBLEMBEHEBUNG
Dieser Abschnitt beschreibt die Probleme und Störungen, die Sie selbst lösen sollen. Wenn die beschrieben Maßnahmen das Problem nicht lösen können, siehe bitte “Reparatur”.

GEFAHR!
Viele Unfälle passieren, vor allem in Zusammenhang mit Problemen und Störungen.

Daher, bitte beachten Sie:
- Vor dem Service, ziehen Sie den Stecker immer raus.
- Vergewissern Sie sich, dass alle Sicherheitseinrichtungen funktionsfähig sind wieder nach jeder Fehlerbehebung.

Motor läuft nicht
Kein Strom
- Prüfen Sie Kabel, Stecker, Steckdose und Netzsicherung.

Kein Querschnittsfunktion
Transportsperre betätigt
- Entsperrung der Transportsperre.

Sicherheitsschloss arretiert
- Betätigen Sie die Sicherheitssperre.

Leistungsmangel der Maschine
Das Sägeblatt ist stumpf und abgenutzt (möglicherweise hat Wärmespuren aufgrund von Überhitzung).

Das Sägeblatt ist nicht geeignet für das Material des Schneidgutes, (siehe Kapitel “Technisches Datenblatt”).

Sägeblatt verzogen:
- Tauschen Sie das Sägeblatt (siehe Kapitel “Wartung”)

Säge vibriert sehr stark
Sägeblatt ist verzogen
- Tauschen Sie das Sägeblatt (siehe Kapitel “Wartung”)

Sägeblatt falsch montiert
- Montieren Sie das Sägeblatt ab und anschließend wieder richtig montieren (siehe Kapitel “Wartung”).

Säge macht Lärm beim Start
Der Antriebsriemen ist locker
- Ziehen Sie den Antriebsriemen fest (siehe Kapitel “Wartung - Einspannen vom Antriebsriemen “).

Rotierender Tisch bewegt sich überhaupt nicht oder nur schwer zu drehen.
Sägemehl hat sich unter dem rotierenden Tisch gesammelt.

- Entfernen Sie das Sägemehl.

Deutsch

KENNZEICHNUNG

SYMBOL	BEDEUTUNG
	Bitte lesen Sie die Anweisungen sorgfältig, bevor Sie das Gerät einschalten.
CE	CE-Konformität
	Sicherheitshinweis
V	Volt
	Zum Wiederverwerten
	Rohstoffe wiederverwerten statt als Müll zu entsorgen. Das Gerät, Zubehör und Verpackung müssen zum Zweck des umweltfreundlichen Recyclings sortiert werden
	Die Säge im laufenden Betrieb nicht berühren.
	Tragen Sie Schutzbrille, Gehörschutz sowie Staubmaske.

Español

DESCRIPCIÓN

1 Mesa para sierra superior
2 Cuchilla
3 Protector de la cuchilla
4 Guía de corte
5 Pulsador de la guía de corte
6 Cerrojo de seguridad
7 Interruptor de encendido y apagado
8 Interruptor A
9 Pulsador de cierre de mesa del inglete
10 Indicador, balanza angular del inglete
11 Mesa del inglete
12 Base
13 Guía
14 Protector de la cuchilla inferior
15 Indicador, balanza angular del bisel
16 Palanca de cierre del bisel
17 Balanza de mesa
18 Cuchilla de la sierra
19 Cabeza de la sierra
20 Gatillo
21 Plato Kerf
22 Pasador de encierre
23 Indicador del inglete
24 Barra de empuje
25 Abrazadera funcional
26 Llave inglesa hexagonal
27 Tubo de escape
28 Bolsa para polvo
29 Interruptor B

REGLAS PARA UN USO SEGURO

POR FAVOR LEA PRIMERO

Estas instrucciones se han escrito para facilitar el uso de esta máquina sin peligro. Estas instrucciones se usarán de la manera siguiente:

- Lea estas instrucciones antes de usar la máquina. Al leer estas instrucciones, preste atención especial y siempre siga las instrucciones de seguridad.
- Estas instrucciones operativas se dirigen a personas con conocimientos técnicos básicos respecto a la utilización de una máquina como esta. A las personas inexpertas se les aconseja enérgicamente que busquen asesoría competente y orientación de una persona capacitada antes de utilizar esta máquina.
- Guarde los documentos dados con esta máquina para futuras consultas. Conserve su prueba de compra en caso de futuro reclamo de garantía.
- Esta máquina no debe venderse o prestarse a otra persona sin que se incluyan estas instrucciones operativas y todos los demás documentos proporcionados con la máquina.
- El fabricante no asume responsabilidad de los daños que resulten de no cumplir las instrucciones operativas o de seguridad dadas en este manual.

CONDICIONES ESPECIFICADAS DE USO

Esta sierra está diseñada para cortes transversales, cortes biselados, cortes con ingletes y cortes compuestos con ingletes. El ranurado también es posible. Sólo pueden cortarse tales materiales adecuados para cortarse con la cuchilla de la sierra instalada (vea “Especificaciones técnicas” para ver las cuchillas de sierras disponibles).
No corte materiales y piezas de trabajo a menos que sea conforme a las dimensiones permitidas (vea “Especificaciones técnicas”).
No corte piezas que tengan una sección transversal redonda o irregular tal como leña, ya que tales piezas no pueden sujetarse bien durante su corte. Debe usarse una guía auxiliar adecuada para dar un apoyo al cortar piezas de trabajo delgadas en posición vertical.
¡Cualquier uso distinto al especificado anteriormente, cualquier alteración, modificación de la máquina o uso de piezas no específicamente aprobadas por el fabricante podrían causar daños imprevisibles!

INSTRUCCIONES DE SEGURIDAD GENERALES

- Vea las instrucciones de seguridad para reducir el riesgo de lesiones personales o daños materiales.
- También vea y siga las instrucciones de seguridad especiales dadas en los capítulos respectivos.
- Donde sea aplicable, siga las directrices legales o reglas para la prevención de accidentes en relación al uso de sierras circulares o de corte transversal.

PELIGRO GENERAL!

- Mantenga su área de trabajo ordenada, un área de trabajo desordenada incita a accidentes.
- Esté alerta. Sepa lo qué está haciendo. Trabaje con razón. No utilice la máquina mientras esté bajo la influencia de drogas, alcohol o medicamentos.
- Considere las condiciones ambientales: siempre mantenga su equilibrio.
- Use piezas de trabajo apropiadas cuando corte piezas de trabajo largas.
- No utilice la máquina cerca de líquidos o gases inflamables.

Español

REGLAS PARA UN USO SEGURO

- Este aparato sólo puede arrancarse y utilizarse por personas familiarizadas con cortes transversales y que estén conscientes de los peligros asociados al uso de sierras de corte transversal. Las personas menores de 18 años pueden usar esta máquina sólo durante su formación profesional, bajo supervisión de un instructor.
- Mantenga a los espectadores, particularmente a los niños, fuera de la zona de peligro. No permita que otras personas toquen la máquina o el cable de corriente mientras que funcione la máquina.
- No sobrecargue la máquina, úsela sólo dentro del rango de rendimiento para la que fue diseñada según las “Especificaciones técnicas”.
  Evite el uso de un cable de extensión ya que el mismo podría recalentarse y ser riesgo de incendio.

PELIGRO! ¡RIESGO DE DESCARGA ELÉCTRICA!

- No exponga la máquina a la lluvia. No utilice la máquina en la humedad o en un ambiente mojado.
  Evite el contacto no intencionado del cuerpo con objetos conectados a tierra tales como radiadores, tubos, estufas de cocina o refrigeradores cuando la sierra esté en funcionamiento.

RIESGO DE LESIONES PERSONALES Y TRITURAMIENTO POR PIEZAS MÓVILES!

- No use la máquina sin los protectores instalados.
- Mantenga siempre una distancia suficiente con la cuchilla de la sierra. Use apoyos de alimentación apropiados. Mantenga una distancia suficiente para manejar los componentes al usar la máquina.
- Espere a que la cuchilla de la sierra se detenga completamente antes de retirar recortes, chatarra y otros del área de trabajo.
- No trate de detener la cuchilla de la sierra al empujar la pieza de trabajo hacia su lado.
- Asegúrese de que la máquina se desconecte del tomacorriente antes de darle mantenimiento.
- Compruebe que cuando se encienda la máquina (después del mantenimiento), no se dejen herramientas o piezas sueltas en la máquina.
- Desactive la energía si la máquina no está en uso. Desenchufe la sierra del tomacorriente siempre que no se use durante un largo período.

¡RIESGO DE CORTE INCLUSO CON LA HERRAMIENTA CORTANTE INMÓVIL!

- Use guantes cuando cambie la cuchilla cortante.
- Mantenga la(s) cuchilla(s) de la sierra de manera que nadie pueda resultar lastimado.

RIESGO DE CONTRAGOLPE (LA PIEZA DE TRABAJO QUEDA ATRAPADA POR LA CUCHILLA DE LA SIERRA Y SE LANZA CONTRA EL OPERARIO):

- Asegúrese de que la cuchilla se fije correctamente cuando trabaje en el modo de sierra de mesa.
- No atasque las piezas de trabajo.
- Asegúrese de que la cuchilla de la sierra sea apropiada para el material de la pieza de trabajo.
- Sólo corte las piezas de trabajo delgadas o finas con cuchillas de dientes finos.
- Siempre use cuchillas de sierra afiladas.
- Si tiene dudas revise si se ha introducido algún material extraño en la pieza de trabajo (por ejemplo, clavos o tornillos).
- Sólo corte según las dimensiones que permitan un apoyo firme y seguro al cortar.
- Nunca corte manojos o más de una pieza de trabajo a la vez, las piezas individuales no pueden asegurarse y controlarse apropiadamente. Habrá riesgo de lesiones personales si quedan atrapadas piezas individuales por la cuchilla de la sierra descontrolada.
- Retire los recortes pequeños, chatarra y otros del área de trabajo y al hacer eso, la cuchilla deberá

¡RIESGO DE ENREDO!

- Tenga cuidado de que ninguna parte de su cuerpo o ropa quede atrapada y dirigida a la máquina. (No use corbatas, guantes, prendas de vestir con mangas holgadas; Agarre el cabello largo).
  estar totalmente detenida.
- Nunca corte una pieza de trabajo que contenga:
- Sogas
- Cuerdas
- Cordones
- Cables o
- Alambres o cualquier cosa anterior que se adjunte.

¡PELIGRO GENERADO POR UN TRAJE CON PROTECCIÓN PERSONAL INSUFICIENTE!

- Use protección auditiva
- Utilice una máscara contra polvo

Español

REGLAS PARA UN USO SEGURO

- Lleve ropa de trabajo apropiada
- Al trabajar en exteriores, se recomienda usar zapatos antideslizantes.

¡RIESGO DE LESIONES POR POLVO DE MADERA INHALADO!

- Algunos tipos de polvos de madera (por ejemplo, haya, roble y fresno) son dañinos para la salud al inhalarse. Use un recolector de polvo siempre que sea posible. El recolector de polvo cumplirá con los datos mostrados en las especificaciones técnicas.
- Minimice la cantidad de polvo de madera que se escapa de la máquina y del lugar de trabajo en el ambiente:
- Retire el depósito de polvo de madera en el área de trabajo (no lo sople);
- Arregle cualquier fuga en el recolector de polvo;
- Asegúrese de que haya una buena ventilación.

¡PELIGRO GENERADO POR LA MODIFICACIÓN DE LA MÁQUINA O POR EL USO DE PIEZAS NO PROBADAS Y APROBADAS POR EL FABRICANTE!

- Ensamble la máquina de conformidad con estas instrucciones operativas.
- Use solamente piezas aprobadas por el fabricante. Esto se aplica particularmente a lo siguiente:
- Cuchillas de sierras (vea “Especificaciones técnicas” para números de piezas.)
- Dispositivos de seguridad (vea “Especificaciones técnicas” para números de piezas.)
- No cambie ninguna pieza.

¡RIESGO GENERADO POR LOS DEFECTOS DE LA MÁQUINA!

- Mantenga la máquina y accesorios en buen estado. Siga las instrucciones de mantenimiento.
- Antes de usar la máquina, siempre compruebe si hay daños. Cada vez que quiera usar la máquina, asegúrese de examinar con cuidado todos los dispositivos de seguridad y guardas protectores para ver si funcionan apropiadamente. Compruebe si todas las piezas móviles trabajan debidamente y que no se atasquen. Todas las piezas se instalarán correctamente y cumplirán con todas las condiciones necesarias para un buen funcionamiento.
- Los dispositivos o piezas de protección dañados deben repararse o reemplazarse por un especialista calificado. Haga que los interruptores dañados se reemplacen por un centro de servicio. No utilice la máquina si no puede girarse el interruptor. No utilice la máquina con un cable o enchufe dañado o si la máquina tiene defectos, se ha dejado caer o dañado de alguna manera.
- Mantenga los mangos sin aceite y grasa.

¡RIESGO DE LESIÓN POR RUIDO!

- Utilice protección auditiva.
- Asegúrese de que la cuchilla no esté doblada. Una cuchilla doblada empujará la pieza de trabajo contra el costado de la cuchilla de la sierra, y causará ruido.

CARACTERÍSTICAS ESPECIALES DEL PRODUCTO

- Se cambia rápidamente del modo de sierra de corte transversal al modo de sierra de mesa.
- Rango angular del corte de 93° para corte con bisel (48° izquierda por 45º derecha) con cinco paradas programadas.
- Rango angular del corte de 110° para corte con inglete (50° izquierda por 60º derecha) con diez paradas programadas.
- Perfecto para uso móvil debido a su peso ligero y dimensiones pequeñas.
- Hecho de aluminio fundido para cortes precisos.
- Cuchilla para sierra TCT.
- Instalación de posible guía auxiliar.
- Una protección contra reinicio evita que la máquina se reinicie cuando se restaura la energía después de una interrupción del suministro de energía.

Español

ESPECIFICACIONES

Voltaje	**V~**	**230V (50Hz)**
Protección con fusible	**A**	**10 (Intervalo)**
Potencia	**W**	**1800**
Clase de protección	**IP**	**20**
Grado de protección		**II**
Velocidad de la cuchilla de la sierra	**min $^{-1}$**	**5000**
Diámetro de la cuchilla de la sierra	**Mm**	**254**
Dimensiones **Máquina en embalaje** **- Altura de x Anchura x Longitud**	**Mm**	**700 X de x 585 420**
Sección transversal máxima de la pieza de trabajo **- 90° x 90°** **- 90° x 45°** **- 45° x 90°** **- L45° X 45°** **R45° X45°** **Capacidades de cortes en la sierra de mesa**	 **Mm** **Mm** **Mm** **Mm** **Mm** **Mm**	 **70 X 110** **50 X 100** **40 X 90** **35 X 50** **40 X 90** **40**
Peso **Peso bruto** **Peso neto**	 **Kg** **Kg**	 **24** **19**
Temperatura ambiental permitida para funcionar **Temperatura permitida para transporte y almacenaje**	°C °C	**0 a + 40** **0 a + 40**
Emisión de ruido de acuerdo a EN ISO 3744 **Nivel de potencia de sonido L_{WA}** **Nivel de potencia de sonido L_{WA} sin carga** **Nivel de presión en L_{PA} del operario** **Nivel de presión en L_{PA} del oído del operario sin carga**	 dB(A) dB(A) dB(A) dB(A)	 103.2 97.7 91.7 88.1
Valor efectivo de la aceleración ponderada (vibración en el mango)	m/s^2	<2.5
Recolector de polvo (no incluido en la entrega estándar **-Diámetro del puerto de extracción de polvo** **-Flujo mínimo del volumen de aire** **- Flujo mínimo de aspiración** **-Velocidad mínima del aire en el puerto de extracción de polvo**	 mm m^3/h Pa m/s	 43 550 740 20

Español

UTILIZACIÓN

INSTALACIÓN Y TRANSPORTE

¡PRECAUCIÓN!
No lleve la máquina por el mango; el mismo no está diseñado para soportar todo el peso de la máquina. Para llevar la máquina, sujétela por ambos lados de la base (12).

Instalación (Fig. 14)

1. Levante y retire la máquina de la caja con la ayuda de otra persona.
2. Gire la mesa giratoria en la posición 0 y apriete el cierre del inglete.

NOTA:
Si la máquina se montará en una plataforma: ¡No instale patas de caucho!

3. Para instalar las patas de caucho, gire la máquina con cuidado a la derecha, para apoyarse del motor.
4. Coloque la tuerca (A3) en el agujero en la parte inferior de la pata de caucho.
5. Inserte el tornillo de cabeza Allen (A1) en la pata de la máquina desde arriba. Conecte la pata de caucho (A2) con la tuerca insertada antes (A3) en el tornillo.
6. Sólo apriete la pata de caucho manualmente.
7. Sólo apriete un poco el tornillo con la llave Allen.

¡PELIGRO!
Riesgo de lesiones por el manejo incorrecto al levantar o voltear la máquina. Siempre sujete la máquina en la base (12).

8. Coloque la máquina en una superficie apropiada:
- Las cuatro patas se apoyarán bien en la superficie.
- La altitud ideal para la superficie es de 800 mm.aprox.
- La sierra debe estar asegurada, incluso al cortar piezas de trabajo más grandes.
9. Mantenga el embalaje para uso futuro, o sepárelo por materiales y deséchelo de manera amigable con el medioambiente.

Transporte (Fig. 5, 12 y 13)

1. Coloque el protector de la cuchilla inferior (14) del lado izquierdo frente al extremo posterior del plato Kerf y empuje hacia la parte posterior.
2. Balancee la cabeza de la cuchilla y engrane el pasador de cierre inferior (22).
3. Coloque la guía de corte en el protector de la cuchilla y asegúrela en posición.
4. Levante la máquina al sujetarla por ambos lados de la base (12).

NOTA:
En esta sección, se presentan los elementos operativos esenciales de la máquina.
El uso apropiado de la sierra se detalla en la sección “Utilización”, lea esta sección antes de usar la sierra por primera vez.

A. Uso del modo sierra de mesa (Fig. 2, 5, 6, 12)

- Asegúrese de que la mesa se monte completamente en la orientación correcta (Fig. 2), compruebe que el pasador de cierre inferior (22) se ubique y cierre positivamente para asegurar el interruptor secundario (Interruptor B (12)).
- Retire la guía de corte (4).
- Para arrancar y parar la máquina, use el interruptor de encendido y apagado (7).

B. Uso del modo de sierra con inglete (Fig. 6)

- Asegúrese de que la guía de corte (4) se instale correctamente para cubrir la cuchilla de la sierra. Esto activa el interruptor A (8). Asegúrese de que la tapa (guía de corte) esté bien colocada. Si no, use la perilla de la guía de corte (5) para asegurar.
- Retire el protector de la cuchilla inferior (14).
- Para encender el motor, presione el gatillo (20) en el mango.
- Para apagar el motor, suelte el gatillo (20).

Mesa giratoria (Fig. 7-9)
La mesa giratoria (11) gira 50º a la izquierda y 60º a la derecha y se engrana en paradas programadas en posiciones de 0°, 15°, 22.5°, 30°, 45° y 60°.
Para girar la mesa del inglete, se aflojará el cierre (9).

¡PRECAUCIÓN!
Para impedir que el ángulo del inglete cambie durante el corte, se apretará la perilla de cierre de la mesa del inglete (también cuando la mesa se engrane en paradas programadas.)

Ajuste de inclinación del bisel (Fig. 10-11)
El apoya brazos con surcos puede inclinarse de la posición vertical a 45º a la izquierda.
Para inclinar el apoya brazos con surcos, debe aflojarse la palanca de cierre del bisel (16).

Español

UTILIZACIÓN

¡PRECAUCIÓN!
Para impedir que el ángulo del inglete cambie durante el corte, se apretará el tornillo de cierre del apoya brazos con surcos (también cuando se engrane en paradas programadas.)

Guía de corte (Fig. 12-13)
La guía de corte (4) se monta en la mesa de la sierra superior (1). La guía de corte (5) debe apuntar hacia delante de la máquina.
Después de aflojar la perilla de cierre (4), podrá retirarse y reubicarse en el modo de sierra de corte transversal (Fig. 13), la guía de corte se posiciona sobre el protector de la cuchilla (3). Cuando se reubica la guía de corte, siempre cerciórese de asegurar la guía mediante la perilla de cierre de la guía de corte (5).

Conexión del recolector de polvo

¡PELIGRO!
Algunos tipos de polvos de madera (haya, roble y fresno) son dañinos para la salud al inhalarse. Utilice un recolector de polvo:
- Cuando use la sierra en espacios cerrados;
- Cuando use la sierra durante períodos prolongados (más de ½ por día);
- Al cortar roble, haya o fresno.

El recolector de polvo cumplirá con lo siguiente:
- Debe adaptarse al diámetro del puerto de extracción de polvo (43 mm);
- Tener un volumen de aire de ~ 550m3/h;
- Aspirar en el puerto de extracción de polvo de la sierra ~ 740 Pa;
- La velocidad del aire en el puerto de extracción de polvo será de ~ 20m/s.

Observe y siga también las instrucciones operativas del recolector de polvo.

Ajuste de la cuchilla (Fig. 15)

¡PELIGRO!
Desenchufe antes de hacer el ajuste.

NOTA:
La cuchilla se ajusta de fábrica a la posición más baja. Sólo será necesario una alineación antes del uso inicial si la posición de la cuchilla ha cambiado durante su transporte o si se requiere la máxima profundidad.
1. Levante la mesa de la sierra superior completamente y ajuste la profundidad de los tornillos de cierre del corte.
2. Verifique la cuchilla:
- La distancia entre el borde exterior de la cuchilla de la sierra y la cuchilla debe ser de 3 a 8 mm.
- La cuchilla se alineará con la cuchilla de la sierra.

¡PELIGRO!
La cuchilla es uno de los dispositivos de seguridad y debe instalarse correctamente para un uso seguro.

Sólo si es necesaria la realineación de la cuchilla:
3. Afloje los tornillos de receptáculos hexagonales (B1).
4. Ajuste la cuchilla (2) a la posición deseada. La distancia entre el borde exterior de la cuchilla de la sierra y la cuchilla debe ser de 3 a 8 mm.
5. Ajuste los tornillos de receptáculos hexagonales (B1).

NOTA:
Cuando la cuchilla se ajuste a la posición superior, la guía de corte sólo podrá colocarse en el protector de la cuchilla cuando se levante completamente la mesa de la sierra superior.

Conexión a la energía de CA

¡PELIGRO! ALTO VOLTAJE

- Sólo utilice esta máquina en entornos secos.
- Sólo use la máquina con una fuente de alimentación que cumpla con los requisitos siguientes (vea también “Especificaciones técnicas”):
- Voltaje de la red eléctrica y frecuencia del sistema conforme al voltaje y frecuencia mostrados en la etiqueta de clasificación de la máquina;
- Protección con fusibles por un dispositivo de corriente residual (RCD) de 30mA de sensibilidad.
- Tomacorrientes debidamente instalados, conectados a tierra y probados.
- Coloque el cable de suministro eléctrico para que no interfiera con el trabajo y que no esté dañado.
- Proteja el cable de suministro eléctrico contra el calor, líquidos abrasivos y bordes afilados.
- Sólo use cables de extensión con fundas de caucho con una sección transversal conductora suficientemente larga (3 x1.5mm2).
- No tire del cable de corriente para desenchufar

MODO DE SIERRA DE CORTE TRANSVERSAL
Dispositivos de seguridad

Español

UTILIZACIÓN

Guarda de la cuchilla replegable (Fig. 16)
El protector de la cuchilla replegable (C1) protege contra contactos accidentales con la cuchilla de la sierra y de astillas voladoras.
El protector de la cuchilla replegable siempre debe regresar automáticamente a su posición inicial cuando se levante la cuchilla de la sierra. Cuando la cabeza de la cuchilla esté en la posición inicial, la cuchilla de la sierra deberá cubrirse totalmente.

Cerrojo de seguridad (Fig. 2 -3)
El cerrojo de seguridad (6) cierra la cabeza de la cuchilla y evita que el protector de la cuchilla exponga la cuchilla de la sierra.
El cerrojo de seguridad se libera al presionarlo. La cabeza de la sierra (19) puede bajarse; al bajar la misma, el protector de la cuchilla replegable se replegará para mostrar la cuchilla de la sierra. Después de hacer el corte, y al estar la cabeza de la sierra en la posición inicial superior, el protector de la cuchilla replegable se cerrará otra vez por el cerrojo de seguridad.

Preparación (Fig. 12 y Fig. 13)

¡PELIGRO!
Antes de preparar la máquina:
- **Apague la máquina,**
- **Desenchúfela**
- **Espere hasta que la máquina se haya detenido completamente**

1. Es necesario colocar una guía de corte (4) para cubrir la cuchilla de la sierra y asegurarla en posición. la guía de corte debe engranar el Interruptor A (8) y debe asegurarse con la perilla de cierre de la guía de corte (5).
2. Se debe liberar el pasador de cierre (22) y levantar la cabeza de la sierra totalmente.
3. Retire el protector de la cuchilla inferior (14).
4. Use el gatillo (20) para activar la máquina.

¡PELIGRO!

- Antes de usar la máquina siempre verifique para ver que lo siguiente esté en el orden de trabajo apropiado.
- Guarda de la cuchilla replegable.
- Use ropa de protección personal.
- Asuma una posición de manejo apropiada
- Al frente de la sierra
- Enfrente de la sierra
- Al lado de la línea de corte
- ¡Riesgo de trituración! ¡Cuando incline hacia un lado el ensamblaje de la cabeza de la sierra, sujete la cabeza de la sierra por el mango y mantenga sus dedos lejos del apoya brazos con surcos y fuera del rango de inclinación! Sujételo por la cabeza de la sierra.
- Si el tipo de trabajo lo requiere, use lo siguiente:
- Apoyo de trabajo para una pieza larga que de otro modo se caería de la mesa al terminar el corte;
- Recolector de polvo.
- Use una guía auxiliar cuando resulten recortes pequeños de los cortes.
- Siempre sujete la pieza de trabajo abajo de la mesa y no la atasque.
- No trate de detener la cuchilla de la sierra al empujar la pieza de trabajo contra su lado. Habrá riesgo de lesiones si se bloquea la cuchilla de la sierra.

Cortes transversales estándares
Posición inicial:
- Cabeza de la sierra completamente levantada.
- Mesa giratoria en la posición “0”, se aprieta el tornillo de la mesa giratoria.
- La cabeza del motor está en posición vertical (90°), palanca de cierre del bisel ajustada.

Corte de la pieza de trabajo:
1. Sujete la pieza de trabajo contra la guía y use la abrazadera de trabajo para asegurar la pieza de trabajo si es posible.
2. Engrane el gatillo (20) y active o presione el cerrojo de seguridad (6).
3. Balancee lentamente la cabeza de la sierra totalmente hacia abajo y sujete firmemente el mango. Al cortar con la sierra, sólo ejerza una presión moderada para evitar que se reduzca la velocidad del motor.
4. Corte la pieza de trabajo en un solo paso.
5. Permita que la cabeza de la sierra regrese lentamente a su posición inicial superior.
6. Si no se requieren más cortes, apague la sierra al soltar el gatillo (20).

Cortes con el inglete (Fig. 7)
El corte con inglete corta la pieza de trabajo en un ángulo con respecto a la guía.

Español

UTILIZACIÓN

Posición inicial:
- La cabeza de la sierra está totalmente levantada.
- La cabeza del motor está en posición vertical (90°), la palanca de cierre del bisel está apretada.

Corte de la pieza de trabajo:
1. Afloje la perilla de cierre de la mesa del inglete (9) de la mesa del inglete (11).
2. Ajústela al ángulo deseado.
3. Apriete la perilla de cierre de la mesa del inglete.
4. Sujete la pieza de trabajo contra la guía. Use la abrazadera de trabajo para asegurar la pieza de trabajo si es posible.
5. Engrane el gatillo (20) y active o presione el cerrojo de seguridad (6).
6. Balancee lentamente la cabeza de la sierra totalmente hacia abajo y sujete firmemente el mango. Al cortar con la sierra, sólo ejerza una presión moderada para evitar que se reduzca la velocidad del motor.
7. Corte la pieza de trabajo en un solo paso.
8. Permita que la cabeza de la sierra regrese lentamente a su posición inicial superior.
9. Si no se requieren más cortes, apague la sierra al soltar el gatillo (20).

NOTA:
La mesa del inglete se engrana en ángulos diferentes en una posición de 0°, 15°, 22.5°, 30°, 45° y 60°.

Cortes con bisel (Fig. 10 y 11)
El corte con bisel corta la pieza de trabajo en un ángulo diferente a la posición inicial de 90°. Posición inicial:
- Cabeza de la sierra completamente levantada.
- Mesa giratoria en la posición “0”, se aprieta el tornillo de la mesa giratoria.

Corte de la pieza de trabajo:
7. Afloje la palanca de cierre del bisel (16) para inclinar la cabeza de la sierra cerca de la sierra.
8. Incline la cabeza del motor a la posición deseada.
9. Ajuste la palanca de cierre del bisel (16).
4. Sujete la pieza de trabajo contra la guía y use la abrazadera de trabajo para asegurar la pieza de trabajo si es posible.
5. Engrane el gatillo (20) y active o presione el cerrojo de seguridad (6).
6. Balancee despacio la cabeza de la sierra hacia abajo y sujete firmemente el mango. Al cortar con la sierra, sólo ejerza una presión moderada para evitar que se reduzca la velocidad del motor.
7. Corte la pieza de trabajo en un solo paso.
8. Permita que la cabeza de la sierra regrese lentamente a su posición inicial superior.
9. Si no se requieren más cortes, apague la sierra al soltar el gatillo (20).

Cortes compuestos con el inglete
Un corte compuesto con el inglete es una combinación de cortes con el inglete y el bisel; esto significa que en un solo paso, la pieza de trabajo se corta en un ángulo diferente a 90 ° de la guía y superficie del material.

¡PELIGRO!
En los cortes compuestos, la cuchilla se expondrá más de lo normal y aumentará el riesgo de lesiones.

Siempre mantenga una distancia suficiente para la cuchilla de la sierra. Posición inicial:
- Cabeza de la sierra completamente levantada.
- Mesa del inglete cerrada en la posición deseada.
- Cabeza de la sierra inclinada al ángulo deseado contra la superficie de la pieza de trabajo.

Corte de la pieza de trabajo:
1. Sujete la pieza de trabajo contra la guía. Use la abrazadera de trabajo para asegurar la pieza de trabajo si es posible.
2. Presione el botón del interruptor de encendido y apagado y presione el cerrojo de seguridad.
3. Balancee despacio la cabeza de la sierra hacia abajo y sujete fuerte el mango. Al cortar con la sierra, ejerza algo de presión para que no se reduzca la velocidad del motor.
4. Corte la pieza de trabajo en un solo paso.
5. Permita que la cabeza de la sierra regrese lentamente a su posición inicial superior.
6. Si ya no se requieren más cortes, apague la sierra.

MODO DE SIERRA DE MESA
Dispositivos de seguridad
Guarda de la cuchilla (Fig. 12)
El protector de la cuchilla (3) protege contra el contacto accidental con la cuchilla de la sierra y de las astillas voladoras. Siempre haga que se instale el protector de la cuchilla durante su funcionamiento.

Español

UTILIZACIÓN

Cuchilla (Fig. 12)
La cuchilla (2) evita que la pieza de trabajo quede atrapada por el diente que sube de la cuchilla de la sierra y que se arroje al operario.
Siempre haga que se instale la cuchilla durante el funcionamiento de la máquina.

Guarda de la cuchilla inferior (Fig. 12)
El protector de la cuchilla inferior (14) protege contra el contacto accidental con la cuchilla de la sierra.
El protector de la cuchilla de seguridad siempre debe instalarse mientras que esté funcionando la máquina.

Barra de empuje (Fig. 17 y 18)
La barra de empuje (24) sirve como extensión de la mano y protege contra el contacto accidental con la cuchilla de la sierra.
Use la barra de empuje si la distancia entre la cuchilla de la sierra y la guía de corte es menor que 120 mm.
Guíe la barra de empuje en ángulos de 20° a 30° contra la superficie de la mesa de la sierra.
Reemplace la barra si está dañada.

Preparación

¡PELIGRO!

Antes de preparar la máquina (Fig. 12 y Fig. 13):
- **Apague la máquina,**
- **Desenchúfela**
- **Espere hasta que la máquina se haya detenido completamente**

1 Balancee la cabeza de la sierra hacia arriba.
2 Fije la mesa del inglete a la posición 0° y apriete el tornillo de cierre.
3 Es necesario conectar firmemente el protector de la cuchilla inferior, para cerciorarse de que se active el interruptor B (29).
4 Mueva la cuchilla de la sierra hacia abajo y ciérrela.
5 Retire la guía de corte (4) del protector de la cuchilla.

¡PELIGRO!

- **Antes de comenzar a trabajar, verifique para asegurar que lo siguiente esté en el orden de trabajo correcto.**
- Cuchilla;
- Guarda de la cuchilla de seguridad;
- Guarda de la cuchilla;
- Barra de empuje.
- **Use ropa de protección personal**
- Respirador contra polvo;
- Protección auditiva;
- Gafas de seguridad.
- **Asuma la posición operativa correcta:**
- Al frente de la sierra;
- Enfrente de la sierra;
- A la izquierda de la línea de corte;
- Al trabajar con dos personas, la otra persona debe permanecer a una distancia adecuada de la sierra.
- **Si el tipo del trabajo lo requiere, use lo siguiente:**
- Apoyo de trabajo – para piezas largas que pueden caerse de la mesa al terminar el corte;
- Recolector de polvo.
- **Siempre sujete la pieza de trabajo hacia abajo sobre la mesa y no la atasque.**
- **No trate de detener la cuchilla de la sierra al empujar la pieza de trabajo contra su lado. Hay riesgo de lesión si se bloquea la cuchilla de la sierra.**

Corte con la sierra

¡PELIGRO!
Siempre use una barra de empuje si la distancia D de la pieza de corte es menor que 120mm (Fig. 17)

1. El protector de la cuchilla debe apoyarse de su borde frontal en la pieza de trabajo.
2. Si es necesario, instale la guía de corte con el tornillo de cierre apuntando hacia usted, el operario.
3. Fije la guía de corte a la anchura del corte deseado. Verifique en ambas balanzas de la mesa de la sierra superior que la guía de corte esté paralela a la cuchilla de la sierra.
4. Arranque la cuchilla de la sierra al activar el interruptor de encendido (7).
5. Empuje la pieza de trabajo en un movimiento firme hacia la parte posterior y corte en un solo paso.
6. Apague la máquina si no va a realizar más cortes con el interruptor en posición "apagado".

CUIDADO Y MANTENIMIENTO

¡PELIGRO!

Antes de toda reparación o mantenimiento;
1. **Apague la máquina,**

Español

UTILIZACIÓN

2. Desenchúfela,
3. Espere hasta que la máquina se haya detenido completamente.
- El trabajo de reparación y mantenimiento aparte del descrito en esta sección sólo se realizará por especialistas calificados.
- Reemplace las piezas defectuosas, especialmente de los dispositivos de seguridad y sólo con piezas originales. Las piezas no probadas y aprobadas por el fabricante causarán daños imprevistos.
- Compruebe que todos los dispositivos de seguridad estén en funcionando otra vez después de cada reparación o mantenimiento.

Cambio de la cuchilla de la sierra (Fig. 19-21)

¡PELIGRO!

- **Deje que se enfríe la cuchilla caliente, por lo que hay riesgo de quemadura! Permita que se enfríe la cuchilla caliente. No limpie la cuchilla con líquidos combustibles.**
- **Hay riesgo de lesiones incluso con la cuchilla de la sierra inmóvil. Cuando se afloja y aprieta el tornillo de fijación del disco (E1), el protector de la cuchilla replegable debe rodear la cuchilla de la sierra. Use guantes cuando cambie las cuchillas.**

1. Mueva el apoyo del brazo con surcos a 0º (vertical) y apriete el tornillo de cierre de inclinación del bisel.
2. Afloje la tuerca mientras sujeta el protector de la cuchilla y retire el protector. Retire la mesa de la sierra superior.
3. Para que no se vire la cuchilla, hale el cierre de la cuchilla de la sierra (D1). Al mismo tiempo, gire despacio la cuchilla de la sierra manualmente hasta que se engrane el cierre de la cuchilla de la sierra.
4. Afloje el tornillo de fijación del disco (E1) en el eje de la sierra (¬rosca a mano izquierda).
5. Retire el tornillo de fijación del disco (E1) y la brida de la cuchilla exterior (E2) del eje de la sierra.
6. Retire la cuchilla de la sierra (18) del eje de la sierra y levántela para extraerla de la máquina.
7. Retire la arandela de la glorieta (E4) y la brida de la cuchilla interna (E3) del eje de la sierra.
8. Limpie la superficie de sujección de lo siguiente:
- Eje de la sierra
- Brida de la cuchilla interna
- Cuchilla de la sierra
- Brida de la cuchilla externa
- Tornillo de fijación del disco
- Cubierta de la cuchilla

¡PELIGRO!
No use ningún agente de limpieza (por ejemplo, para retirar residuos de resina) que tienda a corroer los componentes de metales ligeros de la máquina; puede comprometer la estabilidad de la sierra.

9. Coloque la arandela de la glorieta (E4) y la brida de la cuchilla interna (E3) en el eje de la sierra.

¡PELIGRO!
¡Adapte correctamente la brida de la cuchilla! ¡De otro modo, podrá atascarse la sierra, o la cuchilla de la sierra podrá funcionar suelta! La brida de la cuchilla interna estará en la posición correcta cuando el collar biselado (Q1) apunte a la derecha y la ranura del aro del resorte apunte a la izquierda (Fig. 21).

10. ¡Monte la nueva cuchilla de la sierra (18) y preste atención a la dirección (la flecha en la cuchilla de la sierra debe apuntar en la misma dirección que el protector de la cuchilla)!

¡PELIGRO!
Sólo use cuchillas de sierras conforme a las normas para las que fueron diseñadas para la velocidad máxima (vea "Especificaciones técnicas").

No utilice:
- **Cuchillas de tamaño incorrectas**
- **Cuchillas de acero de alta velocidad (HSS); - Cuchillas de sierras dañadas;**
- **Cuchillas de ruedas recortadas.**

¡PELIGRO!

- **Monte la cuchilla sólo con piezas originales.**
- **No use anillos de reducción sueltos; la cuchilla de la sierra podría funcionar suelta.**
- **Las cuchillas al montarse no deben tambalear y quedar flojas durante su funcionamiento.**

11. Instale la brida de la cuchilla exterior (E3)
- Los dos flancos deben encajar en la parte plana del eje de la sierra.

UTILIZACIÓN

12. Inserte el tornillo de fijación del disco (E1) (rosca a mano izquierda y apriételo un poco con la llave Allen.)

¡PELIGRO!

- No extienda el tornillo de fijación del disco al apretar con la llave inglesa para lograr más apalancamiento.
- No golpee la llave inglesa con un martillo para apretar el tornillo de fijación del disco.
- Después de apretar el tornillo de fijación del disco, asegúrese de retirar la llave inglesa.

13. Instale el protector de la cuchilla y apriete el protector de la cuchilla que se sostiene con tuercas. Guarda de la cuchilla.
14. Verifique la función:
- El guardia de la cuchilla replegable debe abrirse sin tocar la cuchilla de la sierra.
- Al devolver la cabeza de la cuchilla a la posición inicial, el protector de la cuchilla replegable debe rodear la cuchilla de la sierra automáticamente.
- En la posición inicial superior de la cabeza de la sierra, el cerrojo de seguridad debe bloquear el protector de la cuchilla replegable para evitar la apertura involuntaria.
- Compruebe el cierre de la cuchilla de la sierra, la cuchilla de la sierra debe girar libremente.

Tensión de la correa de tracción

La correa de tracción que funciona al lado derecho del ensamblaje de la cabeza de la cierra detrás de una tapa de plástico, tiene que ajustarse si tiene un juego de más de 8 mm si se presiona en el medio entre las dos poleas o si la potencia de tracción ya no se transmite más.

Revisión de la tensión (Fig. 22)

1. Balancee la cabeza de la sierra totalmente arriba.
2. Mueva el apoyo del brazo a la posición 0° (vertical) y apriete el tornillo de cierre del bisel.
3. Afloje la tuerca que sujeta al protector de la cuchilla y retire el protector.
4. Afloje el tornillo de la mesa de la sierra superior y retroceda la mesa de la sierra superior.
5. Retire el conector (F1) ubicado junto al motor.
6. Verifique la tensión de la correa de tracción con su dedo a través de la apertura. Retensione la correa de tracción si da más de 8 mm (vea “Retensionar”).
7. Cuando la correa de tracción no requiera retensionamiento:
- Reemplace el conector.
- Sustituya la mesa de la sierra superior y apriete el tornillo de la mesa de la sierra superior.

Retensionamiento (Fig. 23-26)

1. Afloje los tres tornillos Allen (G1) de la tapa de la cuchilla a mano izquierda (G2) y retire la tapa de la cuchilla.
2. Afloje los dos tornillos Allen a través de los agujeros (H1) en el envoltorio.
3. Afloje los dos tornillos Allen (J1) entre el motor y el apoyo del brazo con surcos – use una llave Allen con una espiga de tamaño corto (máximo de10 mm).
4. Ajuste la correa de tracción, deslice el motor hacia atrás a través del tornillo de ajuste (K1).
5. Ajuste transversalmente los cuatro tornillos Allen aflojados que sujetan el motor.
6. Coloque la tapa de la cuchilla a mano izquierda en su lugar y apriete los tornillos.
7. Reemplace el conector.
8. Coloque la mesa de la sierra superior en la máquina y apriete los tornillos.
9. Instale el protector de la cuchilla y apriete la tuerca que sujeta el protector de la cuchilla.
10. Balancee la cabeza de la cuchilla totalmente hacia abajo.
- El protector de la cuchilla replegable debe abrir sin tocar la cuchilla de la sierra.
- Al regresar la cabeza de la sierra al inicio, el protector de la cuchilla replegable debe rodear automáticamente la cuchilla de la sierra.
- En la posición inicial superior de la cabeza de la sierra, el cerrojo de seguridad debe cerrar el protector de la cuchilla replegable para evitar la apertura involuntaria.
- Compruebe el cierre de la cuchilla de la sierra - la cuchilla de la sierra debe girar libremente.

Reemplazo del plato Kerf

¡PELIGRO!
Si el plato Kerf está dañado, las piezas pequeñas podrán atascarse entre el plato Kerf y la cuchilla de la sierra y causar que se atasque la cuchilla de la sierra. ¡Reemplace de una vez el plato Kerf dañado! (Fig. 7).

1. Retire la guía (13).

Español

UTILIZACIÓN

2. Afloje el plato Kerf (21) al apalancarlo y aflojarlo con un destornillador y luego retírelo. Esto destruirá el plato Kerf, por lo que no podrá volverse a usar.
3. Inserte el nuevo plato Kerf asegurándose de que encaja en su lugar.
4. Instale la guía (13).

Ajustes

Ajuste de la guía (Fig. 27)

1. Afloje los tornillos de sujeción (L1) de la guía.
2. Ajuste la guía para que se cuadre exactamente con la cuchilla de la sierra, cuando la mesa del inglete (11) se engrane en la posición 0º.
3. Ajuste los tornillos de sujeción de la guía.

Ajuste del indicador del ángulo del inglete (Fig. 28)

1. Ajuste la posición del indicador (M1) después de aflojar el tornillo (M2), hasta que el valor indicado coincida con la posición de la parada programada de la mesa giratoria.

NOTA:

La mesa del inglete engrana en paradas programadas en las posiciones de 0 °, 15 °, 22.5 °, 30 °, 45 ° y 60°.

Ajuste de la parada programada de inclinación del bisel (Fig. 29)

1. Cierre el apoyo del brazo con surcos (N2) en 0º,
2. Afloje el tornillo izquierdo y derecho (N1)
3. Ajuste el apoyo del brazo con surcos hasta que la cuchilla de la sierra esté exactamente en 90° y 45° contra la mesa giratoria.
4. Ajuste el tornillo izquierdo y derecho (N1)
5. Ajuste a la posición N3 del indicador, después de aflojar el tornillo N4

Ajuste la parada de profundidad del corte (Fig. 30)

La parada de profundidad del corte limita la profundidad de inserción de la cuchilla en la apertura del plato Kerf.

NOTA:

La parada de profundidad del corte se ajustará si la cuchilla de la sierra hace contacto con la mesa.

1. Afloje la tuerca de cierre (O1) de la parada de profundidad del corte.
2. Ajuste la parada de profundidad del corte para que la cuchilla de la sierra se inserte en la apertura del plato Kerf.
3. Apriete la tuerca de cierre de parada de profundidad.
4. Baje la cabeza de la sierra hasta que se detenga por la parada de profundidad del corte y revise que la cuchilla de la sierra gire libremente en posición.

Limpieza

Con un cepillo, plumero o aspiradora, retire todas las astillas y polvo de la sierra de lo siguiente:

- Dispositivos de ajustes;
- Elementos operativos;
- Agujeros de ventilación del motor;
- Espacio debajo del inserto de la mesa

Almacenaje

¡PELIGRO!

- Guarde la sierra donde no pueda usarse o alterarse por personas no autorizadas.
- Asegúrese de que nadie pueda resultar herido por la máquina almacenada.

¡PRECAUCIÓN!

- Nunca guarde la sierra en exteriores, en áreas sin protección, en lugares húmedos o mojados.
- Observe las condiciones ambientales permitidas (vea “Especificaciones técnicas”).

MANTENIMIENTO

Antes de cada uso

- Retire el polvo de la sierra y las astillas de la máquina con un cepillo, un plumero o aspiradora.
- Compruebe si el cable de corriente y el enchufe tienen daños, y en caso de tenerlos, haga que las piezas se reemplacen por un electricista calificado.
- Revise todas las piezas móviles y asegúrese de que puedan moverse libre y perfectamente a través de todos sus rangos.
- Verifique si la distancia entre la cuchilla y la cuchilla de la sierra está entre 3 mm y 8 mm.

Mensualmente (si se usa diariamente)

Verifique la condición y tensión de la correa de tracción y corríjala si es necesario.

Cada 300 horas de funcionamiento (Fig. 10)

- Compruebe que todas las tuercas, pernos y tornillos estén colocados y apretados debidamente y apriételos donde sea necesario.

Español

MANTENIMIENTO

- Verifique el juego lateral de la cabeza de la sierra, ajústela al apretar la tuerca (P1) si es necesario.
- Revise si el ensamblaje de la cabeza de la sierra se regresa a su posición inicial después de soltarse; si es necesario, reemplace los resortes.
- Vea la función del protector de la cuchilla replegable.

CONSEJOS

- Para piezas de trabajo largas, use apoyos apropiados en ambos lados de la máquina.
- Use una guía auxiliar cuando haga recortes pequeños (esto puede ser un tablero apropiado, sujetado con cuatro tornillos a la guía).
- Cuando corte piezas de trabajo alabeadas o dobladas, asegúrese de colocar la pieza de trabajo para que el lado convexo (es decir, el lado externo del arco) esté contra la guía.
- No corte ninguna pieza de trabajo mientras esté apoyada en el borde. Siempre colóquela horizontalmente en la mesa giratoria.
- Mantenga las superficies de apoyo limpias, principalmente, retire los residuos de resina con un aerosol adecuado para limpieza y mantenimiento.

PIEZAS DISPONIBLES (FIG. 4)

- Guarda de la cuchilla (3)
- Guía de corte (4)
- Guarda de la cuchilla inferior (14)
- Indicador del inglete (23)
- Barra de empuje (24)
- Abrazadera de trabajo (25)
- Llave inglesa hexagonal (26)
- Tubería de escape (27)
- Bolsa para polvo (28)

REPARACIONES

¡PELIGRO!
¡Las reparaciones de las herramientas motorizadas sólo deben realizarse por electricistas calificados!

Las herramientas motorizadas que necesitan repararse pueden enviarse al centro de servicio técnico de su país. Consulte la lista de repuestos para ver la dirección.
Por favor describa el fallo de la herramienta motorizada.

PROTECCIÓN AMBIENTAL

El material de empaque de la máquina es 100% reciclable.
Las herramientas motorizadas y accesorios desgastados contienen grandes cantidades de materia prima y materiales de caucho, que pueden reciclarse.

RESOLUCIÓN DE PROBLEMAS

Esta sección describe los problemas y funcionamientos defectuosos que usted debe ser capaz de resolver. Si las medidas descritas aquí no solucionan su problema, por favor consulte “Reparaciones”.

¡PELIGRO!
Muchos accidentes ocurren debido a problemas y malos funcionamientos. Por ello, vea lo siguiente:

Siempre desenchufe antes de reparar.

- Verifique que todos los dispositivos de seguridad estén funcionando otra vez después de cada reparación o mantenimiento por fallos.

El motor no funciona (sin energía)

- Revise los cables, conectores, tomacorrientes y fusibles de la red eléctrica.

Sin función de corte transversal Cierre de transporte engranado

- Abra el cierre de transporte. Cierre con seguridad lo engranado.
- Active el cerrojo de seguridad. La máquina carece de potencia

La cuchilla de la sierra está desafilada y gastada (es probable que tenga marcas de calor por recalentamiento).
La cuchilla de la sierra no es apropiada para el material que usted está cortando (vea el capítulo “Especificaciones técnicas”).
Cuchilla de la sierra alabeada:

- Reemplace la cuchilla de la sierra (vea el capítulo “Mantenimiento”)

La sierra vibra bastante

La cuchilla de la sierra está alabeada

- Reemplace la cuchilla de la sierra (vea el capítulo “Mantenimiento”)

Cuchilla de la sierra montada incorrectamente

- Retire la cuchilla de la sierra y luego móntela otra vez correctamente (vea el capítulo “Mantenimiento”).

PROTECCIÓN AMBIENTAL

La sierra chirría cuando arranca
La correa de tracción está suelta
- Apriete la correa de tracción (vea el capítulo “Mantenimiento – tensión de la correa de tracción”).

La mesa giratoria no se mueve nada o difícilmente gira.
Se ha acumulado polvo de sierra bajo la mesa giratoria.
- Retire el polvo de sierra.

ETIQUETADO

SÍMBOLO	DESIGNACIÓN
	Por favor lea las instrucciones antes de arrancar la máquina.
CE	Conforme a CE
	Alerta de seguridad
V	Voltios
	Por favor recicle
	Recicle las materias primas en en vez desecharlas. La máquina, los accesorios y el embalaje se ordenarán con respecto al reciclaje ecológico.
	No introduzca las manos cuando funcione la cuchilla de la sierra.
	Use gafas de seguridad y protección auditiva. Utilice una máscara contra polvo.

Italiano

DESCRIZIONE

1 Piano superiore
2 Cuneo
3 Paralama
4 Guida per tagli paralleli
5 Manopola guida per tagli paralleli
6 Dispositivo di sicurezza
7 Interruttore ON/OFF
8 Interruttore A
9 Manopola di blocco piano di lavoro
10 Indicatore, scala ad angolo regolabile
11 Piano di lavoro
12 Base
13 Guida
14 Paralama inferiore
15 Indicatore, scala angolo obliquo
16 Livello bloccaggio inclinazione
17 Scala piano
18 Lama
19 Blocco motore-lama
20 Grilletto
21 Piano di taglio
22 Perno di bloccaggio
23 Scorrimento regolabile
24 Spingitoio
25 Ganascia
26 Chiave esagonale
27 Tubo di scarico
28 Sacchetto raccogli polvere
29 Interruttore B

NORME DI SICUREZZA

LEGGERE ATTENTAMENTE PRIMA DELL'USO

Le presenti istruzioni sono state scritte per facilitare all'operatore l'utilizzo della macchina, assicuradone la sicurezza. Utilizzare le istruzioni come indicato di seguito:

- Leggere le istruzioni prima dell'uso. Leggere attentamente le istruzioni e prestare particolare attenzione alle istruzioni di sicurezza.
- Queste istruzioni sono destinate a persone con una conoscenza tecnica di base del presente utensile. Persone inesperte dovranno ricevere le dovute istruzioni da una persona responsabile prima di mettere in funzione l'utensile.
- Conservare tutte le istruzioni in dotazione con questa utensile per eventuali riferimenti futuri. Conservare lo scontrino per dimostrare l'acquisto nel caso in cui si desideri fare una richiesta in garanzia.
- L'utensile non dovrà essere venduto o prestato senza il manuale di istruzioni e tutti gli altri documenti forniti assieme all'utensile.
- La ditta produttrice non si assume alcuna responsabilità per danni risultanti dalla non osservanza delle istruzioni di funzionamento o sicurezza contenute nel presente manuale.

CONDIZIONI SPECIFICHE D'USO

Utilizzare la troncatrice per le applicazioni indicate di seguito: taglio trasversale, taglio obliquo, ad ugnatura e ad ugnatura doppio (a quartabuono). L'attrezzo è inoltre indicato per scanalature. Utilizzare solo con i materiali indicati come tagliabili dalla lama montata sull'utensile (vedere le "Specifiche Tecniche" per le lame disponibili).

Non tagliare i materiali e i pezzi da lavorare a meno che non siano delle necessarie dimensioni (vedere "Specifiche Tecniche").

Non tagliare parti che abbiano una sezione rotonda o trasversale irregolare, come i tronchi di legna da ardere, dal momento che parti simili non si possono reggere saldamente durante le operazioni di taglio. Si dovrà utilizzare una guida adatta a tali scopi quando si tagliano pezzi sottili in un posizione verticale.

Un qualsiasi altro utilizzo diverso da quello indicato sopra, una qualsiasi modifica dell'utensile o delle sue parti non specificatamente indicate dalla ditta produttrice potrà causare danni irreparabili!

NORME DI SICUREZZA GENERALI

- Rispettare sempre le seguenti norme di sicurezza per ridurre il rischio di lesioni personali o danni materiali.
- Seguire attentamente eventuali istruzioni di sicurezza indicate nei rispettivi capitoli.
- Ove applicabili, seguire le direttive legali o le norme per la prevenzione di incidenti che riguardano l'uso di troncatrici circolari e trasversali.

PERICOLI GENERALI!

- Mantenere sgombra l'area di lavoro – un'area di lavoro disordinata può aumentare il rischio di incidenti.
- Stare all'erta. Non distrarsi mai. Osservare sempre la massima attenzione. Non utilizzare l'utensile sotto l'influenza di droghe, alcool o farmaci.
- Tenere sempre in considerazione le condizioni in cui si lavora: mantenere sempre l'equilibrio.

Italiano

NORME DI SICUREZZA

- Quando si tagliano pezzi lunghi, utilizzare sempre supporti adatti.
- Non mettere in funzione accanto a liquidi o gas infiammabili.
- L'utensile andrà utilizzato solo da persone che abbiano un'adeguata preparazione nell'utilizzo di troncatrici a taglio trasversale e che conoscano i pericoli associati alle operazioni di lavoro con tali utensili. I minori di 18 anni possono utilizzare questo utensile solo durante un corso di formazione professionale e sotto la supervisione di un istruttore.
- Tenere eventuali osservatori, in modo particolare bambini, al di fuori della zona di pericolo. Non permettere ad altre persone di toccare l'utensile o il suo cavo di alimentazione mentre la macchina è in funzione.
- Non sovraccaricare la macchina-utilizzarla solo alla potenza per la quale è stata progettata nelle "Specifiche Tecniche".

  Evitare l'utilizzo di una prolunga dal momento essa potrà surriscaldarsi e causare rischi d'incendio.

PERICOLO! RISCHIO DI SCOSSE ELETTRICHE!

- Non esporre a pioggia. Non mettere in funzione in luoghi umidi o bagnati.

  Evitare il contatto del corpo con superfici collegate a terra come radiatori, tubi, cucine e frigoriferi mentre l'utensile è in funzione.

RISCHIO DI LESIONI PERSONALI E DI SCHIACCIAMENTO DA PARTI IN MOVIMENTO!

- Non mettere in funzione l'utensile senza installare il paralama.
- Mantenere sempre una distanza di sicurezza dalla lama. Utilizzare dispositivi di alimentazione del materiale se necessario. Tenere una distanza sufficiente dalle parti in movimento quando la macchina è in funzione.
- Attendere che la lama si fermi completamente prima di rimuovere gli scarti, il materiale di taglio ecc, dall'area di lavoro.
- Non tentare di fermare la lama bloccandola lateralmente con il pezzo da tagliare.
- Assicurarsi che l'utensile sia scollegato dall'alimentazione prima di svolgere le operazioni di manutenzione.
- Assicurarsi che una volta acceso (dopo le operazioni di manutenzione) non vi siano attrezzi o parti dell'utensile allentate lasciate all'interno o sull'utensile.
- SPEGNERE l'utensile quando non è in uso. Scollegare sempre la troncatrice dalla presa quando non viene utilizzata per un lungo periodo di tempo.

PERICOLO DI TAGLIO ANCHE QUANDO L'UTENSILE È FERMO!

- Indossare guanti quando si cambiano le lame.
- Riporre la (le) lama(e) in modo che non possano causare danni a persone.

RISCHIO DI CONTRACCOLPO (SE IL PEZZO DA TAGLIARE RIMANE INCASTRATO TRA LE LAME E QUINDI VIENE SCARAVENTATO CONTRO L'OPERATORE):

- Assicurarsi che il cuneo sia stato inserito correttamente quando si lavora in modalità troncatrice da banco.
- Non incastrare i pezzi da tagliare.
- Assicurarsi che la lama sia adatta al materiale che si desidera tagliare.
- Tagliare materiali sottili o poco spessi solo con lame a denti fitti.
- Utilizzare sempre lame affilate.
- Nel dubbio, controllare sempre che non vi siano corpi estranei sul materiale da tagliare (come viti o chiodi).
- Tagliare solo materiali di dimensioni tali da permettere un taglio corretto.
- Non tagliare mai più di un pezzo di materiale alla volta dal momento che non è possibile controllare più pezzi assieme. Se i singoli pezzi rimarranno intrappolati nella lama si correrà il rischio di lesioni personali.
- Rimuovere i materiali di scarto dopo le operazioni di taglio dall'area di lavoro – attendere che la lama si sia arrestata completamente.

RISCHIO DI INTRAPPOLAMENTO!

- Non esporre a pioggia. Non mettere in funzione in luoghi umidi o bagnati.

  Evitare il contatto del corpo con superfici collegate a terra come radiatori, tubi, cucine e frigoriferi mentre l'utensile è in funzione.
- Non tentare mai di tagliare dei materiali che contengano

- funi
- lacci
- corde

Italiano

NORME DI SICUREZZA

- cavi o
- fili, o ai quale tali materiali siano collegati.

PERICOLI CAUSATI DAL NON INDOSSARE UN CORRETTO EQUIPAGGIAMENTO DI PROTEZIONE!

- Indossare cuffie di protezione
- Indossare una maschera antipolvere
- Indossare abiti adatti al lavoro
- Quando si lavora all'esterno indossare scarpe antiscivolo

PERICOLO DA INALAZIONE DI RESIDUI LEGNOSI!

- Alcuni tipi di residui legnosi (faggio, quercia, frassino) sono dannosi per la salute se inalati. Utilizzare un sacchetto raccogli-polvere quando possible. Il sacchetto raccogli-polvere deve rispettare i dati indicati nelle specifiche tecniche.
- Ridurre la quantità di residui legnosi emessa dalla macchina e rilasciati nella zona di lavoro:
- rimuovendo i materiali di scarto depositati nella zona di lavoro (non spazzarli via);
- aggiustando eventuali perdite del sacchetto raccogli-polvere;
- assicurandosi un'ottima ventilazione.

PERICOLI CAUSATI DA EVENTUALI MODIFICHE ALLA MACCHINA O DALL'USO DI PARTI NON TESTATE O APPROVATE DALLA DITTA PRODUTTRICE!

- Montare l'utensile seguendo le istruzioni riportate sul presente manuale.
- Utilizzare solo le parti approvate dalla ditta produttrice. Ciò si applica in modo particolare a:
- ame (vedere il paragrafo "Specifiche Tecniche" per i numeri di serie)
- dispositivi di sicurezza (vedere il paragrafo "Specifiche Tecniche" per i numeri di serie).
- Non apportare modifiche ad alcuna part

PERICOLI CAUSATI DA DIFETTI ALLA MACCHINA!

- Tenere sempre l'utensile e i suoi accessori in ottime condizioni. Seguire le istruzioni sulla manutenzione.
- Prima di utilizzare l'utensile controllare sempre che non presenti danni. Controllare sempre che tutti I dispositivi di sicurezza e i paralama siano correttamente inseriti. Verificare che tutte le parti in movimento funzionino correttamente e non siano ingolfate. Tutte le parti devono essere correttamente installate e rispettare tutte le condizioni necessarie per un corretto funzionamento dell'utensile.
- I dispositivi di protezione andranno riparati o sostituiti da un tecnico specializzato. Far sosituire gli interruttori danneggiati da un tecnico specializzato. Non mettere in funzione l'utensile se l'interruttore non può essere ACCESO o SPENTO. Non mettere in funzione con un cavo o una spina danneggiati, dopo un funzionamento incorretto dell'utensile o dopo che lo stesso è caduto o è stato danneggiato.
- Rimuovere sempre eventuali tracce di olio o grasso dalle impugnature.

RISCHIO DI LESIONI CAUSATE DAL RUMORE!

- Indossare dispositivi di protezione.
- Assicurarsi che il cuneo non sia piegato. Un cuneo piegato spingerà il materiale sul quale si sta lavorando contro il lato della lama, cauando un forte rumore.

CARATTERISTICHE SPECIALI PRODOTTO

- Cambio veloce da taglio trasversale a taglio da banco.
- Gamma di angoli di taglio fino a 93° per tagli obliqui (da 48° a sinistra fino a 45° a destra) con cinque angoli preimpostati.
- Gamma di angoli di taglio fino a 110° per tagli ad ugnatura (da 50° a sinistra fino a 60° a destra) con dieci angoli preimpostati.
- Perfetto per essere facilmente spostato grazie al suo peso e alle sue dimensioni ridotte.
- Solida scatola esterna in alluminio per tagli di precisione.
- Lama widia.
- Permette di installare una guida secondaria.
- Protezione dall'avvio accidentale dell'utensile quando si blocca dopo una momentanea interruzione di elettricità

Italiano

SPECIFICHE

Voltaggio	**V~**	**230V (50Hz)**
Fusibile di protezione	**A**	**10(lasso di tempo)**
Alimentazione	**W**	**1800**
Classe di protezione	**IP**	**20**
Grado di protezione		**II**
Velocità lama	**min $^{-1}$**	**5000**
Diametro lama	**mm**	**254**
Dimensioni **Nell'involucro** **- Lunghezza x ampiezza x altezza**	**mm**	**700 x 585 x 420**
Ugnatura massima **- 90° x 90°** **- 90° x 45°** **- 45° x 90°** **- 45°(sx) X 45°** **45° (dx) X 45°** **Capacità di taglio troncatrice**	 **mm** **mm** **mm** **mm** **mm** **mm**	 **70 x 110** **50 x 100** **40 x 90** **35 x 50** **40 x 90** **40**
Peso **Peso lordo** **Peso netto**	 **kg** **kg**	 **24** **19**
Temperatura ambiente consentita per il funzionamento **Temperatura ambiente consentita per il trasporto e il rimessaggio**	°C °C	**0 a + 40** **0 a + 40**
Emissione del rumore secondo lo standard EN ISO 3744 **Livello di potenza sonora LWA** **Livello di potenza sonora senza carico LWA** **Livello di pressione sonora per l'operatore LPA** **Livello di pressione sonora senza carico per l'udito dell'operatore LPA**	 dB(A) dB(A) dB(A) dB(A)	 103.2 97.7 91.7 88.1
Valore attuale dell'accelerazione pesata (vibrazioni sull'impugnatura)	m/s^2	<2.5
Raccogli-polvere (non incluso nel modello standard **-Diametro porta di estrazione polvere** **-Volume minimo flusso d'aria** **-Flusso minimo aspirazione** **-Velocità minima dell'aria alla porta di estrazione polvere**	 mm m3/h Pa m/s	 43 550 740 20

Italiano

FUNZIONAMENTO

INSTALLAZIONE E TRASPORTO

ATTENZIONE!

Non trasportare l'utensile dall'impugnatura; l'impugnatura non è in grado di sostenere il peso dell'utensile. Per trasportare l'utensile, reggerlo da entrambi i lati della base (12).

Installazione (Fig.14)

1. Estrarre l'utensile dalla scatola con l'aiuto di un'altra persona.
2. Girare il piano ruotante sulla posizione 0°e inserire il dispositivo di bloccaggio.

NOTA:

Se l'utensile va montato su un piano di lavoro: Non installare i supporti in gomma!

3. Per installare i supporti in gomma, adagiare l'utensile sul fianco destro, in modo che venga bilanciato dal motore.
4. Inserire il dado (A3) nel foro sulla parte inferiore del supporto in gomma.
5. Inserire la testa della vite esagonale (A1) nel supporto dell'utensile. Inserire il supporto in gomma (A2) e il dado precedentemente inserito (A3) sulla vite.
6. Serrare il supporto in gomma manualmente.
7. Serrare la vite manualmente con la chiave esagonale.

PERICOLO!

Alzare o capovolgere la macchina in modo scorretto potrà causare lesioni alla persona. Reggere sempre l'utensile dalla base. (12).

8. Posizionare sempre l'utensile su una superficie adatta:

- I quattro supporti devono poggiare perfettamente
- L'altezza ideale dalla superficie è di 800mm.
- L'utensile sega deve reggersi correttamente, anche mentre taglia pezzi più grandi.

9. Conservare l'involucro per un eventuale utilizzo futuro o riciclarlo separandone i materiali in maniera ecocompatibile.

Trasporto (Fig.5, 12, 13)

1. Posizionare il paralama inferiore (14) dal lato sinistro davanti all'estremità posteriore del piano di taglio e spingerlo verso la parte posteriore.
2. Abbassare il blocco motore-lama e inserire il perno di bloccaggio (22).
3. Posizionare la guida per tagli paralleli sul paralama e assicurare il tutto.
4. Alzare l'utensile reggendolo da entrambi i lati della base (12).

NOTE:

Si introducono in questa sezione le istruzioni di funzionamento essenziali per questo utensile.

Il corretto utilizzo della troncatrice viene indicato nel paragrafo "Funzionamento", leggere questa sezione prima di utilizzare la troncatrice per la prima volta.

A. Modalità troncatrice da banco (Fig. 2, 5, 6, 12)

- Assicurarsi di aver montato correttamente il piano di taglio (Fig. 2), che il perno di bloccaggio (22) sia stato inserito e che l'interruttore secondario (Interruttore B (12)) sia stato premuto.
- Rimuovere la guida per tagli paralleli(4).
- Per avviare e bloccare l'utensile, utilizzare gli interrruttori ON/OFF (acceso/spento)(7).

B. Modalità troncatrice (Fig. 6)

- Assicurarsi che la guida per tagli paralleli (4) sia stata correttamente installata e che copra la lama. Ciò attiverà l'interruttore A(8). Assicurarsi che la copertura (guida tagli paralleli) sia montata correttamente. Se non lo è utilizzare la manopola (5) per assicurarla.
- Rimuovere il paralama inferiore(14).
- Per accendere il motore, premere il grilletto(20) sull'impugnatura.
- Per spegnere l'utensile, rilasciare il grilletto (20).

Piano ruotante (Fig. 7-9)

Il piano ruotante (11) gira da 50° a sinistra fino a 60° a destra ed è possibile bloccarlo sulle posizioni presettate a 0°, 15°, 22.5°, 30°, 45° e 60°.

Per girare la troncatrice, allentare il dispositivo di bloccaggio (9).

ATTENZIONE!

Per evitare che l'angolo di ugnatura venga cambiato durante le operazioni di taglio, serrare la manopola di blocco della troncatrice (anche quando il piano è bloccato sulle impostazioni presettate.)

Impostazioni inclinazione (Fig.10-11)

Il braccio di prolunga può essere inclinato dalla posizione verticale a un'angolazione di 45° verso sinistra.

Italiano

FUNZIONAMENTO

Per inclinare il braccio allentare la leva di bloccaggio inclinazione(16)

ATTENZIONE!
Per evitare che l'angolo di inclinazione cambi durante le operazioni di taglio, la vite di bloccaggio del braccio deve essere serrata (anche quando impostata sulle posizioni presettate).

Guida per tagli paralleli (Fig.12-13)

La guida per tagli paralleli (4) viene montata sulla parte superiore dell'utensile(1). La manopola di blocco della guida(5) deve puntare verso la parte anteriore dell'utensile.

Dopo aver allentato la manopola di bloccaggio, la guida (4) può essere rimossa e posizionata in modalità taglio trasversale (Fig.13) la guida è posizionata sul paralama (3). Quando si riposiziona la guida, serrarla sempre con la manopola di bloccaggio (5).

InstaSacchetto Raccogli-Polvere

PERICOLO!
Alcuni tipi di residui legnosi (per es. faggio, quercia, frassino) sono dannosi per la salute se inalati. Utilizzare un sacchetto raccogli-polvere quando:

- Si utilizza la troncatrice in spazi chiusi;
- Si utilizza la troncatrice per lunghi periodi di tempo (oltre mezz'ora al giorno);
- Si tagliano faggio, quercia o frassino.

Il sacchetto raccogli-polvere essere conforme al:

- Diametro della porta di scarico polvere (43mm);
- Volume del flusso d'aria ~ 550m3/h;
- Aspirazione presso la porta di scarico polvere ~ 740 Pa;
- Velocità dell'aria alla porta di scarico polvere ~ 20m/s.

Osservare e seguire le istruzioni di funzionamento per la raccolta della polvere.

Regolazione del cuneo (Fig.15)

PERICOLO!
Scollegare dall'alimentazione prima di regolare

NOTE:

Il cuneo è impostato di fabbrica sulla posizione più bassa. L'allineamento prima delle operazioni iniziali è necessario solo se la posizione del cuneo è cambiata durante il trasporto o se si necessita una profondità massima di taglio.

1. Alzare il piano superiore completamente e serrare la profondità con le viti di bloccaggio:
2. Per controllare il cuneo rilevare che

- La distanza tra l'estremità esterna della lama e il cuneo sia di 3-8mm.
- Il cuneo sia allineato con la lama.

PERICOLO!
Il cuneo è un dispositivo di sicurezza e deve essere utilizzato correttamente per un funzionamento sicuro.

Solo se si ha bisogno di riallineare il cuneo:

3. Allentare le viti esagonali (B1).
4. Regolare il cuneo (2) nella posizione desiderata. La distanza tra l'estremità esterna della lama e il cuneo deve essere di 3-8mm.
5. Serrare le viti esagonali (B1).

NOTE:

Quando il cuneo è impostato nella posizione superiore la guida può essere posizionata solo sul paralama quando il piano superiore è completamente alzato.

Collegamento a una presa AC

PERICOLO! VOLTAGGIO ALTO!

- Mettere in funzione solo in luoghi asciutti.
- Mettere in funzione solo se l'alimentazione rispetta quanto segue (vedere anche il paragrafo "Specifiche Tecniche"):
- Il voltaggio e la frequenza devono conformarsi al voltaggio e alla frequenza indicati sull'etichetta nominale dell'utensile;
- Protezione fusibili con un dispositivo a corrente differenziale residua (RCD) con sesibilità 30mA.
- Le prese devono essere correttamente installate, messe a terra e testate.
- Posizionare il cavo di alimentazione in modo che non interferisca con il lavoro da svolgere e non venga danneggiato.
- Proteggere il cavo dal calore, da liquidi aggressivi e da estremità taglienti.
- Utilizzare solo prolughe con cavi ricoperti di gomma con una sezione trasversale idonea (3 x 1.5mm2).
- Non tirare il cavo per scollegare dall'alimentazione.

Italiano

FUNZIONAMENTO

TAGLIO TRASVERSALE

Dispositivi di sicurezza

Paralama retraibile (Fig.16)

Il paralama retraibile (C1) protegge contro il contatto accidentale con la lama e da eventuali schegge.

Il paralama retraibile deve sempre tornare automaticamente alla sua posizione iniziale quando il blocco motore-lama è alzato. Quando il blocco motore-lama è nella posizione iniziale la lama deve essere completamente coperta.

Sistema di bloccaggio di sicurezza (Fig.2-3)

Il sistema di bloccaggio di sicurezza (6) ferma il blocco motore-lama in alto ed evita che il paralama retraibile scopra la lama.

Il sistema di sicurezza viene rilasciato premendolo. Il blocco motore-lama (19) può essere ora abbassato; quando lo si abbassa, il paralama retraibile si ritrae, lasciando scoperta la lama.

Dopo aver completato le operazioni di taglio – e con il blocco motore-lama in posizione iniziale – il paralama retraibile viene bloccato di nuovo dal blocco di sicurezza.

Impostazioni (Fig.12 & Fig.13)

PERICOLO!

Prima di apportare le dovute impostazioni sull'utensile:

- SPEGNERE l'utensile,
- Scollegarlo dall'alimentazione
- Attendere sino a che l'utensile non si sia completamente fermato

1. È obbligatorio posizionare la guida (4) sulla lama e assicurarla nella posizione corretta; la guida deve bloccare l'Interruttore A(8), serrarla con la manopola di blocco(5).
2. Rilasciare il perno di bloccaggio(22) e alzare il blocco motore-lama completamente.
3. Rimuovere il paralama inferiore(14).
4. Utilizzare il grilletto (20) per attivare l'utensile.

PERICOLO !

- ■ Prima di utilizzare la macchina controllare sempre che le seguenti parti funzionino correttamente
- Paralama retraibile.
- ■ Utilizzare l'equipaggiamento di protezione personale.
- ■ Assumere una corretta posizione di funzionamento
- – Davanti alla troncatrice
- Di fronte alla troncatrice
- Al lato della linea di taglio
- ■ Rischio di schiacciamento! Quando si inclina il blocco motore-lama, reggerlo dal manico e tenere le dita lontane dal braccio di prolunga e lontano dall'angolo di inclinazione dello stesso. Reggere dal blocco motore-lama.
- ■ Se il tipo di lavoro lo richiede, utilizzare:
- Sostegni per pezzi lunghi da tagliare che altrimenti cadrebbero dal tavolo;
- sacchetto raccogli-polvere.
- ■ Utilizzare una guida secondaria nel caso se si prevede che il taglio produrrà piccoli materiali di scarto.
- ■ Tenere sempre il pezzo da tagliare sul piano da lavoro senza incastrarlo nell'utensile.
- ■ Non tentare di fermare la lama bloccandola lateralmente con il pezzo da tagliare. Se la lama si bloccherà, si correrà il rischio di gravi lesioni.

Taglio trasversale standard

Posizione iniziale:

- Sollevare completamente il blocco motore-lama.
- Far ruotare il piano sino ad allinearlo nella posizione 0° serrare la vite di bloccaggio del piano.
- Posizionare verticalmente il blocco motore (90°), serrare la leva di bloccaggio dell'inclinazione.

Per effettuare tagli trasversali con la troncatrice:

1. Adagiare il pezzo da lavorare contro la guida, utilizzare la ganascia per bloccare il pezzo ove possibile.
2. Premere il grilletto (20) e attivare/premere il sistema di sicurezza(6).
3. Abbassare completamente il blocco motore-lama, afferrando il manico saldamente. Durante le operazioni di taglio esercitare una pressione moderata per evitare che il motore diminuisca la sua velocità.
4. Tagliare il pezzo con un unico movimento.
5. Lasciare che il blocco motore-lama ritorni lentamente alla sua posizione iniziale.
6. Nel caso in cui non si abbia più bisogno dell'utensile, spegnerlo rilasciando il grilletto(20)

Taglio ad ugnatura (Fig.7)

Un taglio ad ugnatura consiste nell'effettuare un taglio del pezzo da lavorare ad angolo contro la guida.

Italiano

FUNZIONAMENTO

Posizione iniziale:
- Sollevare completamente il blocco motore-lama.
- Posizionare verticalmente il blocco motore (90°), serrare la leva di bloccaggio dell'inclinazione.

Per effettuare il taglio ad ugnatura con la troncatrice:
1. Allentare la manopola di bloccaggio (9) del piano serrando (11).
2. Impostare l'angolo desiderato.
3. Serrare la manopola di bloccaggio del piano serrando.
4. Adagiare il pezzo da lavoro contro la guida. Utilizzare la ganascia per bloccare il pezzo ove possibile.
5. Premere il grilletto(20) e attivare/premere il sistema di sicurezza(6).
6. Abbassare completamente il blocco motore-lama, afferrando il manico saldamente. Durante le operazioni di taglio esercitare una pressione moderata per evitare che il motore diminuisca la sua velocità.
7. Tagliare il pezzo con un unico movimento.
8. Lasciare che il blocco motore-lama ritorni lentamente alla sua posizione iniziale.
9. Nel caso in cui non si abbia più bisogno dell'utensile, spegnerlo rilasciando il grilletto. (20)

NOTE:

Il piano serrando può essere regolato agli angoli preimpostati 0°, 15°, 22.5°, 30°, 45° e 60°.

Taglio obliquo (Fig.10 & 11)

Un taglio obliquo consiste nell'effettuare un taglio trasversale con un angolo diverso da 90°. Posizione iniziale:
- Sollevare completamente il blocco motore-lama.
- Con il piano serrando in posizione 0°,serrare la vite di bloccaggio del ruotante.

Per effettuare il taglio:
1. Allentare la leva di bloccaggio dell'inclinazione (16) per inclinare il blocco motore-lama verso la lama.
2. Inclinare il blocco motore-lama lentamente nell'inclinazione desiderata.
3. Serrare la leva di bloccaggio dell'inclinazione (16).
4. Adagiare il pezzo da lavoro contro la guida. Utilizzare la ganascia per bloccare il pezzo ove possibile.
5. Premere il grilletto (20) e attivare/premere il sistema di sicurezza(6).
6. Abbassare completamente il blocco motore-lama, afferrando il manico saldamente. Durante le operazioni di taglio esercitare una pressione moderata per evitare che il motore diminuisca la sua velocità.
7. Tagliare il pezzo con un unico movimento.
8. Lasciare che il blocco motore-lama ritorni lentamente alla sua posizione iniziale.
9. Nel caso in cui non si abbia più bisogno dell'utensile, spegnerlo rilasciando il grilletto(20)

Taglio ad ugnatura doppio

Un taglio ad ugnatura doppio consiste nell'utilizzare al tempo stesso un angolo di ugnatura ed un angolo obliquo; ciò significa che in un unico movimento il pezzo da lavorare verrà tagliato ad un angolo diverso dai 90° rispetto alla guida e alla superficie del materiale.

PERICOLO!

Quando si svolgono dei tagli ad ugnatura doppi, la lama è più esposta del solito – aumentano di conseguenza i rischi di lesioni alla persona.

Mantenere sempre una distanza sufficiente dalla lama.

Posizione iniziale:
- Sollevare completamente il blocco motore-lama.
- Bloccare il piano serrando nella posizione desiderata.
- Inclinare il blocco motore-lama verso l'angolo desiderato contro la superficie del pezzo da lavorare e bloccarlo.

Per effettuare il taglio ad ugnatura doppio con la troncatrice:
1. Adagiare il pezzo da lavoro contro la guida. Utilizzare la ganascia per bloccare il pezzo over possibile.
2. Premere la parte superiore dell'interruttore ON/OFF (acceso/spento) e inserire il sistema di sicurezza.
3. Abbassare completamente e lentamente il blocco motore-lama, afferrando il manico saldamente. Durante le operazioni di taglio esercitare una pressione moderata per evitare che il motore diminuisca la sua velocità.
4. Tagliare il pezzo con un unico movimento
5. Lasciare che il blocco motore-lama ritorni lentamente alla sua posizione iniziale.
6. Nel caso in cui non si abbia più bisogno dell'utensile, SPEGNERLO.

Italiano

FUNZIONAMENTO

MODALITÀ TRONCATRICE DA BANCO

Dispositivi di sicurezza

Paralama (Fig.12)

Il paralama (3) protegge da eventuali contatti accidentali con la lama e da eventuali schegge. Assicurarsi che il paralama sia sempre installato durante le operazioni.

Cuneo (Fig.12)

Il cuneo (2) evita che il pezzo da lavorare rimanga intrappolato tra i denti dell'utensile e venga scagliato a causa del contraccolpo contro l'operatore. Assicurarsi che il cuneo sia sempre installato durante le operazioni.

Paralama inferiore (Fig.12)

Il paralama inferiore (14) protegge da eventuale contatto accidentale con la lama.

Il paralama di sicurezza deve sempre essere installato quando l'utensile è in funzione.

Spingitoio (Fig.17&18)

Lo spingitoio (24) è una estensione della mano e protegge dal contatto accidentale con la lama.

Utilizzarlo sempre se la distanza tra la lama e la guida è inferiore a 120mm.

Reggere lo spingitoio e guidarlo con un'angolazione di 20°-30° rispetto al piano della troncatrice.

Sostituire lo spingitoio se danneggiato.

Impostazio

PERICOLO!

Prima di svolgere le dovute impostazioni (Fig.12 & Fig.13):

- **SPEGNERE l'utensile,**
- **scollegarlo;**
- **attendere fino a che non si sia fermato completamente.**

1 Alzare il blocco motore-lama.

2 Impostare il piano serrando in posizione 0° e serrare la vite di bloccaggio.

3 Montare correttamente il paralama inferiore assicurandosi che che l'interruttore B(29) sia stato acceso.

4 Abbassare il blocco motore-lama e serrarlo.

5 Rimuovere la guida (4) dal paralama.

PERICOLO!

- **Prima di iniziare a lavorare, controllare che le seguenti parti siano inserite e funzionino correttamente.**
- Cuneo;
- Paralama di sicurezza;
- Paralama;
- Spingitoio.
- **Utilizzare l'equipaggiamento di sicurezza**
- Maschera antipolvere;
- Cuffie di sicurezza;
- Occhiali di protezione.
- **Assumere una corretta posizione di funzionamento:**
- Davanti alla troncatrice;
- Di fronte alla troncatrice;
- A sinistra della linea di taglio;
- Quando si lavora in due, l'altro operatore deve mantenersi a distanza di sicurezza dalla troncatrice.
- **Se necessario, utilizzare:**
- Supporti per il lavoro – per pezzi lunghi, che altrimenti cadrebbero dal piano di lavoro una volta completato il lavoro;
- Sacchetto raccogli-polvere.
- **Tenere sempre fermo sul piano di lavoro il pezzo da tagliare e non incastrarlo nell'utensile.**

n **Non fermare la lama bloccandola lateralmente con il pezzo da tagliare. Si correranno rischi di lesioni personali se la lama si bloccherà.**

Operazioni di taglio

PERICOLO!

Utilizzare uno spingitoio se la distanza D dal pezzo da tagliare è inferiore a 120mm (Fig.17)

1. L'estremità anteriore del paralama deve poggiare sul pezzo da tagliare.
2. Se necessario installare la guida con la vite di bloccaggio puntata verso l'operatore.
3. Impostare la guida alla profondità di taglio desiderata. Controlare su entrambe le scale del piano di lavoro superiore che la guida sia parallela alla lama.
4. Avviare la lama posizionando l'interruttore su 'on' (acceso) (7).
5. Spingere il pezzo da tagliare lentamente verso la parte posteriore e tagliare con un solo movimento.

Italiano

FUNZIONAMENTO

6. Nel caso in cui non si abbia più bisogno dell'utensile, SPEGNERLO premendo l'interruttore 'off' (spento) (7).

CURA E MANUTENZIONE

PERICOLO!

Prima di svolgere le dovute impostazioni:

1. **SPEGNERE l'utensile,**
2. **scollegarlo;**
3. **attendere fino a che non si sia fermato completamente.**

- Eventuali operazioni di riparazione e manutenzione diverse da quelle descritte in questa sezione dovranno essere svolte da personale qualificato.
- Sostituire le parti difettose, sopratutto i dispositivi di sicurezza, utilizzando parti di ricambio autorizzate. Le parti non testate e approvate dalla ditta produttrice potranno causare danni.
- Controllare che tutti i dispositivi di sicurezza funzionino dopo aver svolto le operazioni di manutenzione sulla macchina.

Sostituzione della lama (Fig.19-21)

PERICOLO!

- **Dopo aver utilizzato l'utensile la sua lama potrà essere molto calda – pericolo di scottature! Lasciare che la lama si raffreddi. Non pulire una lama calda con liquidi combustibili.**
- **Rischi di lesioni personali anche quando la lama è ferma. Quando si allenta e si serra il bullone dell'albero (E1), il paralama retraibile deve proteggere la lama. Indossare guanti da lavoro quando si cambiano le lame.**

1. Impostare il braccio di prolunga su 0° (verticale) e serrare la vite di bloccaggio dell'inclinazione.
2. Allentare il dado che regge il paralama e rimuoverlo. Smontare il piano superiore.
3. Per evitare che la lama giri, tirare in avanti il dispositivo di blocco lama(D1). Allo stesso tempo girare la lama con le dita fino a che il dispositivo di bloccaggio non la blocchi.
4. Allentare il bullone dell'albero (E1) sull'asse della troncatrice (filettatura sinistra).
5. Rimuovere il bullone dell'albero (E1) e la flangia esterna della lama (E2) dall'asse della troncatrice.
6. Rimuovere la lama (18) dall'asse e sollevarla per rimuoverla dalla macchina.
7. Rimuovere la rondella dell'albero (E4) e la flangia interna della lama (E3) dall'asse.
8. Pulire le superfici di: - .Asse

- Flangia interna della lama
- Lama
- Flangia esterna della lama
- Bullone dell'albero
- Coperchio lama

PERICOLO !

Non utilizzare solventi (per rimuovere residui resinosi) che potrebbero corrodere i componenti in metallo leggero dell'utensile; in caso contrario la stabilità dell'utensile potrà essere compromessa.

9. Mettere la flangia interna della lama (E3) e la rondella dell'albero (E4) sull'asse.

PERICOLO !

Inserire la flangia interna della lama correttamente! In caso contrario la troncatrice potrà ingolfarsi e la lama allentarsi! La flangia interna della lama è in posizione corretta quando il colletto smussato (Q1) è rivolto a destra e la scanalatura ad anello a molla verso sinistra (Fig.21).

10. Montare la nuova lama (18) - prestare attenzione alla direzione (la freccia sulla lama deve essere rivolta nella stessa direzione della freccia sul paralama)!

PERICOLO !

Utilizzare solo lame che si conformano con gli standard per i quali l'utensile è stata progettato (vedere "Specifiche Tecniche").

Non utilizzare:

- **Lame di una misura sbagliata**
- **Lame in acciaio (HSS);**
- **Lame danneggiate;**
- **Lame spezzate.**

PERICOLO !

- **Montare la lama utilizzando solo ricambi autorizzati OEM.**

Italiano

FUNZIONAMENTO

- **Non utilizzare guarnizioni della misura sbagliata; la lama potrebbe allentarsi.**
- **Le lame devono essere montate in modo da non spostarsi e non devono assolutamente allentarsi durante le operazioni di lavoro.**

11. Installare la flangia esterna della lama (E3)
- le due estremità devono combaciare con le parti schiacciate dell'asse.
12. Inserire il bullone dell'albero (E1) (filettatura sinistra) e serrarlo manualmente con la chiave esagonale.

PERICOLO !

- Non serrare eccessivamente il bullone dell'albero con la chiave per tentare di ottenere maggiore potenza.
- Non utilizzare un martello per forzare la chiave e serrare ulteriormente il bullone dell'albero.
- Dopo aver serrato il bullone dell'albero rimuovere la chiave.
13. Installare il paralama e serrare il dado che regge il paralama.
14. Controllare quanto segue:
- Il paralama retraibile deve aprirsi senza toccare la lama.
- Quando il blocco motore-lama ritorna alla sua posizione iniziale il paralama retraibile deve automaticamente coprire la lama.
- Nella posizione iniziale il sistema di sicurezza deve bloccare il paralama retraibile per prevenire l'eventuale apertura accidentale.
- Controllare il sistema di bloccaggio della lama – la lama deve girare liberamente.

Tensionamento della cinghia di trasmissione

La cinghia di trasmissione che scorre dietro una copertura di plastica sul lato destro del blocco motore-lama deve essere tensionata se presenta un gioco di oltre 8mm quando viene premuta al centro dalle due pulegge, o quando la trazione non viene più trasmessa.

Controllo della tensione (Fig.22)

1. Sollevare completamente il blocco motore-lama.
2. Impostare il braccio di prolunga su 0° (verticale) e serrare la vite di bloccaggio dell'inclinazione.
3. Allentare il dado che blocca il paralama ed estrarre il paralama.
4. Allentare la vite del piano superiore ed estrarlo.
5. Rimuovere il coperchio (F1) accanto al motore.
6. Controllare la tensione della cinghia di trasmissione. Ritensionare la cinghia di trasmissione se presenta una distanza superiore agli 8mm (vedere il paragrafo "Ritensionamento").
7. Se la cinghia di trasmissione non richiede alcun ritensionamento:
- Riposizionare il coperchio.
- Riposizionare il piano superiore e serrarne la vite.

Ritensionamento (Fig.23-26)

1. Allentare le tre viti esagonali (G1) del coperchio lama sinistra (G2) e rimuovere la copertura della lama.
2. Allentare le due viti esagonali attraverso le fessure (H1) situate sulla sede.
3. Allentare le due viti esagonali (J1) tra il motore e il braccio di prolunga – utilizzare una chiave esagonale con codolo corto (massimo 10 mm).
4. Per serrare la cinghia di trasmissione, far scorrere il moore verso la parte posteriore, regolando la vite (K1).
5. Serrare le quattro viti esagonali allentate che reggono il motore.
6. Posizionare la copertura lama sinistra al suo posto e assicurare le viti.
7. Riposizionare il coperchio.
8. Rimettere il piano superiore e serrare le viti.
9. Installare il paralama e serrarne il dado.
10. Abbassare completamente il blocco motore-lama.
- Il paralama retraibile si deve aprire senza toccare la lama.
- Quando si riposiziona il blocco motore-lama nella sua posizione iniziale, il paralama retraibile deve coprire automaticamente la lama.
- Nella posizione iniziale il dispositivo di bloccaggio deve bloccare il paralama per prevenire l'eventuale apertura accidentale.
- Controllare il dispositivo di bloccaggio delle lame – la lama deve girare liberamente.

Sostituzione piastra di taglio

PERICOLO!

Se la piastra di taglio è danneggiata, delle piccole parti di materiale potranno rimanere bloccate tra la piastra di taglio e la lama, facendo bloccare quest'ultima. Sostituire la piastra di taglio danneggiata immediatamente! (Fig.7).

Italiano

FUNZIONAMENTO

1. Rimuovere la guida (13).
2. Allentare la piastra di taglio (21) aprendola con un giravite e rimuoverla. La piastra non potrà più essere utilizzata.
3. Inserire correttamente la nuova piastra.
4. Installare la guida (13).

Regolazioni

Regolazione guida (Fig.27)

1. Allentare le viti (L1) della guida.
2. Regolare la guida in modo da formare un angolo con la lama, quando il piano serrando (11) è in posizione 0°.
3. Serrare le viti della guida.

Regolazione indicatore angolo di ugnatura (Fig.28)

1. Regolare la posizione dell'indicatore (M1) dopo aver allentato la vite (M2), fino a che il valore indicato non coincida con l'attuale posizione presettata del piano ruotante.

NOTA:

Il piano può essere regolato a 0°, 15°, 22.5°, 30°, 45°, e 60°.

Regolazione leva piano dell'inclinazione presettata (Fig.29)

1. Bloccare il braccio di prolunga (N2) in posizione 0°
2. Allentare la vite sinistra/destra (N1)
3. Regolare il braccio di prolunga fino a che la lama non sia esattamente a 90°/45° contro il piano ruotante.
4. Assicurare le viti sinistra/destra(N1)
5. Regolare la posizione N3 dell'indicatore dopo aver allentato la vite N4 fino a che il valore indicato non coincida con l'attuale posizione preimpostata del braccio di prolunga.

Regolazione della profondità di taglio (Fig.30)

La profondità di taglio limita la profondità alla quale la lama si addentra nell'apertura della piastra di taglio.

NOTE:

La profondità di taglio deve essere regolata se la lama entra in contatto con il piano di lavoro.

1. Allentare il dado di blocco (O1) della vite di bloccaggio della profondità di taglio.
2. Regolare la profondità di taglio in modo che la lama penetri fino alla guida nell'apertura della piastra di taglio.
3. Serrare il dado di bloccaggio della vite di bloccaggio della profondità di taglio.
4. Abbassare il blocco motore-lama fino a che non venga bloccato dalla vite di bloccaggio della profondità di taglio e controllare per vedere se la lama gira liberamente in questa posizione.

Pulizia

Utilizzando una spazzola o un aspirapolvere, rimuovere le schegge o la polvere dalle seguenti parti,

- dispositivi di impostazione;
- elementi in movimento;
- griglie di ventilazione del motore;
- lo spazio sotto il piano di lavoro

Rimessaggio

PERICOLO!

- **Riporre l'utensile dove non può essere utilizzato o raggiunto da persone non autorizzate.**
- **Assicurarsi che nessuno possa rimanere ferito dalla macchina una volta messa da parte.**

ATTENZIONE!

- **Non riporre mai all'esterno, in zone non protette, umide o bagnate.**
- **Rispettare sempre le condizioni ambientali adatte (vedere il paragrafo "Specifiche Tecniche").**

MANUTENZIONE

Prima di ogni utilizzo

- Rimuovere la polvere e le schegge prodotte dall'utensile con una spazzola o un aspirapolvere.
- Controllare che il cavo e la spina non siano danneggiati e, se danneggiati, farli riparare da un tecnico specializzato.
- Controllare tutte le parti in movimento e assicurarsi che si muovano liberamente e senza problemi.
- Controllare il cuneo per vedere se la distanza tra lo stesso e la lama sia corretta – tra i 3mm e gli 8mm.

Mensile (se utilizzato quotidianamente)

Controllare le condizioni della cinghia di trasmissione e della tensione, correggerle se necessario.

Italiano

MANUTENZIONE

Ogni 300 ore di funzionamento (Fig.10)

- Controllare che tutti i dadi, i bulloni e le viti siano correttamente inseriti e assicurati se necessario.
- Controllare il gioco laterale del blocco motore-lama, regolarlo serrando il dado (P1) se necessario.
- Controllare che il blocco lama-motore ritorni alla sua posizione iniziale dopo averlo rilasciato; se necessario, sostituire le molle.
- Controllare il funzionamento del paralama retraibile.

SUGGERIMENTI

- Reggere i pezzi più lunghi da lavorare da entrambi i lati dell'utensile.
- Utilizzare una guida secondaria quando si tagliano pezzi piccoli (come per esempio un piano di lavoro avvitato alla guida).
- Quando si tagliano pezzi deformati o piegati, assicurarsi che il pezzo da tagliare sia sistemato in modo che il lato convesso (il lato esterno dell'arco) sia contro la guida.
- Non tagliare pezzi poggiandoli sull'orlo. Poggiarli sempre sul piano ruotante.
- Tenere le superfici di sostegno pulite – in particolare, rimuovere il residuo resinoso con uno spray adatto alla pulizia e alla manutenzione.

PARTI DISPONIBILI (FIG.4)

- Paralama (3)
- Guida (4)
- Paralama inferiore (14)
- Indicatore di ugnatura (23)
- Spingitoio (24)
- Ganascia (25)
- Chiave esagonale (26)
- Tubo di scarico (27)
- Sacchetto raccogli-polvere (28)

RIPARAZIONI

PERICOLO!
Le riparazioni sugli utensili elettrici devono essere svolte da tecnici qualificati!

Gli utensili da riparare devono essere inviati al più vicino centro di assistenza. Far riferimento alla lista dei pezzi di ricambio per gli indirizzi dei centri assistenza.

Includere una descrizione del difetto dell'utensile.

PROTEZIONE AMBIENTALE

L'involucro della macchina è riciclabile al 100%.

Gli utensili consumati o i loro accessori contengono una considerevole quantità di materiali grezzi e in gomma che possono essere riciclati.

RISOLUZIONE PROBLEMI

Questa sezione contiene una descrizione degli eventuali problemi e malfunzionamenti che si dovrebbero poter risolvere da soli. Se quanto segue non risolve il problema, far riferimento alla sezione "Riparazioni".

PERICOLO!
Molti incidenti si verificano a causa di problemi e malfunzionamenti. Si prega sempre di:

- Scollegare l'utensile durante la manutenzione
- Controllare che tutti i dispositivi di sicurezza funzionino correttamente dopo ogni servizio.

motore non funziona

Mancanza di alimentazione

- Controllare i cavi, la spina, la presa e l'alimentazione.

Assenza funzione taglio trasversale

Dispositivo di bloccaggio bloccato

- Sbloccarlo.

Dispositivo di bloccaggio bloccato

- Sbloccarlo.

L'utensile non funziona
alla sua potenza massima

Lama consumata e usurata (con segni lasciati dal sovrariscaldamento)

La lama non è adatta per il materiale che si sta tagliando (vedere il paragrafo "Specifiche Tecniche").

Lama piegata:

- Sostituire la lama (vedere il paragrafo "Manutenzione")

La troncatrice produce forti vibrazioni

Lama rovinata

- Sostituire la lama (vedere il paragrafo "Manutenzione")Lama montata in modo scorretto
- Rimuovere la lama e rimontarla correttamente (vedere il paragrafo "Manutenzione")

Italiano

PROTEZIONE AMBIENTALE

La lama produce cigolii quando viene avviata

Cinghia di trasmissione allentata

- Tensionare la cinghia di trasmissione (vedere il paragrafo “Manutenzione– tensionamento cinghia di trasmissione”).

Il piano ruotante non si muove o si muove con difficoltà.

Si è formata della polvere sotto il piano ruotante.

- Rimuovere la polvere.

ETICHETTA

SIMBOLO	SIGNIFICATO
	Leggere attentamente le istruzioni prima di avviare l’utensile.
CE	Conformità CEE
	Allarme sicurezza
V	Volt
	Riciclare
	Non smaltire i materiali grezzi tra i rifiuti, riciclarli. L’utensile, i suoi accessori e il suo involucro devono essere smaltiti per essere riciclati correttamente.
	Non toccare la lama in movimento.
	Indossare occhiali e cuffie di protezione, Indossare una maschera antipolvere.

Nederlands

BESCHRIJVING

1. Bovenste zaagtafel
2. Spouwmes
3. Zaagbladbeschermer
4. Verstek- en breedtegeleider
5. Vergrendelknop voor de verstek- en breedtegeleider
6. Veiligheidsslot
7. AAN/UIT-schakelaar
8. Schakelaar A
9. Verstekvergrendelknop
10. Aanduider, verstekschaal
11. Verstektafel
12. Basis
13. Geleider
14. Onderste zaagbladbeschermer
15. Indicator, afschuinschaal
16. Afschuinvergrendeling
17. Tafelschaal
18. Zaagblad
19. Zaagkop
20. Schakelaar
21. Zaagschijf
22. Vergrendelklem
23. Verstekindex
24. Duwhout
25. Werkklem
26. Zeshoeksleutel
27. Uitlaatpijp
28. Stofzak
29. Schakelaar B

VOORSCHRIFTEN VOOR VEILIG GEBRUIK

LEES EERST DIT

Deze voorschriften werden voor u, de gebruiker, geschreven om het makkelijker te maken om met dit toestel op een veilige manier te leren werken. Deze instructies dienen als volgt te worden gebruikt:

- Lees deze voorschriften voor gebruik. Wanneer u deze instructies leest, let dan vooral op de veiligheidsvoorschriften en leef deze steeds na.
- De gebruiksaanwijzing is bedoeld voor mensen met een technische basiskennis inzake het gebruik van dergelijke machines. Onervaren gebruikers worden sterk aangeraden om deskundig advies in te winnen en te worden begeleid door een ervaren persoon vooraleer ze dit toestel gebruiken.
- Hou alle documenten die met dit toestel worden meegeleverd bij voor toekomstige referentie. Hou uw aankoopbewijs bij in geval u op een bepaald moment beroep moet doen op de garantie.
- Dit toestel mag niet worden verkocht of uitgeleend zonder deze gebruiksaanwijzing en alle andere documenten die met deze machine worden geleverd.
- De fabrikant is niet aansprakelijk voor schade die voortkomt uit het niet naleven van de gebruiks- of veiligheidsvoorschriften in deze gebruiksaanwijzing.

SPECIFIEKE GEBRUIKSVOORWAARDEN

Deze zaag is bedoeld om af te korten, te verstekzagen, af te schuinen en voor dubbele versteksneden. Het snijden van groeven is ook mogelijk. Enkel de materialen die geschikt zijn om door de gemonteerde zaag te worden gezaagd, mogen worden gezaagd (zie “Technische specificaties” voor beschikbare zaagbladen).

Snij geen materialen en werkstukken tenzij ze overeenstemmen met de toegelaten afmetingen (zie “Technische specificaties”).

Snij geen stukken met een ronde of onregelmatige dwarsdoorsnede, zoals brandhout, omdat zulke stukken niet kunnen worden beveiligd tijdens het zagen. Wanneer dunne werkstukken in rechtopstaande positie worden gesneden, moet een geschikte bijkomende geleider worden gebruikt voor een degelijke ondersteuning.

Alle gebruik dat niet overeenkomt met wat hierboven werd gespecificeerd, alle wijzigingen en aanpassingen aan de machine of gebruik van onderdelen die niet specifiek door de fabrikant werden goedgekeurd, kunnen onvoorzienbare schade veroorzaken.

ALGEMENE VEILIGHEIDSVOORSCHRIFTEN

- Respecteer de volgende veiligheidsvoorschriften om het risico op lichamelijke letsels of stoffelijke schade te beperken.
- Volg ook de bijzondere veiligheidsvoorschriften op die in de respectievelijke hoofdstukken worden gegeven.
- Indien van toepassing, volg de wettelijke bepalingen of regels inzake ongevalpreventie die samenhangen met het gebruik van een cirkelzaag of trekzaag.

ALGEMEEN GEVAAR!

- Hou het werkgebied proper – een rommelige werkplek nodigt uit tot ongevallen.
- Wees alert. Weet wat u doet. Ga op een verstandige manier te werk. Gebruik het toestel niet terwijl u onder de invloed van drugs, alcohol of medicijnen staat.
- Denk aan de omgevingsomstandigheden: bewaar steeds uw evenwicht.
- Wanneer u lange werkstukken zaagt, gebruik dan geschikte steunen voor uw werkstuk.
- Gebruik de machine niet in de buurt van ontvlambare vloeistoffen of gassen.

Nederlands

VOORSCHRIFTEN VOOR VEILIG GEBRUIK

- Dit toestel mag enkel worden gestart en bediend door personen die vertrouwd zijn met trekzagen en zich bewust zijn van de gevaren die met het bedienen van een trekzaag zijn verbonden. Personen onder de 18 jaar mogen deze machine enkel gebruiken in de loop van hun beroepsopleiding en onder het toezicht van een instructeur.
- Hou omstanders, vooral kinderen, weg van de gevarenzone. Laat niet toe dat personen de machine of de stroomkabel aanraken terwijl hij draait.
- Overlaad de machine niet – gebruik ze enkel binnen het prestatiebereik waarvoor ze werd ontworpen. (zie “Technische specificaties”).

  Voorkom het gebruik van een verlengsnoer omdat het verlengsnoer oververhit kan raken en zo aanleiding kan geven tot brandgevaar.

GEVAAR! RISICO VOOR ELECTROCUTIE!

- Stel de machine niet bloot aan regen. Gebruik de machine niet in een vochtige of natte omgeving.

  Voorkom ongewenst lichaamscontact met geaarde voorwerpen, zoals radiatoren, buizen, kookfornuizen, koelkasten wanneer de zaag wordt gebruikt.

RISICO VOOR LICHAMELIJKE LETSELS EN VERPLETTERING DOOR BEWEGENDE DELEN!

- Bedien de machine niet zonder gemonteerde beschermers.
- Hou altijd voldoende afstand tot het zaagblad. Gebruik, indien nodig, de geschikte voedingshulpen. Hou voldoende afstand tot de aangedreven onderdelen wanneer u het toestel bedient.
- Wacht tot het zaagblad volledig tot stilstand is gekomen vooraleer u afgesneden stukken, afval, enz. uit het werkgebied haalt.

VOORSCHRIFTEN VOOR VEILIG GEBRUIK

- Probeer de zaag niet te stoppen door het werkstuk tegen de rand te duwen.
- Zorg ervoor dat de machine van de stroom is losgekoppeld vooraleer u het onderhoudt.
- Zorg ervoor dat er geen gereedschap of losse onderdelen op of in de machine achterblijven, wanneer u het toestel inschakelt (vb. na het onderhoud).
- Schakel de stroom UIT wanneer de machine niet wordt gebruikt. Trek steeds de stekker van de zaag uit het stopcontact wanneer ze voor langere tijd niet wordt gebruikt.

GEVAAR VOOR SNIJWONDEN ZELFS WANNEER HET SNIJMECHANISME STILLIGT!

- Draag handschoenen wanneer u het zaagblad wisselt.
- Bewaar het zaagblad/de zaagbladen zodanig dat niemand gewond kan raken.

GEVAAR VOOR TERUGSLAG (WERKSTUK WORDT DOOR DE ZAAG GEGREPEN EN NAAR DE BEDIENER TERUGGEGOOID):

- Zorg ervoor dat het verstekmes juist is ingesteld wanneer de zaag in de tafelzaagmodus wordt gebruikt.
- Laat geen werkstukken vast raken.
- Zorg ervoor dat het zaagblad geschikt is voor het materiaal van het werkstuk.
- Snij dunne of dunwandige werkstukken enkel met een zaagblad met fijne zaagtanden.
- Gebruik altijd scherpe zaagbladen.
- Wanneer u twijfelt, controleer dan het werkstuk op de aanwezigheid van vreemde voorwerpen (vb. nagels of schroeven).
- Snij enkel stukken met afmetingen die tijdens het zagen veilig en stevig kunnen worden vastgehouden.
- Snij nooit bundels van meer dan één werkstuk op hetzelfde moment – de individuele stukken kunnen niet stevig worden vastgemaakt en gecontroleerd. Er bestaat een risico voor lichamelijk letsel indien individuele stukken ongecontroleerd door het zaagblad worden gegrepen.
- Verwijder kleine afgesneden stukken, afval, enz. uit het werkgebied – doe dit op een moment dat het zaagblad volledig tot stilstand is gekomen.

GEVAAR VOOR VERSTRIKKING!

- Draag zorg dat er geen lichaamsdelen of kledingstukken in de machine vast raken en in de machine worden getrokken (geen stropdassen, handschoenen, kledingsstukken met loshangende mouwen; bindt lang haar samen).
- Probeer nooit een werkstuk te snijden dat:
  - koorden
  - touwen
  - snoeren
  - kabels of

Nederlands

VOORSCHRIFTEN VOOR VEILIG GEBRUIK

- draden bevat of waaraan één van de bovenstaande voorwerpen is vastgemaakt.

ONVOLDOENDE BESCHERMKLEDIJ IS GEVAARLIJK!

- Draag gehoorbescherming
- Draag een stofmasker
- Draag geschikte werkkledij
- Het gebruik van antislipschoenen is aangeraden wanneer u buitenshuis werkt.

RISICO OP LETSELS DOOR HET INADEMEN VAN HOUTSTOF!

- Sommige houttypes (vb. beuk, eik, es) zijn schadelijk voor de gezondheid wanneer ze worden geïnhaleerd. Gebruik zoveel mogelijk een stofcollector. De stofcollector moet beantwoorden aan de gegevens die in de technische specificaties worden vermeld.
- Minimaliseer de hoeveelheid houtstof die uit de machine ontsnapt en van de werkplek in het milieu terechtkomt:
- Verwijder houtstofafval in het werkgebied (blaas het niet weg);
- Herstel alle lekken in de stofcollector;
- Zorg voor een goede ventilatie.

HET AANPASSEN VAN DE MACHINE OF GEBRUIK VAN ONDERDELEN DIE NIET DOOR DE FABRIKANT ZIJN GETEST EN GOEDGEKEURD IS GEVAARLIJK!

- Monteer de machine strikt volgens de bedieningsvoorschriften.
- Gebruik enkel onderdelen die door de fabrikant zijn goedgekeurd. Dit is vooral van toepassing op:
- De zaagbladen (zie “Technische specificaties” voor stocknummers)
- De veiligheidsvoorzieningen (zie “Technische specificaties” voor stocknummers)
- Verander geen onderdelen.

DEFECTEN AAN HET TOESTEL ZIJN GEVAARLIJK!

- Hou de machine en de toebehoren in goede staat. Volg de onderhoudsvoorschriften.

VOORSCHRIFTEN VOOR VEILIG GEBRUIK

- Controleer steeds de machine op mogelijke schade vooraleer u ze gebruikt. Zorg ervoor dat alle veiligheidsvoorschriften en beschermingskappen zorgvuldig worden gecontroleerd op hun degelijke werking telkens u de machine wenst te gebruiken. Controleer om te zien of alle bewegende delen goed werken en niet blokkeren. Alle onderdelen moeten correct zijn geïnstalleerd en beantwoorden aan alle voorwaarden die nodig zijn voor de degelijke bediening van het gereedschap.
- Onderdelen of beschermingsvoorzieningen tegen schade moeten door een erkend specialist worden hersteld of vervangen. Laat beschadigde schakelaars vervangen door een onderhoudscentrum. Bedien de machine niet wanneer de schakelaar niet op AAN of UIT kan worden gezet. Bedien de machine niet met een beschadigd snoer of stekker of nadat het machinedefect is gevallen of op de een of andere manier werd beschadigd.
- Hou de handvaten vrij van olie en vet.

RISICO OP GELUIDSLETSELS!

- Draag gehoorbescherming
- Zorg ervoor dat het verstekmes niet gebogen is. Een gebogen verstekmes zal het werkstuk tegen de rand van het zaagblad drukken, wat lawaai veroorzaakt.

SPECIALE PRODUCTEIGENSCHAPPEN

- Snelle ombouw van trekzaagmodus naar tafelzaagmodus.
- 93° zaagbereik voor afschuinen (48° links door 45° rechts) met vijf preset stops.
- 110° zaagbereik voor verstekzagen (50° links door 60° rechts) met tien preset stops.
- Perfect geschikt voor mobiel gebruik omwille van zijn gering gewicht en kleine afmetingen.
- Stevig gegoten aluminium constructie voor precisiezagen.
- TCT zaagblad
- Installatie van bijkomende geleiders mogelijk.
- Een herstartbescherming voorkomt dat, na een onderbreking van de stroomvoorziening, de machine herstart wanneer de stroomvoorziening is hersteld.

Nederlands

SPECIFICATIES

Spanning	**V~**	**230 V (50Hz)**
Zekeringsbescherming	**A**	**10(vertragingstijd)**
Vermogen	**W**	**1800**
Beschermingsklasse	**IP**	**20**
Beschermingsgraad		**II**
Snelheid zaagblad	**min^{-1}**	**5000**
Diameter zaagblad	**mm**	**254**
Afmetingen **Machine in verpakking** **- Lengte x breedte x hoogte**	 **mm**	 **700 x 585 x 420**
Maximum doorsnede werkstuk **- 90° x 90°** **- 90° x 45°** **- 45° x 90°** **- L45° x 45°** **- R45° x 45°** **Snijcapaciteit in de tafelzaag**	 **mm** **mm** **mm** **mm** **mm** **mm**	 **70 x 110** **50 x 100** **40 x 90** **35 x 50** **40 x 90** **40**
Gewicht **Bruto gewicht** **Netto gewicht**	 **kg** **kg**	 **24** **19**
Toelaatbare omgevingstemperatuur voor werking **Toelaatbare omgevingstemperatuur voor transport en bewaring**	°C °C	**0 tot +40** **0 tot +40**
Geluidsemissie volgens EN ISO 3744 **Geluidsniveau L_{WA}** **Geluidsniveau L_{WA} ongeladen** **Geluidsdrukniveau bij bediener L_{PA}** **Geluidsdrukniveau bij oor bediener L_{PA} ladingvrij**	 dB(A) dB(A) dB(A) dB(A)	 103,2 97,7 91,7 88,1
Effectieve waarde van gewogen acceleratie (trilling bij handvat)	m/s^2	<2,5
Stofcollector (niet inbegrepen bij standaardlevering) **- Diameter stofextractiepoort** **- Minimum luchtvolumestroom** **- Minimum vacuümstroom** **- Minimum luchtsnelheid bij stofextractiepoort**	 mm m^3/h Pa m/s	 43 550 740 20

Nederlands

WERKING

INSTALLATIE EN TRANSPORT

WAARSCHUWING!
Draag de machine aan het handvat; het handvat is niet gemaakt om het volledige gewicht van de machine te dragen. Om de machine te dragen, houdt u het aan de beide kante van de basis vast (12).

Installatie (Fig. 14)

1. Til het toestel uit de doos met de hulp van iemand anders.
2. Draai de draaitafel in de 0° positie en span de verstekvergrendeling aan.

OPMERKING:
Indien de machine op een werktafel moet worden gemonteerd: Installeer de rubberen voeten **niet**!

3. Om de rubberen voeten te installeren, draait u de machine voorzichtig naar rechts zodat deze door de motor wordt gesteund.
4. Stop de bout (A3) in het gat aan de onderkant van de rubberen voeten.
5. Stop de hoofdinbusschroef (A1) in de voeten van de machine aan de bovenkant. Maak de rubberen voeten (A2) met de vooraf ingebrachte bout (A3) naar de schroef.
6. Span de rubberen voet enkel met de hand aan.
7. Span de schroef met de inbussleutel aan.

GEVAAR!
Er bestaat een risico op letsels als u de machine onjuist behandeld wanneer u ze opheft of omdraait. Hou de machine altijd aan de basis vast (12).

8. Plaats de machine op een gepast oppervlak:

- Alle vier de voeten moeten stevig op het oppervlak rusten.
- De ideale hoogte voor het oppervlak is ongeveer 800 mm.
- De zaag moet stevig vast staan, zelfs wanneer grotere werkstukken worden gezaagd.

9. Hou de verpakking voor toekomstig gebruik of scheidt op basis van het materiaal en gooi het weg op een milieuvriendelijke manier.

Transport (Fig. 5, 12, 13)

1. Plaats de onderste zaagbladbeschermer (14) van links vooraan de achterkant van de zaagsnedeplaat en druk naar achter.
2. Laat de zaagkop naar beneden en activeer de vergrendelpin (22).
3. Plaats de verstekgeleider over de zaagbladbeschermer en maak vast.
4. Til de machine op door het aan beide kanten van de basis vast te houden (12).

OPMERKING:
In dit gedeelte worden de essentiële bedieningselementen van de machine voorgesteld.
Het eigenlijk gebruik van de zaag wordt verder beschreven in het hoofdstuk “Werking”. Lees dit deel vooraleer u de zaag voor het eerst gebruikt.

A. Bedieningsmodus als tafelzaag (Fig. 2, 5, 6, 12)

- Zorg ervoor dat de tafel volledig in de juiste richting is gemonteerd (Fig. 2) en dat de vergrendelpin (22) goed is vergrendeld, waardoor de tweede schakelaar (schakelaar B (29)) is geactiveerd.
- Verwijder de verstek- en breedtegeleider (4).
- Om het toestel te starten en stoppen, gebruikt u de AAN/UIT-schakelaar (7).

B. Bedieningsmodus als afkort- en verstekzaag (Fig. 6)

- Zorg ervoor dat de verstek- en breedtegeleider (4) juist is geïnstalleerd en het zaagblad bedekt. Dit activeert schakelaar A (8). Zorg ervoor dat het deksel (verstek- en breedtegeleider) stevig is vastgemaakt. Indien dit niet het geval is, gebruikt u de verstek- en breedtegeleidervergrendelknop (5) om vast te maken.
- Verwijder de onderste zaagbladbeschermer (14).
- Om de motor in te schakelen, drukt u op de schakelaar (20) op het handvat.
- Om de motor uit te schakelen, laat u de schakelaar (20) los.

Draaitafel (Fig. 7 – 9)
De draaitafel (11) draait 50° naar links en 60° naar rechts en kan worden vastgezet in preset stops bij 0°, 15°, 22,5°, 30°, 45° en 60°.
Om de verstektafel te draaien, moet de vergrendelknop (9) worden gelost.

WAARSCHUWING!
Om te voorkomen dat de verstekhoek tijdens het zagen verandert, moet de vergrendelknop van de verstekzaag worden aangespannen (ook wanneer de zaag is vastgezet in een preset stop).

Nederlands

WERKING

Afstelling van de afschuinhelling (Fig. 10 – 11)
De spoorarmhouder kan verticaal in een hoek van 45° naar links worden gekanteld.
Om de spoorarmhouder te kantelen moet de afschuinvergrendeling (16) worden gelost.

WAARSCHUWING!
Om te voorkomen dat de afschuinhoek tijdens het zagen verandert, moet de vergrendelknop van de spoorarm worden aangespannen (ook wanneer vastgezet in een preset stop).

Verstek- en breedtegeleider (Fig. 12 – 13)
De verstek- en breedtegeleider (4) wordt op de bovenste zaagtafel (1) gemonteerd. De verstek- en breedtegeleidervergrendelknop (5) moet naar de voorkant van de machine zijn gericht.
Eens de vergrendelknop is gelost, kan de verstek- en breedtegeleider (4) worden verwijderd en terug in de trekzaagmodus (Fig. 13) worden geplaatst. De verstek- en breedtegeleider wordt over de zaagbladbeschermer geplaatst (3). Wanneer de verstek- en breedtegeleider wordt teruggeplaatst dient u er steeds voor te zorgen dat de geleider a.h.v. de vergrendelknop wordt vastgemaakt.

Verbinding met een stofcollector

GEVAAR!
Sommige houttypes (vb. beuk, eik, es) kunnen schadelijk zijn wanneer ze worden ingeademd. Gebruik een stofcollector.

- Wanneer de zaag in een gesloten ruimte wordt bewaard;
- Wanneer de zaag voor een langere periode (meer dan ½ uur per dag) wordt gebruikt;
- Wanneer u eik, beuk of es zaagt.

De stofcollector moet aan de volgende vereisten beantwoorden:

- De diameter van de stofextractiepoort moet passen (43 mm);
- Luchtstroomvolume ≥ 550m³/h;
- Vacuüm bij de stofextractiepoort van de zaag ≥ 740 Pa;
- Luchtsnelheid bij de stofextractiepoort van de zaag ≥ 20 m/s.

Volg de gebruiksvoorschriften van de stofcollector op.

Spouwmes afstellen (Fig. 15)

GEVAAR!
Trek de stekker uit het stopcontact voor u begint af te stellen.

OPMERKING:
De fabrikant heeft het mes standaard op de laagste positie ingesteld. U dient het enkel opnieuw af te lijnen voor de eerste ingebruikname indien de positie van het spouwmes is veranderd tijdens het transport of de maximale snijdiepte nodig is.

1. Hef de bovenste zaagtafel op en span de diepte van de zaagvergrendelschroeven aan.
2. Controleer het spouwmes:

- De afstand tussen de buitenste rand van het zaagblad en het spouwmes moet 3 – 8 mm zijn.
- Het spouwmes moet met het zaagblad zijn uitgelijnd.

GEVAAR!
Het spouwmes is een van de veiligheidsvoorzieningen en dient correct te worden geïnstalleerd voor een veilig gebruik.

Enkel indien het spouwmes opnieuw moet worden afgesteld:

3. Los de zeshoekige voetschroeven (B1).
4. Stel het spouwmes (2) in de gewenste positie af. De afstand tussen de buitenste rand van het zaagblad en het spouwmes moet 3 – 8 mm bedragen.
5. Span de zeshoekige voetschroeven (B1) aan.

OPMERKING:
Wanneer het spouwmes in de bovenste stand is ingesteld, kan de breedte- en verstekgeleider enkel over de zaagbladbeschermer worden geplaatst wanneer de bovenste zaag volledig is opgeheven.

Verbinding met AC-stroom

GEVAAR! HOGE SPANNING

- Bedien deze machine enkel in een droge omgeving.
- Sluit deze machine enkel aan op een stroombron die aan de volgende vereisten voldoet (zie ook “Technische specificaties”).
- Hoofdspanning en systeemfrequentie beantwoordt aan de spanning en frequentie die op de waardetabel van de machine is aangeduid;
- Zekeringsbescherming via aardlekschakelaar (RCD) van 30 mA gevoeligheid.
- Uitlaten werden goed geïnstalleerd, geaard en getest
- Plaats de stroomkabel zodanig dat hij het werk niet hindert en niet beschadigd wordt.
- Bescherm de stroomkabel tegen hitte, agressieve vloeistoffen en scherpe randen.

Nederlands

WERKING

- Gebruik enkel rubber omrande verlengkabels met een voldoende loden dwarsdoorsnede (3 x 1,5 mm²)
- Trek niet aan de stroomkabel om hem uit het stopcontact te trekken.

TREKZAAGMODUS
Veiligheidvoorschriften
Inklapbare zaagbladbeschermer (Fig. 16)
De inklapbare zaagbladbeschermer (C1) beschermt tegen accidenteel contact met het zaagblad en voorkomt dat houtsplinters rondvliegen.
De inklapbare zaagbladbeschermer moet altijd automatisch naar de startpositie terugkeren wanneer de zaagkop wordt opgeheven. Wanneer de zaagkop zich in de startpositie bevindt, moet het zaagblad lang alle kanten bedekt zijn.

Veiligheidsslot (Fig. 2 – 3)
Het veiligheidsslot (6) vergrendelt de zaagkop in de bovenste stand en voorkomt dat de inklapbare zaagbladbeschermer het zaagblad vrijgeeft.
Het veiligheidsslot wordt ontgrendeld door erop te drukken. De zaagkop (19) kan nu worden neergelaten; wanneer de zaagkop is neergelaten, wordt de zaagbladbeschermer teruggetrokken en komt het zaagblad vrij.
Nadat een insnede is gemaakt – en de zaagkop is in de bovenste startpositie – wordt de inklapbare zaagbladbeschermer terug door het veiligheidsslot vergrendeld;

Opstellen (Fig. 12 & Fig. 13)

GEVAAR!

Vooraleer de machine wordt opgesteld:
- **Schakel de machine UIT,**
- **Trek de stekker uit het stopcontact**
- **Wacht tot de machine volledig tot stilstand is gekomen**

1. Het is een must om de verstek- en breedtegeleider (4) te installeren om het zaagblad te bedekken en veilig vast te zetten. De verstek- en breedtegeleider moet schakelaar A (8) activeren; bevestig in positie met de verstekgeleidervergrendelknop (5).
2. Maak de vergrendelklem (22) los en hef de zaagkop volledig op.
3. Verwijder het onderste zaagblad (14).
4. Gebruik de schakelaar (20) om de machine te activeren.

GEVAAR!

- Controleer steeds dat de volgende items goed werken vooraleer u de machine gebruikt
- Inklapbare zaagbladbeschermer.
- Draag beschermkledij.
- Ga in de juiste bedieningspositie staan
- Aan de voorkant van de zaag
- Voor de zaag
- Aan de zijkant van de zaaglijn
- Risico op verplettering! Wanneer u de zaagkop op zijn zij kantelt, dient u de zaagkop aan het handvat vast te houden,uw vingers weg van de spoorarmhouder te houden en uit het kantelbereik! Hou aan de zaagkop vast.
- Indien het type werk dit vereist, dient u het volgende te gebruiken:
- werksteun voor lange stukken die anders van de tafel zouden vallen wanneer het zagen is voltooid.
- stofcollector
- Gebruik een bijkomende geleider indien er kleine stukjes zullen worden gezaagd.
- Hou het werkstuk steeds stevig op de tafel en blokkeer het niet.
- Probeer het zaagblad niet te stoppen door het werkstuk tegen de rand te duwen. Indien het zaagblad wordt geblokkeerd ontstaat er een risico op verwondingen.

Normaal afkorten
Startpositie:
- Zaagkop is volledig opgeheven.
- Draaitafel in 0° positie, de vergrendelschroef van de draaitafel is aangespannen.
- Motorkop staat in een verticale (90°) positie, afschuinvergrendeling is aangespannen.

Het werkstuk zagen:
1. Hou het werkstuk tegen de verstek- en breedtegeleider, gebruik indien mogelijk de werkklem om het werkstuk vast te maken.
2. Activeer de schakelaar (20) en activeer/druk op het veiligheidsslot (6).
3. Laat de zaagkop voorzichtig volledig naar beneden en hou het handvast stevig vast. Oefen slechts middelmatige druk uit wanneer u zaagt om te voorkomen dat de snelheid van de motor vermindert.
4. Zaag het werkstuk in één enkele beweging.
5. Laat de zaagkop voorzichtig naar de bovenste startpositie terugkeren.

Nederlands

WERKING

6. Indien er niet verder hoeft te worden gezaagd, schakelt u de zaag uit door de schakelaar (20) los te laten.

Verstekzagen (Fig. 7)
Bij verstekzagen wordt het werkstuk in een hoek t.o.v. de verstek- en breedtegeleider gezaagd.
Startpositie:
- Zaagkop is volledig opgeheven.
- Motorkop in verticale (90°) positie, afschuinvergrendeling is aangespannen.

Het werkstuk zagen:
1. Los de verstekvergrendelknop (9) van de verstekzaag (11).
2. Stel in de gewenste hoek in.
3. Maak de verstekvergrendelknop vast.
4. Hou het werkstuk tegen de verstek- en breedtegeleider. Gebruik de werkklem om indien nodig het werkstuk vast te maken.
5. Activeer de schakelaar (20) en activeer/druk op het veiligheidsslot (6).
6. Laat de zaagkop voorzichtig volledig naar beneden en hou de handvaten stevig vast. Oefen slechts middelmatige druk uit wanneer u zaagt om ervoor te voorkomen dat de snelheid van de motor vermindert.
7. Zaag het werkstuk in één enkele beweging.
8. Laat de zaagkop voorzichtig naar de bovenste startpositie terugkeren.
9. Indien er niet verder hoeft te worden gezaagd, schakelt u de zaag uit door de schakelaar (20) los te laten.

OPMERKING:
De verstekzaag wordt bij bepaalde hoeken geactiveerd, nl. bij 0°, 15°, 22,5°, 30°, 45° en 60°.

Afschuinen (Fig. 10 & 11)
Bij afschuinen wordt het werkstuk in een hoek gesneden die niet 90° is.
Startpositie:
- Zaagkop is volledig opgeheven.
- Motorkop in 0° positie, de vergrendelschroef van de draaitafel is aangespannen.

Werkstuk zagen:
1. Los de afschuinvergrendeling (16) om de zaagkop dichtbij de zaag te kantelen.
2. Kantel de motorkop voorzichtig naar de gewenste positie.
3. Span de afschuinvergrendeling (16) aan.
4. Hou het werkstuk tegen de verstek- en breedtegeleider. Gebruik de werkklem om indien nodig het werkstuk vast te maken.
5. Activeer de schakelaar (20) en activeer/druk op het veiligheidsslot (6).
6. Laat de zaagkop voorzichtig volledig naar beneden en hou het handvast stevig vast. Oefen slechts middelmatige druk uit om te voorkomen dat de snelheid van de motor vermindert.
7. Zaag het werkstuk in één enkele beweging.
8. Laat de zaagkop voorzichtig naar de bovenste startpositie.
9. Indien er niet verder hoeft te worden gezaagd, schakelt u de zaag uit door de schakelaar (20) los te laten.

Dubbele versteksnede
Een dubbele versteksnede is een combinatie van een versteksnede en afschuinsnede; dit betekent dat het werkstuk in één enkele beweging in een hoek wordt gezaagd die niet gelijk is aan 90° t.o.v. de verstek- en breedtegeleider en materiaaloppervlak.

GEVAAR!
Wanneer u dubbele versteksneden zaagt wordt het zaagblad veel meer dan normaal blootgesteld – er bestaat een verhoogd risico op letsels.

Hou altijd voldoende afstand tot het zaagblad.
Startpositie:
- Zaagkop is volledig opgeheven.
- Verstekzaag is in de gewenste positie vergrendeld.
- Zaagkop is in de gewenste hoek gekanteld tegen het oppervlak van het werkstuk en vergrendeld.

Werkstuk zagen:
1. Hou het werkstuk tegen de verstek- en breedtegeleider. Gebruik een werkklem om indien mogelijk het werkstuk vast te maken.
2. Druk op de bovenste helft van de AAN/UIT-schakelaar en druk op het veiligheidsslot.
3. Laat de zaagkop voorzichtig volledig naar beneden komen en hou het handvat stevig vast. Oefen slechts middelmatige druk uit wanneer u zaagt om te voorkomen dat de snelheid van de motor vermindert.
4. Zaag het werkstuk in één enkele beweging.
5. Laat de zaagkop voorzichtig naar de bovenste startpositie terugkeren.
6. Indien er niet onmiddellijk verder hoeft te worden gezaagd, schakelt u de zaag UIT.

Nederlands

WERKING

TAFELZAAGMODUS
Veiligheidsvoorzieningen
Zaagbladbeschermer (Fig. 12)
De zaagbladbeschermer (3) beschermt tegen accidenteel contact met het zaagblad en voorkomt dat houtsplinters rondvliegen.
Zorg ervoor dat de zaagbladbeschermer altijd gemonteerd is tijdens de werking.

Spouwmes (Fig. 12)
Het spouwmes (2) voorkomt dat een werkstuk in de omhoogkomende tanden van het zaagblad vast raken en tegen de bediener wordt geworpen.
Zorg ervoor dat het spouwmes tijdens de werking steeds is geïnstalleerd.

Onderste zaagbladbeschermer (Fig. 12)
De onderste zaagbladbeschermer (14) is een bescherming tegen accidenteel contact met het zaagblad.
De veiligheidszaagbladbeschermer moet altijd geïnstalleerd zijn terwijl de machine in werking is.

Duwhout (Fig. 17 & 18)
Het duwhout (24) dient als verlengstuk van de hand en is een bescherming tegen accidenteel contact met het zaagblad.
Gebruik telkens een duwhout als de afstand tussen het zaagblad en de verstek- en breedtegeleider minder dan 120 mm. bedraagt.
Brengt het duwhout in een hoek van 20° tot 30° tegen het oppervlak van de zaagtafel in.
Vervang het duwhout indien beschadigd.

Opstellen
GEVAAR!

Vooraleer de machine wordt opgesteld (Fig. 12 & 13):
- **Schakel de machine UIT;**
- **Trek de stekker uit het stopcontact;**
- **Wacht tot de machine volledig tot stilstand is gekomen.**

1. Laat de zaagkop omhoog.
2. Zet de verstekzaag in de 0° positie en span de vergrendelschroef aan.
3. U moet de onderste zaagbladbeschermer stevig vastmaken en ervoor zorgen dat schakelaar B (29) wordt geactiveerd.
4. Laat de zaagkop naar beneden en vergrendel hem.
5. Verwijder de verstek- en breedtegeleider (4) van de zaagbladbeschermer.

GEVAAR!

- **Controleer om te zien dat de volgende items in goede staat verkeren vooraleer u begint te werken.**
- Spouwmes;
- Veiligheidszaagbladbeschermer;
- Zaagbladbeschermer;
- Duwhout.
- **Draag beschermkledij en pas beschermende maatregelen toe:**
- Stofafzuiger;
- Gehoorbescherming;
- Veiligheidsbril
- **Ga in de juiste houding staan:**
- Aan de voorkant van de zaag
- Voor de zaag
- Aan de linkerkant van de zaaglijn;
- Wanneer u met zijn tweeën werkt moet de andere persoon op voldoende afstand van de zaag staan.
- **Indien het type werk dit vereist, gebruik dan het volgende:**
- Werksteun – voor lange stukken die anders van de tafel zouden vallen wanneer het zagen is voltooid.
- Stofcollector.
- **Hou het werkstuk altijd tegen de zaag en blokkeer het niet.**
- **Probeer het zaagblad niet te stoppen door het werkstuk tegen zijn kant te duwen. Indien het zaagblad wordt geblokkeerd ontstaat er een risico op verwondingen.**

Zagen
GEVAAR!
Gebruik altijd een duwhout indien afstand D van het werkstuk minder dan 120 mm bedraagt (Fig. 17)

1. De zaagbladbeschermer moet met de voorkant op het werkstuk rusten.
2. Installeer indien nodig de verstek- en breedtegeleider en zorg ervoor dat de vergrendelschroef naar u, de bediener, toe wijst.
3. Stel de verstek- en breedtegeleider in de gewenste zaagbreedte in. Controleer op beide schalen van het bovenste zaagblad dat de verstek- en breedtegeleider parallel met het zaagblad in ingesteld.
4. Start het zaagblad door de ‘aan’-schakelaar (7) in te drukken.

Nederlands

WERKING

5. Druk het werkstuk langzaam naar achteren toe en zaag in één enkele, vloeiende beweging.
6. Schakel de machine UIT indien u niet onmiddellijk verder hoeft te zagen door de 'uit'-schakelaar (7) te activeren.

ONDERHOUD EN ZORG

GEVAAR!

Voor alle onderhoudswerken:

1. **Schakel de machine UIT;**
2. **Trek de stekker uit het stopcontact;**
3. **Wacht tot de machine volledig tot stilstand is gekomen.**

- Herstel- en onderhoudswerken, behalve dan deze beschreven in dit hoofdstuk, mogen enkel door deskundige specialisten worden uitgevoerd.
- Vervang defecte onderdelen, in het bijzonder veiligheidsvoorzieningen, enkel door OEM-vervangonderdelen. Onderdelen die niet door de fabrikant zijn getest en goedgekeurd kunnen onvoorzienbare schade veroorzaken.
- Zorg ervoor dat alle veiligheidsvoorzieningen opnieuw werken na elke onderhoudsbeurt.

Zaagblad veranderen (Fig. 19 – 21)

GEVAAR!

- **Vlak nadat u gezaagd hebt, kan het zaagblad erg warm zijn – gevaar voor brandwonden! Laat een heet zaagblad afkoelen. Reinig een heet zaagblad niet met brandbare vloeistoffen.**
- **Risico op letsels, zelfs wanneer het zaagblad stilligt. Wanneer u de asmoer (E1) aanspant of lost, moet de inklapbare zaagbladbeschermer het zaagblad omvatten. Draag handschoenen wanneer u de zaagbladen wisselt.**

1. Stel de spoorarmhouder op 0° in (verticaal) en span de afschuinkantelvergrendelschroef aan.
2. Los de schroef die de zaagbladbeschermer vasthoudt en neem de zaagbladbeschermer af. Neem de bovenste zaagtafel weg.
3. Om het zaagblad te verhinderen te draaien, trekt u de zaagbladvergrendeling (D1) naar voor. Tezelfdertijd draait u het zaagblad met de hand langzaam tot de zaagbladvergrendeling wordt geactiveerd.
4. Los de asmoer (E1) op de zaagas (linker draad).
5. Verwijder de asmoer (E1) en buitenste zaagflenzen (E2) van de zaagas.
6. Neem het zaagblad (18) van de zaagas en hef het op om het van de machine te verwijderen.
7. Verwijder de asmoer (E4) en de binnenste zaagflenzen (E3) van de zaagas.
8. Reinig het klemoppervlak van:

- De zaagas
- De binnenste zaagflens
- Het zaagblad
- De buitenste zaagflens
- De asmoer
- De zaagbladbeschermer

GEVAAR!
Gebruik geen schoonmaakproducten (vb. om harsresidu te verwijderen) dat de neiging heeft te corroderen met de lichte metalen onderdelen van de machine; de stabiliteit van de zaag zou in gevaar kunnen komen.

9. Bevestig de asmoer (E4) van de binnenste zaagflens (E3) op de zaagas.

GEVAAR!
Bevestig de binnenste zaagflens op de juiste manier! Anders kan de zaag blokkeren of kan het zaagblad los raken! De binnenste zaagflens is juist gemonteerd wanneer de afgekante kraag (Q1) naar rechts wijst en de veerringgroef naar links wijst (Fig. 21)

10. Monteer het nieuwe zaagblad (18) en let op de richting (de pijl op het zaagblad moet in dezelfde richting als de pijl op de zaagbladbeschermer wijzen)!

GEVAAR!
Gebruik enkel zaagbladen die overeenkomen met de normen en die werden ontworpen voor maximumsnelheid (zie "Technische specificaties").

Gebruik geen:

- **Foutieve zaagbladen**
- **Zaagbladen, gemaakt uit hogesnelheidsstaal (HSS);**
- **Beschadigde zaagbladen;**
- **Afgesneden wielbladen.**

GEVAAR!

- **Monteer het zaagblad enkel met OEM-onderdelen.**
- **Gebruik geen loszittende reductieringen; het zaagblad kan losraken.**

Nederlands

WERKING

- **Zaagbladen moeten zodanig worden gemonteerd dat ze niet wiebelen en niet kunnen losraken tijdens de werking.**

11. Installeer de buitenste zaagflens (E3)
- De twee flenzen moeten over de vlaktes van de zaagas passen.
12. Breng de asmoer (E1) (linkse draad) en maak vast met de inbussleutel.

GEVAAR!

- **Maak de asmoersleutel niet langer om meer kracht te kunnen uitoefenen.**
- **Sla niet op de sleutel met een hamer om de asmoer aan te spannen.**

- Nadat u de asmoer heeft aangespannen, dient u ervoor te zorgen dat u de sleutel verwijdert.

13. Installeer de zaagbladbeschermer en span de bout aan die de zaagbladbeschermer vasthoudt.
14. Controleer de functie:
- De inklapbare zaagbladbeschermer moet kunnen openen zonder het zaagblad aan te raken.
- Wanneer het zaagblad naar de startpositie terugkeert, moet de inklapbare zaagbladbeschermer automatisch het zaagblad insluiten.
- In de bovenste startpositie van het zaagblad moet de veiligheidsvergrendeling de inklapbare zaagbladbeschermer sluiten om ongewenste opening te voorkomen.
- Controleer de zaagbladvergrendeling – het zaagblad moet vrij kunnen draaien.

De aandrijfriem aanspannen

De aandrijfriem, die zich aan de rechterkant van de zaagkop achter een plastic deksel bevindt, moet worden aangespannen indien er meer dan 8 mm speling is wanneer men in het midden tussen de twee wielen duwt of indien de aandrijfkracht niet langer wordt doorgegeven.

De spanning controleren (Fig. 22)

1. Draai de zaagkop volledig naar boven.
2. Zet de spoorarmhouder op 0° (verticaal) en span de afschuinvergrendelschroef aan.
3. Los de bout die de zaagbladbeschermer vasthoudt en verwijder de zaagbladbeschermer.
4. Los de bovenste zaagbladschroef, neem de bovenste zaagtafel uit.
5. Verwijder de zekering (F1) naast de motor.
6. Controleer de spanning van de aandrijfriem met uw vingers door de opening. Span de aandrijfriem opnieuw aan indien er meer dan 8 mm speling is (zie “Opnieuw aanspannen”).
7. Wanneer de aandrijfriem moet worden aangespannen:
- Herbevestig de zekering
- Vervang de bovenste zaagtafel en span de bovenste zaagbladschroef aan.

Opnieuw aanspannen (Fig. 23 – 26)

1. Los de drie inbusschroeven (G1) van het linker zaagbladdeksel (G2) en verwijder het zaagbladdeksel.
2. Los twee inbusschroeven door de openingen (H1) in de behuizing.
3. Los de twee inbusschroeven (J1) tussen de motor en de spoorarmhouder – gebruik een inbussleutel met een korte schacht (max. 10 mm).
4. Om de aandrijfriem aan te spannen, schuift u de motor naar achter en past u de schroeven aan (K1).
5. Span de vier geloste inbusschroeven kruiselings aan terwijl u de motor vasthoudt.
6. Bevestig het linker zaagbladdeksel en span de schroeven aan.
7. Vervang de zekering.
8. Leg de bovenste zaagbladtafel op de machine en span de schroeven aan.
9. Installeer de zaagbladbeschermer en span de schroef aan die de zaagbladbeschermer vasthoudt.
10. Laat de zaagkop volledig naar beneden
- De inklapbare zaagbladbeschermer moet openen zonder het zaagblad aan te raken.
- Wanneer de zaagkop naar de startpositie terugkeert, moet de inklapbare zaagbladbeschermer automatisch het zaagblad insluiten.
- In de bovenste startpositie van het zaagblad moet het veiligheidsslot de inklapbare zaagbladbeschermer vergrendelen om ongewenst openen te voorkomen.
- Controleer de zaagbladvergrendeling – het zaagblad moet vrij kunnen draaien.

Zaagschijf vervangen

GEVAAR!

Indien de zaagschijf beschadigd is, kunnen kleine deeltjes vast raken tussen de zaagschijf en het zaagblad en ervoor zorgen dat het zaagblad vast raakt. Vervang een defecte zaagschijf meteen! (Fig. 7)

Nederlands

WERKING

1. Verwijder de verstek- en breedtegeleider (13).
2. Los de zaagschijf (21) door deze met een schroevendraaier los te wrikken en verwijder ze dan. Dit zal de zaagschijf onherstelbaar beschadigen, waardoor deze niet opnieuw kan worden gebruikt.
3. Breng de nieuwe zaagschijf in en laat op zijn plaats vastklikken.
4. Installeer de verstek- en breedtegeleider (13).

Aanpassingen

Aanpassingen aan de verstek- en breedtegeleider (Fig. 27)

1. Los de bevestigingsschroeven (L1) van de geleider.
2. Pas de geleider zo aan dat deze precies vierkant t.o.v. het zaagblad staat wanneer de verstektafel (11) in de 0°-positie is ingesteld.
3. Span de bevestigingsschroeven van de geleider aan.

Aanpassing van de verstekschaalindicator (Fig. 28)

1. Pas de positie van de indicator (M1) aan nadat de schroef werd gelost (M2) tot de waarde die wordt aangegeven overeenkomt met de huidige preset stop-positie van de draaitafel.

OPMERKING:
De verstektafel is ingesteld op preset stops bij de posities 0°, 15°, 22,5°, 30° ,45° en 60°.

Aanpassen van de preset stop afschuinhelling (Fig. 29)

1. Vergrendel de spoorarmhouder (N2) in de positie 0°.
2. Los de linker/rechterschroef (N1).
3. Pas de spoorarmhouder aan tot het zaagblad zich op precies 90°/45° t.o.v. de draaitafel bevindt.
4. Span de linker/rechterschroef (N1) aan.
5. Pas de N3-positie van de indicator aan, nadat de N4-schroef is gelost tot de waarde die wordt aangegeven overeenkomt met de huidige preset stoppositie van de spoorarmhouder.

Zaagdieptestop aanpassen (Fig. 30)

De zaagdieptestop beperkt de diepte waarmee de zaag zich in de zaagschijfopening plant.

OPMERKING:
De zaagdieptestop dient te worden aangepast indien het zaagblad contact maakt met de tafel.

1. Los de vergrendelbout (O1) van de zaagdieptestop.
2. Pas de zaagdieptestop zodanig aan dat het zaagblad zich tot aan de verstek- en breedtegeleider in de zaagschijfopening plant.
3. Span de vergrendelbout van de zaagdieptestop aan.
4. Laat de zaagkop naar beneden tot hij door de zaagdieptestop wordt tegengehouden en controleer of het zaagblad in deze positie vrij kan ronddraaien.

Reinigen

Gebruik een borstel en afstoffer of stofzuiger om alle houtsplinters en zaagstof te verwijderen van:

- De afstelvoorzieningen;
- De bedieningselementen;
- De motorventilatieopeningen;
- De ruimte onder de tafelvoeg

Bewaren

GEVAAR!

- **Bewaar de zaag op een plaats waar ze niet kan worden gebruikt of door onbevoegden kan worden bediend.**
- **Zorg ervoor dat niemand gewond kan raken door de machine terwijl ze in bewaring is.**

WAARSCHUWING!

- **Bewaar de zaag nooit buitenshuis, in onbeschermde of vochtige plaatsen.**
- **Zorg voor de toegelaten omgevingsomstandigheden (zie “Technische specificaties”).**

ONDERHOUD

Voor elk gebruik

- Verwijder het zaagstof en de houtsplinters van de machine met een borstel en afstoffer of stofzuiger.
- Controleer de stroomkabel en stekker op schade en laat de beschadigde delen door een erkend elektricien vervangen.
- Controleer alle bewegende delen en zorg ervoor dat ze vlot en vrij kunnen bewegen over hun hele bereik.
- Controleer het spouwmes om te zien of de afstand tussen het spouwmes en het zaagblad tussen de 3 en de 8 mm bedraagt.

Maandelijks (indien dagelijks gebruikt)

Controleer de staat van de aandrijfriem en de spanning en pas aan, indien nodig.

Nederlands

ONDERHOUD

Elke 300 werkingsuren (Fig. 10)

- Controleer alle schroeven, bouten en schroeven of ze goed passen en vast zitten en span aan, waar nodig.
- Controleer laterale speling van de zaagkop, pas aan indien nodig door de bout aan te spannen (P1).
- Controleer of de zaagkop naar zijn startpositie terugkeert nadat hij werd losgelaten; vervang, indien nodig, de veren.
- Controleer of de inklapbare zaagbladbeschermer werkt.

TIPS

- Gebruik geschikte steunen aan beide kanten van de machine voor lange werkstukken.
- Gebruik een bijkomende verstek- en breedtegeleider wanneer u kleine stukken zaagt (dit kan een geschikt bord zijn, met vier schroeven aan de geleider vastgemaakt).
- Wanneer u een krom of gebogen werkstuk zaagt, zorg er dan voor dat u het werkstuk zodanig plaatst dat de convexkant (i.e. de buitenkant van de boog) tegen de geleider ligt.
- Zaag geen werkstukken terwijl die op de rand staan. Plaats ze altijd plat op de draaitafel.
- Hou de steunoppervlakten schoon – het is vooral belangrijk harsresidu met een geschikt reinigings- of onderhoudsspray te verwijderen.

BESCHIKBARE ONDERDELEN (FIG. 4)

- Zaagbladbeschermer (3)
- Verstek- en breedtegeleider (4)
- Onderste zaagbladbeschermer (14)
- Verstekindex (23)
- Duwhout (24)
- Werkklem (25)
- Zeshoeksleutel (26)
- Uitlaatpijp (27)
- Stofzak (28)

HERSTELLINGEN

GEVAAR!
Herstellingen aan elektrisch gereedschap mogen enkel door deskundige elektriciens worden uitgevoerd!

Elektrisch gereedschap die hersteld moeten worden kunnen naar het onderhoudscentrum van uw land worden gestuurd. Wij verwijzen naar de lijst met vervangonderdelen voor het adres.
Gelieve een beschrijving van de fout aan het elektrisch gereedschap aan te hechten.

MILIEUBESCHERMING

Het verpakkingsmateriaal van de machine is 100% recycleerbaar.
Versleten gereedschap en toebehoren bevatten ernstige hoeveelheden waardevolle grondstoffen en rubber, wat kan worden gerecycleerd.

PROBLEEMOPLOSSEN

Dit deel beschrijft problemen en defecten die u zelf kunt oplossen. Indien de beschreven maatregelen uw probleem niet oplossen, verwijzen we naar “Herstellingen”.

GEVAAR!
Veel ongelukken zijn vooral te wijten aan problemen en defecten. Gelieve daarom met het volgende rekening te houden:

- Trek de stekker steeds uit het stopcontact voor de onderhoudswerkzaamheden.
- Controleer of alle veiligheidsvoorzieningen opnieuw werken na elk onderhoud aan een defect.

Motor draait niet

Geen stroom

- Controleer de kabels, de stekker, het stopcontact en de hoofdzekering.

Geen afkortfunctie

Transportvergrendeling geactiveerd

- Ontgrendel de transportvergrendeling

Veiligheidsvergrendeling geactiveerd

- Zet het veiligheidsslot aan.

De machine is niet krachtig genoeg

Het zaagblad is bot en versleten (heeft mogelijks hittetekenen door oververhitting).
Het zaagblad is niet geschikt voor het materiaal dat u zaagt (zie hoofdstuk “Technische Specificaties”).
Het zaagblad is gebogen:

- Vervang het zaagblad (zie hoofdstuk “Onderhoud”)

Het zaagblad trilt hevig

Het zaagblad is gebogen

- Vervang het zaagblad (zie hoofdstuk “Onderhoud”)

Zaagblad is foutief gemonteerd

- Verwijder het zaagblad en monteer het opnieuw op de juiste manier (zie hoofdstuk “Onderhoud”).

Nederlands

MILIEUBESCHERMING

De zaag huilt bij het starten
De aandrijfriem is los
- Span de aandrijfriem aan (zie hoofdstuk “Onderhoud – aandrijfriem aanspannen”).

De draaitafel beweegt helemaal niet of draait moeilijk.
Er heeft zich zaagstof onder de draaitafel opgehoopt.
- Verwijder het zaagstof.

ETIKETTERING

SYMBOOL	UITLEG
	Lees zorgvuldig de instructies vooraleer u het toestel start.
CE	CE-conformiteit
	Veiligheidswaarschuwing
V	Volt
	Recycleer
	Recycleer grondstoffen in plaats van ze als afval weg te gooien. Het toestel, de toebehoren en de verpakking wordt best gesorteerd voor milieuvriendelijke recyclage.
	Reik niet naar een draaiend zaagblad niet.
	Draag gezichts- en gehoorbescherming. Draag een stofmasker.

Português

DESCRIÇÃO

1 Serra de mesa superior
2 Lâmina separadora
3 Protecção da lâmina
4 Guia de corte
5 Botão da guia de corte
6 Fecho de segurança
7 Interruptor ON/OFF
8 Interruptor A
9 Manípulo de bloqueio da mesa de esquadria
10 Indicador, ângulo de escala de esquadria
11 Mesa de esquadria
12 Base
13 Guia
14 Protecção da lâmina inferior
15 Indicador, escala de ângulo do bisel
16 Nível de bloqueio do bisel
17 Escala da mesa
18 Lâmina de serra
19 Cabeça de serra
20 Disparador
21 Placa de corte
22 Pino de bloqueio inferior
23 Calibrador de esquadria
24 Alavanca de empurrar
25 Abraçadeira de funcionamento
26 Chave hexagonal
27 Tubo de escape
28 Saco de recolha de poeira
29 Interruptor B

REGRAS PARA UMA OPERAÇÃO SEGURA

POR FAVOR, LEIA PRIMEIRO

Estas instruções foram elaboradas para lhe facilitar a si, o utilizador, a aprender como se opera esta máquina e como faze-lo de forma segura. Estas instruções devem ser utilizadas como se segue:

- Leia estas instruções antes da utilização. Ao ler estas instruções, preste especial atenção a e siga sempre as instruções de segurança.
- Estas instruções de funcionamento destinam-se a pessoas com conhecimentos técnicos básicos no que se refere ao funcionamento de uma máquina como esta. Recomenda-se que as pessoas inexperientes procurem aconselhamento e orientação competentes junto de uma pessoa experiente antes de utilizar esta máquina.
- Guarde todos os documentos fornecidos com esta máquina para futuras consultas. Guarde a sua prova de compra, em caso de um futuro pedido sob garantia.
- Esta máquina não pode ser vendida ou emprestada a outra pessoa sem se encontrar acompanhada destas instruções de funcionamento e de todos os outros documentos fornecidos com a máquina.
- O fabricante não assume qualquer responsabilidade por quaisquer danos resultantes do incumprimento de qualquer instrução de funcionamento ou segurança neste manual.

CONDIÇÕES ESPECÍFICAS DE UTILIZAÇÃO

Esta serra destina-se a cortes transversais, cortes de bisel, cortes de esquadria e cortes de esquadria compostos. Também é igualmente possível chanfrar. Só esses materiais adequados para corte pela lâmina de serra integrada podem ser cortados (veja “Especificações Técnicas” para lâminas de serra disponíveis).

Não corte materiais e peças de trabalho a menos que confirmem estar dentro das dimensões permissíveis (veja “Especificações Técnicas “).

Não corte peças que tenham uma secção transversal redonda ou irregular, tal como lenha, porque essas peças não podem ser seguradas firmemente durante o corte. Deve ser utilizada uma guia auxiliar adequada para um apoio firme ao cortar peças de trabalho finas numa posição vertical.

Qualquer outro uso para além do especificado acima, qualquer alteração, modificação da máquina ou utilização de peças não aprovadas especificamente pelo fabricante podem causar danos imprevisíveis!

INSTRUÇÕES GERAIS DE SEGURANÇA

- Observe as seguintes instruções de segurança para minimizar o risco de lesão pessoal ou dano material.
- Além disso, observe e siga as instruções de segurança especiais fornecidas nos respectivos capítulos.
- Quando aplicável, siga as directrizes ou regulamentos legais referentes à prevenção de acidentes relacionados com o uso de serras circulares ou de corte transversal.

PERIGO GERAL!

- Mantenha a sua área de trabalho arrumada - uma área de trabalho desarrumada convida a acidentes.
- Esteja alerta. Saiba o que está a fazer. Comece a trabalhar de forma consciente. Não opere a máquina quando se encontrar sob a influência de drogas, álcool ou medicamentos.

Português

REGRAS PARA UMA OPERAÇÃO SEGURA

- Tenha em conta as condições ambientais: mantenha sempre o seu equilíbrio.
- Utilize apoios adequados para peças de trabalho quando estiver a cortar peças compridas.
- Não opere a máquina nas proximidades de líquidos ou gases inflamáveis.
- Esta máquina só pode ser ligada e operada por pessoas familiarizadas com serras de corte transversal e que estejam cientes dos perigos associados com a operação de serras de corte transversal. Pessoas com menos de 18 anos de idade podem usar esta máquina somente no decurso da sua formação vocacional, sob a supervisão de um instrutor.
- Mantenha os espectadores, em particular crianças, fora da zona de perigo. Não deixe que outras pessoas toquem na máquina ou no cabo de alimentação durante o seu funcionamento.
- Não sobrecarregue a máquina – utilize-a apenas dentro do intervalo de desempenho para o qual foi concebido, conforme indicado nas “Especificações Técnicas”.

  Evite o uso de um cabo de extensão porque o cabo de extensão pode sobreaquecer e causar um risco de incêndio.

PERIGO! RISCO DE CHOQUE ELÉCTRICO!

- Não exponha a máquina à chuva. Não opere a máquina em ambientes húmidos ou molhados.

  Previna o contacto não intencional com objectos ligados à terra tais como radiadores, tubagens, fogões, frigoríficos quando a serra se encontra em funcionamento.

RISCO DE LESÃO PESSOAL E ESMAGAMENTO PELAS PEÇAS MÓVEIS!

- Não opere a máquina sem protecções instaladas.
- Mantenha sempre uma distância suficiente da lâmina de serra. Utilize equipamentos auxiliares de alimentação, se necessário. Mantenha uma distância suficiente dos componentes de deslocação ao operar a máquina.
- Espere que a lâmina de serra pare completamente antes de remover aparas, restos, etc. da área de trabalho.
- Não tente parar a lâmina de serra empurrando a peça de trabalho contra a lâmina.
- Certifique-se de que a máquina se encontra desligada da corrente antes de realizar serviços de manutenção.
- Certifique-se de que ao ligar a máquina 8por exemplo, depois de realizar uma manutenção), não se encontram ferramentas ou peças soltas sobre ou dentro da máquina.
- Desligue a corrente em OFF caso a máquina não esteja a ser utilizada. Desligue sempre a serra da tomada quando não for utilizada durante um longo período de tempo.

PERIGO DE CORTE MESMO QUANDO A FERRAMENTA DE CORTE ESTÁ PARADA!

- Use luvas ao mudar a lâmina de corte.
- Guarde as lâminas de serra de forma a que ninguém sofra ferimentos.

RISCO DE RICOCHETE (A PEÇA DE TRABALHO É APANHADA PELA LÂMINA DE SERRA E PROJECTADA CONTRA O OPERADOR):

- Certifique-se de que a lâmina separadora está correctamente colocada ao trabalhar no modo de serra de mesa.
- Não encrave peças de trabalho.
- Certifique-se de que a lâmina de serra é apropriada para o material da peça de trabalho.
- Corte fino ou as peças de trabalho com revestimento fino apenas com lâminas de serra dentadas finas.
- Use sempre lâminas de serra afiadas.
- Se estiver em dúvida, verifique a peça de trabalho para confirmar se não contém corpos estranhos (por exemplo, pregos ou parafusos).
- Corte apenas cepos de dimensões que permitam que segure de forma segura e firme ao cortar.
- Nunca corte maços ou mais do que uma peça de trabalho ao mesmo tempo – as peças individuais não podem ser seguradas e controladas adequadamente. Risco de lesão pessoal, caso as peças individuais sejam apanhadas por uma lâmina de serra descontrolada.
- Remova as pequenas aparas, restos, etc. da área de trabalho. Ao fazê-lo a lâmina de serra deve estar totalmente parada.

PERIGO DE FICAR ENTALADO!

- Tenha cuidado para que nenhuma parte do seu corpo ou da sua roupa seja apanhada e arrastada para a máquina. (sem gravatas, sem luvas, sem vestuário com mangas largas; prender o cabelo comprido).

Português

REGRAS PARA UMA OPERAÇÃO SEGURA

- Nunca tente cortar qualquer peça de trabalho que contenha
- cordas
- linhas
- cordões
- cabos ou
- fios, ou a que qualquer um dos acima referidos esteja preso.

PERIGO GERADO PELO EQUIPAMENTO INSUFICIENTE DE PROTECÇÃO PESSOAL!

- Use protecção para os ouvidos
- Use máscara contra poeiras
- Use vestuário de trabalho adequado
- Ao trabalhar em espaços interiores, recomenda-se a utilização de calçado anti-deslizante

RISCO DE LESÃO POR INALAÇÃO DE PÓ DE MADEIRA!

- Alguns tipos de poeiras da madeira (por exemplo, faia, carvalho, freixo) são prejudiciais para a saúde quando inalados. Use um colector de poeiras sempre que possível. O colector de poeiras deve cumprir com os dados indicados nas especificações técnicas.
- Minimize a quantidade de poeira da madeira que escapa da máquina e do local de trabalho para o ambiente:
- remova o depósito de poeiras da madeira na área de trabalho (não sopre);
- repare quaisquer fugas que existam no colector de poeiras;
- assegure uma boa ventilação.

PERIGO GERADO POR MODIFICAÇÃO DA MÁQUINA OU USO DE PEÇAS NÃO TESTADAS E APROVADAS PELO FABRICANTE!

- Monte a máquina em estrita conformidade com estas instruções de funcionamento.
- Use apenas peças aprovadas pelo fabricante. Isto aplica-se particularmente a:
- lâminas de serra (veja “Especificações técnicas” para stock n.)
- dispositivos de segurança (veja “Especificações técnicas” para stock n.)
- Não mude quaisquer peças.

PERIGOS GERADOS POR PROBLEMAS NO APARELHO!

- Mantenha a máquina e os acessórios em bom estado. Siga as instruções de manutenção.
- Antes de usar a máquina, verifique sempre se existem possíveis danos. Sempre que pretenda utilizar a máquina, certifique-se de que todos os dispositivos de segurança e elementos de protecção são verificados cuidadosamente para confirmar se funcionam adequadamente. Verifique se todas as peças móveis funcionam adequadamente e não encravam. Todas as peças têm que estar correctamente instaladas e cumprir com todas as condições necessárias para o funcionamento adequado da ferramenta.
- Os dispositivos ou peças de protecção danificados têm que ser reparados ou substituídos por um especialista qualificado. Desloque-se a um centro de assistência para lhe substituírem os interruptores danificados. Não opere a máquina caso o interruptor não possa passar para ON (ligado) ou para OFF (desligado). Não opere a máquina com um cabo ou ficha danificada ou depois da máquina não funcionar correctamente após ter caído ou sido danificada de qualquer forma.
- Mantenha as pegas limpas, sem óleo nem gordura.

RISCO DE LESÃO POR RUÍDO!

- Use protecção para os ouvidos.
- Certifique-se que a lâmina separadora não está arqueada. Uma lâmina separadora arqueada empurrará a peça de trabalho contra o lado da lâmina de serra, causando ruído.

CARACTERÍSTICAS ESPECIAIS DO PRODUTO

- Mudança rápida do modo de serra de corte transversal para modo de serra de mesa.
- intervalo do ângulo de corte de 93° para o corte de bisel (48° esquerda através de 45° direita) com cinco paragens predefinidas.
- intervalo do ângulo de corte de 110° para o corte de esquadria (50° esquerda através de 60° direita) com dez paragens predefinidas.
- Perfeita para uma utilização móvel graças ao seu baixo peso e dimensões pequenas.
- Construção resistente de alumínio fundido para cortes de precisão.
- Lâmina de serra TCT.
- Possibilidade de instalação de guia auxiliar.

Português

REGRAS PARA UMA OPERAÇÃO SEGURA

- Uma protecção de reinício impede o reinício da máquina quando a corrente de energia é restaurada após uma interrupção no fornecimento da energia.

ESPECIFICAÇÕES

Voltagem	**V~**	**230V (50Hz)**
Protecção dos fusíveis	**A**	**10(time-lag)**
Potência	**W**	**1800**
Categoria de protecção	**IP**	**20**
Grau de protecção		**II**
Velocidade da lâmina de serra	**min^{-1}**	**5000**
Diâmetro da lâmina de serra	**mm**	**254**
Dimensões **Máquina na embalagem** **- Comprimento x profundidade x altura**	**mm**	**700 x 585 x 420**
Corte transversal máximo da peça a trabalhar **- 90° x 90°** **- 90° x 45°** **- 45° x 90°** **- L45° X 45°** **R45° X 45°** **Capacidades de corte na serra de mesa**	 **mm** **mm** **mm** **mm** **mm** **mm**	 **70 x 110** **50 x 100** **40 x 90** **35 x 80** **40 x 90** **40**
Peso **Peso bruto** **Peso líquido**	 **kg** **kg**	 **24** **19**
Temperatura ambiente admissível para o funcionamento **Temperatura admissível para o transporte e armazenamento**	ºC ºC	**0 a +40** **0 a +40**
Emissão de ruído de acordo com a EN ISO 3744 **Nível L_{WA} de potência sonora** **Nível L_{WA} de potência sonora sem carga** **Nível de pressão sonora no amplificador linear de potência do operador** **Nível de pressão sonora no amplificador linear de potência do ouvido do operador sem carga**	 dB(A) dB(A) dB(A) dB(A)	 103.2 97.7 91.7 88.1
Valor efectivo da aceleração ponderada (vibração no cabo)	m/s^2	<2.5
Colector de pó (não incluído na entrega padrão) **- Diâmetro da porta de extracção de pó** **- Fluxo do volume de ar mínimo** **- Fluxo de vácuo mínimo** **- Velocidade mínima de ar na porta de extracção de pó**	 mm m3/h Pa m/s	 43 550 740 20

Português

FUNCIONAMENTO

INSTALAÇÃO E TRANSPORTE

ATENÇÃO!

Não transporte a máquina pelo cabo; o cabo não foi concebido para carregar o peso total da máquina. Para transportar a máquina, segure-a por ambos os lados da base (12).

Instalação (Fig.14)

1. Retire a máquina da caixa levantando-a com a ajuda de outra pessoa.
2. Gire a mesa rotativa para a posição 0º e aperte o bloqueio de esquadria.

NOTA:

Se a máquina for montada numa bancada: Não instale o pé de borracha!

3. Para instalar o pé de borracha, gire cuidadosamente a máquina para a direita, de forma a ser suportada pelo motor.
4. Coloque a porca (A3) no orifício na parte inferior do pé de borracha.
5. Insira o parafuso fêmea (A1) no pé da máquina a partir da parte superior. Prenda o pé de borracha (A2) com a porca previamente inserida (A3) no parafuso.
6. Aperte o pé de borracha apenas à mão.
7. Aperte o parafuso com a chave macho apenas à mão.

PERIGO!

Risco de danos devido à manipulação incorrecta no momento de levantar ou rodar a máquina. Segure sempre a máquina pela base (12).

8. Coloque a máquina numa superfície adequada:

- Os quatro pés devem permanecer firmemente na superfície.
- A altura ideal para a superfície é de aprox. 800mm.
- A serra deve estar apoiada seguramente, inclusive no momento de cortar peças maiores.

9. Guarde a embalagem para futuros usos, ou coloque-a no Ecoponto correspondente.

Transporte (Fig.5, 12, 13)

1. Coloque o dispositivo de protecção da lâmina inferior (14) do lado esquerdo em frente à extremidade traseira da placa de corte e empurre para trás.
2. Incline a cabeça da serra para baixo e engrene o pino de travamento (22).
3. Coloque a guia de corte sobre a protecção da lâmina e fixe-a na posição.
4. Levante a máquina segurando-a em ambos os lados da base (12).

NOTA:

Nesta secção, introduzem-se os elementos essenciais de funcionamento da máquina.

O uso apropriado da serra é detalhado na Secção “Funcionamento”, leia esta secção antes de usar a serra pela primeira vez.

A. Funcionamento no modo de serra de mesa (Fig. 2, 5, 6, 12)

- Assegure-se de que a mesa está totalmente montada no sentido correcto (Fig. 2), certifique-se de que o pino de bloqueio inferior (22) se encontrado positivamente localizado e bloqueado para assegurar que o interruptor secundário (Interruptor B (12)) está conectado.
- Remova a guia de corte (4).
- Para ligar e parar a máquina, use o interruptor ON/OFF (ligar/desligar) (7).

B. Funcionamento no modo de serra de esquadria (Fig. 6)

- Assegure-se de que a guia de corte (4) está correctamente instalada para cobrir a lâmina de serra. Isto activa o interruptor A (8). Assegure-se de que a tampa (guia de corte) está firmemente apertada. Se não estiver, use o botão da guia de corte (5) para fixar.
- Remova a protecção da lâmina inferior (14).
- Para ligar o motor, pressione o disparador (20) na pega.
- Para desligar o motor, liberte o disparador (20).

Mesa giratória (Fig. 7-9)

A mesa giratória (11) roda com 50o para a esquerda e com 60o para a direita e acopla em nas paragens predefinidas na posição 0º, 15º, 22.5º, 30º, 45º e 60º.

Para girar a mesa de esquadria, o bloqueio (9) tem que ser desapertado.

ATENÇÃO!

De modo a impedir que o ângulo de esquadria se altere durante o corte, o botão de bloqueio da mesa de esquadria tem que estar apertado (também quando a mesa está acoplada nas paragens predefinidas).

Português

FUNCIONAMENTO

Definição da inclinação do bisel (Fig.10-11)

O suporte da biela de direcção pode ser inclinado da vertical com 45º para a esquerda.

Para inclinar o suporte da biela de direcção, a alavanca de bloqueio do bisel (16) deve estar desapertada.

ATENÇÃO!

De modo a impedir que o ângulo de bisel se altere durante o corte, o parafuso de bloqueio do suporte da biela de direcção tem que estar apertado (também quando acoplado nas paragens predefinidas).

Guia de corte (Fig.12-13)

A guia de corte (4) é montada na mesa de serra superior (1). O botão de bloqueio da guia de corte (5) deve apontar para a parte dianteira da máquina.

Após ter desapertado o botão de bloqueio, a guia de corte (4) pode ser removida e reposicionada em no modo de serra de corte transversal (Fig.13), a guia de corte é posicionada sobre a protecção da lâmina (3). Ao reposicionar a guia de corte, certifique-se sempre que fixa a guia utilizando o botão de bloqueio da guia de corte (5).

Ligação de um Colector de Pó

PERIGO!

Alguns tipos de poeiras da madeira (por exemplo, faia, carvalho, freixo) podem ser prejudiciais para a saúde quando inalados. Use um colector de pó:

- Ao usar a serra em espaços fechados;
- Quando usar a serra durante períodos prolongados (mais do que meia hora por dia);
- Ao cortar carvalho, faia ou freixo.

O colector de pó deve cumprir com os seguintes requisitos:

- Diâmetro para encaixe da porta de extracção de pó (43mm);
- Volume de fluxo de ar de > 550m3/h;
- Vácuo na porta de extracção de pó da serra > 740 Pa;
- Velocidade do ar na porta de extracção de pó da serra > 20m/s.

Observe e siga também as instruções de funcionamento do colector de pó.

Ajustar a Lâmina Separadora (Fig. 15)

PERIGO!

Desligar de ajustar

NOTA:

A lâmina separadora vem predefinida de fábrica para a posição inferior. Só é necessário um alinhamento antes da operação inicial se a posição da lâmina separadora se tiver alterado durante o transporte ou seja necessária uma profundidade máxima do corte.

1. Levante a mesa de serra superior e aperte a profundidades dos parafusos de bloqueio de corte.
2. Verifique a lâmina separadora:

- A distância entre a extremidade exterior da lâmina de serra e a lâmina separadora tem que ser de 3-8mm.
- A lâmina separadora tem que estar alinhada com a lâmina de serra.

PERIGO!

A lâmina separadora é um dos dispositivos de segurança e deve ser correctamente instalada para uma operação segura.

Somente se for necessário o realinhamento da lâmina separadora:

3. Desaperte os parafusos fêmea (B1).
4. Ajuste a lâmina separadora (2) para a posição desejada. A distância entre a extremidade exterior da lâmina de serra e a lâmina separadora tem que ser de 3-8mm.
5. Aperte os parafusos fêmea (B1).

NOTA:

Quando a lâmina separadora está definida para a sua posição superior, a guia de corte só pode ser colocada por cima da protecção da lâmina quando a mesa de serra superior está totalmente elevada.

Ligar à Corrente AC

PERIGO! ALTA VOLTAGEM

- Opere esta máquina apenas em ambientes secos.
- Opere a máquina apenas quando a fonte de energia cumpre com os requisitos seguintes (veja também “Especificações Técnicas “).

- A rede eléctrica e a frequência do sistema em conformidade com a voltagem e frequência indicadas na placa de especificações da máquina;
- Protecção do fusível por um dispositivo operado de corrente residual (RCD) com sensibilidade de 30mA.

Português

FUNCIONAMENTO

- Tomadas correctamente instaladas, ligadas à terra, e testadas.
- ■ Posicione o cabo de alimentação para que não interfira com o trabalho e não seja danificado.
- ■ Proteja o cabo de alimentação de fontes de calor, líquidos agressivos e pontas afiadas.
- ■ Use apenas cabos de extensão com revestimento de borracha de cabos de extensão com suficiente secção de fio (3 x 1.5mm2).
- ■ Não puxe o cabo de alimentação para retirar da tomada.

MODO DE CORTE TRANSVERSAL

Dispositivos de Segurança

Protecção da lâmina retráctil (Fig. 16)

A protecção da lâmina retráctil (C1) protege contra contactos acidentais com a lâmina de serra e das lascas serem projectadas.

A protecção da lâmina retráctil deve regressar sempre automaticamente para a sua posição inicial quando a cabeça de serra é levantada. Quando a cabeça de serra se encontra na posição inicial, a lâmina de serra deve ser coberta a todo o redor.

Fecho de segurança (Fig. 2-3)

O fecho de segurança (6) trava a cabeça de serra na posição superior e impede que a protecção da lâmina retráctil de expor a lâmina de serra.

O fecho de segurança é libertado premindo-o. A cabeça de serra (19) pode ser agora rebaixada; quando a cabeça de serra é rebaixada, a protecção da lâmina retráctil é retraída, expondo a lâmina de serra.

Depois do corte estar feito - e a cabeça de serra se encontrar na sua posição inicial – a protecção da lâmina retráctil é bloqueada novamente pelo fecho de segurança.

Configuração (Fig. 12 e fig. 13)

PERIGO!

Antes de configurar a máquina:

- **Desligue a máquina,**
- **Desligue-a da tomada**
- **Espere até que a máquina tenha parado completamente**

1. É obrigatório colocar-se uma guia de corte (4) para cobrir a lâmina de serra e a fixar na sua posição, e a guia de corte deve ser ligada ao Interruptor A (8), fixa no lugar através do botão de retenção da guia de corte.
2. Solte o perno de bloqueio (22) e levante totalmente a cabeça de serra.
3. Remova a protecção da lâmina inferior (14).
4. Utilize o disparador (20) para activar o aparelho.

PERIGO!

- ■ Antes de utilizar este aparelho, verifique sempre se as seguintes peças funcionam correctamente:
- Protecção da lâmina retráctil.
- ■ Utilize um equipamento de protecção pessoal.
- ■ Adopte uma posição de trabalho adequada
- À frente da serra
- Diante da serra
- Para o lado da linha de corte
- ■ Risco de esmagamento! Ao inclinar o conjunto da serra, segure a cabeça da serra pelo cabo e mantenha os dedos afastados do suporte da biela de direcção e longe do intervalo de inclinação! Segure a cabeça da serra
- ■ Se o tipo de trabalho o exigir, utilize o seguinte:
- suporte de trabalho - para um tronco amplo, que de outro modo cairia da mesa ao terminar o corte;
- colector de pó.
- ■ Utilize uma guia auxiliar se obtém cortes pequenos.
- ■ Mantenha sempre a peça a trabalhar na parte inferior da mesa e não a atole.
- ■ Não tente parar a lâmina de serra empurrando a peça de trabalho contra a lâmina. Risco de danos se a lâmina da serra se bloquear.

Cortes transversais standard

Posição de arranque:

- Serra totalmente levantada.
- Gire a mesa na posição 0º, o parafuso de bloqueio da mesa giratória está apertado.
- A cabeça está em posição vertical (90º), a alavanca de bloqueio do bisel está apertada.

Cortar a peça a trabalhar:

1. Segure a peça a trabalhar contra a guia, se for possível, utilize a abraçadeira para assegurar a peça a trabalhar.
2. Accione o disparador (20) e active/prima o fecho de segurança (6).

Português

FUNCIONAMENTO

3. Gire pouco a pouco a serra até que esteja totalmente em baixo, segurando com firmeza o cabo. Ao serrar, exerça uma pressão moderada para evitar que a velocidade do motor diminua.
4. Corte a peça a trabalhar de uma só passagem.
5. Deixe que a serra volte lentamente à sua posição inicial elevada.
6. Se não forem necessários mais cortes, desligue a serra soltando o disparador (20)

Cortes de esquadria (Fig. 7)

Um corte de esquadria corta a peça a trabalhar num ângulo para a guia de corte.

Posição de arranque:

- Serra totalmente levantada.
- A cabeça do motor em posição vertical (90º), alavanca de bloqueio do bisel, apertada.

Cortar a peça a trabalhar:

1. Desaperte o botão de bloqueio (9) da mesa de esquadria (11).
2. Estabeleça o ângulo desejado.
3. Aperte o botão de bloqueio da mesa de esquadria.
4. Segure a peça a trabalhar contra a guia. Se for possível, utilize a abraçadeira para segurar a peça a trabalhar.
5. Accione o disparador (20) e active/prima o fecho de segurança (6).
6. Gire pouco a pouco a serra até que esteja totalmente em baixo, segurando com firmeza o cabo. Ao cortar, exerça pressão moderada para evitar que a velocidade do motor diminua.
7. Corte a peça a trabalhar de uma só passagem.
8. Deixe que a serra volte lentamente à sua posição inicial elevada.
9. Se não forem necessários mais cortes, desligue a serra soltando o disparador (20)

NOTA:

A mesa de esquadria engrena em ângulos definidos em posições 0º, 15º, 22.5º, 30º, 45º e 60º.

Cortes em bisel (Fig. 10 e 11)

Um corte em bisel corta a peça a trabalhar num ângulo diferente ao de 90º. Posição de arranque:

- Serra totalmente levantada.
- Com a mesa de esquadria em posição 0º, o parafuso de bloqueio da mesa giratória está apertado.

Cortar a peça a trabalhar:

1. Solte a alavanca de bloqueio do bisel (16) para que a cabeça da serra se incline perto da serra.
2. Incline a cabeça do motor lentamente até à posição desejada.
3. Aperte a alavanca de bloqueio do bisel (16).
4. Segure a peça a trabalhar contra a guia. Se for possível, utilize a abraçadeira para segurar a peça a trabalhar.
5. Accione o disparador (20) e active/prima o fecho de segurança (6).
6. Gire pouco a pouco a serra até que esteja totalmente em baixo, segurando com firmeza o cabo. Ao serrar, exerça uma pressão moderada para evitar que a velocidade do motor diminua.
7. Corte a peça a trabalhar de uma só passagem.
8. Deixe que a serra volte lentamente à sua posição inicial elevada.
9. Se não forem necessários mais cortes, desligue a serra soltando o disparador (20)

Cortes chanfrados

Um corte chanfrado é uma combinação dos cortes em ângulo e em bisel; isto significa que, numa só passagem, a peça a trabalhar é cortada num ângulo diferente ao de 90º em relação à guia e à superfície do material.

PERIGO!

Ao fazer cortes chanfrados, a lâmina de serra está muito mais exposta em relação ao habitual – maior risco de danos.

Mantenha sempre uma distância suficiente da lâmina de serra.

Posição de arranque:

- Serra totalmente levantada.
- Mesa de esquadria travada na posição desejada.
- Cabeça da serra inclinada no ângulo desejado contra a superfície da peça a trabalhar e bloqueada.

Cortar a peça a trabalhar:

1. Segure a peça a trabalhar contra a guia. Se for possível, utilize a abraçadeira para segurar a peça a trabalhar.
2. Prima a metade superior do botão de ON/OFF e prima o fecho de segurança.
3. Gire pouco a pouco a serra até que esteja totalmente em baixo, segurando com firmeza o cabo. Ao serrar, exerça uma pressão moderada para evitar que a velocidade do motor diminua.

Português

FUNCIONAMENTO

4. Corte a peça a trabalhar de uma só passagem.
5. Deixe que a serra volte lentamente à sua posição inicial elevada.
6. Se não se vão realizar mais cortes imediatamente a seguir, desligue a serra.

MODO DE SERRA DE MESA

Dispositivos de Segurança

Protecção da lâmina (Fig. 12)

A protecção da lâmina (3) protege contra o contacto acidental com a lâmina de serra e evita que se desprendam aparas.

Tenha sempre instalado a protecção da lâmina enquanto está a trabalhar com a máquina.

Lâmina separadora (Fig. 12)

A lâmina separadora (2) evita que a peça a trabalhar fique presa pelos dentes ascendentes da lâmina de serra e que saia disparado contra o operador.

Tenha sempre instalada a lâmina separadora enquanto está a trabalhar com a máquina.

Protecção da lâmina inferior (Fig. 12)

A protecção da lâmina inferior (14) protege contra o contacto acidental com a lâmina da serra.

A protecção da lâmina de segurança deve estar sempre instalada enquanto se trabalha com a máquina.

Alavanca de empurrar (Fig. 17 e 18)

A alavanca de empurrar (24) serve como extensão da mão e protege contra um contacto acidental com a lâmina de serra.

Utilize sempre a alavanca de empurrar se a distância entre a lâmina da serra e a guia de corte for inferior a 120 mm.

Guie a alavanca de empurrar num ângulo entre 20º e 30º contra a superfície da mesa da serra.

Substitua a alavanca de empurrar se estiver danificada.

Configuração

PERIGO!

Antes de configurar a máquina (Fig. 12 e Fig. 13):

- **desligue a máquina,**
- **desligue-a da tomada;**
- **espere até que a máquina tenha parado totalmente.**

1 Incline para cima a cabeça da serra.
2 Coloque a mesa de esquadria em posição 0º e aperte o parafuso de bloqueio.
3 É necessário acoplar a protecção da lâmina inferior em posição segura, assegurando que o interruptor B (29) se activa.
4 Baixe a cabeça da serra e bloqueia-a.
5 Retire a guia de corte (4) da protecção da lâmina.

PERIGO!

- **Antes de começar o trabalho, verifique se as seguintes peças funcionam correctamente.**
- Lâmina separadora;
- Protecção da lâmina de segurança;
- Protecção da lâmina;
- Alavanca de empurrar.
- **Utilize um equipamento de protecção pessoal**
- Máscara anti-pó;
- Protecção auditiva;
- Luvas de segurança.
- **Adopte uma posição de trabalho adequada:**
- À frente da serra;
- Diante da serra;
- à esquerda da linha de corte;
- ao trabalhar em par, a outra pessoa deve permanecer a uma distância adequada da serra.
- **Se o tipo de trabalho o exigir, utilize o seguinte:**
- suporte de trabalho - para um tronco amplo, que de outro modo cairia da mesa ao terminar o corte;
- Colector de pó.
- **Mantenha sempre a peça a trabalhar na parte inferior da mesa e não a atole.**
- **Não tente parar a lâmina de serra empurrando a peça de trabalho contra a lâmina. Risco de danos se a lâmina da serra se bloquear.**

Serragem

PERIGO!
Utilize sempre a alavanca de empurrar se a distância D à guia de corte for inferior a 120 mm (Fig. 17).

1. A extremidade frontal da protecção da lâmina deve estar sobre a peça a trabalhar.
2. Se for necessário, instale a guia de corte com o parafuso de bloqueio para si, o operador.
3. Coloque a guia de corte com a largura de corte desejada. Verifique em ambas as escalas da mesa de serra superior se a guia de corte está paralela à lâmina da serra.

Português

FUNCIONAMENTO

4. Faça trabalhar a lâmina da serra activando o interruptor “on” (7).
5. Empurre a peça a trabalhar com um movimento contínuo até à parte traseira e corte de uma só passagem.
6. Desligue a máquina se não for necessário realizar mais cortes de forma imediata activando o interruptor “off” (7).

CUIDADOS E MANUTENÇÃO

PERIGO!

Antes de qualquer reparação;

1. **desligue a máquina,**
2. **desligue-a da tomada,**
3. **espere até que a máquina tenha parado totalmente.**

- Os trabalhos de manutenção e reparação que não estão descritos nesta secção só deverão ser realizados por especialistas qualificados.
- Substitua as peças defeituosas, especialmente dos dispositivos de segurança, só por peças sobresselentes OEM. As peças não testadas e aprovadas pelo fabricante podem causar danos imprevistos.
- Verifique se todos os dispositivos de segurança voltam a funcionar depois de cada revisão.

Substituição da lâmina de serra (Fig. 19-21)

PERIGO!

- **Logo depois de cortar, a lâmina de corte pode estar muito quente - perigo de queimaduras! Deixe que a lâmina de serra quente arrefeça. Não limpe uma lâmina de serra quente com nenhum líquido combustível.**
- **Risco de lesões, inclusive com a lâmina de serra totalmente imobilizada. Ao soltar e apertar o parafuso do eixo (E1), a protecção da lâmina retráctil deve rodear a lâmina da serra. Utilize luvas ao substituir as lâminas.**

1. Configure o suporte da biela de direcção em 0º (vertical) e aperte o parafuso de bloqueio de inclinação do bisel.
2. Desaperte a porca que segura a protecção da lâmina e retire essa protecção. Retire a mesa superior da serra.
3. Para evitar que a lâmina de serra gire, puxe o fecho da lâmina da serra (D1) para a frente. Ao mesmo tempo, gire lentamente a lâmina da serra com a mão até que o fecho da lâmina da serra engrene.
4. Desaperte o parafuso do eixo (E1) no eixo da serra (rosca esquerda).
5. Retire o parafuso do eixo (E1) e o bordo exterior da lâmina (E2) do eixo da serra.
6. Retire a lâmina da serra (18) do eixo da serra e levanta-a para retirá-la da máquina.
7. Retire a anilha do eixo (E4) e o bordo interior da lâmina (E3) do eixo da serra.
8. Limpe a superfície da abraçadeira de:

- o eixo da serra
- o bordo interior da lâmina
- a lâmina da serra
- o bordo exterior da lâmina
- o perno do eixo
- a tampa da lâmina

PERIGO!

Não utilize produtos de limpeza (por exemplo, para eliminar os restos de resina) que poderiam corroer os componentes de metal ligeiro da máquina; poderia comprometer a estabilidade da serra.

9. Coloque a anilha do eixo (E4) do bordo interior da lâmina (E3) no eixo da serra.

PERIGO!

Ajuste correctamente o bordo interior da lâmina! De outro modo, a serra poderia atascar-se ou a lâmina da serra poderia desapertar-se. O bordo interior da lâmina está em posição correcta quando o aro biselado (Q1) aponta para a direita e a ranhura do anel elástico aponta para a esquerda (Fig. 21).

10. Monte a nova lâmina de serra (18) – e preste atenção à direcção (a seta da lâmina da serra deve apontar na mesma direcção que a seta do dispositivo de protecção da lâmina).

PERIGO!

Utilize apenas lâminas de serra que se ajustem às normas e que sejam concebidas para a velocidade máxima (consulte as “Especificações técnicas”).

Português

FUNCIONAMENTO

Não utilize:

- **Lâminas de tamanho incorrecto**
- **Lâminas de serra fabricadas em aço rápido;**
- **Lâminas de serra danificadas;**
- **Lâminas de roda de corte.**

PERIGO!

- **Monte a lâmina de serra utilizando apenas peças OEM.**
- **Não utilize anéis de redução de dispositivo folgados; a própria lâmina de serra poderá funcionar com folga.**
- **As lâminas de serra devem ser montadas de tal forma que não oscilem e não trabalhem com folga durante o funcionamento.**

11. Instale a flange da lâmina exterior (E3)
- as duas faces laterais devem ajustar-se às fases da árvore da serra.
12. Insira o parafuso do eixo (E1) (rosca esquerda) e aperte-o com a chave macho à mão.

PERIGO!

- Não alongue o parafuso do eixo apertando com uma chave fixa para obter mais alavancagem.
- Não bata a chave fixa com um martelo para apertar o parafuso do eixo.
- Após apertar o parafuso do eixo, certifique-se que retira a chave fixa.
13. Instale a protecção da lâmina e aperte a porca que segura a protecção da lâmina.
14. Verifique o funcionamento:
- O dispositivo de protecção da lâmina retráctil deve abrir sem tocar na lâmina de serra.
- Ao repor a cabeça da serra na posição de arranque, o dispositivo de protecção da lâmina retráctil deve automaticamente envolver a lâmina de serra.
- Na posição de arranque superior da cabeça da serra, o fecho de segurança deve bloquear o dispositivo de protecção da lâmina para prevenir uma abertura não intencional.
- Verifique o fecho da lâmina de serra – a lâmina de serra deve rodar livremente.

Tensionagem da Transmissão por Correia

A transmissão por correia, que funciona do lado direito da montagem da cabeça da serra por trás uma tampa de plástico, requer aperto se tiver mais de 8mm de folga se estiver pressionada no centro entre as duas roldanas, ou se a potência motora já não for transmitida.

Verificação da tensão (Fig.22)

1. Incline totalmente para cima a cabeça da serra.
2. Configure o suporte da biela de direcção em 0º (vertical) e aperte o parafuso de bloqueio biselado.
3. Desaperte a porca que segura a protecção da lâmina e retire essa protecção.
4. Desaperte o parafuso da mesa da serra superior, afaste a mesa da serra superior.
5. Retire a ficha (F1) situada junto do motor.
6. Verifique a tensão da transmissão por correia com o seu dedo através da abertura. Volte a tensionar a transmissão por correia se tiver mais de 8mm de folga (consulte “Retensionagem”).
7. Quando a transmissão por correia não requer retensionagem:
- Volte a colocar a ficha.
- Volte a colocar a mesa da serra superior e aperte o parafuso da mesa da serra.

Retensionagem (Fig.23-26)

1. Desaperte os três parafusos fêmea (G1) da tampa da lâmina esquerda (G2) e retire a tampa da lâmina.
2. Desperte os dois parafusos fêmea através das ranhuras (H1) na carcaça.
3. Desaperte os dois parafusos fêmea (J1) entre o motor e o suporte da biela de direcção – utilize uma chave macho com um comprimento curto (máx. 10mm).
4. Para apertar a transmissão por correia, faça deslizar o motor para trás, ajustando o parafuso (K1).
5. Cruze apertando os quatro parafusos fêmea desapertados que sustêm o motor.
6. Coloque a tampa da lâmina esquerda no lugar e aperte os parafusos.
7. Volte a colocar a ficha.
8. Coloque a mesa da serra superior na máquina, aperte os parafusos.
9. Instale o dispositivo de protecção da lâmina e aperte a porca que segura o dispositivo de protecção da lâmina.
10. Incline totalmente para baixo a cabeça da serra
- O dispositivo de protecção da lâmina retráctil deve abrir sem tocar na lâmina de serra.

Português

FUNCIONAMENTO

- Ao repor a cabeça da serra na posição de arranque, o dispositivo de protecção da lâmina retráctil deve automaticamente envolver a lâmina de serra.
- Na posição de arranque superior da cabeça da serra, o fecho de segurança deve bloquear o dispositivo de protecção da lâmina para prevenir uma abertura não intencional.
- - Verifique o fecho da lâmina de serra – a lâmina de serra deve rodar livremente.

Substituição da placa de corte

PERIGO!

Se a placa de corte estiver danificada, pequenas peças podem ficar presas entre a placa de corte e a lâmina de serra e fazer com que a lâmina de serra bloqueie. Substitua imediatamente uma placa de corte danificada! (Fig.7).

1. Retire a guia (13).
2. Desaperte a placa de corte (21) alavancando-a com uma chave de fendas e em seguida retire-a. Isto destruirá a placa de corte, e não poderá ser reutilizada.
3. Insira a nova placa de corte certificando-se de eu fica correctamente inserida no devido lugar.
4. Instale a guia (13).

Ajustes

Ajuste da guia (Fig.27)

1. Desaperte os parafusos de fixação (L1) da guia.
2. Ajuste a guia de forma a que se ajuste exactamente com a lâmina de serra, quando a mesa de esquadria (11) fica na posição 0º.
3. Aperte os parafusos de fixação da guia.

Ajuste do indicador de ângulo chanfrado (Fig.28)

1. Ajuste a posição do indicador (M1) após desapertar o parafuso (M2), até que o valor indicado coincida com a correcta posição de paragem predefinida da mesa rotativa.

NOTA:

A mesa de esquadria engrena nas paragens predefinidas nas posições 0°, 15°, 22.5°, 30°, 45°e 60°.

Ajuste da paragem predefinida da inclinação de bisel (Fig.29)

1. Bloqueie o suporte da biela de direcção (N2) na posição 0º,
2. Desaperte o parafuso esquerdo/direito (N1)
3. Ajuste o suporte da biela de direcção até que a lâmina de serra esteja exactamente a 90º/45º contra a mesa rotativa.
4. Aperte o parafuso esquerdo/direito (N1)
5. Ajuste a posição N3 do indicador, após desapertar o parafuso N4 até que o valor indicado coincida com a correcta posição de paragem predefinida do suporte da biela de direcção.

Ajuste da paragem de profundidade de corte (Fig.30)

A paragem de profundidade de corte limita a profundidade até à lâmina de serra descer na abertura da placa de corte.

NOTA:

A paragem de profundidade de corte requer um ajuste se a lâmina de serra entrar em contacto com a mesa.

1. Desaperte a porca de travamento (O1) da paragem de profundidade de corte.
2. Ajuste a paragem de profundidade de corte de forma a que a lâmina de serra se introduza até à guia na abertura da placa de corte.
3. Aperte a porca de travamento da paragem de profundidade de corte.
4. Baixe a cabeça da serra até parar devido à paragem de profundidade de corte e verifique se a lâmina de serra gira livremente nessa posição.

Limpeza

Utilizando uma escova e um limpa-pó ou um aspirador, retire todas as aparas e poeira da serra de,

- os dispositivos de definição;
- os elementos de funcionamento;
- as aberturas de ventilação do motor;
- o espaço abaixo da inserção da mesa

Armazenamento

PERIGO!

- **Armazene a serra onde não possa ser utilizada ou alterada por pessoas não autorizadas.**
- **Assegure-se de que ninguém possa ser ferido pela máquina armazenada.**

ATENÇÃO!

- **Nunca armazene a serra no exterior, em áreas desprotegidas ou locais húmidos ou molhados.**

Português

FUNCIONAMENTO

- **Respeite as condições de ambiente permissíveis (consulte as “Especificações técnicas”).**

MANUTENÇÃO

Antes de qualquer utilização

- Retire a poeira da serra e as aparas da máquina com uma escova e um limpa-pó ou um aspirador.
- Verifique se o cabo de alimentação e a ficha não estão danificados, substitua as peças danificadas por um electricista qualificado.
- Verifique todas as peças móveis e assegure-se de que podem mover-se livre e regularmente entre todos os intervalos.
- Verifique a lâmina separadora para ver se a distância entre a lâmina separadora e a lâmina de serra se encontra entre 3mm e 8mm.

Mensalmente (se utilizada diariamente)

Verifique as condições e a tensão da transmissão por correia e corrija-as se for necessário.

A cada 300 horas de funcionamento (Fig.10)

- Verifique se todas as porcas, cavilhas e parafusos estão bem ajustados e apertados e aperte se for necessário.
- Verifique a folga lateral da cabeça da serra e ajuste-a apertando a porca (P1), se for necessário.
- Verifique se a montagem da cabeça da serra regressa à sua posição inicial após ser libertada; se for necessário, substitua as molas.
- Verifique o funcionamento do dispositivo de protecção da lâmina.

SUGESTÕES

- Para peças a trabalhar compridas, utilize os apoios adequados em ambos os lados da máquina.
- Utilize a guia auxiliar quando estiver a serrar pequenos cortes (isto pode ser uma tábua adequada, fixada com quatro parafusos à guia).
- Ao cortar peças torcidas ou curvadas, assegure-se de que coloca a peça a trabalhar de forma a que a o lado convexo (ou seja, o lado exterior do arco) esteja contra a guia.
- Não corte nenhuma peça enquanto se encontrar em cima de um canto. Coloque-a sempre em plano na mesa rotativa.
- Mantenha as superfícies de apoio limpas – em particular, retire os restos de resina com um spray de limpeza e manutenção adequado.

PEÇAS DISPONÍVEIS (FIG.4)

- Dispositivo de protecção da lâmina (3)
- Guia de abertura (4)
- Dispositivo de protecção da lâmina inferior (14)
- Calibrador de esquadria (23)
- Alavanca de empurrar (24)
- Abraçadeira de funcionamento (25)
- Chave hexagonal (26)
- Tubo de escape (27)
- Saco do pó (28)

REPARAÇÕES

PERIGO!

As reparações em ferramentas eléctricas só devem ser realizadas por electricistas qualificados!

As ferramentas eléctricas que requerem reparação podem ser enviadas ao centro de reparação do seu país. Consulte a lista de peças sobresselentes para obter a morada.

Por favor junte uma descrição da falha à ferramenta eléctrica.

PROTECÇÃO AMBIENTAL

O material que embala a máquina é 100% reciclável.

As ferramentas e acessórios desgastados contêm quantidades consideráveis de matéria-prima e materiais de borracha que podem ser reciclados.

RESOLUÇÃO DE PROBLEMAS

Esta parte descreve problemas e falhas que você poderá ser capaz de resolver por si só. Se as medidas descritas aqui não resolvem o seu problema, por favor, consulte as “Reparações”.

PERIGO!

Vários acidentes ocorrem particularmente devido a problemas e falhas. Por conseguinte, tenha em atenção:

- Desligue sempre a máquina da tomada antes de qualquer reparação.
- Verifique se todos os dispositivos de segurança estão novamente operacionais após cada reparação.

Português

PROTECÇÃO AMBIENTAL

O motor não funciona

Sem alimentação eléctrica

- Verifique os cabos, a ficha, a tomada e os fusíveis da alimentação.

Sem função de corte transversal

Bloqueio de transporte engrenado

- Retire o bloqueio de transporte.

Fecho de segurança engrenado

- Accione o fecho de segurança.

Máquina com falta de energia

A lâmina de serra está embotada e gasta (tem possivelmente marcas de calor devido ao sobreaquecimento).

A lâmina de serra não é adequada para o material que está a cortar (consulte o capítulo “Especificações Técnicas”).

A lâmina de serra está torcida:

- Substitua a lâmina de serra (consulte o capítulo “Manutenção”)

A serra vibra muito

A lâmina de serra está torcida

- Substitua a lâmina de serra (consulte o capítulo “Manutenção”)

A lâmina de serra está montada incorrectamente

- Retire a lâmina de serra e volte a montá-la correctamente (consulte o capítulo “Manutenção”).

A serra chia ao arrancar

A transmissão por correia está solta

- Aperte a transmissão por correia (consulte o capítulo “Manutenção - Tensionagem da transmissão por correia”).

A mesa rotativa não se mexe ou mexe-se com dificuldade.

Acumulou-se pó debaixo da mesa de rotação.

- Retire o pó da serra.

ETIQUETAGEM

SÍMBOLO	DESIGNAÇÃO
	Por favor, leia cuidadosamente as instruções antes de ligar a máquina.
CE	Conformidade CE
	Aviso de Segurança
V	Volts
	Por favor, recicle
	Recicle as matérias-primas em vez de as eliminar como o lixo comum. A máquina, os acessórios e a embalagem devem ser seleccionados para a reciclagem amiga do ambiente.
	Não toque na lâmina de serra em funcionamento.
	Use óculos de segurança e protecção para os ouvidos. Use uma máscara contra o pó.

Dansk

BESKRIVELSE

1 Øverste savbord
2 Drive kniv
3 Klinge skjold
4 Rive hegn
5 Rive hegn knop
6 Sikkerheds lås
7 PÅ/AF knap
8 Knap A
9 Gering bord låse knop
10 Indikator, Gering vinkel skala
11 Gering bord
12 Base
13 Hegn
14 Nederste klinge skjold
15 Indikator, affasnings skala
16 Affasnings låsnings niveau
17 Bord Skala
18 Sav klinge
19 Sav hoved
20 Udløser
21 Savsnits plade
22 Nedlåsnings pind
23 Gering måler
24 Skubbe pind
25 Arbejds klemme
26 Hex skruenøgle
27 Udstødningsrør
28 Støv pose
29 Knap B

REGLER FOR SIKKER BETJENING

LÆS VENLIGST FØRST
Disse instrukser er skrevet for at gore det nemmere for dig, brugeren, at lære hvordan at betjene denne maskine og at gore det sikkert. Disse instrukser burde anvendes som følge:

- Læs instrukserne før brug. Under gennemlæsning af instrukser, give især opmærksomhed til og følg altid sikkerheds instrukserne.
- Disse betjenings instrukser er beregnet til mennesker med en basis kendskab til en maskine som denne. Uerfaren personer er stærkt anmodet til at søge competent råd og vejledning fra en erfaren person før betjening af denne maskine.
- Holde alle documenter forsynet med denne maskine til fremtiddig reference. Opbevare dit købsbevis i tilfælde af fremtiddig garanti krav.
- Denne maskine skal ikke sælges eller lånes til nogen andre uden at disse betjenings instrukser og alle andre documenter der forsynes med maskinen følger med.
- Producenten antager ikke nogen ansvarlighed for nogen skader der resultere af overseelser af nogen som helst betjenings eller sikkerheds instrukser givet i dette hæfte.

SPECIFIKKE BRUGSVILKÅR
Denne sav er beregnet til tværsnit, affasningssnit, geringssnit, og sammensatte geringssnit. Furing er også muligt. Udelukkende materialer der er egnet til skæring af den påsatte savklinge må skæres (se ”Teknsike specifikationer” for tilgængelige savklinger).

Skære ikke materialer og arbejdsstykker med mindre de er i overensstemmelse med de tilladte mål (se “Tekniske specifikationer”).

Skære ikke stykker der har runde eller uregelmæssige tværsnit, såsom brænde, eftersom sådanne stykker ikke kan holdes sikkert under skæring. Et passende ekstra hegn skal anvendes for fast støtte under skæring af tyndt arbejdsstykker i en oprejst stilling.

Hvilken som helst anden brug end den skrevet foroven, hvilken som helst ændring, modificering af maskinen eller brug af dele ikke specifikt godkendt af producenten kan forårsage uforudseelige skader!

GENERELLE SIKKERHEDS INSTRUKSER

- Observere følgende sikkerheds instrukser for at formindske risikoen for personlig skade eller materiale skade.
- Ligge også mærke til og følge de special sikkerheds instrukser givet i de respektive kapitler.
- Hvor anvendelig, følge de juridiske direktiver eller vedtægter for forhindring af ulykker vedrørende brug af gering og tværsnit save.

GENERELLE FARER!

- Hold altid dit arbejds område rydet – et rodet arbejdsområde giver anledning til ulykker.
- Være vagtsom. Være opmærksom på hvad du laver. Arbejde med rette. Betjene ikke maskinen under indflydelse af stoffer, alcohol eller medicin
- Overveje miljømæssige tilstande: holde din balance til alle tider.
- Anvende passende arbejdsstykke støtter under skæring a flange arbejdsstykker.
- Betjene ikke maskinen i nærheden af brandfarlige væsker eller gasser.

Dansk

REGLER FOR SIKKER BETJENING

- Denne maskine må udelukkende starts af personer der er familiære med tværsnitssave og er opmærksomme på de farer der er forbundet med betjening af tværsnitssave. Personer under 18 år må bruge maskinen udelukkende i et kursus i deres jobtræning, og under opsyn af en lærer.
- Holde tilstedeværende, især børn, ud af farer området. Tillade ikke andre personer at røre maskinen eller ledningen mens den kører.
- Overbelaste ikke maskinen – anvende den udelukkende inden for den ydelses klasse som den var designet til. Se ”Tekniske Specifikationer”.

  Undgå brug af forlængerledning eftersom denne kan overophede og forårsage risiko for brand.

VARSOMHED! RISIKO FOR ELEKTRISK STØD!

- Udsætte ikke maskinen for regn. Betjene ikke maskinen i fugtigt eller vådt område.

  Forhindre uvillig kropskontakt med jordet objekter såsom radiatorer, rør, komfurer, og køleskaber når saven er i brug.

RISIKO FOR PERSONSKADE OG KNUSNING AF BEVÆGELIGE DELE!

- Betjene aldrig maskinen uden installeret skjolde.
- Holde altid rimelig distance til savklingen. Anvende passende fodrings støtter, hvis nødvendigt. Holde rimelig distance til kørende dele under betjening af maskinen.
- Vente til savklingen er helt stoppet før fjernelse af reststykker, skrot, mv. fra arbejdsområdet.
- Forsøg ikke at stoppe savklingen ved at skubbe et arbejdsstykke mod dets side.
- Sikre at maskinen er frakoblet fra forsyningen før servicering.
- Sikre at når du tænder (f.eks. efter servicering) at ingen redskaber eller løse dele er efterladte på eller i maskinen.
- Slukke forsyningen AF hvis maskinen ikke er i brug. Frakoble altid saven fra kontakten når den ikke er i brug i længere tid.

SKÆRINGS FARER SELV NÅR SKÆRINGSREDSKABET ER STATIONÆR!

- Have altid handsker på under skift af skæreklinge.
- Opbevare savklinge(r) på sådan en made at ingen kan komme til skade.

RISIKO FOR TILBAGESLAG (ARBEJDSSTYKKE FANGES AF SAVKLINGEN OG KASTES TILBAGE MOD OPERATØREN):

- Sikre at drive kniven er korrekt indstillet under arbejde i bord sav tilstand.
- Presse ikke arbejdsstykker.
- Sikre at savklingen er passende til arbejdsstykke materialet.
- Skære tynde eller fin-belagte arbejdsstykker udelukkende med fin tandede savklinger.
- Anvende altid skarpe savklinger.
- Er du i tvivl, tjekke arbejdsstykket for indbefatning af fremmedlegemer (f.eks. søm eller skruer).
- Skære udelukkende forråd af dimensioner der tillader sikker og fast greb under skæring.
- Skærer aldrig bundter eller mere end et arbejdsstykke på samme tid – de individuelle stykker kan ikke holdes sikkert og under control. Der er risiko for personskade hvis individuelle stykker fanges af saven på en ukontrolleret måde.
- Fjerne små rest stykker, skrot, mv. fra arbejdsområdet, når det gøres skal savklingen være stoppet helt.

INDVIKLINGS FARER!

- Passe på at ingen kropsdel eller dit tøj kan opfanges af og hives ind i maskinen. (ingen slips, ingen handsker, ingen tøjstykker med lost siddende ærmer; fastgøre langt hår).
- Forsøg aldrig at skære nogen som helst arbejdsstykker der indeholder

- snorer
- strenge
- ledninger
- kabler eller
- tråde, eller andet til hvilken nogen at ovenstående er fastgjort.

FARER GENERERET AF UTILSTRÆKKELIG PERSONLIG BESKYTTELSES UDSTYR!

- Anvende øreværn
- Anvende støvmaske
- Anvende passende arbejdstøj
- Under arbejde udendørs anbefales det at anvende skridsikker sko

Dansk

REGLER FOR SIKKER BETJENING

RISIKO FOR SKADE VED INDÅNDING AF SAVSMUL!

- Nogle typer savsmul (f.eks. birk, eg, og ask) er helbredsskadelig under indånding. Anvende en støvopfanger når som helst det er muligt. Støvopfangeren skal stemme overens med det skrevne data i de tekniske specifikationer.
- Formindske mængden af savsmul der undslipper fra maskinen og arbejdsområdet ud i miljøet ved at:
- fjerne savsmuls aflejringer i arbejdsområdet (puste det ikke væk);
- reparere lækager på støvopfangeren;
- sikre god udluftning.

FARER GENEREERET AF MODIFICERING AF MASKINEN ELLER BRUG AF DELE DER IKKE ER AFPRØVET OG GODKENDT AF PRODUCENTEN!

- Samle maskinen i streng overensstemmelse med disse betjenings instrukser.
- Anvende udelukkende dele der er godkendt af producenten. Dette er især gældende for:
- savklinger (se “Tekniske specifikationer” for varenumre).
- sikkerheds devicer (se “Tekniske specifikationer” for varernumre).
- Udskifte ikke nogen dele.

FARER GENEREERET AF MASKINEFEJL!

- Holde maskinen samt tilbehør i god stand. Følge vedligeholdelses instrukserne.

RULES FOR SAFE OPERATION

- Før brug af maskinen tjekke altid for mulige skader. Hver gang du vil anvende maskinen, sikre at alle sikkerheds devicer og beskyttelsesskjold er tjekket efter forsigtigt for ordenlig virkning. Tjekke for at se om alle bevægelige dele virker ordenligt og ikke sidder fast. Alle dele skal installeres korrekt og møde alle betingelser nødvendige for ordenlig virkning af redskabet.
- Skade beskyttelses devicer eller dele skal repareres eller erstattes af en kvalificeret specialist. Få beskadiget knapper erstattet af en service agent. Betjene ikke maskinen hvis knappen ikke kan tændes AF eller PÅ. Betjene ikke maskinen med en beskadiget ledning eller stik eller efter maskinen har fejlet, er blevet tabt eller beskadiget på anden måde.
- Holde håndtage fri for olie og fedtstoffer.

RISIKO FOR SKADE VED STØJ!

- Anvende øreværn.
- Sikre at drivekniven ikke er bøjet. En bøjet drivekniv vil skubbe arbejdsstykket mod siden af savklingen, og derved forårsage støj.

SPECIALE PRODUKT FEATURES

- Hurtig skift fra tværsnitssav til bordsav tilstand.
- 93° skærings vinkel skala til affasningssnit (48° til venstre gennem 45° til højre) med fem forudindstillede stop.
- 110° skæringsvinkel skala for geringssnit (50° til venstre gennem 60° til højre) med ti forudindstillede stop.
- Perfekt til mobil brug pga. dets lave vægt og små dimensioner.
- Robust støbt aliminiums konstruktion for præcisions snit.
- TCT savklinge.
- Installation af ekstra hegn muligt.
- En genstarts beskyttelse forhindre genstart af maskinen når forsyningen er genoprettet efter strømsvigt.

Dansk

SPECIFIKATIONER

Spænding	**V~**	**230V (50Hz)**
Sikrings beskyttelse	**A**	**10(tids-forsænkning)**
Ydelse	**W**	**1800**
Beskyttelses klasse	**IP**	**20**
Beskyttelsesgrad		**II**
Savklinge hastighed	**min^{-1}**	**5000**
Savklinge diameter	**mm**	**254**
Dimensioner **Maskine i pakning** **- Længde x bredde x højde**	**mm**	**700 x 585 x 420**
Maksimum arbajdsstykke tværsnit **- 90° x 90°** **- 90° x 45°** **- 45° x 90°** **- L45° X 45°** **R45° X 45°** **Skærings kapaciteter i bord saven**	 **mm** **mm** **mm** **mm** **mm** **mm**	 **70 x 110** **50 x 100** **40 x 90** **35 x 50** **40 x 90** **40**
Vægt **Brutto vægt** **Netto vægt**	 **kg** **kg**	 **24** **19**
Tilladelig omgivelig temperature for arbejde **Tilladelig temperature for transport og opbevaring**	°C °C	**0 til + 40** **0 til + 40**
Støj udslip ifølge EN ISO 3744 **Støj ydelses niveau L_{WA}** **Støj ydelses niveau L_{WA} uden belastning** **Lydtryks niveau ved operatør L_{PA}** **Lydtryks niveau ved operatørens øre L_{PA} uden belastning**	 dB(A) dB(A) dB(A) dB(A)	 103.2 97.7 91.7 88.1
Effektiv værdi af vægtede acceleration (vibration ved håndtag)	m/s^2	<2.5
Støvopfanger (ikke inkluderet i standard levering) **-Støvudtræknings port diameter** **-Minimum luft volume flow** **-Minimum vakuum flow** **-Minimum lufthastighed ved støvudtræknings port**	 mm m^3/h Pa m/s	 43 550 740 20

Dansk

BETJENING

INSTALLATION OG TRANSPORT

VARSOMHED!
Bærer ikke maskinen ved håndtaget; håndtaget er ikke designet til at bærer maskinens hele vægt. For at bærer maskinen, holde den på begge sider af bunden (12).

Installation (Fig.14)

1. Løfte maskinen ud af æsken ved hjælp af en anden person.
2. Dreje rotations bordet til 0° stilling og stramme gering låsen.

OBS:
Hvis maskinen skal monteres på en stillads: Installere da **IKKE** gummifødderne!

3. For at installere gummifødder, dreje forsigtigt maskinen over til højre således at den støttes af motoren.
4. Passe møtrikken (A3) i hullet nederst på gummifoden.
5. Indsætte Umbraco hoved skruen (A1) ind i maskinens fod fra toppen. Påsætte gummifoden (A2) med den tidligere indsatte møtrik (A3) til skruen.
6. Håndstramme gummifoden.
7. Håndstramme skruen med Umbraco nøglen.

FARER!
Risiko for skade ved ukorrekt håndtering under loft af maskinen eller omdrejning af maskinen. Holde altid maskinen ved basen. (12).

8. Placere maskinen på en passende overflade:
- Alle fire fodder skal stå fast på overfladen.
- Den ideale højde for overfladen er circa 800mm.
- Saven skal stå fast, selv under skæring af store arbejdsstykker.

9. Bevare emballagen til senere brug, eller dele efter material type og afskaffe det på en miljøvenlig måde.

Transport (Fig.5, 12, 13)

1. Placere den lavere siddende klingeskjold (14) fra venstre-hånds side foran savsnits pladens bagerste ende og skub mod den bagerste ende.
2. Svinge savhoved nedad og engagere låsepinden (22).
3. Placere rive hegnet over klinge skjoldet og fastgøre i denne stilling.
4. Løfte maskinen ved at holde den på begge sidder af basen (12).

OBS:
I dette afsnit introduceres de vigtigste betjenings elementer af maskinen.
Ordenlig brug af saven er skitseret i afsnittet “Betjening”, læs dette afsnit før brug af saven for første gang.

A. Betjening i Bord sav tilstand (Fig. 2, 5, 6, 12)

- Sikre at bordet er komplet samlet i den korrekte orientation (Fig. 2), sikre at låse pinden (22) er positivt fundet og låst for at sikre at den sekondær knap (Knap B (29)) er tændt.
- Fjerne rive hegn (4).
- For at starte og stoppe maskinen, anvende AF/PÅ knappen (7).

B. Betjening i Gering sav tilstand (Fig. 6)

- Sikre at rive hegnet(4) er korrekt installeret for at dække sav klingen. Dette aktivere knap A(8). Sikre at coveret (rive hegnet) er fast. Hvis ikke, anvende rive hegns knoppen (5) for at stramme.
- Fjerne den lavere klinge skjold (14).
- For at tænde for motoren, trykke på udløseren (20) ved håndtaget.
- For at slukke for motoren, slippe udløseren (20).

Roterende bord (Fig. 7-9)
Det roterende bord (11) drejer gennem 50° til venstre og gennem 60° til højre og engagere i forudindstillede stop ved 0°, 15°, 22.5°, 30°, 45° og 60° stillingerne.
For at dreje gering bordet, skal låsen (9) løsnes.

VARSOMHED!
For at forhindre at gering vinklen skifter under skæring, skal gering bordets låse knop strammes (også når bordet er engageret i de forudindstillede stop.)

Affasnings hældning indstilling (Fig.10-11)
Spore arms holderen kan hældes lodret gennem 45° til venstre.
For hældning af spore arms holderen skal affasnings låsehåndtaget (16) løsnes.

VARSOMHED!
For at forhindre at gering vinklen skifter under skæring, skal spore arms holder låse skrue strammes (også når den engageres i de forudindstillede stop).

Rive hegn (Fig.12-13)
Rive hegnet (4) er monteret på den øverste sav bord (1).
Rive hegns låse knop (5) skal pege mod front af maskinen.

Dansk

BETJENING

Efter løsning af låse knoppen, kan rive hegnet (4) fjernes og genindstilles i tværsnits sav tilstand (Fig.13) hvor rive hegnet er indstillet over klinge skjoldet(3). Under genindstillning af rive hegnet, sikre altid at du strammer hegnet ved brug af rive hegns låse knoppen (5).

Tilslutning af Støv Opfanger

FARER!
Nogle typer savsmul (f.eks. birk, eg og ask) kan være helbredsskadelig ved indhalering. Anvende en støvopfanger:

- Under brug af saven i lukket områder;
- Under brug af saven i forlængede perioder (mere end ½ time per dag);
- Under skæring af eg, birk eller ask.

Støvopfangeren skal være i overensstemmelse med følgende krav:

- Passende til støv udtræks port diameteren (43mm);
- Luft flow mængde ≥ 550m3/h;
- Vakuum ved støv udtræks porten af saven på ≥ 740 Pa;
- Luft hastighed ved støv udtræks porten af saven på ≥ 20m/s.

  Lægge også mærke til og følge støv opfangerens betjenings instrukser.

Justering af Drive Kniven (Fig.15)

FARER!
Frakoble før justering

OBS:
Drive kniven er fabriksindstillet til den lavere position. En gensporing før første betjening er kun nødvendigt hvis drive knivens position har ændret sig under transport eller den maksimum dybde skæring kræves.

1. Hejse det øverste sav bord helt og stramme skæringsdybde låse skruer.
2. Tjekke drive kniven:

- Distancen mellem sav klingen ydre kant og drive kniven skal være 3-8mm.
- Drive kniven skal være i linie med sav klingen.

FARER!
Drive kniven er en af sikkerheds devicerne og skal være korrekt installeret for sikker betjening.

Udelukkende hvis gensporing af drive kniven er nødvendigt:

3. Løsne hex fordybnings skruer (B1).
4. Justere drive kniven (2) til den ønskede position. Distancen mellem sav klingens ydre kant og drive kniven skal være 3-8mm.
5. Stramme hex fordybnings skruer (B1).

OBS:
Når drive kniven er indstillet i dets øverste position kan rive hegnet kun placers over klinge skjoldet når det øverste sav bord er helt ophejst.

Tilslutning til AC Forsyning

FARER! HØJ SPÆNDING

- Betjene udelukkende denne maskine i tørre områder.
- Betjene maskinen udelukkende på en forsyning der passer til følgende krav (se også “Teksnikse specifikationer”).
- Forsynings spænding og system frekvens stemmer overens med spænding og frekvens vist på maskinens klassificerings mærke;
- Sikrings beskyttelse ved brug af en residuelle strøm betjent device (RCD) af 30mA sensitivitet.
- Stikkontakter ordenligt installeret, jordforbundet og testede.
- Positionere forsynings kabel således at den ikke forstyrre arbejdet og ikke skades.
- Beskyt forsynings kablet mod varme, aggresive væsker og skarpe kanter.
- Anvende udelukkende gummidækket forlængerledninger af tilstrækkelig lednings tværsnit på (3 x 1.5mm2).
- Hive ikke på ledningen for at frakoble fra stikkontakten.

TVÆRSNITS SAV TILSTAND
Sikkerheds Devicer
Optrækkeligt klinge skjold (Fig.16)
Det optrækkelige klings skjold (C1) beskytter mod tilfældig kontakt med sav klingen og fra flyvende stumper.
Det optrækkelige klinge skjold skal altid returnere automatisk til dets startstilling når savhovedet løftes. Når savhovedet er i startstilling skal sav klingen dækkes hele vejen rundt.

Sikkerheds lås (Fig.2-3)
Sikkerheds låsen (6) laser savhovedet I den øverste position og forhindre den optrækkelig klinge skjold i at blotte sav klingen.
Sikkerheds låsen udløses ved at trykke på den. Savhovedet (19) kan nu sænkes; når sav hovedet sænkes trækkes den optrækkelige klings skjold tilbage, og blotter derved sav klingen.

Dansk

BETJENING

Efter snittet er lavet – og sav hovedet er i dets øverste start position – er den optrækkelige klinge skjold genlåst af sikkerheds låsen.

Opsætning (Fig.12 & Fig.13)

FARER!

Før maskinen opsættes:
- **Slukke for maskinen ved AF,**
- **Frakoble**
- **Vente til maskinen er helt stoppet**

1. Det er vigtigt at placer rive hegnet (4) til at dække sav klingen og stramme i denne position, og at rive hegnet engagere med Knap A(8), strammes i denne position med rive hegns låse knoppen (5).
2. Udløse låse ponden(22) og hejse savhovedet helt.
3. Fjerne den lavere klinge skjold (14).
4. Anvende Udløseren(20) for at aktivere maskinen.

BETJENING

FARER!

- ■ Før brug af maskinen, tjekke altid for at se om følgende er i ordenlig arbejds tilstand
- - Optrækkelig klinge skjold.
- ■ Anvende personlig beskyttelses udstyr.
- ■ Antage ordenlig betjenings stilling
- - Ved front af saven
- - Foran saven
- - Til siden af skærelinien
- ■ Risiko for knusning! Under hældning af savhoved samlingen til siden, holde savhovedet ved håndtaget og holde fingrene væk fra spor arms holderen og ud af dets hældnings rækkevidden! Holde på savhovedet.
- ■ Kærver arbejdstypen det, så anvende følgende:
- - Arbejdsstøtte – for lang stykker, hvilket ellers ville falde af bordet efter udførelse af skæring;
- - Støv opfanger.
- ■ Anvende et ekstra hegn såfremt små rester vil forekomme under skæringen.
- ■ Holde altid arbejdsstykket nede på bordet og tvinge det ikke.
- ■ Forsøge ikke at stoppe sav klingen ved at skubbe arbejdsstykket mod dens side. Risiko for skade hvis sav klingen blokeres.

Standard tværsnit

Start position:
- Savhovedet helt hejst.
- Roterende bord i 0° position, låse skruen af det roterende bord strammes.
- Motorhovedet er i lodret (90°) position, affasnings låsehåndtaget strammes.

Skæring af arbejdsstykke:
1. Holde arbejdsstykket mod hegnet, anvende en arbejdsklemme til at holde den på plads såfremt muligt.
2. Engagere udløseren(20) og aktivere/trykke på sikkerheds låsen(6).
3. Svinge langsomt savhovedet helt ned, mens du holder fast på håndtaget. Under savning anvende kun moderat tryk for at forhindre motor hastigheden i at falde.
4. Skære arbejdsstykket i et enkelt strøg.
5. Lade savhovedet returnere langsomt til dets øverste starte position.
6. Kræves der ikke yderlige skæring, slukke for saven ved at slippe udløseren(20)

Gering snit (Fig.7)

Et gering snit skærer arbejdsstykket i vinkel med hegnet.

Start position:
- Savhovedet helt hejst.
- Motor hovedet i lodret (90°) position, affasnings låse niveau, fastgjort.

Skæring af arbejdsstykke:
1. Løsne gering bord låse knoppen(9) af gering bordet(11).
2. indstille til den ønskede vinkel.
3. stramme gering bord låse knoppen.
4. Holde arbejdsstykket mod hegnet. Anvende en klemme til at holde på arbejdsstykker såfremt muligt.
5. Engagere udløseren (20) og aktivere/trykke på sikkerheds låsen (6).
6. Svinge langsomt savhovedet helt ned, mens du holder håndtaget fast. Under savning anvende kun moderat tryk for at forhindre motor hastigheden i at falde.
7. Skære arbejdsstykket i et strøg.
8. Lade savhovedet returnere langsomt til dets øverste start position.
9. Kræves der ikke yderlige skæring, slukke for saven ved at slippe udløseren(20)

Dansk

BETJENING

OBS:
Gering bordet engageres i defineret vinkler ved 0°, 15°, 22.5°, 30°, 45° and 60° positioner.

Affasnings snit (Fig.10 & 11)
Et affasnings snit skære arbejdsstykket i en vinkel andet end 90°.

Start position:
- Savhoved helt hejst.
- Gering bord i 0° position, låse skruen af det roterende bord strammes.

Skæring af arbejdsstykke:
1. Løsne affasnings låse håndtag (16) for savhoved hældning i den bagerste ende af saven.
2. Hælde motorhovedet langsomt til den ønskede position.
3. Stramme affasnings låse håndtaget (16).
4. Holde arbejdsstykket mod hegnet. Bruge en klemme til at holde arbejdsstykket såfremt muligt.
5. Engagere udløseren (20) og aktivere/trykke på sikkerheds låsen (6).
6. Svinge langsomt savhovedet helt ned, og holde fast på håndtaget. Under savning anvende kun moderat tryk for at forhindre motor hastighed i at falde.
7. Skære arbejdsstykket i et enkelt strøg.
8. Lade savhovedet returnere langsomt til dets øverste start position.
9. Kræves der ikke yderlige skæring, slukke for saven ved at slippe udløseren(20)

Sammensatte gering snit
En sammensat gering snit er en blanding af gering og affasnings snit; dette betyder at I et enkelt strøg skæres arbejdsstykket i en vinkel andet end 90° til hegnet og materiale overfladen.

FARER!
Under skæring af sammensatte snit er sav klingen meget mere udsat en normalt – derved øges risiko for skade.

Opretholde altid nok distance til sav klingen.
Start position:
- Savhovede helt hejst.
- Gering bord låst i ønskede position.
- Savhovede hældt i ønskede vinkel mod arbejdsstykkets overflade.

Skæring af arbejdsstykke:
1. Holde arbejdsstykket mod hegnet. Bruge en klemme til at holde arbejdsstykket såfremt muligt.
2. Trykke på den øverste halvdel af PÅ/AF knappen og tryk på sikkerheds låsen.
3. Svinge langsomt savhovedet helt ned, og holde fast på håndtaget. Under savning anvende kun moderat tryk for at forhindre motor hastighed i at falde.
4. Skære arbejdsstykket i et enkelt strøg.
5. Lade savhovedet returnere langsomt til dets øverste start position.
6. Kræves der ikke mere skærearbejde umiddelbart efter, slukke for saven.

BORDSAVS TILSTAND
Sikkerheds Devicer

Klinge skjold (Fig.12)
Klinge skjoldet (3) beskytter imod tilfældig kontakt med med sav klingen og flyvende stumper.
Have altid klinge skjoldet installeret under betjening.

Drive kniven (Fig.12)
Drive kniven (2) forhindre arbejdsstykket i at fanges af de stigende tænder af sav klingen og at det kastes mod operatøren.
Have altid drive kniven installeret under betjening.

Nederste klinge skjold (Fig.12)
Det lavere klinge skjold (14) beskytter mod tilfældig kontakt med sav klingen.
Sikkerheds klinge skjoldet skal altid være installeret mens maskinen betjenes.

Skubbe pind (Fig.17&18)
Skubbe pinden (24) tjener som en forlængelse af hånden og beskytter mod tilfældig kontakt med sav klingen.
Anvende altid skubbe pinden hvis distancen mellem sav klingen og rive hegnet er mindre end 120mm.
Guide skubbe pinden I en vinkel af 20° til 30° mod sav bordets overflade.
Erstatte skubbe pinden såfremt den er beskadiget.

Opsætning
FARER!

Før maskinen opsættes (Fig.12 & Fig.13):
- **slukke maskinen AF,**
- **frakoble;**
- **vente til maskinen er helt stoppet.**

Dansk

BETJENING

1 Svinge savhovedet op.
2 Indstille gering bordet til 0° position og stramme låse skruen.
3 Det er vigtigt at påsætte det nederste klinge skjold sikkert i position; og derved sikre at knap B(29) activeres.
4 Svinge savhovedet ne dog lås det.
5 Fjerne rive hegnet (4) fra klinge skjoldet.

FARER!

- **Før start af arbejde, tjekke for at se om følgende er i ordenlig stand.**
- Drive kniv;
- Sikkerheds klinge skjold;
- Klinge skjold;
- Skubbe pind.
- **Anvende personlig beskyttelses udstyr**
- Støvmaske;
- Øreværn;
- Sikkerheds briller.
- **Antage ordenlig arbejds stilling:**
- Ved front af saven;
- Foran saven;
- Til venstre for skære linien;
- Under arbejde med to personer, skal den anden person forblive en rimelig distance fra saven.
- **Kræver arbejds typen det, så anvende følgende:**
- Arbejds støtte – for længere stykker, hvilket ellers ville falde af bordet efter udførelse af skæring;
- Støv opfanger.
- **Holde altid arbejdsstykker need på bordet og tvinge det ikke.**
- **Forsøg ikke at stoppe sav klingen ved at skubbe et arbejdsstykke mod dens side. Risiko for skade hvis sav klingen blokeres.**

Skæring

FARER!
Anvende altid skubbe pinden hvis distancen D af skæringsstykket er mindre end 120mm (Fig.17)

1. Klinge skjoldet skal hvile med front kanten på arbejdsstykket.
2. Hvis nødvendigt installere rive hegnet med låse skruerne mod dig, operatøren.
3. Indstille rive hegnet til den ønskede skærings vidde. Tjekke på begge skalaer af det øverste sav bord at rive hegnet er parallel til sav klingen.
4. Start sav klingen ved aktivering af “på” knappen (7).
5. Skubbe arbejdsstykket på en regelmæssig facon mod den bagerste ende og skære i et enkelt strøg.
6. Slukke maskinen AF såfremt ingen videre skæring vil udføres umiddelbart efter aktivering af “af” knappen (7).

PLEJE OG VEDLIGEHOLDELSE

FARER!

Før al servicering;
1. slukke maskinen AF,
2. frakoble,
3. vente til maskinen er helt stoppet.

- Reparationer og vedligeholdelses arbejde andet end det beskrevet i dette hæfte burde udelukkende udføres af kvalificeret specialister.
- Erstatte fejlagtige dele, især sikkerheds devicer, udelukkende med OEM erstatnings dele. Dele der ikke er afprøvet og godkendt af producenten kan forårsage uforventede skader.
- Tjekke at alle sikkerheds devicer er i brugbar tilstand efter hver servicering.

Sav Klinge Erstatning (Fig.19-21)

FARER!

- **Sav klingen er meget varm umiddelbart efter savning – brand fare! Lade sav klingen afsvale. Rengøre ikke en varm sav klinge med brandfarlige væsker.**
- **Risiko for skade, selv når sav klingen står stille. Under løsning og stramning af akselmøtrikken (E1), skal den optrækkelige klinge skjold omfatte sav klingen. Anvende handsker under udskiftning af klinger.**

1. Indstille spore arms holderen til 0° (lodret) og stramme affasnings hældnings låse skruen.
2. Løsne møtrikken der holder klinge skjoldet og tage skjolden af. Fjerne det øverste sav bord.
3. For at forhindre at sav klingen fortsætter med at dreje, hive sav klinge låsen (D1) fremmad. På samme tid dreje langsomt sav klingen med hånden indtil sav klinge låsen engageres.
4. Løsne aksel møtrikken (E1) på sav spindellen (venstrehånds gevind).

Dansk

BETJENING

5. Fjerne aksel møtrikken (E1) og den yderste klinge flange (E2) fra sav spindellen.
6. Fjerne sav klingen (18) fra sav spindellen og løfte den op for at fjerne den fra maskinen.
7. Fjerne aksel spændeskiven (E4) og den indre klinge flange (E3) fra sav spindellen.
8. Rengøre klemme overfladen af:

- Sav spindellen
- Indre klinge flange
- Sav klinge
- Ydre klinge flange
- Aksel møtrikken
- Klinge coveret

FARER!
Anvende ikke nogen rengøringsmidler (f.eks til at fjerne harpiks rester) hvilket vil ætse de let metals komponenter af maskinen; stabiliteten af saven vil svækkes.

9. Påsætte den indre klinge flange (E3) og aksel spændeskiven (E4) på sav spindellen.

FARER!
Påsætte den indre klinge flange korrekt! Ellers kan saven evt. Side fast, eller sav klingen kan vikle sig løs! Den indre klinge flange er i korrekt position når den affasede krave (Q1) peger til højre og fjeder rings furen peger til venstre (Fig.21).

10. Montere den nye sav klinge (18)- og være opmærksom på retningen (pilen på sav klingen skal pege I same retning som pilen på klinge skjoldet)!

FARER!
Anvende udelukkende sav klinger I overensstemmelse med standarderne og hvilket er designet til maksimum hastighed (se "Tekniske specifikationer").

Anvende ikke:

- **Ukorrekt størrelse klinger**
- **Sav klinger lavet af høj hastigheds stål (HSS);**
- **Beskadiget sav klinger;**
- **Afskåret hjul klinger.**

FARER!

- **Montere sav klingen og anvende udelukkende OEM dele.**
- **Anvende ikke løspassende reduktionsringe; sav klingen kan vikle sig løs.**
- **Sav klinger skal monteres på sådan en made at de ikke kan vakle og ikke kan vikle sig løs under betjening.**

11. Installere den ydre klinge flange (E3)

- de to flanke skal passé over fladerne af sav spindellen.

12. Indsætte aksel møtrikken (E1) (venstre-håndet gevind) og finger stramme den med Umbraco nøglen.

FARER!

- Forlænge ikke aksel møtrikke starmnings skruenøglen for at få mere vægtsstangsvirkning.
- Slå ikke skruenøglen med en hammer for at stramme aksel møtrikken.
- Efter stramning af aksel møtrikken være sikker med at fjerne skruenøglen.

13. Installere klinge skjoldet og stramme møtrikken der holder klinge skjoldet.
14. Tjekke funktion:

- Den optrækkelige klinge skjold skal åbne uden at røre ved sav klingen.
- under returnering af savhovedet til start position skal det optrækkelige klinge skjold automatisk omfatte sav klingen.
- I den øverste start position af savhovedet skal sikkerheds låsen låse den optrækkelig klinge for at forhindre tilfældig åbning.
- Tjekke sav klinge låsen – sav klingen skal dreje frit.

Spænding af Drive Bæltet
Drive bæltet, kørende på højre side af savhoved samlingen bag plast coveret, behøver stramning hvis det der er mere end 8mm spillerum hvis den presses I midten mellem de to remskiver, eller drivekraften ikke længere overføres.

Tjek af spændingen (Fig.22)

1. Svinge savhovedet helt op.
2. Indstille spore arms holderen til 0° (lodret) og stramme affasnings låse skruen.
3. Løsne møtrikken der holder klinge skjoldet og tage klinge skjoldet af.

Dansk

BETJENING

4. Løsne den øverste sav bord skrue, bakke det øverste sav bord af.
5. Fjerne proppen (F1) der befinder sig ved siden af motoren.
6. Tjek drive bælte spændingen med din finger gennem åbningen. Genspænde drive bæltet hvis den giver sig mere end 8mm (se “Genspænding”).
7. Når drive bæltet ikke kræver genspænding:

- Påsætte proppen.
- Påsætte det øverste sav bord og stramme den øverste sav bords skrue.

Genspænding (Fig.23-26)

1. Løsne de tre Umbraco skruer (G1) af venstre-hånds coveret (G2) og fjerne sklinge skjoldet.
2. Løsne to Umbraco skruer gennem sprækkerne (H1) i huseringen.
3. Løsne to Umbraco skruer (J1) mellem motor og spore arms holder – anvende en Umbraco nøgle med et kort skaft længde (maks.10mm).
4. For at stramme drive bæltet, glide motoren bagud, justere skruen (K1).
5. Kryds stramme de fire løsnede Umbraco skruer der holder motoren.
6. Sætte venstre-hånds klinge coveret på plads og stramme skruerne.
7. Påsætte proppen.
8. Sætte det øverste sav bord på maskinen, stramme skruerne.
9. Installere klinge skjoldet og stramme møtrikken der holder klinge skjoldet.
10. Svinge savhovedet helt ned

- Det optrækkelig klinge skjold skal åbne uden at røre ved sav klingen.
- Under returnering af savhovedet til start position skal det optrækkelige klinge skjold automatisk omfatte sav klingen.
- I den øverste start position af savhovedet skal sikkerheds låsen lade den optrækkelige klinge skjold for at forhindre tilfældig åbning.
- Tjek sav klinge låsen – sav klingen skal dreje frit.

Erstatning af Savsnits Pladen

FARER!
Er savsnits pladen beskadiget, kan små stumper evt. Sidde fast mellem savsnits pladen og sav klingen og forårsage sav klingen at blokeres. Erstatte en beskadiget savsnits plade umiddelbart! (Fig.7).

1. Tage hegnet (13) af.
2. Løsne savsnits pladen (21) ved at forcere den løs med en skruetrækker og derefter fjerne det. Dette vil ødelægge savsnits pladen, og den kan ikke genbruges.
3. Indsætte den nye savsnits plade og sikre at den klikker på plads.
4. Installere hegnet (13).

Justeringer

Hegn justering (Fig.27)

1. Løsne fæstnings skruerne (L1) af hegnet.
2. Justere hegnet således at det er præcist i retvinkel til sav klingen, når gering bordet (11) engagere ved 0° positionen.
3. Stramme fæstnings skruerne af hegnet.

Gering vinkel indikator justering (Fig.28)

1. Justere indikatorens (M1) position efter løsning af skruen (M2), indtil værdien der indikeres falder sammen med de nuværende forudindstillet stop positioned af det roterende bord.

OBS:
Gering bordet engageres ved forudindstillet stop ved 0°, 15°, 22.5°, 30°, 45°, and 60° positioner.

DANSK

Affasnings hældning forudindstillede stop justering (Fig.29)

1. Låse spore arms holderen (N2) i 0° position,
2. Løsnevenstre/højre skruen (N1)
3. Justere spore arms holderen indtil klingen er præcist ved 90°/45° mod det roterende bord.
4. Stramme venstre/højre skruen (N1)
5. justere indikatorens (N3) position, efter løsning af skruen (N4) indtil værdien der vises falder sammen med den nuværende forudindstillede stop position af spore arms holderen.

Justering af skærings dybde stop (Fig.30)

Skærings dybden begrænser dybden til hvilke sav klingen dykker ned i savsnits plade åbningen.

OBS:
Skærings dybde stop kræver justering hvis sav klingen laver kontakt med bordet.

1. Løsne låse møtrikken (O1) af skærings dybde stop.
2. Justere skærings dybde stop således at sav klingen vil dykke op til hegnet i savsnits plade åbningen.
3. Stramme låse møtrikken af skærings dybde stop.

Dansk

BETJENING

4. Sænke savhovedet indtil det stoppes af skærings dybde stop og tjek for at se om sav klingen drejer frit I denne position.

Rengøring
Ved brug af en børste og støv pen eller støvsuger, fjerne alle stumper og savsmul fra,
- Indstillings devicer;
- betjenings elementerne;
- motor ventilations sprækker;
- åbningen under bord indsatsen

Opbevaring

FARER!

- **Opbevare saven hvor den ikke kan bruges eller pilles ved af uautoriseret personer.**
- **Sikre at ingen kan skades af den opbevarede maskine.**

VARSOMHED!
- **Opbevare aldrig udendørs, I ubeskyttede områder eller fugtige eller våde tilstande.**
- **Observere de tilladelige område tilstande (se "Teknsike specifikationer").**

VEDLIGEHOLDELSE

Før hver brug
- Fjerne savsmul og stumper fra maskinen med en børste og støv pen eller støvsuger.
- Tjekke forsynings kablet og stik for skader og såfremt skadet skal de beskadiget dele erstattes af en hvalificeret elektrikker.
- Tjekke alle bevægelige dele og sikre at de kan bevæge sig frit og glat over hele deres rækkevidde.
- Tjekke drive kniven for at se at distancen mellem drive kniven og sav klingen er mellem 3mm og 8mm.

Måndtlig (hvis brugt dagligt)
Tjekke drive bæltets tilstand og spænding, kirrigere såfremt nødvendigt.

Hver 300 timer af betjening (Fig.10)
- Tjekke alle møtrikker, bolte og skruer for ordenlig pasning og stramhed og stramme efter hvor nødvendigt.
- Tjekke tværspil af savhoved, justere ved at stramme møtrik (P1) hvis nødvendigt.
- Tjekke om savhoved samlingen returnere til dets start position efter at det slippes; såfremt nødvendigt, erstatte fjederne.
- Tjekke funktionen af optrækkelig klinge skjold.

TIPS
- Til lange arbejdsstykker, anvende passende støtter på begge sider af maskinen.
- Anvende ekstra hegn under savning af små rest stykker (dette kan være et passende bræt, fastgjort med fire skruer til hegnet).
- Under skæring af bøjet eller forvrænget arbejdsstykker, sikre at du placere arbejdsstykket således at den konveks side (med andre ord, ydre siden af buen) er imod hegnet.
- Skære ikke nogen arbejdsstykke mens den star på højkant. Placere det altid fladt på det roterende bord.
- Holde de støttende overflader rene –fjern især harpisk rester med et passende rengørings og vedligeholdelses middel.

TILGÆNGELIGE DELE (FIG.4)
- Klinge skjold (3)
- Rive hegn (4)
- Nederste klinge skjold (14)
- Gering måler (23)
- Skubbe pind (24)
- Arbejds klemme (25)
- Hex skruenøgle (26)
- Udstødningsrør (27)
- Støv pose (28)

REPARATIONER

FARER!
Reparationer til elektroniske redskaber skal udføres af kvalificeret elektrikere alene!

Elektriske redskaber der trænger til reparation kan sendes til service agenten i dit land. Refererer til dele listen for adressen.
Venligst vedhæfte en beskrivelse af fejlen ved det elektriske redskab.

MILJØ BESKYTTELSE

Maskinens emballage er 100% genbrugeligt.
Udtjente elredskaber og tilbehør indeholder store mængder værdigfulde rå og gummi materialer, hvilket kan genbruges.

Dansk

MILJØ BESKYTTELSE

TROUBLE SHOOTING
Dette afsnit beskriver problemer og fejl hvilket du burde kunne lose selv. Hvis løsningerne beskrevet her ikke loser dit problem, venligst refererer til “Reparationer”.

FARER!
Mange ulykker sker især i forbindelse med problemer og fejl. Derfor venligst bemærke:

- Frakoble altid for servicering.
- Tjekke at alle sikkerheds devicer er virkende igen efter hver fejl service.

Motor kører ikke
Ingen strøm
- Tjekke kabler, stik, forsyning og forsynings sikring.

Ingen tværsnits funktion
Transport lås engageret
- Låse transport låsen op.

Sikkerheds lås engageret
- Udløse sikkerheds låsen.

Maskinen mangler styrke
Sav klingen er sløv og slidt (og har muligvis varme mærker fra overophedning).
Sav klingen er ikke passende til materialet der skæres (se kapitlet “Tekniske specifikationer”).

Sav klingen er skæv:
- Erstatte sav klingen (se kapitlet “Vedligeholdelse”).

Sav vibrere tungt
Sav klingen er skæv:
- Erstatte sav klingen (se kapitlet “Vedligeholdelse”).

Sav klinge er ukorrekt monteret
- Fjerne sav klingen og montere den igen korrekt (se kapitlet “Vedligeholdelse”).

Sav skriger under start
Drive bætlet er løst
- Stramme drive bæltet (se kapitlet “Vedligeholdelse – Drive bælte spænding”).

Rotations bord bevæger sig ikke overhovedet eller er svær at dreje.
Savsmul er opsamlet under rotations bordet.
- Fjern savsmul.

MARKERING

SYMBOL	BETEGNELSE
	Venligst læse alle instrukserne nøje før start af maskinen.
CE	CE overensstemmelse
	Sikkerheds varsel
V	Spænding
	Venligst genbruge
	Genbruge rå materialer frem for at afskaffe det som skrald. Maskinen, tilbehør og emballage burde sorteres for miljøvenligt genbrug.
	Række ikke ind I den roterende sav klinge.
	Anvende sikkerheds briller og øreværn, avnende støvmaske.

Svenska

BESKRIVNING

1. Övre sågbord
2. Spaltkniv
3. Bladskydd
4. Klyvstöd
5. Klyvstödsvred
6. Säkerhetslås
7. PÅ/AV-strömbrytare
8. Strömbrytare A
9. Låsvred för geringsbord
10. Indikator, geringsvinkelskala
11. Vridbord
12. Platta
13. Anslag
14. Nedre bladskydd
15. Indikator, fasningsvinkel
16. Låsning för fasning
17. Sågbordsskala
18. Sågblad
19. Såghuvud
20. Startknapp
21. Skärsnittsbord
22. Låsningspin
23. Geringsvinkelmätare
24. Påskjutare
25. Klämma
26. Sexkantsskiftnyckel
27. Utblåsrör
28. Dammpåse
29. Strömbrytare B

REGLER FÖR SÄKER ANVÄNDNING

LÄS DETTA FÖRST
Dessa instruktioner har skrivits för att göra det lättare för dig som användare att förstå hur maskinen ska användas på ett säkert sätt. Instruktionerna ska användas på följande sätt:

- Läs instruktionerna innan användning. Var speciellt observant på, och följ alltid, säkerhetsinstruktionerna.
- Dessa användningsinstruktioner är avsedda för personer med grundläggande teknisk kunskap när det gäller användning av en maskin som denna. Oerfarna personer rekommenderas starkt att be om kompetent hjälp och ledning från en erfaren person innan användning av denna maskin.
- Behåll alla dokument som följde med maskinen för framtida bruk. Behåll också ditt kvitto. Det behövs om du vill utnyttja garantin i framtiden.
- Denna maskin får inte säljas eller hyras ut till någon annan utan att dessa användningsinstruktioner, och all annan dokumentation som medföljde maskinen, skickas med.
- Tillverkaren tar inget ansvar för skador som uppkommer på grund av att dessa användnings- och säkerhetsinstruktioner inte har följts.

ANVÄNDNINGSVILLKOR
Denna såg är avsedd för kapning, fassnitt, geringssågningar och sammansatta geringssnitt. Räffling är också möjligt. Endast material som är anpassat till sågbladet får sågas (se ”Tekniska specifikationer” för tillgängliga sågblad).

Såga inte i material och arbetsstycken som inte uppfyller dem tillåtna dimensionerna (se ”Tekniska specifikationer”).

Såga inte i arbetsstycken som är runda eller oregelbundna, som exempelvis ett vedträ, eftersom sådana föremål inte kan hållas fast ordentligt under sågning. Ett lämpligt tilläggsanslag måste användas för att få ett stadigt stöd vid sågning i tunna arbetsstycken i en upprätt position.
Annan användning än den ovan angivna, modifikationer eller användning av delar som inte har blivit specifikt godkända av tillverkaren kan orsaka oförutsebar skada!

GENERELLA SÄKERHETSINSTRUKTIONER
- Följ nedanstående säkerhetsinstruktioner för att minimera risken för person- och egendomsskada.
- Följ också dem speciella säkerhetsinstruktionerna som finns angivna i varje kapitel.
- Följ de legala direktiv eller regleringar, där sådana finns, för att undvika olyckor som hör samman med cirkel- och kapningssågar.

GENERELL FARA!

- Håll din arbetsplats ren – en belamrad arbetsplats bjuder in olyckor.
- Var vaksam. Var medveten om vad du gör. Använd maskinen med sunt förnuft. Använd inte maskinen om du är påverkad av droger, alkohol eller mediciner.
- Ta hänsyn till miljöfaktorer: bibehåll alltid din balans.
- Använd lämpligt stöd för arbetsstycket när du sågar långa arbetsstycken.
- Använd inte maskinen nära brännbara vätskor eller gaser.

Svenska

REGLER FÖR SÄKER ANVÄNDNING

- Denna maskin får bara startas, och användas, av personer som har erfarenhet av cirkelsågar och som är medvetna om farorna som hör till användningen av dessa sågar. Personer under 18 år får endast använda maskinen i sin yrkesträning och då endast under övervakning av en instruktör.
- Håll åskådare, speciellt barn, borta från farozonen. Låt inte andra personer röra maskinen eller strömsladden när maskinen körs.
- Överbelasta inte maskinen. Använd den endast inom den belastningsgräns som den är avsedd för. Se ”Tekniska specifikationer”.

  Undvik att använda en förlängningssladd eftersom den kan överhettas och fatta eld.

VARNING! RISK FÖR ELEKTRISK STÖT!

- Utsätt inte maskinen för regn. Använd inte maskinen i fuktiga eller blöta miljöer. Undvik oavsiktlig kroppskontakt med jordade föremål, som exempelvis element, rör, spisar och kylskåp, när sågen är igång.

RÖRLIGA DELAR UTGÖR RISK FÖR PERSON- OCH KROSSKADOR!

- Använd inte maskinen utan monterade skydd.
- Håll alltid tillräckligt avstånd från sågbladet. Använd lämpliga påskjutare om det behövs. Håll tillräckligt avstånd från rörliga delar.
- Vänta tills sågbladet stannat helt innan borttagning av rester, flisor, etc. från arbetsområdet.
- Försök inte att stanna sågbladet genom att trycka arbetsstycket mot dess sida.
- Kontrollera att maskinen är urkopplad från eluttaget innan service påbörjas.
- Kontrollera att inga verktyg eller lösa delar ligger kvar på maskinen när det återstartas (exempelvis efter service).
- Stäng AV strömtillförseln till maskinen om den inte används. Koppla alltid bort maskinen från eluttaget om den inte ska användas under en längre tid.

RISK FÖR SKÄRSKADOR ÄVEN NÄR MASKINEN ÄR STILLASTÅENDE!

- Bär handskar vid byte av sågblad.
- Förvara sågblad(en) på ett sådant sätt att ingen kan skada sig på dem.

RISK FÖR ÅTERKAST (ARBETSSTYCKET NYPER FAST SÅGBLADET OCH KASTAS MOT ANVÄNDAREN):

- Kontrollera att spaltkniven är korrekt inställd vid arbete i bordssågsläge.
- Låt inte arbetsstycken fastna.
- Kontrollera att sågbladet är lämpligt för materialet i arbetsstycket.
- Såga tunna material enbart med ett fintandat sågblad.
- Använd alltid vassa sågblad.
- Om du är osäker, kontrollera att arbetsstycket inte har några föremål i sig (exempelvis spikar eller skruvar).
- Såga endast föremål med sådana dimensioner att du säkert kan hålla i det under sågning.
- Såga aldrig knippen av föremål eller mer än ett arbetsstycke åt gången. De individuella arbetstyckena kan inte hållas fast och kontrolleras ordentligt. Risk för personskador föreligger om de individuella arbetsstyckena träffar sågbladet okontrollerat.
- Ta bort små flisor, skräp, etc. från arbetsområdet. När detta sker måste sågbladet ha stannat helt.

RISK FÖR ATT FASTNA!

- Var försiktig så att ingen del av dina kläder eller din kropp kan fastna och dras in i maskinen. Bär inte slips, handskar eller klädesplagg med löst åtsittande ärmar. Sätt upp långt hår.
- Försök aldrig att såga i ett arbetsstycke som innehåller, eller är sammankopplat med, följande:

- rep
- trådar
- sladdar
- kablar eller
- vajrar.

FARA FÖRELIGGER VID OTILLRÄCKLIG ANVÄNDNING AV SKYDDSUTRUSTNING!

- Bär hörselskydd
- Bär inandningsmask
- Bär lämpliga arbetskläder
- Användning av halkskyddade skor vid arbete utomhus är rekommenderat.

Svenska

REGLER FÖR SÄKER ANVÄNDNING

RISK FÖR SKADA VID INANDNING AV SÅGSPÅN!

- Vissa typer av sågspån (exempelvis bok, ek, askträ) är farliga att inandas. Använd alltid en dammpåse när det är möjligt. Dammpåsen måste uppfylla dem krav som framgår i den tekniska specifikationen.
- Minimera mängden sågspån som sprids från maskinen och arbetsområdet:
- ta bort sågspånsansamlingar i arbetsområdet (blås inte bort).
- laga eventuella hål i dammpåsen.
- se till att ha god ventilation.

FARA FÖRELIGGER VID MODIFIERING AV MASKINEN OCH VID ANVÄNDNING AV DELAR SOM INTE HAR TESTATS OCH GODKÄNTS AV TILLVERKAREN!

- Följ dessa användningsanvisningar strikt vid montering av maskinen.
- Använd endast delar som är godkända av tillverkaren. Detta är speciellt viktigt för:
- sågblad (se ”Tekniska specifikationer” för artikelnummer).
- säkerhetsanordningar (se ”Tekniska specifikationer” för artikelnummer).
- Modifiera inte några delar.

MASKINDEFEKTER UTGÖR EN FARA!

- Håll maskinen och tillbehören i gott skick. Följ underhållsinstruktionerna.
- Kontrollera alltid om någon skada finns innan användning av maskinen. Kontrollera också alla säkerhetsanordningar och skydd innan varje användning. Alla rörliga delar ska också kontrolleras så att dem inte fastnar. Alla delar måste vara korrekt monterade och uppfylla alla nödvändiga villkor för korrekt användning av verktyget.
- Skyddsenheter och –delar måste repareras eller bytas ut av en kvalificerad specialist. Skadade strömbrytare ska bytas ut av ett servicecenter. Använd inte maskinen om strömbrytaren inte går att ställa både PÅ och AV. Använd inte maskinen med en skadad el-sladd eller elkontakt, eller när maskinen har tappats i golvet eller skadats på något annat sätt.
- Håll handtagen rena från olja och fett.

RISK FÖR HÖRSELSKADOR!

- Använd hörselskydd.
- Kontrollera att spaltkniven inte är böjd. En böjd spaltkniv kommer att trycka arbetsstycket mot sidan av sågbladet vilket orsakar oljud.

SPECIELLA PRODUKTEGENSKAPER

- Snabbt byte från kapning till bordssågsläge.
- 93º fassnitt (48º åt vänster till 45º åt höger) med fem standardstopp.
- 110º geringsvinkel för geringssågning (50º åt vänster till 60º åt höger) med tio standardstopp.
- Perfekt för mobil användning tack vare dess låga vikt och små dimensioner.
- Tålig aluminiumkonstruktion för precisa snitt.
- TCT-sågblad.
- Montering av ett sekundärt anslag är möjligt.
- Ett återstartsskydd förhindrar att maskinen startar automatiskt när strömmen kommer tillbaka efter ett strömavbrott.

Svenska

SPECIFIKATIONER

Spänning	**V~**	**230V (50 Hz)**
Säkring	**A**	**10 (trög)**
Effekt	**W**	**1800**
Skyddsklass	**IP**	**20**
Grad av skydd		**II**
Sågbladshastighet	**min^{-1}**	**5000**
Sågbladsdiameter	**mm**	**254**
Dimensioner **Maskinen i förpackning** **- Längd x bredd x höjd**	**mm**	**700 x 585 x 420**
Maximalt tvärsnitt hos arbetsstycket **- 90º x 90º** **- 90º x 45º** **- 45º x 90º** **- L45º x 45º** **R45º x 45º** **Sågningskapacitet i bordssågen**	 **mm** **mm** **mm** **mm** **mm** **mm**	 **70 x 110** **50 x 100** **40 x 90** **35 x 50** **40 x 90** **40**
Vikt **Bruttovikt** **Nettovikt**	 **kg** **kg**	 **24** **19**
Tillåten omgivningstemperatur vid användning **Tillåten temperatur vid transport och förvaring**	ºC ºC	**0 till +40** **0 till +40**
Ljudutsläpp enligt EN ISO 3744 **Ljudeffekt L_{WA}** **Ljudeffekt L_{WA} utan belastning** **Ljudtryck vid användaren L_{PA}** **Ljudtryck vid användarens öra L_{PA} utan belastning**	 dB(A) db(A) db(A) db(A)	 103,2 97,7 91,7 88,1
Effektivvärdet hos den viktade accelerationen (vibration i handtaget)	m/s^2	<2,5
Dammpåsen (inte inkluderad i standardleverans) **- Diameter hos dammutsugningshålet** **- Minsta luftvolymsflödet** **- Minsta vakuumflödet** **- Minsta lufthastighet vid utsugningshålet**	 mm m^3/h Pa m/s	 43 550 740 20

Svenska

ANVÄNDNING

MONTERING OCH TRANSPORT

FÖRSIKTIGHET!
Bär inte maskinen i handtaget. Handtaget är inte konstruerat för att bära hela maskinens vikt. Bär den genom att hålla i båda sidor av plattan (12).

Montering (Fig. 14)

1. Ta, tillsammans med en till person, ur maskinen ur lådan.
2. Vrid vridbordet till 0º-positionen och dra åt geringslåset.

NOTERA:
Sätt **inte** på gummifötterna om maskinen ska monteras på en arbetsställning!

3. Tippa försiktigt över maskinen på dess högra sida, så att den stöds av motorn, för att sätta på gummifötterna.
4. Sätt fast muttern (A3) i hålet på botten av gummifoten.
5. Sätt i sexkantsskruven (A1) uppifrån i maskinens fot. Sätt fast gummifoten (A2), med den tidigare ditsatta muttern (A3), på skruven.
6. Dra åt gummifoten för hand.
7. Dra åt skruven med en sexkantsnyckel för hand.

FARA!
Risk för skada föreligger vid inkorrekt hantering i lyft- och tippningsmomenten. Håll alltid maskinen i dess platta (12).

8. Placera maskinen på ett lämpligt underlag:
- Alla fyra fötter måste stå stadigt på underlaget.
- Den perfekta höjden för underlaget är ungefär 800 mm.
- Sågen måste stå stadigt även vid sågning av större arbetsstycken.
9. Behåll förpackningsmaterialen för framtida användning eller sortera materialen för miljövänlig återvinning.

Transport (Fig. 5, 12, 13)

1. Placera det nedre bladskyddet (14) framför skärsnittsbordets bakre kant, sett från vänster sida, och tryck bakåt.
2. Sänk ner såghuvudet och aktivera låspin (22).
3. Placera klyvstödet ovanpå bladskyddet och sätt fast.
4. Lyft maskinen genom att hålla i plattans (12) båda sidor.

NOTERA:
I denna sektion introduceras de nödvändiga användningsfunktionerna.

Den korrekta användningen av sågen beskrivs i detalj i sektionen ”Användning”. Läs denna sektion innan du använder sågen för första gången.

A. Bordssågsläge (Fig. 2, 5, 6, 12)

- Kontrollera att bordet är helt monterat i korrekt riktning (Fig. 2), kontrollera också att låspin (22) är rätt placerad och låst så att den sekundära strömbrytaren (Strömbrytare B (29)) är aktiv.
- Ta bort klyvstödet (4).
- Använd PÅ/AV-strömbrytaren (7) för att starta och stoppa maskinen.

B. Geringssågningsläge (Fig. 6)

- Kontrollera att klyvstödet (4) är korrekt monterat så att det täcker sågbladet. Detta aktiverar strömbrytare A (8). Kontrollera att skyddet (klyvstödet) är ordentligt fastsatt. Om inte, använd klyvstödets vred (5) för att dra åt det.
- Ta bort det nedre bladskyddet (14).
- Tryck in startknappen (20) på handtaget för att starta motorn.
- Släpp startknappen (20) för att stänga av motorn.

Vridbord (Fig. 7-9)
Vridbordet (11) går från 50º åt vänster till 60º åt höger och fastnar i standardstopp vid 0º, 15º, 22,5º, 30º, 45º och 60º.
För att vrida geringsbordet så måste låset (9) vara lossat.

FÖRSIKTIGHET!
För att förhindra att geringsvinkeln ändras under sågning måste geringsbordets låsvred vara åtdraget (även när bordet sitter i ett standardstopp).

Fassnittsinställning (Fig. 10-11)
Armhållaren kan lutas från vertikal position till 45º åt vänster.
För att kunna luta armhållaren måste fasningslåset (16) vara lossat.

FÖRSIKTIGHET!
För att förhindra att fasvinkeln ändras under sågning måste armhållarens låsskruv vara åtdragen (även när bordet sitter i ett standardstopp).

Svenska

ANVÄNDNING

Klyvstöd (Fig. 12-13)
Klyvstödet (4) är monterat på det övre sågbordet (1). Klyvstödets låsvred (5) måste peka mot främre delen av maskinen.

Efter att ha lossat låsningsvredet kan klyvstödet (4) tas bort och flyttas. I kapningsläget (Fig. 13) är klyvstödet placerat ovanför bladskyddet (3). Kontrollera alltid att du drar åt klyvstödet med dess låsvred (5) när du har flyttat klyvstödet.

Anslut en dammpåse

FARA!
Vissa typer av sågspån (exempelvis bok, ek och askträ) kan vara farliga att inandas. Använd en dammpåse när:

- Sågen används i tillstängda utrymmen.
- Sågen används en längre tid (mer än 30 minuter om dagen).
- Sågning av ek, bok och askträ sker.

Dammpåsen måste uppfylla följande krav:

- Passa dammutsugningshålets diameter (43 mm).
- Luftflödesvolym ≥ 550 m3/h.
- Tryck vid dammutsugningshålet ≥ 740 Pa.
- Lufthastighet vid dammutsugningshålet ≥ 20 m/s.

Följ även dammpåsens användningsinstruktioner.

Justera spaltkniven (Fig. 15)

FARA!
Koppla bort maskinen från elförsörjningen innan justering

NOTERA:
Spaltkniven är fabriksinställd i den lägre positionen. En justering före första användningen är endast nödvändig om spaltknivens position har ändrats under transport, eller om det maximala sågdjupet önskas.

1. Höj det övre sågbordet helt och dra åt sågdjupsskruvarna.
2. Kontrollera spaltkniven:

- Avståndet mellan sågbladets yttre kant och spaltkniven måste vara 3-8 mm.
- Spaltkniven måste ligga i linje med sågbladet.

FARA!
Spaltkniven är en av säkerhetsanordningarna och måste monteras korrekt för säker användning.

Utför nedanstående endast om justering av spaltkniven är nödvändig:

3. Lossa sexkantshylsskruvarna (B1).
4. Justera spaltkniven (2) till önskad position. Avståndet mellan sågbladets yttre kant och spaltkniven måste vara 3-8 mm.
5. Dra åt sexkantshylsskruvarna (B1).

NOTERA:
När spaltkniven är inställd i sin översta position kan klyvstödet endast placeras ovanför bladskyddet när det övre sågbordet är höjt så mycket det går.

Anslut till strömförsörjning

FARA! HÖGSPÄNNING!

- ■ Använd den här maskinen endast i torra miljöer.
- ■ Använd den här maskinen endast med strömkällor som uppfyller följande krav (se också ”Tekniska specifikationer”).
- Spänningen och systemfrekvensen stämmer överens med den spänning och frekvens som anges på maskinens klassificeringsetikett.
- Säkringsskydd via en jordfelsbrytare med en brytström på 30 mA.
- Korrekt monterade, jordade och testade uttag.
- ■ Placera el-sladden så att den inte kommer ivägen för arbetet och skadas.
- ■ Skydda el-sladden från värme, frätande vätskor och vassa kanter.
- ■ Använd endast gummibeklädda förlängningssladdar med ett tillräckligt stort tvärsnitt (3 x 1,5 mm2).
- ■ Dra inte i el-sladden för att dra ur den ur eluttaget.

KAPNINGSLÄGE
Säkerhetsanordningar
Återfjädrande bladskydd (Fig. 16)
Det återfjädrande bladskyddet (C1) skyddar mot oavsiktlig kontakt med sågbladet och mot flygande flisor.

Det återfjädrande bladskyddet måste alltid gå tillbaka till sin ursprungsposition automatiskt när såghuvudet lyfts. När såghuvudet är i sin startposition måste sågbladet vara täckt runt om.

Säkerhetslås (Fig. 2-3)
Säkerhetslåset (6) låser såghuvudet i dess översta position och förhindrar att det återfjädrande bladskyddet exponerar sågbladet.

Svenska

ANVÄNDNING

Säkerhetslåset öppnas genom att trycka på det. Såghuvudet (19) kan nu sänkas. När såghuvudet sänks så dras bladskyddet tillbaka och exponerar sågbladet.
Efter att sågningen är utförd, och såghuvudet är i sin översta position, låses det återfjädrande bladskyddet igen av säkerhetslåset.

Ställa in (Fig. 12 & Fig. 13)

FARA!

Innan montering:
- **Stäng AV maskinen.**
- **Koppla bort maskinen från eluttaget.**
- **Vänta tills maskinen har stannat helt.**

1. Klyvstödet (4) måste placeras så att det täcker sågbladet och det måste dras fast ordentligt. Klyvstödet måste också aktivera strömbrytare A (8). Dra åt med klyvstödets låsvred (5).
2. Lossa låspin (22) och höj såghuvudet helt.
3. Ta bort det nedre bladskyddet (14).
4. Använd startknappen (20) för att aktivera maskinen.

FARA!

■ Kontrollera att följande alltid fungerar innan användning av maskinen:
- Återfjädrande bladskyddet.

■ Använd skyddsutrustning.

■ Inta korrekt användningsposition
- Vid den främre delen av sågen.
- Framför sågen.
- På sidan om såglinjen.

■ Risk för krosskador! Vid tippning av såghuvudet i sidled, håll såghuvudet i handtaget och håll dina fingrar borta från armhållaren och dess tippningsområde! Håll i såghuvudet.

■ Använd följande om ditt arbete kräver det:
- Stöd för långa föremål som annars kan falla ned från bordet när sågningen är klar.
- Dammpåse.

■ Använd ett sekundärt anslag om sågningen resulterar i smådelar.

■ Håll alltid arbetsstycket ner mot bordet och kör inte fast det.

■ Försök inte att stoppa sågbladet genom att trycka arbetsstycket mot dess sida. Risk för skada föreligger om sågbladet blockeras.

Vanliga kapningar
Startposition:
- Såghuvud maximalt upphöjt.
- Vridbord i 0º-position med vridbordets låsskruv åtdragen.
- Motorhuvud i en vertikal (90º-position) med lutningslåset åtdraget.

Såga arbetsstycket:
1. Håll arbetsstycket mot anslaget, använd klämman för att sätta fast arbetsstycket om det är möjligt.
2. Tryck in startknappen (20) och aktivera/tryck ned säkerhetslåset (6).
3. För långsamt ned såghuvudet helt samtidigt som du håller i handtaget ordentligt. Applicera endast ett lätt tryck vid sågning för att förhindra att motorhastigheten sänks.
4. Såga arbetsstycket i ett enda moment.
5. Låt såghuvudet återgå långsamt till sin övre startposition.
6. Stäng av sågen, genom att släppa startknappen (20), om ingen ytterligare sågning krävs.

Geringssågning (Fig. 7)
En geringssågning sågar arbetsstycket med en viss vinkel mot anslaget.

Startposition:
- Såghuvud maximalt upphöjt.
- Motorhuvud i en vertikal (90º) position med lutningslåset åtdraget.

Såga arbetsstycket:
1. Lossa geringsbordets (11) låsvred (9).
2. Ställ in önskad vinkel.
3. Dra åt geringsbordets låsvred.
4. Håll arbetsstycket mot anslaget. Använd klämman för att sätta fast arbetsstycket om det är möjligt.
5. Tryck in startknappen (20) och aktivera/tryck ned säkerhetslåset (6).
6. För långsamt ned såghuvudet helt samtidigt som du håller i handtaget ordentligt. Applicera endast ett lätt tryck vid sågning för att förhindra att motorhastigheten sänks.
7. Såga arbetsstycket i ett enda moment.
8. Låt såghuvudet återgå långsamt till sin övre startposition.
9. Stäng av sågen, genom att släppa startknappen (20), om ingen ytterligare sågning krävs.

Svenska

ANVÄNDNING

NOTERA:
Geringsbordet stannar i standardstoppen 0º, 15º, 22,5º, 30º, 45º och 60º.

Fassnitt (Fig. 10 & 11)
Ett fassnitt sågar arbetsstycket med en vinkel annan än 90º.
Startposition:
- Såghuvud maximalt höjt.
- Geringsbord i 0º-position med låsskruven för vridbordet åtdragen.

Såga arbetsstycket:
1. Lossa lutningslåset (16) för såghuvudslutning nära sågen.
2. Luta motorhuvudet långsamt till önskad position.
3. Dra åt lutningslåset (16).
4. Håll arbetsstycket mot anslaget. Använd klämman för att sätta fast arbetsstycket om det är möjligt.
5. Tryck in startknappen (20) och aktivera/tryck ned säkerhetslåset (6).
6. För långsamt ned såghuvudet helt samtidigt som du håller i handtaget ordentligt. Applicera endast ett lätt tryck vid sågning för att förhindra att motorhastigheten sänks.
7. Såga arbetsstycket i ett enda moment.
8. Låt såghuvudet återgå långsamt till sin övre startposition.
9. Stäng av sågen, genom att släppa startknappen (20), om ingen ytterligare sågning krävs.

Sammansatt geringssnitt
Ett sammansatt geringssnitt är en kombination av geringssnitt och fassnitt. Detta betyder att materialet i ett enda moment sågas till en vinkel annat än 90º mot anslaget och materialytan.

FARA!
Sågbladet är mycket mer exponerat än normalt vid sammansatta geringssnitt. Detta innebär ökad risk för skada.

Håll alltid tillräckligt avstånd från sågbladet.
Startposition:
- Såghuvud maximalt upphöjt.
- Geringsbord i önskad position.
- Såghuvud lutat, och låst, till önskad vinkel mot arbetsstyckets yta.

Såga arbetsstycket:
1. Håll arbetsstycket mot anslaget, använd klämman för att sätta fast arbetsstycket om det är möjligt.
2. Tryck på den övre halvan av PÅ/AV-strömbrytaren och tryck ned säkerhetslåset.
3. För långsamt ned såghuvudet helt samtidigt som du håller i handtaget ordentligt. Applicera endast ett lätt tryck vid sågning för att förhindra att motorhastigheten sänks.
4. Såga arbetsstycket i ett enda moment.
5. Låt såghuvudet återgå långsamt till sin övre startposition.
6. Stäng AV sågen om ingen ytterligare sågning ska ske omedelbart.

BORDSSÅGNINGSLÄGE
Säkerhetsanordningar
Bladskydd (Fig. 12)
Bladskyddet (3) skyddar mot oavsiktlig kontakt med sågbladet och hindrar flisor från att flyga iväg.
Ha alltid bladskyddet monterat under användning.

Spaltkniven (Fig. 12)
Spaltkniven (2) hindrar arbetsstycket från att fastna i de uppåtgående tänderna på sågbladet och kastas mot användaren.
Ha alltid spaltkniven monterad under användning.

Nedre bladskydd (Fig. 12)
Det nedre bladskyddet (14) skyddar mot oavsiktlig kontakt med sågbladet.
Säkerhetsbladskyddet måste alltid vara monterat när maskinen används.

Påskjutare (Fig. 17 & 18)
Påskjutaren (24) fungerar som en förlängning av handen och skyddar mot oavsiktlig kontakt med sågbladet.

Använd alltid påskjutaren om avståndet mellan sågbladet och klyvstödet är mindre än 120 mm.

För påskjutaren med en vinkel på 20º till 30º mot sågbordets yta.

Byt ut påskjutaren om den skadas.

Ställa in

FARA!

Gör följande innan maskinen ställs in (Fig. 12 & Fig. 13):
- **Stäng AV maskinen.**
- **Koppla bort maskinen från eluttaget.**
- **Vänta tills maskinen har stannat helt.**

Svenska

ANVÄNDNING

1. Höj såghuvudet.
2. Ställ in geringsbordet i 0º-positionen och dra åt låsskruven.
3. Det nedre bladskyddet måste monteras korrekt. Kontrollera att strömbrytare B (29) aktiveras.
4. För ned såghuvudet och lås fast det.
5. Ta bort klyvstödet (4) från bladskyddet.

FARA!

- **Kontrollera att följande delar fungerar korrekt innan användning av maskinen.**
- Spaltkniv.
- Säkerhetsbladskydd.
- Bladskydd.
- Påskjutare.
- **Använd skyddsutrustning.**
- Dammask.
- Hörselskydd.
- Säkerhetsglas.
- **Inta korrekt arbetsposition:**
- Vid den främre delen av sågen.
- Framför sågen.
- Till vänster om såglinjen.
- Vid tvåpersonsarbete måste den andra personen vara på tillräckligt avstånd från sågen.
- **Använd följande om arbetet kräver det:**
- Stöd för långa arbetsstycken som annars riskerar att falla ned från bordet när sågningen är klar.
- Dammpåse.
- **Håll alltid arbetsstycket ned mot bordet och kör inte fast det.**
- **Försök inte att stoppa sågbladet genom att trycka arbetsstycket mot dess sida. Risk för skada föreligger om sågbladet blockeras.**

Sågning

FARA!
Använd alltid en påskjutare om distansen D till arbetsstycket är mindre än 120 mm (Fig. 17).

1. Bladskyddet måste vila med dess främre kant mot arbetsstycket.
2. Montera klyvstödet med låsskruven pekandes mot dig, om det är nödvändigt.
3. Ställ in klyvstödet till önskad sågningsbredd. Kontrollera på båda skalorna på det övre sågbordet att klyvstödet är parallellt med sågbladet.
4. Starta sågbladet genom att aktivera 'på'-strömbrytaren (7).
5. Tryck arbetsstycket framåt i en stadig rörelse mot bakre delen av maskinen och såga i ett enda moment.
6. Stäng AV maskinen, genom att aktivera 'av'-strömbrytaren (7), om ingen ytterligare sågning ska utföras omedelbart.

SKÖTSEL OCH UNDERHÅLL

FARA!

Innan all service:
1. **Stäng AV maskinen.**
2. **Koppla bort maskinen från eluttaget.**
3. **Vänta tills maskinen har stannat helt.**

- Reparationer och underhållsarbete, förutom de som beskrivs i denna sektion, ska endast utföras av kvalificerade specialister.
- Byt endast ut defekta delar mot OEM-utbytesdelar. Det är speciellt viktigt för säkerhetsanordningar. Delar som inte är testade och godkända av tillverkaren kan orsaka oförutsedd skada.
- Kontrollera att alla säkerhetsanordningar fungerar igen efter varje service.

Sågbladsbyte (Fig. 19-21)

FARA!

- **Sågbladet kan vara väldigt varmt direkt efter sågning. Risk för brännskador! Låt ett varmt sågblad svalna. Rengör inte ett varmt sågblad med någon brännbar vätska.**
- **Det föreligger risk för skada även när sågbladet står stilla. Vid lossning och åtdragning av spindelbulten (E1) måste det återfjädrande bladskyddet omge sågbladet. Bär handskar vid bladbyte.**

1. Ställ in armhållaren till 0º (vertikal) och dra åt lutningslåsskruven.
2. Lossa muttern som håller fast bladskyddet och ta bort bladskyddet. Ta bort det övre sågbordet.
3. Dra sågbladslåset (D1) framåt för att förhindra att sågbladet snurrar. Vrid samtidigt sågbladet långsamt för hand tills låset slår till.
4. Lossa spindelbulten (E1) på sågspindeln (vänstergängad).

Svenska

ANVÄNDNING

5. Ta bort spindelbulten (E1) och bladets yttre flänsring (E2) från sågspindeln.
6. Ta bort sågbladet (18) från sågspindeln. Lyft det uppåt för att ta bort det från maskinen.
7. Ta bort spindelbrickan (E4) och bladets inre flänsring (E3) från sågspindeln.
8. Rengör fästytorna på:

- Sågspindeln
- Bladets inre flänsring
- Sågbladet
- Bladets yttre flänsring
- Spindelbulten
- Bladskyddet

FARA!
Använd inga rengöringsprodukter (exempelvis för att ta bort hartsrester) som kan få lättmetallkomponenterna att rosta. Sågens stabilitet kan äventyras.

9. Sätt tillbaka bladets inre flänsring (E3) och spindelbrickan (E4) på sågspindeln.

FARA!
Sätt tillbaka den inre flänsringen korrekt! Annars kan sågen fastna eller så kan sågbladet arbeta sig loss! Den inre flänsringen är i korrekt position när den avfasade låsringen (Q1) pekar åt höger och fjäderringens spår pekar åt vänster (Fig. 21).

10. Montera det nya sågbladet (18) och var uppmärksam på rotationsriktningen (pilen på sågbladet måste peka åt samma håll som pilen på bladskyddet)!

FARA!
Använd endast sågblad som uppfyller standarderna och som är konstruerade för den maximala hastigheten (se ”Tekniska specifikationer”).

Använd inte:

- **Blad med fel storlek.**
- **Sågblad som är gjorda av höghastighetsstål (HSS).**
- **Skadade sågblad.**
- **Kapskivor.**

FARA!

- **Montera endast sågbladet med OEM-delar.**
- **Använd inte löst åtsittande reduktionsringar. Sågbladet kan arbeta sig loss.**
- **Sågblad måste monteras på ett sådant sätt så att de inte vibrerar och inte kan arbeta sig loss under användning.**

11. Montera bladets yttre flänsring (E3)

- De två flankerna måste passa över de plana ytorna på sågspindeln.

12. Sätt in spindelbulten (E1) (vänstergängad) och dra åt den med sexkantsverktyget för hand.

FARA!

- Dra inte ut spindelbultens åtdragningsnyckel för att få mer vridmoment.
- Slå inte på skiftnyckeln med en hammare för att dra åt spindelbulten.
- Ta bort skiftnyckeln när spindelbulten är åtdragen.

13. Montera bladskyddet och dra åt muttern som håller bladskyddet.
14. Kontrollera funktionen:

- Det återfjädrande bladskyddet måste öppnas utan att vidröra sågbladet.
- När såghuvudet förs tillbaka till startpositionen måste det återfjädrande bladskyddet automatiskt omsluta sågbladet.
- I såghuvudets övre position måste säkerhetslåset låsa det återfjädrande bladskyddet för att hindra oavsiktlig öppning.
- Kontrollera sågbladslåset. Sågbladet måste kunna vridas utan hinder.

Spänna drivremmen
Drivremmen, som löper på höger sida av såghuvudet bakom en plastkåpa, behöver spännas om den har mer än 8 mm spelrum när den trycks ned i mitten mellan de två drivtrissorna, eller om drivkraften inte längre förs fram.

Kontrollera spänningen (Fig. 22)

1. Höj såghuvudet maximalt.
2. Ställ in armhållaren till 0º (vertikal) och dra åt lutningslåsskruven.
3. Lossa muttern som håller fast bladskyddet och plocka bort detta.
4. Lossa skruven för det övre sågbordet och lyft ut det bakåt.

Svenska

ANVÄNDNING

5. Ta bort pluggen (F1) som är placerad bredvid motorn.
6. Kontrollera drivremmens spänning med dina fingrar genom öppningen. Spänn om drivremmen om den ger efter mer än 8 mm (se ”Omspänning”).
7. När drivremmen inte behöver spännas om:

- Sätt tillbaka pluggen.
- Sätt tillbaka det övre sågbordet och dra åt övre sågbordets skruv.

Omspänning (Fig. 23-26)

1. Lossa de tre sexkantsskruvarna (G1) på vänstersidan av bladskyddet (G2) och ta bort bladskyddet.
2. Lossa två sexkantsskruvar genom hålen (H1) i chassiet.
3. Lossa de två sexkantsskruvar (J1) som sitter mellan motorn och armhållaren – använd en sexkantsnyckel med en kort skaftlängd (max. 10 mm).
4. För motorn till bakre delen och spänn drivremmen genom justeringsskruven (K1).
5. Dra åt de fyra sexkantsskruvarna som håller motorn korsvis.
6. Sätt tillbaka det vänstra bladskyddet och dra åt skruvarna.
7. Sätt tillbaka pluggen.
8. Sätt tillbaka det övre sågbordet på maskinen och dra åt skruvarna.
9. Montera bladskyddet och dra åt muttern som håller fast bladskyddet,
10. För ner såghuvudet maximalt

- Det återfjädrande bladskyddet måste öppnas utan att vidröra sågbladet.
- När såghuvudet förs tillbaka till startpositionen måste det återfjädrande bladskyddet automatiskt omsluta sågbladet.
- I såghuvudets övre position måste säkerhetslåset låsa det återfjädrande bladskyddet för att hindra oavsiktlig öppning.
- Kontrollera sågbladslåset. Sågbladet måste kunna vridas utan hinder.

Byt ut skärsnittsplattan

FARA!
Om skärsnittsplattan är skadad kan små föremål fastna mellan skärsnittplattan och sågbladet vilket kan få sågbladet att fastna. Byt ut en skadad skärsnittsplatta omedelbart! (Fig. 7).

1. Ta bort anslaget (13).
2. Lossa skärsnittsplattan (21) genom att bända loss den med en skruvmejsel. Detta kommer att förstöra skärsnittsplattan. Den kan inte återanvändas.
3. Sätt dit den nya skärsnittsplattan och kontrollera att den knäpper fast på plats.
4. Montera anslaget (13).

Justeringar

Anslagsjusteringar (Fig. 27)

1. Lossa fästskruvarna (L1) på anslaget.
2. Justera anslaget så att det är exakt i vinkel med sågbladet när geringsbordet (11) sitter i 0º-position.
3. Dra åt fästskruvarna på anslaget.

Justering av geringsvinkelsindikator (Fig. 28).

1. Justera indikatorns (M1) position efter att ha lossat skruven (M2) tills det värdet som indikeras stämmer med den aktuella standardpositionen hos vridbordet.

NOTERA:
Geringsbordet stannar i följande standardpositioner: 0º, 15º, 22,5º, 30º, 45º och 60º.

Justering av standardpositionerna för lutningsvinkeln (Fig. 29)

1. Lås armhållaren (N2) i 0º-position.
2. Lossa vänstra/högra skruven (N1).
3. Justera armhållaren tills sågbladet är i exakt 90º/45º vinkel mot vridbordet.
4. Dra åt vänstra/högra skruven (N1).
5. Justera indikatorns N3-position, efter att ha lossat N4-skruven, tills det indikerade värdet stämmer med den aktuella standardpositionen hos armhållaren.

Justera sågdjupsstoppet (Fig. 30)

Sågdjupsstoppet begränsar hur djupt sågbladet går ner i skärsnittsplattans öppning.

NOTERA:
Sågdjupsstoppet kräver justering om sågbladet kommer i kontakt med bordet.

1. Lossa låsmuttern (O1) hos sågdjupsstoppet.
2. Justera sågdjupsstoppet så att sågbladet går in i anslaget i skärsnittsplattans öppning.
3. Dra åt låsmuttern på sågdjupsstoppet
4. Sänk såghuvudet tills det stoppas av sågdjupsstoppet och kontrollera att sågbladet kan vridas utan hinder i denna position.

Svenska

ANVÄNDNING

Rengöring
Ta bort alla flisor och allt sågspån från följande delar med en borste och en borstpenna eller en dammsugare:
- Inställningsenheterna.
- Användningsdelarna
- Motorventilationshålen
- Området under bordsinlägget.

Förvaring

FARA!

- **Förvara sågen på en plats där den inte kan användas eller modifieras av obehöriga personer.**
- **Säkerställ att ingen kan skadas av den förvarade maskinen.**

FÖRSIKTIGHET!
- **Förvara aldrig sågen utomhus, på en oskyddad plats eller i fuktiga eller blöta miljöer.**
- **Uppmärksamma de tillåtna omgivningsfaktorerna (se ”Tekniska specifikationer”).**

UNDERHÅLL

Innan varje användning
- Ta bort sågspån och flisor från maskinen med en borste och borstpenna eller en dammsugare.
- Kontrollera strömsladden och kontakten så att dessa inte är skadade. Låt en kvalificerad elektriker byta ut skadade delar.
- Kontrollera alla rörliga delar och säkerställ att de kan röra sig fritt och smidigt längs med hela dess rörelsebana.
- Kontrollera att avståndet mellan spaltkniven och sågbladet är mellan 3 mm och 8 mm.

Varje månad (om maskinen används dagligen)
Kontrollera drivremmens skick och spänning. Åtgärda om det behövs.

Var 300:e användningstimme (Fig. 10)
- Kontrollera alla muttrar, bultar och skruvar så att de sitter ordentligt och dra åt dem om det behövs.
- Kontrollera sidospelet hos såghuvudet. Justera genom att dra åt muttern (P1) om det behövs.
- Kontrollera att såghuvudet återgår till sin startposition efter att det släpps. Byt ut fjädrarna om det är nödvändigt.
- Kontrollera funktionen hos det återfjädrande bladskyddet.

TIPS
- Använd lämpligt stöd på bägge sidor om maskinen för långa arbetsstycken.
- Använd ett sekundärt anslag för sågning i små föremål (detta kan vara en lämplig platta, fäst med fyra skruvar till anslaget).
- Kontrollera att du placerar böjda arbetsstycken med den konvexa sidan (utsidan av böjen) mot anslaget.
- Såga inte något arbetsstycke som står på högkant. Placera det alltid plant på vridbordet.
- Håll stödytorna rena. Ta speciellt bort hartsrester med en lämplig rengörings- och underhållsspray.

TILLGÄNGLIGA DELAR (FIG. 4)
- Bladskydd (3)
- Klyvstöd (4)
- Nedre bladskydd (14)
- Geringsvinkelmätare (23)
- Påskjutare (24)
- Klämma (25)
- Sexkantsskiftnyckel (26)
- Utblåsrör (27)
- Dammpåse (28)

REPARATIONER

FARA!
Reparationer på elektriska verktyg får endast utföras av kvalificerade elektriker!

Elektriska verktyg som behöver repareras kan skickas till ett servicecenter i ditt land. Se listan över reservdelar för att hitta adressen.
Bifoga en felbeskrivning till elverktyget.

MILJÖSKYDD

Maskinens förpackningsmaterial är 100% återvinningsbart.
Utslitna kraftverktyg och tillbehör innehåller en betydande mängd rå- och gummimaterial som kan återvinnas.

FELSÖKNING
Denna sektion beskriver problem och fel som du kan lösa själv. Se ”Reparationer” om åtgärderna som beskrivs här inte löser ditt problem.

Svenska

MILJÖSKYDD

FARA!
Många olyckor händer i samband med problem och fel. Notera därför följande:

- Koppla alltid bort från elförsörjningen innan service.
- Kontrollera att alla säkerhetsanordningar fungerar efter varje felservice.

Motorn går inte
Ingen ström
- Kontrollera kablarna, kontakterna, uttaget och säkringen.

Ingen kapningsfunktion
Transportlåset är aktivt
- Lås upp transportlåset.

Säkerhetslåset är aktivt
- Tryck in säkerhetslåset.

Maskinen saknar effekt
Sågbladet är slött och slitet (och har möjligen märken efter överhettning).

Sågbladet är inte lämpligt till det material du sågar (se kapitlet ”Tekniska specifikationer”).

Sågbladet är skevt:
- Byt ut sågbladet (se kapitlet ”Underhåll”).

Sågen vibrerar kraftigt
Sågbladet är skevt
- Byt ut sågbladet (se kapitlet ”Underhåll”).

Sågbladet är felaktigt monterat
- Ta bort sågbladet och montera det igen på ett korrekt sätt (se kapitlet ”Underhåll”).

Sågen tjuter vid start
Drivremmen är ospänd
- Spänn drivremmen (se kapitlet ”Underhåll – Spänning av drivremmen”)

Vridbordet går inte att röra alls eller går trögt.
Sågspån har ansamlats under vridbordet.
- Ta bort sågspånet.

MÄRKNING

SYMBOL	BETYDELSE
	Läs dessa instruktioner noggrant innan start av maskinen.
CE	CE-överensstämmelse
	Säkerhetsinformation
V	Volt
	Återvinn
	Återvinn råmaterial istället för att kasta det som skräp. Denna maskin, tillbehör och paketeringsmaterial ska sorteras för miljövänlig återvinning.
	Vidrör inte det snurrande sågbladet.
	Bär skyddsglasögon och hörselskydd. Bär ansiktsmask.

Suomi

SELITYS

1. Ylempi sahauspöytä
2 Halkaisuveitsi
3 Teränsuojus
4 Halkaisusuojus
5 Halkaisusuojuksen nuppi
6. Turvalukko
7 PÄÄLLE/POIS virtakytkin
8 Kytkin A
9 Viistosahauspöydän lukitusnuppi
10 Viistekulman asteikko
11 Viistosahauspöytä
12 Jalusta
13 Ohjain
14 Alempi teränsuojus
15 Kaltevuuskulman asteikko
16 Kaltevuuskulman lukkovipu
17 Pöydän asteikko
18 Sahanterä
19 Sahan yläosa
20 Liipaisin
21 Sahausura
22 Lukituspultti
23 Kulmaohjain
24 Työntökeppi
25 Puristin
26 Kuusioavain
27 Poistoputki
28 Pölypussi
29 Kytkin B

OHJEITA TURVALLISEEN KÄYTTÖÖN

LUE ENNEN KÄYTTÖÖNOTTOA
Nämä käyttöohjeet on laadittu sahan turvallisen käyttöönoton ja käytön varmistamiseksi. Käytä ohjeita seuraavasti:

- Lue ohjeet ennen koneen käyttöönottoa. Ohjeita lukiessa, kiinnitä erityistä huomiota turvallisuusohjeisiin ja noudata niitä käytön aikana.
- Nämä ohjeet on suunnattu käyttäjille, jotka omaavat tämän tyyppisen laitteen käytön perusteet. Käyttäjät, joilla ei ole aikaisempaa kokemusta tämän tyyppisistä laitteista, kehotetaan kääntymään kokeneen käyttäjän puoleen ja pyytämään neuvoja ennen sahan käyttöönottoa.
- Säilytä kaikki laitteen mukana tulleet ohjeet ja tiedot sekä ostotosite takuutapauksen varalta.
- Tätä laitetta ei tule myydä tai lainata ilman näitä käyttöohjeita ja muita laitteen mukana tulleita papereita.
- Valmistaja ei ole vastuussa vaurioista, jotka ovat seurausta tämän oppaan käyttö- tai turvallisuusohjeiden noudattamatta jättämisestä.

TARKOITUKSENMUKAINEN KÄYTTÖ
Tämä saha on suunniteltu poikki-, viisto-, jiiri- ja yhdistelmäsahausta varten. Sahassa on myös uurto-ominaisuus. Sahaa ainoastaan sellaisia materiaaleja, jotka soveltuvat asennetulla terällä sahattaviksi (katso kohdasta ”Tekniset tiedot”, tietoa sahaan sopivista terätyypeistä).
Älä sahaa materiaaleja tai kohteita, jotka eivät ole sallittujen mittasuhteiden mukaisia (katso ”Tekniset tiedot”).
Älä sahaa kappaleita, joiden halkaisija on pyöreä tai epäsäännöllisen muotoinen, kuten polttopuilla. Näitä kappaleita ei voi kiinnittää tukevasti sahaan. Tarkoitukseen sopivaa lisäohjainta tulee käyttää sahattaessa pystysuorassa olevia ohuita kappaleita.
Muu kuin yllä lueteltu käyttö, laitteen muuntaminen tai muiden kuin valmistajan hyväksymien osien käyttö saattaa johtaa ennalta arvaamattomiin vahinkoihin!

YLEISET TURVALLISUUSOHJEET
- Noudata seuraavia turvallisuusohjeita minimoidaksesi loukkaantumisten ja vaurioiden vaaran.
- Noudata tämän oppaan erityisiä turvallisuusohjeita.
- Noudata lakisääteisiä direktiiveja ja säädöksiä, jotka liittyvät pyörö- ja katkaisusahojen käyttöön.

YLEISIÄ VAAROJA!

- Pidä työskentelyalue siistinä – epäsiistissä tilassa tapahtuu helposti onnettomuuksia.
- Pysy valppaana. Määrittele, mitä olet tekemässä. Aseta itsellesi päämäärä. Älä käytä laitetta, jos olet huumausaineiden, alkoholin tai lääkkeiden vaikutuksen alainen.
- Huomioi käyttöympäristö: älä menetä tasapainoa.
- Käytä sopivia tukia pitkiä kappaleita sahatessasi.
- Älä käytä laitetta helposti syttyvien nesteiden tai kaasujen läheisyydessä.
- Tätä laitetta tulee käyttää ainoastaan, jos tietää, kuinka katkaisusahat toimivat ja on selvillä niiden käyttöön liittyvistä vaaroista. Alle 18-vuotiaat saavat käyttää laitetta ainoastaan ohjauksen alaisina, osana ammattiin valmentavaa opetusta.
- Pidä sivulliset, ja etenkin lapset, poissa vaaralliselta alueelta. Älä anna muiden koskea laitteeseen tai virtajohtoon laitteen ollessa käynnissä.

Suomi

OHJEITA TURVALLISEEN KÄYTTÖÖN

- Älä ylikuormita laitetta – rajoita sen käyttö sille suunnitelluille tehoille, katso ”Tekniset tiedot”.
  Vältä jatkojohdon käyttöä, koska se voi ylikuumentua ja aiheuttaa tulipalovaaran.

VAARA! SÄHKÖISKUN VAARA!

- Älä altista laitetta sateelle. Älä käytä laitetta kosteassa tai märässä paikassa.
- Vältä koskettamasta maadoitettuja kohteita, kuten pattereita, putkia, liesiä ja jääkaappeja sahan käytön aikana.

LOUKKAANTUMISEN VAARA JA LIIKKUVISTA OSISTA AIHEUTUVA VAARA!

- Älä käytä laitetta ilman suojuksia.
- Pysy aina riittävällä etäisyydellä sahanterästä. Käytä tarvittaessa sopivia syöttövälineitä. Pysy riittävällä etäisyydellä työstettävistä kappaleista koneen ollessa käynnissä.
- Odota, kunnes sahan terä on täysin pysähtynyt, ennen jäännöspalojen, purujen ym. poistamista työskentelyalueelta.

OHJEITA TURVALLISEEN KÄYTTÖÖN

- Älä yritä pysäyttää sahanterää työntämällä työstettävää kappaletta sen sivua vasten.
- Irrota koneen pistoke pistorasiasta ennen koneen huoltamista.
- Varmista, että koneen päällä tai sen sisällä ei ole työkaluja tai irrallisia osia ennen sen käynnistämistä (esim. koneen huoltamisen jälkeen).
- Sammuta laitteesta virta, jos se ei ole käytössä. Irrota sahan pistoke pistorasiasta aina silloin, kun sitä ei tulla käyttämään pitkään aikaan.

HAAVOITTUMISVAARA MYÖS SILLOIN KUN TERÄ EI PYÖRI!

- Käytä käsineitä terää vaihtaessasi.
- Säilytä sahanterä(t) siten, että niistä ei aiheudu loukkaantumisvaaraa.

TAKAPOTKUN VAARA (TYÖSTETTÄVÄ KAPPALE JUMIUTUU SAHANTERÄÄN JA SINKOUTUU KÄYTTÄJÄÄ KOHTI):

- Varmista, että halkaisuveitsi on asennettu oikein laitteen pöytäsahaa käyttäessäsi.
- Älä aiheuta työstettävien kappaleiden jumiutumista.
- Varmista, että sahanterä soveltuu työstettävän kappaleen materiaalille.
- Sahaa ohuita tai ohutreunaisia kappaleita ainoastaan hienohampaisilla sahanterillä.
- Käytä aina teräviä sahanteriä.
- Jos et ole varma työstettävästä kappaleesta, tarkista ettei siinä ole yllättäviä kohtia (esim. nauloja tai ruuveja).
- Varmista, että voit pitää kiinni työstettävästä kappaleesta turvallisesti ja tukevasti sahauksen aikana.
- Älä koskaan sahaa nippuja tai useata työstettävää kappaletta samanaikaisesti – yksittäisiä kappaleita ei silloin pysty kiinnittämään ja tarkkailemaan riittävästi. Saatat loukkaantua, jos yksittäiset kappaleet jumiutuvat sahanterään.
- Poista pienet jäännöspalat, purut ym. työskentelyalueelta. Odota, kunnes sahanterä on täysin pysähtynyt ennen siivouksen aloittamista.

TAKERTUMISVAARA!

- Varo minkään kehosi osan tai vaatteiden takertumista laitteeseen tai joutumista sen sisälle. (ei kravaatteja, käsineitä, väljiä hihoja; sido pitkät hiukset taakse).
- Älä koskaan yritä sahata kappaleita, jotka sisältävät
- köysiä
- naruja
- nuoria
- kaapeleita tai
- johtoja, tai kappaleita, joihin on liitetty jokin yllä luetelluista.

RIITTÄMÄTTÖMISTÄ SUOJAVARUSTEISTA JOHTUVA VAARA!

- Käytä kuulosuojaimia
- Käytä pölynaamaria
- Käytä työhön soveltuvia vaatteita
- Ulkona työskennellessä suositellaan luistamattomien kenkien käyttöä

PUUPÖLYN HENGITTÄMISESTÄ JOHTUVA VAARA!

- Tiettyjen puupölyjen (kuten pyökki, tammi, saarni) hengittäminen on terveydelle haitallista. Käytä pölynkerääjää aina kun se on mahdollista. Pölynkerääjän tulee olla teknisten määräysten mukainen.
- Minimoi karkaavan puupölyn määrä koneesta ja työskentelyalueelta ympäristöön:
- poista puupöly työskentelyalueelta (älä puhalla sitä pois);

Suomi

OHJEITA TURVALLISEEN KÄYTTÖÖN

- korjaa mahdolliset pölynkerääjässä olevat aukot;
- varmista hyvä ilmanvaihto.

VAARA, JOKA AIHEUTUU LAITTEEN MUUNTAMISESTA JA SELLAISTEN OSIEN KÄYTÖSTÄ, JOITA EI OLE TESTATTU TAI VALMISTAJA EI OLE HYVÄKSYNYT

- Kokoa laite tarkalleen näiden käyttöohjeiden mukaisesti.
- Käytä ainoastaan valmistajan hyväksymiä osia. Tämä koskeen etenkin:
- sahanteriä (valmistusnumerot löytyvät kohdasta ”Tekniset tiedot”)
- turvalaitteita (valmistusnumerot löytyvät kohdasta ”Tekniset tiedot”)
- Älä muuta mitään osia.

LAITTEEN VIOISTA JOHTUVA VAARA!

- Pidä laite ja lisäosat hyvässä kunnossa. Noudata huolto-ohjeita.

OHJEITA TURVALLISEEN KÄYTTÖÖN

- Ennen laitteen käyttöä tarkista, ettei se ole vioittunut. Ennen laitteen käyttöä, varmista, että kaikki suojalaitteet ja suojukset toimivat oikein. Tarkista, että kaikki liikkkuvat osat toimivat oikein, eivätkä jumiudu. Kaikkien osien tulee olla oikein asennettuina niin, että laite toimii oikein.
- Pätevän asiantuntijan tulee korjata vioittuneet suojalaitteet ja osat tai vaihtaa ne uusiin. Pyydä huoltoliikettä vaihtamaan vioittuneet kytkimet uusiin. Älä käytä laitetta, jos virtakytkintä ei voi painaa PÄÄLLE tai POIS PÄÄLTÄ. Älä käytä laitetta, jos johto tai pistoke on vioittunut tai sen jälkeen, kun laitteessa on havaittu toimintahäiriö ja se on pudonnut tai muuten vioittunut.
- Varmista, että kädensijoissa ei ole öljyä tai rasvaa.

MELUSTA JOHTUVA VAARA TERVEYDELLE!

- Käytä kuulosuojaimia.
- Varmista, että halkaisuveitsi ei ole taipunut. Taipunut halkaisuveitsi työntää työstettävää kappaletta sahanterän sivua vasten ja aiheuttaa melua.

ERITYISET TUOTEOMINAISUUDET

- Laitteen voi vaihtaa nopeasti katkaisusahasta pöytäsahaksi.
- 93°-väli viistokulmille (48° vasemmalle ja 45° oikealle). Viisi ennalta asetettua käyttökohtaa.
- 110°-väli jiirikulmille (50° vasemmalle ja 60° oikealle). Kymmenen ennalta asetettua käyttökohtaa.
- Täydellinen mukaan otettavaksi vähäisen painon ja pienen koon ansiosta.
- Tukeva painevalettua alumiinia oleva runko tarkkoihin sahauksiin.
- TCT-sahanterä.
- Lisäsuojuksen asentaminen mahdollista.
- Uudelleen käynnistymisen suojaus estää laitetta käynnistymästä virran palattua virtakatkon jälkeen.

Suomi

TEKNISET TIEDOT

Jännite	**V~**	**230V (50Hz.)**
Sulakesuoja	**A**	**10 (aikaviive)**
Virta	**W**	**1800**
Suojausluokka	**IP**	**20**
Suojauksen taso		**II**
Sahanterän nopeus	**min $^{-1}$**	**5000**
Sahanterän halkaisija	**mm**	**254**
Ulottuvuudet **Laite pakkauksessa** **- pituus x leveys x korkeus**	**mm**	**700 x 585 x 420**
Maksimi työstettävän kohteen halkaisija **- 90° x 90°** **- 90° x 45°** **- 45° x 90°** **- V45° X 45°** **O45° X 45°** **Pöytäsahan leikkuukapasiteetit**	 **mm** **mm** **mm** **mm** **mm** **mm**	 **70 x 110** **50 x 100** **40 x 90** **35 x 50** **40 x 90** **40**
Paino **Kokonaispaino** **Nettopaino**	 **kg** **kg**	 **24** **19**
Hyväksyttävä ympäröivä lämpötila käytön aikana **Hyväksyttävä lämpötila kuljetuksen ja varastoinnin aikana**	°C °C	**0 - +40** **0 - +40**
EN ISO 3744 mukainen melupäästö **Äänenpainotaso LWA** **Äänenpainotaso LWA ilman kuormaa** **Äänenpainetaso, käyttäjän LPA** **Äänenpainetaso käyttäjän korvassa, LPA ilman kuormaa**	 dB(A) dB(A) dB(A) dB(A)	 103.2 97.7 91.7 88.1
Käsiin kohdistuva tärinä	m/s^2	<2.5
Pölynkerääjä (ei mukana perusmallissa) **- pölynkerääjän aukon halkaisija** **- minimi ilmatilavuus** **- minimi imu** **- minimi ilman nopeus pölynkerääjän aukon kohdalla**	 mm m^3/h Pa m/s	 43 550 740 20

Suomi

KÄYTTÖ

ASENNUS JA KULJETUS

VAROITUS!
Älä kanna laitetta kädensijasta kiinnipitäen; kädensijaa ei ole suunniteltu kestämään koko laitteen painoa. Ota kiinni jalustan (12) molemmilta puolilta laitetta kantaessasi.

Asennus (kuva 14)
1. Nosta laite laatikosta toisen henkilön kanssa.
2. Käännä kääntyvä pöytä 0°-asentoon ja kiristä kulmalukko.

HUOMAUTUS:
Jos laite asennetaan telineeseen: **Älä** asenna kumijalkoja!
3. Asenna kumijalat kääntämällä laite varovasti oikealle, niin että moottori tukee sitä.
4. Asenna mutteri (A3) kumijalan alla olevaan koloon.
5. Asenna kuusioruuvi (A1) laitteen jalkaan ylhäältä päin. Asenna kumijalka (A2) aikaisemmin asennetun mutterin (A3) kanssa ruuviin.
6. Kiristä kumijalka käsin.
7. Kiristä kumijalka käsin kuusioavaimella.

VAARA!
Loukkaantumisen vaara, jos laitteen nostaa tai kääntää väärin. Pidä aina kiinni laitteen jalustasta (12).

8. Aseta laite sopivalle alustalle:
- Kaikki neljä jalkaa tulee on oltava tukevasti alustalla.
- Työskentelytason ihanteellinen korkeus on noin 80cm.
- Sahan tulee olla tukevasti paikoillaan myös suurempien työstettävien kappalaiden ollessa kyseessä.
9. Säilytä pakkaus myöhempää käyttöä varten tai lajittele materiaalien mukaan ja hävitä ympäristöystävällisellä tavalla.

Kuljetus (kuvat 5, 12, 13)
1. Aseta alempi teränsuojus (14) vasemmalta puolelta sahausuran takareunan eteen ja työnnä taaksepäin.
2. Heilauta sahan yläosa alas ja lukitse lukituspultilla (22).
3. Aseta halkaisusuojus teränsuojuksen päälle ja kiristä se paikoilleen.
4. Nosta laite ottamalla kiinni jalustan (12) molemmilta puolilta.

HUOMAUTUS:
Tässä kappaleessa esitellään laitteen tärkeimmät käyttötavat.
Sahan oikea käyttö on selitetty yksityiskohtaisesti kappaleessa ”Käyttö”. Lue kyseinen kappale ennen sahan käyttöönottoa.

A. Käyttö pöytäsahatilassa (kuvat 2, 5, 6, 12)
- Varmista, että pöytä on koottu oikein (kuva 2). Varmista, että lukituspultti (22) on lukittu ja kiinnittää lisäkytkimen (kytkin B (29)).
- Poista halkaisusuojus (4).
- Käynnistä ja pysäytä laite PÄÄLLE/POIS virtakytkintä (7) käyttämällä.

B. Käyttö pöytäsahatilassa (kuva 6)
- Varmista, että halkaisusuojus (4) on asennettu siten, että se peittää teränsuojuksen. Tämä aktivoi A-kytkimen (8). Varmista, että suoja (halkaisusuojus) on kiinnitetty tukevasti. Mikäli näin ei ole, käytä halkaisusuojuksen nuppia kiristämiseen.
- Poista alempi teränsuojus (14).
- Käynnistä moottori kädensijan liipaisinta (20) painamalla.
- Sammuta moottori kädensijan liipaisin (20) vapauttamalla.

Kääntyvä pöytä (kuvat 7-9)
Kääntyvä pöytä (11) 50-astetta vasemmalla ja 60-astetta oikealle. Pöydässä on seuraavat valmiiksi asetetut käyttökohdat: 0°, 15°, 22.5°, 30°, 45° ja 60°.

Viistosahauspöytää voi kääntää silloin, kun sitä ei ole lukittu (9).

VAROITUS!
Jotta jiirikulma ei muutu sahauksen aikana, viistosahauspöydän lukitusnuppi tulee kiristää (myös silloin, kun pöytää käytetään valmiiksi asetetuissa kohdissa).

Kaltevuuskulman asettaminen (kuvat 10-11)
Uran pidikettä voi kallistaa pystysuorasta 45° vasemmalle.

Tätä ennen kaltevuuskulman lukkovipu (16) tulee löysätä.

VAROITUS!
Jotta kaltevuuskulma ei muutu sahauksen aikana, uran pidikkeen lukkoruuvi tulee kiristää (myös silloin, kun pöytää käytetään valmiiksi asetetuissa kohdissa).

Halkaisusuojus (kuvat 12-13).
Halkaisusuojus (4) on kiinnitetty ylempään sahauspöytään (1). Halkaisusuojuksen lukitusnupin (5) tulee osoittaa laitteen etuosaa kohti.

Suomi

KÄYTTÖ

Lukitusnupin löysäämisen jälkeen voi poistaa halkaisusuojuksen (4) ja asentaa uudelleen katkaisusahatilassa (kuva 13) teränsuojuksen (3) päälle. Kun asennat halkaisusuojuksen uudelleen, varmista että kiinnität sen halkaisusuojuksen lukitusnupilla (5)

Pölynkerääjän kiinnittäminen

VAARA!

- Tiettyjen puupölyjen (kuten pyökki, tammi, saarni) hengittäminen on terveydelle haitallista. Käytä pölynkerääjää:
- Kun käytät sahaa umpinaisissa tiloissa;
- Kun käytät sahaa pitempiä aikoja (yli ½ tuntia päivässä);
- Tammea, pyökkiä ja saarnia sahatessa.

Pölynkerääjän tulee olla seuraavien vaatimusten mukainen:
- Sopii pölynkerääjän aukon halkaisijaan (43mm);
- Ilmavirtauden tilavuus ≥ 550m3/h;
- Imu sahan pölynkerääjän aukon kohdalla ≥ 740 Pa;
- Ilmavirtaus sahan pölynkerääjän aukon kohdalla ≥ 20m/s.

Lisäksi huomioi ja noudata pölynkerääjän käyttöohjeita.

Halkaisuveitsen säätäminen (kuva 15)

VAARA!
Irrota pistoke pistorasiasta ennen säätämistä.

HUOMAUTUS:
Halkaisuveitsen tehdasasetus on sen alempi kiinnityskohta. Suoristaminen ennen käyttöönottoa on ainoastaan tarpeellista, jos halkaisuveitsen paikka on muuttunut kuljetuksen aikana tai jos tarvitaan mahdollisimman syvä leikkauslinja.

1. Nosta ylempi sahauspöytä täysin ylös ja kiristä lukitusruuvit.
2. Halkaisuveitsen tarkistaminen:
- Sahanterän ulomman sivun ja halkaisuveitsen välisen etäisyyden tulee olla 3-8mm.
- Halkaisuveitsen tulee olla samassa linjassa sahanterän kanssa.

VAARA!
Halkaisuveitsi on yksi turvallisuuslaitteista ja se tulee asentaa oikein turvallisen käytön takaamiseksi.

Ainoastaan, jos halkaisuveitsen uudelleen kohdistaminen on tarpeellista:

3. Löysää kuusioruuvit (B1).
4. Asenna halkaisuveitsi (2) haluttuun kohtaan. Sahanterän ulomman sivun ja halkaisuveitsen välisen etäisyyden tulee olla 3-8mm.
5. Kiristä kuusioruuvit (B1).

HUOMAUTUS:
Kun halkaisuveitsi on asetettu sen ylempään asentoon, halkaisusuojuksen voi asettaa teränsuojuksen päälle ainoastaan silloin, kun ylempi sahauspöytä on nostettu kokonaan ylös.

Kytkeminen AC-virtaan

VAARA! KORKEA JÄNNITE

- Käytä tätä laitetta ainoastaan kuivissa paikoissa.
- Käytä laitteeseen ainoastaan virtalähdettä, joka seuraavien vaatimusten mukainen (katso myös ”Tekniset tiedot”).
- Verkkojännite ja järjestelmätaajuus ovat laitteen arvokilven mukaiset;
- Sulakesuoja 30mA jäännösvirtalaitteesta (RCD).
- Laitteet on asennettu oikein, maadoitettu ja testattu.
- Aseta virtajohto siten, että se ei haittaa työskentelyä eikä pääse vahingoittumaan.
- Suojaa virtajohto kuumuudelta, voimakkailta nesteiltä ja teräviltä kulmilta.
- Käytä ainoastaan muovipäällysteisiä jatkojohtoja, joiden johdon halkaisija on riittävä (3 x 1.5mm2).
- Älä vedä jatkojohdosta sitä irrottaessasi.

KATKAISUSAHATILA
Turvalaitteet
Sisäänvedettävä teränsuojus (kuva 16)
Sisäänvedettävä teränsuojus (C1) estää käyttäjää joutumasta vahingossa kosketukseen terän kanssa sekä lastujen lentämisen eri suuntiin.

Sisäänvedettävän teränsuojuksen tulee palata automaattisesti alkuperäiseen asentoonsa, kun sahan yläosa nostetaan. Kun sahan yläosa on alkuperäisessä asennossaan, sahanterän tulee olla peitettynä joka puolelta.

Turvalukko (kuvat 2-3)
Turvalukko (6) lukitsee sahan yläosan yläasentoon ja varmistaa, että sahanterä pysyy sisään vedettävän teränsuojuksen sisällä.

Turvalukko vapautuu sitä painamalla. Sahan yläosan (19) voi nyt laskea. Kun se on laskettu, sisään vedettävä teränsuojus on poissa sahanterän päältä.
Sahauksen jälkeen, kun sahan yläosa on ylhäällä aloitusasennosa, sisäänvedettävä teränsuojus lukitaan jälleen turvalukolla.

Suomi

KÄYTTÖ

Valmistelu käyttöä varten (kuvat 12 & 13)

VAARA!

Ennen kuin aloitat laitteen valmistelun käyttöä varten:
- Sammuta laite
- Irrota pistoke pistorasiasta
- Odota, kunnes laite on täysin pysähtynyt.

1. Halkaisusuojuksen (4) tulee peittää sahanterä ja pitää se paikoillaan. Lisäksi halkaisusuojuksen tulee asettaa Lukitusnupin löysäämisen jälkeen voi poistaa halkaisusuojuksen (4) ja asentaa kytkin A (8) paikoilleen halkaisusuojuksen lukitusnupilla (5).
2. Vapauta lukituspultti (22) ja nosta sahan yläosa sen yläasentoon.
3. Poista alempi teränsuojus (14).
4. Aktivoi laite liipaisimella (20).

VAARA!

- ■ Ennen laitteen käyttöä tarkista, että seuraava osa on käyttökuntoinen
- Sisäänvedettävä teränsuojus.
- ■ Käytä suojavarusteita.
- ■ Varmista oikea työskentelyasento
- Sahan edessä
- Sahan edessä
- Sahauslinjan vierässä
- ■ Ruhjoutumisen vaara! Kääntäessäsi sahan yläosan sivulle, pidä kiinni kädensijasta ja sormesi poissa uran pidikkeestä sekä kallistusalueesta! Pidä kiinni sahan yläosasta.
- ■ Työn sitä vaatiessa, käytä seuraavia:
- tukia – pitkille kappaleille, jotka putoaisivat muutoin lattialle sahauksen päätteeksi;
- pölynkerääjää.
- ■ Käytä lisäsuojusta, jos sahattaessa jää jäljelle pieniä jäännöspaloja.
- ■ Pidä työstettävä kappale aina pöydällä, äläkä anna sen jumiutua.
- ■ Älä yritä pysäyttää sahan terää työntämällä työstettävää kappaletta sen sivua vasten. Sahanterän tukkeutumisesta syntyy loukkaantumisen vaara

Tavallinen katkaisu

Aloitusasento:
- Sahan yläosa täysin ylhäällä.
- Kääntyvä pöytä 0°-asennossa ja sen lukitusruuvi kiristettynä.
- Moottori on pystysuorassa (90°), kaltevuuskulman lukkovipu kiristettynä.

Työstettävän kappaleen sahaaminen:
1. Pidä työstettävää kappaletta suojusta vasten ja mikäli mahdollista, kiinnitä kappale puristimella.
2. Paina liipaisinta (20) ja aktivoi/paina turvalukkoa (6).
3. Ota tukeva ote kädensijasta ja käännä sahan yläosa hitaasti alas. Sahatessa paina vain hiukan niin, että moottorin nopeus ei hidastu.
4. Älä nosta sahan yläosaa ennenkuin sahaus on valmis.
5. Nosta sahan yläosa hitaasti ylös aloitusasentoon.
6. Jos sinulla ei ole muuta sahattavaa, sammuta saha liipaisin vapauttamalla (20).

Jiirisahaus (kuva 7)

Jiirisahauksessa työkappale sahataan viistosti suojukseen nähden.

Aloitusasento:
- Sahan yläosa täysin ylhäällä.
- Moottori on pystysuorassa (90°), kaltevuuskulman lukkovipu kiristettynä.

Työstettävän kappaleen sahaaminen:
1. Löysää viistosahauspöydän (11) lukitusnuppi (9).
2. Aseta tarvittava kulma.
3. Kiristä viistosahauspöydän lukitusnuppi.
4. Pidä työstettävää kappaletta suojusta vasten. Mikäli mahdollista, kiinnitä työstettävä kappale puristimella.
5. Paina liipaisinta (20) ja aktivoi/paina turvalukkoa (6).
6. Ota tukeva ote kädensijasta ja käännä sahan yläosa hitaasti alas. Sahatessa paina vain hiukan niin, että moottorin nopeus ei hidastu.
7. Älä nosta sahan yläosaa ennenkuin sahaus on valmis.
8. Nosta sahan yläosa hitaasti ylös aloitusasentoon.
9. Jos sinulla ei ole muuta sahattavaa, sammuta saha liipaisin vapauttamalla (20).

HUOMAUTUS:

Viistosahauspöydässä on seuraavat kiinnityskulmat: 0°, 15°, 22.5°, 30°, 45° ja 60°.

Viistosahaus (kuvat 10 & 11)

Viistosahauksessa työkappaleen sahauskulma on jokin muu kuin 90°.

Aloitusasento:
- Sahan yläosa täysin ylhäällä.
- Kääntyvä pöytä 0°-asennossa ja sen lukitusruuvi kiristettynä.

Työstettävän kappaleen sahaaminen:
1. Löysää kaltevuuskulman lukkovipu (16) niin, että sahan yläosa kallistuu.

Suomi

KÄYTTÖ

2. Kallista moottori hitaasti haluttuun asentoon.
3. Kiristä kaltevuuskulman lukkovipu (16).
4. Pidä työstettävää kappaletta suojusta vasten. Mikäli mahdollista, kiinnitä työstettävä kappale puristimella.
5. Paina liipaisinta (20) ja aktivoi/paina turvalukkoa (6).
6. Ota tukeva ote kädensijasta ja käännä sahan yläosa hitaasti alas. Sahatessa paina vain hiukan niin, että moottorin nopeus ei hidastu.
7. Älä nosta sahan yläosaa ennenkuin sahaus on valmis.
8. Nosta sahan yläosa hitaasti ylös aloitusasentoon.
9. Jos sinulla ei ole muuta sahattavaa, sammuta saha liipaisin vapauttamalla (20).

Yhdistelmäsahaus
Yhdistelmäsahaus on yhdistelmä jiiri- ja viistosahausta eli sahauslinjan kulma on eri kuin 90° sekä suojukseen että leikkuupintaan nähden.

VAARA!
Yhdistelmäsahauksessa sahanterä on enemmän näytteillä kuin muussa sahauksessa – suurempi loukkaantumisen vaara.

Pysy aina riittävällä etäisyydellä sahan terästä.
Aloitusasento:
- Sahan yläosa täysin ylhäällä.
- Viistosahauspöytä on lukittu haluttuun asentoon.
- Sahan yläosa on kallistettu haluttuun kulmaan työstettävää kappaletta vasten ja lukittu.

Työstettävän kappaleen sahaaminen:
1. Pidä työstettävää kappaletta suojusta vasten. Mikäli mahdollista, kiinnitä työstettävä kappale puristimella.
2. Paina yläosan PÄÄLLE/POIS virtakytkintä ja turvalukkoa.
3. Ota tukeva ote kädensijasta ja käännä sahan yläosa hitaasti alas. Sahatessa paina vain hiukan niin, että moottorin nopeus ei hidastu.
4. Älä nosta sahan yläosaa ennenkuin sahaus on valmis.
5. Nosta sahan yläosa hitaasti ylös aloitusasentoon.
6. Jos sinulla ei ole muuta sahattaa heti tämän jälkeen, sammuta saha.

PÖYTÄSAHATILA
Turvalaitteet
Teränsuojus (kuva 12)
Teränsuojus (3) estää käyttäjää joutumasta vahingossa kosketukseen sahanterän kanssa sekä lastujen lentämisen eri suuntiin.
Pidä teränsuojus asennettuna käytön aikana.

Halkaisuveitsi (kuva 12)
Halkaisuveitsi (2) estää työstettävää kappaletta juuttumasta sahanterän hampaisiin ja sinkoutumaan käyttäjää kohti.
Pidä halkaisuveitsi asennettuna käytön aikana.

Alempi teränsuojus (kuva 12)
Alempi teränsuojus (14) estää käyttäjää joutumasta vahingossa kosketukseen sahanterän kanssa.
Pidä teränsuojus aina asennettuna laitteen käytön aikana.

Työntökeppi (kuvat 17 & 18)
Työntökeppi (24) toimii käden jatkeena ja estää käyttäjää joutumasta vahingossa kosketukseen sahanterän kanssa.

Käytä työntökeppiä aina, kun sahanterän ja halkaisusuojuksen välinen etäisyys on alle 12cm.

Käytä työntökeppiä 20° - 30° kulmassa pöytäsahan pintaan nähden.

Vaihda vioittunut työntökeppi uuteen.
Valmistelu käyttöä varten

VAARA!

Ennen kuin aloitat laitteen valmistelun käyttöä varten (kuvat 12 & 13):
- **sammuta laite,**
- **irrota pistoke pistorasiasta;**
- **odota, kunnes laite on täysin pysähtynyt.**

1 Heilauta sahan yläosa ylös.
2 Aseta kääntyvä pöytä 0°-asentoon ja kiristä lukkoruuvi.
3 Alempi teränsuojus tulee kiinnittää hyvin, niin että kytkin B (29) aktivoituu.
4 Heilauta sahan yläosa alas ja lukitse se.
5 Poista halkaisusuojus (4) teränsuojuksen päältä.

VAARA!

- **Ennen laitteen käyttöä tarkista, että seuraavat osat on käyttökuntoisia**
- Halkaisuveitsi;
- Turvallisuutta lisäävä teränsuojus;
- Terän suojus;
- Työntökeppi.
- **Käytä suojavarusteita**
- Hengityssuojain;
- Kuulosuojaimia;
- Turvalasit.
- **Varmista oikea työskentelyasento:**
- Sahan edessä;

Suomi

KÄYTTÖ

- Sahan edessä;
- Sahauslinjan vasemmalla puolella;
- Kahden henkilön työskennellessä yhdessä, toisen on pysyttävä riittävän etäisyyden päässä sahasta.

■ **Työn sitä vaatiessa, käytä seuraavia:**

- Tukia – pitkille kappaleille, jotka putoaisivat muutoin lattialle sahauksen päätteeksi.
- Pölynkerääjä.

■ **Pidä työstettävä kappale aina pöydällä, äläkä anna sen jumiutua.**

■ **Älä yritä pysäyttää sahan terää työntämällä työstettävää kappaletta sen sivua vasten. Loukkaantumisen vaara, jos sahanterä on tukkeutunut.**

Sahaus

VAARA!
Käytä työntökeppiä aina, kun etäisyys D on alle 12cm.

1. Sahanterän etureunan on oltava kiinni työstettävässä kappaleessa.
2. Mikäli tarpeellista, asenna halkaisusuojus siten, että lukkoruuvi on käyttäjää kohti.
3. Aseta halkaisusuojus halutulle sahausleveydelle. Tarkista ylemmän sahataulun molemmista asteikoista, että halkaisusuojus on samassa linjassa sahanterän kanssa.
4. Käynnistä saha aktivoimalla 'päälle'-kytkin (7).
5. Työnnä työstettävää kappaletta yhtäjaksoisesti sahan takaosaa kohti, kunnes sahaus on valmis.
6. Jos sinulla ei ole muuta sahattaa heti tämän jälkeen, sammuta saha aktivoimalla 'pois'-kytkin (7).

KUNNON TARKASTUS JA HUOLTO

VAARA!

Ennen huoltamista;

1. **sammuta laite,**
2. **irrota pistoke pistorasiasta,**
3. **odota, kunnes laite on täysin pysähtynyt.**

- Kaikki muut kuin tässä kappaleessa luetellut tarkastus- ja huoltotoimenpiteet tulee antaa pätevän asiantuntijan hoidettaviksi.
- Vaihda vioittuneet osat uusiin. Etenkin turvallisuuslaitteet tulee vaihtaa ainoastaan valmistajan alkuperäisiin osiin. Osat, jotka eivät ole valmistajan testaamia ja hyväksymiä, saattajat johtaa ennalta arvaamattomiin vahinkoihin.
- Varmista huollon jälkeen, että kaikki turvalaitteet ovat käyttökuntoisia.

Sahanterän vaihtaminen (kuvat 19-21)

VAARA!

■ **Sahanterä saattaa olla hyvin kuuma heti sahauksen jälkeen – palovamman vaara! Anna kuuman sahanterän jäähtyä. Älä puhdistä kuumaa sahanterää tulenaralla nesteellä.**

■ **Loukkaantumisen vaara, vaikka sahanterä olisi pysähtynyt. Akselin pulttia (E1) löysätessä ja kiristäessä, sisään vedettävän teränsuojuksen tulee koskea sahanterään. Käytä käsineitä terää vaihtaessasi.**

1. Aseta uran pidike 0°:een (pystysuoraan) ja kiristä kaltevuuskulman lukitusruuvi.
2. Löysää teränsuojuksen pultti ja poista teränsuojus. Poista ylempi sahauspöytä.
3. Estä sahanterää liikkumasta sahanterän lukkoa (D1) vetämällä. Käännä samanaikaisesti sahanterää käsin, kunnes sahanterä lukkiutuu.
4. Löysää sahan akselin pultti (E1) (vasemmanpuoleinen).
5. Poista akselin pultti (E1) ja ulompi terän laippa (E2) sahan akselista.
6. Ota kiinni sahanterästä (18) sahan akselissa ja nosta se pois sahasta.
7. Poista akselin aluslaatta (E4) ja sisempi terän laippa (E3) sahan akselista.
8. Puhdista alla lueteltujen osien pinnat:

- Sahan akseli
- terän sisempi laippa
- Sahanterä
- terän ulompi laippa
- akselin pultti
- Terän suojus

VAARA!
Älä käytä puhdistusaineita (kuten pihkanpoistoainetta), jotka saattavat syövyttää laitteen kevytmetalliosia ja vaikuttaa haitallisesti sahan toimintaan.

9. Aseta terän sisempi laippa (E3) ja akselin aluslaatta (E4) sahan akseliin.

VAARA!
Asenna terän sisempi laippa oikein! Muutoin saha saattaa jumiutua tai sahanterä löystyä! Terän sisempi laippa on asennettu oikein, kun viistetty laippa (Q1) osoittaa oikealle ja jousirengasura vasemmalle (kuva 21).

Suomi

KÄYTTÖ

10. Aseta uusi sahanterä paikoilleen (18) – kiinnitä huomiota suuntaan (sahanterän nuolen tulee osoittaa samaan suuntaan kuin teränsuojuksen nuolen)!

VAARA!
Käytä ainoastaan sahanteriä, jotka ovat standardien mukaisia ja, jotka on suunniteltu maksiminopeuksille (katso ”Tekniset tiedot”).

Älä käytä:
- **Vääriä teräkokoja**
- **Sahateriä, jotka on tehty pika (HSS)-teräksestä;**
- **Vioittuneita sahanteriä;**
- **katkaisuteriä**

VAARA!

- **Aseta sahanterä paikoilleen käyttämällä ainoastaan alkuperäisiä osia.**
- **Älä käytä löysiä pienennysrenkaita; sahanterä saattaa löystyä.**
- **Sahanterät tulee asentaa siten, että ne eivät liikahtele, eivätkä voi löystyä käytön aikana.**

11. Asenna terän sisempi laippa (E3).
- kahden laipan tulee sopia sahan akseliin.

12. Asenna akselin pultti (E1) (vasemmanpuoleinen) ja kiristä se käsivoimin kuusioavaimella.

VAARA!

- Älä pidennä akselin pulttien kiristämiseen käyttämääsi jakoavainta, jotta saisit enemmän vipuvoimaa.
- Älä kiristä akselin pulttia lyömällä jakoavainta vasaralla.
- Muista poistaa jakoavain akselin pultin kiristämisen jälkeen.

13. Asenna teränsuojus ja kiristä mutteri, joka pitää sen paikoillaan.
14. Tarkista toimivuus:

Sisäänvedettävän teränsuojuksen tulee avautua ilman, että se koskettaa sahanterää.
- Kun sahan yläosa palautetaan sen aloitusasentoon, sisäänvedettävän teränsuojuksen tulee automaattisesti suojata sahanterä.
- Kun sahan yläosa on sen aloitusasennossa, turvalukon tulee lukita sisäänvedettävä teränsuojus, niin että vältytään tahattomalta käytöltä.
- Tarkista sahanterän lukko – sahanterän tulee liikkua vapaasti.

Vetohihnan kiristäminen
Sahan yläosan oikealla puolella, muovikuoren alla oleva vetohihna tulee kiristää, jos se antaa periksi 8mm enemmän, kun sitä painaa kahden väkipyörän välistä tai jos kääntövoima on heikentynyt.

Kireyden tarkistaminen (kuva 22)
1. Heilauta sahan yläosa täysin ylös.
2. Aseta uran pidike 0°:een (pystysuoraan) ja kiristä kaltevuuskulman lukitusruuvi.
3. Löysää teränsuojuksen pultti ja poista teränsuojus.
4. Löysää ylempi sahauspöydän ruuvi ja poista ylempi sahauspöytä.
5. Poista moottorin vieressä oleva tulppa (F1).
6. Tarkista vetohihnan kireys sormella kolosta. Kiristä vetohihna, jos se antaa periksi enemmän kuin 8mm (katso ”Kiristäminen”).
7. Kun vetohihna vaatii kiristämistä:
- Aseta tulppa takaisin paikoilleen.
- Aseta ylempi sahauspöytä takaisin paikoilleen ja kiristä ylemmän sahauspöydän ruuvi.

Kiristäminen (kuvat 23-26)
1. Löysää vasemmanpuoleisen teränsuojuksen (G2) kolme kuusioruuvia (G1) ja poista teränsuojus.
2. Löysää kotelon kaksi kuusioruuvia aukkojen (H1) kautta.
3. Löysää moottorin ja uran pidikkeen väliset kaksi kuusioruuvia (J1) – käytä kuusioavainta, jossa on lyhyt varsi (enintään 10mm).
4. Kiristä vetohihna työntämällä moottori taakse ja säädä ruuvi (K1).
5. Kiristä poikittain moottoria kannattelevat löysätyt kuusioruuvit.
6. Aseta vasemmanpuoleinen teränsuojus paikoilleen ja kiristä ruuvit.
7. Aseta tulppa takaisin paikoilleen.
8. Aseta ylempi sahauspöytä takaisin paikoilleen ja kiristä ruuvit.
9. Asenna teränsuojus ja kiristä mutteri, joka pitää sen paikoillaan.
10. Heilauta sahan yläosa täysin alas

Sisäänvedettävän terän suojuksen tulee avautua ilman, että se koskettaa sahanterää.
- Kun sahan yläosa palautetaan sen aloitusasentoon, sisäänvedettävän teränsuojuksen tulee automaattisesti suojata sahanterä.
- Kun sahan yläosa on sen aloitusasennossa, turvalukon tulee lukita sisäänvedettävä teränsuojus, niin että vältytään tahattomalta käytöltä.

Suomi

KÄYTTÖ

- Tarkista sahanterän lukko – sahanterän tulee liikkua vapaasti.

Sahausuran vaihtaminen

VAARA!
Jos sahausura on vioittunut, pienet palat saattavat jäädä kiinni sahausuran ja sahanterän väliin ja aiheuttaa sahanterän jumiutumisen. Vaihda vioittunut sahausura viiveittä! (Kuva 7).

1. Poista suojus (13).
2. Löysää sahausura (21) työntämällä ruuvimeisseli sen alle ja poistamalla se. Sahausura vioittuu tästä toimenpiteestä ja sitä ei voi käyttää uudelleen.
3. Asenna uusi sahausura ja varmista, että se napsahtaa paikoilleen.
4. Asenna suojus (13).

Säädöt

Suojuksen säätäminen (kuva 27)

1. Löysää suojuksen kiristysruuvit (L1).
2. Säädä suojus niin, että se on tarkalleen suorakulmassa sahanterään nähden, kun sahauspöytä (11) on 0° asennossa.
3. Kiristä suojuksen ruuvit.

Sahauskulman osoittimen säätäminen (kuva 28)

1. Löysättyäsi ruuvin (M2), säädä osoittimen (M1) asentoa, kunnes sen arvo vastaa senhetkistä valmiiksi määritettyä kääntyvän pöydän pysähdyskohtaa.

HUOMAUTUS:
Viistosahauspöydässä on seuraavat kiinnityskulmat: 0°, 15°, 22.5°, 30°, 45° ja 60°.

Sahassa olevien kaltevuuskulmien asetuskohtien säätäminen (kuva 29)

1. Lukitse uran pidike (N2) 0°-asentoon.
2. Löysää vasen/oikea ruuvi (N1)
3. Säädä uran pidikettä, kunnes sahanterä on tarkalleen 90°/45° Käytä työntökeppiä 90° - 45° kulmassa kääntyvään pöytään nähden.
4. Kiristä vasen/oikea ruuvi (N1)
5. Löysättyäsi ruuvin (N4), säädä osoittimen N3 asentoa, kunnes sen arvo vastaa senhetkistä valmiiksi määritettyä uran pidikkeen pysähdyskohtaa.

Leikkuusyvyyden määrittäjän säätäminen (kuva 30)
Leikkuusyvyyden määrittäjä määrää, kuinka syvälle sahausuraan sahanterä pureutuu.

HUOMAUTUS:
Leikkuusyvyyttä tulee säätää, jos sahanterä koskettaa pöytää.

1. Löysää leikkuusyvyyden lukitusnuppi (O1).
2. Säädä leikkuusyvyyden määrittäjää, siten että sahanterä on suojuksen kohdalla.
3. Kiristä leikkuusyvyyden lukitusnuppi.
4. Laske sahan yläosa niin alas kuin syvyyden määrittäjä sallii ja tarkista, että sahanterä liikkuu vaivatta tässä asennossa.

Puhdistaminen
Käytä harjaa ja pölyhuiskaa tai pölynimuria kaikkien lastujen ja sahanpurun poistamiseen seuraavista

- työpöydältä;
- käyttöosista;
- moottorin ilmastointiaukoista;
- pöydän alta

Varastointi

VAARA!

- **Varastoi saha paikkaan, jossa sitä ei pääse käyttämään tai peukaloimaan luvattomasti.**
- **Varmista, että varastoitu laite ei aiheuta loukkaantumisvaaraa.**

VAROITUS!

- **Älä koskaan varastoi sahaa ulkotiloihin, avoimiin -, kosteisiin tai märkiin tiloihin.**
- **Huomioi sallitut ympäröivät olosuhteet (katso ”Tekniset tiedot”).**

HUOLTO

Ennen jokaista käyttökertaa

- Poista sahanpuru ja lastut sahasta harjalla, huiskalla tai pölynimurilla.
- Tarkista virtajohto ja pistoke mahdollisten vaurioiden varalta. Pätevien sähköasentajien tulee vaihtaa vaurioituneet osat uusiin.
- Tarkista kaikki liikkuvat osat ja, että ne pääsevät liikkumaan vapaasti ja tasaisesti koko liikkuma-alallaan.
- Tarkista, että halkaisuveitsen ja sahanterän välinen etäisyys on 3 – 8mm.

Kerran kuukaudessa (jos sahaa käytetään joka päivä)
Tarkista vetohihnan kunto ja kireys. Muuta tai säädä tarvittaessa.

Suomi

HUOLTO

Jokaisen 300 käyttötunnin jälkeen (kuva 10)
- Varmista, että pultit, mutterit ja ruuvit on asennettu oikein ja kiristetty.
- Tarkista sahan yläosan pystysuora liikkuminen ja kiristä pultti (P1) tarvittaessa.
- Tarkista, että sahan yläosa palaa aloitusasentoonsa, kun se vapautetaan. Vaihda jouset tarvittaessa.
- Tarkista sisäänvedettävän teränsuojuksen toiminta.

VINKKEJÄ
- Käytä sopivia tukia molemmin puolin laitetta pitkiä kappaleita sahatessasi.
- Käytä lisäsuojusta sahatessasi pieniä jäännöspaloja (esimerkiksi suojukseen neljällä ruuvilla kiinnitetty levy).
- Vinoja tai käyriä kappaleita sahatessasi, varmista että asetat ne siten, että kupera puoli (kaaren ulompi puoli) on suojusta vasten.
- Älä sahaa kappaleita siten, että niiden kapeampi puoli on pöytää vasten. Aseta ne mahdollisimman litteästi pyörivälle pöydälle.
- Pidä kaikki pinnat puhtaina – poista etenkin pihka tähän tarkoitukseen suunnitelluilla puhdistusaineilla.

LISÄOSAT (KUVA 4)
- Teränsuojus (3)
- halkaisuohjain (4)
- Alempi teränsuojus (14)
- Kulmaohjain (23)
- Työntökeppi (24)
- Puristin (25)
- Kuusioavain (26)
- Poistoputki (27)
- Pölypussi (28)

HUOLTO

VAARA!
Ainoastaan pätevien sähköasentajien tulee huoltaa sähkötyökaluja!

Vialliset sähkötyökalut voi korjauttaa asuinmaasi huoltoliikkeessä. Tarkista osoite varaosalistalta.
Liitä mukaan selitys sähkötyökalussa ilmenneestä viasta.

YMPÄRISTÖNSUOJELU

Laitteen pakkausmateriaali on 100% kierrätettävää.

Loppuunkäytetyt sähkötyökalut ja lisälaitteet sisältävät huomattavia määriä arvokkaita raaka-aineita ja kumeja, jotka voi kierrättää.

ONGELMIEN RATKAISU
Tämä kappale kattaa ongelmia ja virhetoimintoja, jotka sinun pitäisi pystyä ratkaisemaan. Jos et onnistu ratkaisemaan ongelmaa näiden neuvojen avulla, katso kohta ”Huolto”.

VAARA!
Monet onnettomuudet ovat seurausta laitteen virheellisestä toiminnasta.
Näin ollen:

- Irrota pistoke pistorasiasta ennen laitteen huoltamista.
- Varmista huollon jälkeen, että kaikki turvalaitteet ovat käyttökuntoisia.

Moottori ei käynnisty
Ei virtaa
- Tarkista johdot, pistoke, pistorasia ja sulakkeet.

Ei katkaisutoimintoa
Kuljetuslukko on päällä
- Avaa kuljetuslukko.

Turvalukko on päällä
- Avaa turvalukko.

Laitteessa normaalia vähemmän tehoa
Sahanterä on tylsä tai kulunut (siinä saattaa olla jälkiä ylikuumenemisesta).

Terä ei sovellu sahaamasi materiaalin sahaamiseen (katso ”Tekniset tiedot” -kappale).
Sahanterä on käyrä:
- Vaihda sahaterä uuteen (katso ”Huolto”-kappale)

Saha tärisee voimakkaasti
Sahanterä on käyrä
- Vaihda sahaterä uuteen (katso ”Huolto”-kappale)

Sahanterä on asennettu väärin
- Irrota sahanterä ja asenna se oikein (katso ”Huolto”-kappale).

Saha ulvoo käynnistettäessä
Vetohihna on löystynyt
- Kiristä vetohihna (katso ”Huolto)

- Vetohihnan kiristäminen”)

Pyörivä pöytä ei liiku lainkaan tai sitä on raskasta kääntää.
Pyörivän pyödän alle on kertynyt sahanpurua.
- Poista kaikki sahanpuru.

Suomi

MERKINNÄT

SYMBOLI	MÄÄRITELMÄ
	Lue ohjeet huolellisesti ennen laitteen käyttöönottoa.
CE	Direktiivien mukainen
	Varoitus
V	Volttia
	Kierrätettävä
	Kierrätä laitteet, älä heitä niitä roskikseen. Työkalu, lisälaitteet ja pakkaus tulisi lajitella ympäristöystävällistä kierrätystä varten.
	Älä koske pyörivään sahanterään.
	Käytä suojalaseja, kuulosuojaimia ja pölynaamaria.

Norsk

BESKRIVELSE

1 Øvre sagbord
2 Holdekniv
3 Bladvern
4 Sagvern
5 Knapp for sagvern
6 Sikkerhetslås
7 PÅ/AV bryter
8 Bryter A
9 Gjæringsbord låseknapp
10 Indikator, gjæringsvinkelskala
11 Gjæringsbord
12 Sokkel
13 Inngjæring
14 Nedre bladvern
15 Indikator, skråvinkelskala
16 Låsehåndtak for skråskjæring
17 Måleskala på bord
18 Sagblad
19 Saghode
20 Utløser
21 Innsnittsplate
22 Låsepinne
23 ringsdimensjoner
24 Skyvestokk
25 Arbeidsklemme
26 Sekskantskrunøkkel
27 Eksosrør
28 Støvpose
29 Bryter B

REGLER FOR SIKKER OPERASJON

VENNLIGST LES DETTE FØRST
Disse instruksjonene er skrevet for å gjøre det enklere for deg, brukeren, å lære hvordan man skal operere denne maskinen på en sikker måte. Denne instruksjonen skal brukes som følger:

- Les disse instruksjonene før bruk. Når du leser disse instruksjonene, skal du være spesielt oppmerksom på og alltid følge sikkerhetsinstruksjonene
- Disse operasjonsinstruksjonene er tiltenkt mennesker med grunnleggende tekniske kunnskaper med hensyn til drift av en slik maskin. Uerfarne personer rådes sterkt om å søke kompetente råd og veiledning fra en erfaren person før man bruker denne maskinen.
- Gjem alle dokumenter som er levert med denne maskinen for fremtidig referanse. Oppbevar kjøpekvitteringen i tilfelle fremtidige garantikrav.
- Denne maskinen må ikke selges eller lånes bort til noen
- Produsenten forutsetter intet ansvar for skader som et resultat av unnlatelse av noen operasjoner eller sikkerhetsinstruksjoner som er gitt i denne manualen.

SPESIELLE BRUKERVILKÅR
Denne sagen er tenkt brukt til saging, skråsaging, gjæringssaging og sammensatt gjæringssaging. Mønstersaging er også mulig. Kun materialer som er hensiktsmessig for saging med sagblad kan sages (se "Tekniske spesifikasjoner" for tilgjengelige sagblad).

Ikke sag i materialer og arbeidsstykker hvis de ikke er bekreftet som tolerable dimensjoner (se "Tekniske spesifikasjoner").

Ikke sag i stykker som har rund eller ujevn tverrprofil, som brensel, fordi slike stykker ikke kan holdes sikkert under saging. Det må brukes en hensiktsmessig hjelpeanleggsflate som fast støtte mår man sager i tynne arbeidsstykker i en loddrett stilling.

Alt bruk av noe annet bruk enn spesifisert over, alle endringer, modifikasjoner på maskinen eller bruk av deler som ikke er spesifisert av produsenten kan forårsake uforutsigbare skader!

GENERELLE SIKKERHETSINSTRUKSJONER

- Legg merke til følgende sikkerhetsinstruksjoner for å minimalisere faren for personskader eller skader på materialer.
- Legg også merke til de spesielle sikkerhetsinstruksjonene som er gitt i de respektive kapitelene.
- Der det er hensiktsmessig, skal man følge lovverket eller de gjeldende reguleringene for ulykkesforebygging for bruk av sirkel- og gjæringssag.

GENERELL FARE!

- Hold arbeidsområdet ryddig – et uryddig arbeidsområde inviterer til uhell.
- Vær årvåken. Vite hva du gjør Sett ut arbeidet hvis det er grunn til det. Ikke bruk maskinen hvis du er påvirket av narkotika, alkohol eller medisinering.
- Ta hensyn til miljøforhold: Hold balansen hele tiden
- Bruk hensiktsmessig emnestøtte når du sager lange arbeidsemner.
- Ikke bruk maskinen i nærheten av brennbare væsker eller gasser.

Norsk

REGLER FOR SIKKER OPERASJON

- Denne maskinen kan kun startes og brukes av personer som er kjent med kappsager og er oppmerksom på de farene som er assosiert med drift av kappsager. Personer under 18 år må kun bruke denne maskinen hvis de får yrkesfaglig opplæring, under overvåking av en instruktør.
- Hold tilskuere, spesielt barn unna faresonen. Ikke tillat at andre personer berører maskinen eller strømledningen når den kjøres.
- Ikke overbelast maskinen – kun bruk den innenfor det ytelsesområdet som den er laget for. Se "Tekniske spesifikasjoner"

  Unngå bruk av skjøteledning da en skjøteledning kan bli overopphetet og forårsake brannfare.

FARE! FARE FOR ELEKTRISK STØT!

- Ikke utsett maskinen for regn. Ikke bruk maskinen i fuktige eller våte miljøer.

  Unngå utilsiktet kroppskontakt med jordede gjenstander som radiatorer, rør, kokeovner, kjøleskap når sagen brukes.

FARE FOR PERSONSKADER OG KNUSING AV BEVEGELIGE DELER!

- Ikke bruk maskinen uten påmontert vern.
- Hold alltid tilstrekkelig avstand til sagbladet. Bruk hensiktsmessig fremføringshjelpemiddel hvis nødvendig. Hold tilstrekkelig avstand til drevede komponenter når du bruker maskinen.
- Vent til sagbladet er fullstendig stoppet før du tar av kutt, biter, etc. fra arbeidsområdet.

REGLER FOR SIKKER OPERASJON

- Ikke forsøk å stoppe sagbladet ved å trykk arbeidsemnet mot siden.
- Sørg for at maskinen er koblet fra strømmen før vedlikehold.
- Sørg for ingen verktøy eller løse deler sitter på eller i maskinen når man slår den på (dvs. etter vedlikehold).
- Slå strømmen AV når maskinen ikke er i bruk. Plugg alltid ut sagen fra strømuttaket når den ikke er i bruk over en lengre periode.

FARE VED SAGING SELV NÅR SAGEVERKTØYET ER STILLESTÅENDE!

- Bruk hansker når du skifter sagblad.
- Lagre sagbladet på en slik måte at ingen kan bli skadet.

FARE FOR TILBAKESLAG (ARBEIDSEMNET BLIR FANGET AV SAGBLADET OG KASTET MOT BRUKEREN):

- Sørg for at splitteren er riktig innsatt når du arbeider i sagbordmodus.
- Ikke klem arbeidsemnene.
- Sørg for at sagbladet er tilpasset materialet i arbeidsemnet.
- Sag kun i tynne eller tynnveggede emner med fintannet sagblad.
- Bruk alltid skarpe sagblad.
- Hvis du er i tvil, kontroller om emnet har fremmedlegemer (dvs. spiker eller skruer).
- Sag kun emner med dimensjoner som tillater trygg og sikker holding når du sager.
- Sag aldri bunter eller mer en ett arbeidsemne samtidig – de individuelle emnene kan ikke sikres og kontrolleres skikkelig. Det er fare for personskader hvis enkeltemner blir ukontrollert fanget av sagbladet.
- Fjern små avskjær, biter etc. fra arbeidsområdet. Når man gjør dette må sagbladet være fullstendig stoppet.

FARE FOR SAMMENFILTRING!

- Vær forsiktig slik ingen deler av kroppen eller klærne dine kan fanges og trekkes inn i maskinen. (ingen halsbånd, ingen hansker, ingen klesplagg med løse ermer, knytt opp langt hår).
- Forsøk aldri å sage noen arbeidsemner som inneholder
  - tau
  - hyssing
  - ledninger
  - kabler eller
  - metalltråder, eller noe som ovennevnt er festet på.

FARE OPPRETTET AV UTILSTREKKELIG PERSONLIG VERNEUTSTYR!

- Bruk hørselsvern
- Bruk støvmaske
- Bruk hensiktsmessige arbeidsklær
- Når du arbeider utendørs, anbefales å bruke sklisikre sko

Norsk

REGLER FOR SIKKER OPERASJON

FARE FOR SKADER VED INHALERING AV TREHOLDIG STØV!

- Noen typer støv av treverk (dvs. bøk, eik, ask) er helsefarlig når de blir inhalert. Bruk støvsamler når det er mulig. Støvsamleren må etterkomme dataene som er lagt fram i de tekniske spesifikasjonene.
- Minimaliser mengden av trestøv som kommer ut fra maskinen og arbeidsstedet til miljøet.
- fjern trestøvavfall i arbeidsområdet (ikke la det blåse bort):
- reparer alle lekkasjer på støvsamleren,
- sørg for god ventilasjon.

FARE LAGET AV MODIFISERING AV MASKINEN ELLER BRUK AV DELER SOM IKKE ER TESTET OG GODKJENT AV PRODUSENTEN!

- Monter maskinen i overensstemmelse med disse driftsinstruksjonene.
- Bruk kun deler som er godkjent av produsenten. Dette gjelder spesielt:
- sagblad (se ”Tekniske spesifikasjoner” for stock nos.)
- sikkerhetsutstyr (se ”Tekniske spesifikasjoner” for stock nos.)
- Ikke skift noen deler.

FARE LAGET AV MASKINDEFEKTER!

- Hold maskinen og tilbehøret i god stand. Følg vedlikeholdsinstruksjonene.

REGLER FOR SIKKER OPERASJON

- Kontroller alltid for mulige skader før du bruker maskinen. Hver gang du ønsker å bruke maskinen, skal du sørge for at alt sikkerhetsutstyr og verneinnretninger er kontrollert nøye slik at de fungerer riktig. Kontroller at alle bevegelige deler fungerer riktig og ikke er i klem. Alle deler må være riktig montert og møter alle nødvendige vilkår for riktig drift av verktøyet.
- Skadede beskyttelsesutstyr eller deler må repareres eller skiftes ut av en kvalifisert spesialist. Skift ut skadede brytere av et servicesenter. Ikke bruk maskinen hvis bryterne ikke kan slå PÅ eller AV. Ikke bruk maskinen med skadet ledning eller plugg eller etter at det er oppstått en teknisk feil eller at maskinen er blitt mistet eller skadet på noen måte.
- Hold håndtakene fritt for olje og smøring.

FARE FOR HØRSELSSKADE!

- Bruk hørselsvern.
- Sørg for at splitteren ikke er bøyd. En bøyd splitter vil trykk arbeidsemnet mot siden av sagbladet, og forårsake lyd.

SPESIELLE PRODUKTFUNKSJONER

- Hurtigskifting fra kappsagmodus til bordsagmodus.
- 93°sagevinkelområde for skråsaging (48° venstre gjennom 45° høyre) med fem forhåndsinnstilte stopper.
- 110° sagevinkelområde for gjæringssaging (50° venstre gjennom 60° høyre) med ti forhåndsinnstilte stopp.
- Perfekt for mobilt bruk på grunn av lav vekt og små dimensjoner.
- Robust aluminiumsstøpegodskonstruksjon for presisjonssaging.
- TCT sagblad.
- Installasjon av hjelpeanleggsflate er mulig.
- En restartsbeskyttelse forhindrer restart av maskinen når strømmen gjenopprettes etter et strømbrudd.

Norsk

SPECIFICATIONS

Spenning	**V~**	**230V (50Hz)**
Sikringer	**A**	**10(tidsforsinkelse)**
Effekt	**W**	**1800**
Beskyttelsesklasse	**IP**	**20**
Beskyttelsesgrad		**II**
Hastighet på sagblad	**min $^{-1}$**	**5000**
Diameter på sagblad	**mm**	**254**
Dimensjoner **Maskin I emballasje** **- Lengde x bredde x høyde**	**mm**	**700 x 585 x 420**
Maksimum arbeidsemne tverrsnitt **- 90° x 90°** **- 90° x 45°** **- 45° x 90°** **- L45° X 45°** **R45° X 45°** **Kuttekapasitet på bordsag**	**mm** **mm** **mm** **mm** **mm** **mm**	**70 x 110** **50 x 100** **40 x 90** **35 x 50** **40 x 90** **40**
Vekt **Bruttovekt** **Nettovekt**	**kg** **kg**	**24** **19**
Tolerabel omkringliggende temperatur for operasjon **Tolerabel omkringliggende temperatur for lagring**	°C °C	**0 til + 40** **0 til + 40**
Støyutsending i overensstemmelse med EN ISO 3744 **Lydeffektnivå L_{WA}** **Lydeffektnivå L_{WA} uten belastning** **Lydtrykknivå ved operatøren L_{PA}** **Lydtrykknivå ved operatørens øre L_{PA} uten belastning**	dB(A) dB(A) dB(A) dB(A)	103.2 97.7 91.7 88.1
Effektiv verdi på tyngre akselerasjon (vibrasjon på håndtaket)	m/s^2	<2.5
Støvsamler (ikke inkludert i standard levering **-Støvuttrekkingens portdiamete** **-Minimum luftvolumflyt** **-Minimum vakuumflyt** **-Minimum lufthastighet ved støvutslippsporten**	mm m^3/h Pa m/s	43 550 740 20

Norsk

OPERASJON

MONTERING OG TRANSPORT

FORSIKTIG!
Ikke bær maskinen etter håndtaket. Håndtakene er ikke laget for å bære hele vekten på maskinen. Hold på begge sidene av fundamentet (12) for å bære maskinen.

Montering (fig. 14)

1. Løft maskinen av kassen sammen med en annen person.
2. Vri det roterende bordet til 0° stilling og fest gjæringslåsen.

MERK:

Vis maskinen ikke skal monteres på et arbeidsstativ: Ikke monter gummiføttene!

3. For å montere gummiføttene, skal du vri maskinen forsiktig til høyre, slik at den støttes av motoren.
4. ett på mutter (A3) i hullet på bunnen av gummifoten.
5. Sett inn unbrakoskruen (A1) i maskinens fot fra toppen. Fest gummifoten (A2) med den tidligere innsatte mutteren (A3) til skruen.
6. Fest kun gummifoten med håndmakt.
7. Fest skruen med en unbrakonøkkel kun med håndmakt.

FARE!
Fare for skader ved feil håndtering når man løfter maskinen eller vrir maskinen over. Hold alltid maskinen i fundamentet (12)

8. Sett maskinen på en stabil overflate:
- Alle fire føttene skal hvile på overflaten.
- Den ideelle høyden for overflaten er ca 800 mm.
- Sagen må stå sikkert, også når man sager store arbeidsemner.
9. Behold emballasjen for fremtidig bruk, eller separat fra materialer og kastes på en miljøvennlig måte.

Transport (fig. 5, 12, 13)

1. Sett det nedre bladvernet (14) fra venstre side i front på innsnittplatens bakside og dytt den mot baksiden.
2. Sving ned saghodet og koble inn låsepinnen (22).
3. Sett kløyveanlegget over bladvernet og sikre den i stilling.
4. Løft maskinen ved å holde på begge sidene på sokkelen (12).

MERKNAD:

I dette avsnittet legges det fram viktige operasjonselementer for maskinen.

Riktig bruk av sagen er forklart i avsnittet ”Operasjon”. Les dette avsnittet før du bruker sagen første gang.

A. Operasjon i bordsagmodus (fig. 2, 5, 6, 12)

- Sørg for at bordet helt montert i riktig retning (fig. 2), sørg for at låsepinnen (22) er sikkert plassert og låst for å sikre den sekundære bryteren (Bryter B (12)) er innkoblet.
- Ta bort kløyveanlegget (4).
- For å starte og stoppe maskinen, skal du bruke på og av bryter (7).

B. Operasjon i gjæringssagmodus (fig. 6)

- Sørg for at kløyvanlegget (4) er riktig montert for å dekke sagbladet. Dette aktiverer bryter A (8). Sørg for at dekselet (kløyveanlegget) er sikkert festet. Hvis ikke, bruk kløyveanleggknappen (5) for å sikre.
- Ta nedre bladvern (14).
- Trykk på utløseren (20) på håndtaket for å slå på motoren.
- Frigjør utløseren (20) for å slå av motoren.

Roterende bord (fig. 7-9)

Det roterende bordet (11) svinger gjennom 50o til venstre og gjennom 60o til høyre og kobles inn i forhåndsinnstilte stopp på 0û, 15û, 22.5û, 30û, 45û og 60û stilling.

Låset (9) må løsnes for å vri gjæringssagbordet.

FORSIKTIG!
Or å forhindre at gjæringsvinkelen endres under saging, må låseknappen til gjæringsbordet festes (også nå bordet er koblet inn på en forhåndsinnstilt stopp).

Innstilling til skråsaging (fig. 10-11)

Sporarmholderen kan vippes fra vertikalt gjennom 45û til venstre.

For å vippe sporarmholderen må skråsagingens låsehåndtak (16) løsnes.

FORSIKTIG!
For å forhindre at gjæringsvinkelen endres under saging, må låseskruen til sporarmholderen festes (også nå bordet er koblet inn på en forhåndsinnstilt stopp).

Norsk

OPERASJON

Kløyvanlegg Fig.12 – 13)

Kløyvanlegget (4) er montert på øvre sagbord (1). Kløyvanleggets låseknapp (5) må peke mot fronten av maskinen..

Etter å ha løsnet låseknappen, kan kløyveanlegget (4) tas av og omplasseres i kappsagmodus (fig. 13) kløyveanlegget blir posisjonert over bladvernet (3). Når man omplasserer kløyvanlegget, skal du alltid sørge for å sikre anlegget med kløyveanleggslåsen (5).

Koble til en støvsamler

FARE!
Noen typer støv av treverk (dvs. bøk, eik, ask) er helsefarlig når de blir inhalert. Bruk en støvsamler:

- Når du bruker sagen på lukkede steder.
- Når du bruker sagen over lang tid (mer enn ½ timer pr dag).
- Når du sager eik, bøk eller ask.

Støvsamleren på etterfølge følgende krav:

- Støvsamleren må monteres på en portdiameter på (43mm)
- Luftstrømsvolum ~ 550m3/t;
- Vakuum på støvutblåsningsporten på sagen ~ 740 Pa;
- Lufthastighet på støvutblåsningsporten på sagen ~ 20m/s.

  Legg merke til og følg støvsamlerens driftsinstruksjoner også.

Justere splitteren (fig 15)

FARE!
Plugg ut før justering

MERK:

Splitteren er fabrikkinnstilt til nedre stilling. En oppstiling før innledende operasjon er kun nødvendig hvis splitterens stilling er endret under transport eller hvis det kreves en maksimumsdybde på et kutt.

1. Hev det øvre sagbordet helt og fest låseskruene for dybde.
2. Kontrollere splitteren:

- Avstanden mellom sagbladet ytre egg og splitterens kniv må være 3-8 mm.
- Splitterkniven må være på linje med sagbladet.

FARE!
Splitterkniven er et av sikkerhetsutstyret og må være riktig montert for å få sikker drift.

Kun hvis omjustering av splitterkniven er nødvendig:

3. Løsne sekskantskruene på sokkelen (B1).
4. Juster splitterkniven (2) til ønsket stilling. Avstanden mellom sagbladet ytre egg og splitterens kniv må være 3-8 mm.
5. Fest sekskantskruene på sokkelen (B1).

MERK:

Når splitterkniven er satt til øvre stilling, kan kløyveanlegget kun stilles over bladvernet når øvre sagbord er helt hevet.

Tilkobling til AC strøm

FARE! HØYSPENNING

- Bruk denne maskinen kun i tørre omgivelser.
- Bruk denne maskinen kun på strømkilder som møter følgende krav (se også ”Tekniske spesifikasjoner”).
- Hovedspenningen og systemfrekvens er tilpasset spenningen og frekvensen som vises på maskinens typeskilt.
- Sikringsbeskyttelsen av et reststrøms drevet utstyr (RCD) på 30mA følsomhet.
- Stikkontakt er riktig montert, jordet og testet.
- Plasser strømledningen slik at den ikke påvirker arbeidet og ikke er skadet.
- Beskytt strømledningen mot varme, aggressive væsker og skarpe kanter.
- Bruk kun gummidekte skjøteledninger med tilstrekkelig ledningstverrsnitt (3 x 1.5mm2).
- Ikke dra i strømledningen når du plugger ut.

KAPPSAGMODUS Sikkerhetsutstyr

Innskyvbar bladvern (fig 16)

Det innskyvbare bladvernet (C1) beskytter mot uheldig kontakt med sagbladet og forhindrer at fliser flyr ut.

Det innskyvbare bladvernet må alltid returnere automatisk i utgangsstilling når saghodet løftes. Når saghodet er i utgangsstilling, må sagbladet dekkes helt over.

Sikkerhetslås (fig 2-3)

Sikkerhetslåsen (6) låser saghodet i øvre stilling og forhindrer det innskyvbare bladvernet fra å vise sagbladet.

Norsk

OPERASJON

Sikkerhetslåsen frigjøres ved å trykke på den. Saghodet (19) kan nå senkes. Når saghodet senkes, blir det innskyvbare bladvernet trukket tilbake, og viser sagbladet.

Etter at sagingen er ferdig – og saghodet er i øvre stilling – blir det innskyvbare bladvernet låst igjen med sikkerhetslåsen.

Sette opp (fig 12 og fig 13)

FARE!

Før maskinen settes opp:

- **Slå maskinen AV.**
- **Plugg ut**
- **Vent til maskinen har stoppet helt**

1. Det er absolutt nødvendig å sette kløyveanlegget (4) dekker bladet i sikker stilling, og kløvanlegget må koble unn bryter A(8), sikkert på plass med låseknappen (5) for kløveanlegget.
2. Frigjør låsepinnen (22) og hev saghodet helt.
3. Ta av nedre bladvern (14).
4. Bruk utløseren (20) for å aktivere maskinen.

FARE!

■ Før du bruker maskinen skal du alltid kontrollere for å se at det påfølgende er i riktig driftstilstand
- Innskyvbar bladvern.
■ Bruk personlig sikringsutstyr.
■ Innta riktig arbeidsstilling – ved fronten av sagen
- I front av sagen
- Til siden for saglinjen
■ Fare for klemming! Når man vipper saghodemontasjen til side, hold saghodet på håndtaket og hold fingrene unna sporarmholderen og utenfor vippeområdet! Hold saghodet.
■ Hvis type arbeid krever det, skal du bruke følgende:
- Arbeidsstøtte for lange emner som ellers kunne falle av bordet på slutten av sagingen.
- Støvsamler.
■ Bruk et hjelpevern hvis det faller av små kutt/fliser under saging.
■ Hold alltid arbeidsemnet på bordet og ikke klem det.
■ Ikke forsøk å stoppe sagbladet ved å trykk arbeidsemnet mot siden. Det er fare for skader hvis sagbladet blokkeres.

Standard kapping

Startstilling:

- Saghodet helt hevet.
- Roter bordet i 0° stilling, med låseskruen på det roterende bordet festet.
- Motorhodet er i en vertikal (90°) stilling, og skråskjæring låsehåndtaket festet.

Sage i arbeidsemnet:

1. Hold arbeidsemnet mot vernet, bruk en klemme for å sikre arbeidsemnet hvis mulig.
2. Koble inn utløseren (20) og aktiver/trykk på sikkerhetslåsen (6).
3. Sving saghodet sakte helt ned, og hold det godt fast. Når du sager, bruk kun moderat trykk for å forhindre at motorhastigheten senkes.
4. Sag arbeidsemnet helt gjennom med en gang.
5. La saghodet returnere sakte til øvre utgangsstilling.
6. Hvis du ikke trenger å sage mer, slå av sagen ved å frigjøre utløseren (20)

Gjæringssaging (fig 7)

En gjæringssaging, sager arbeidsemnet ved en vinkel til vernet.

Startstilling:

- Saghodet helt hevet.
- Motorhodet i vertikal (90°) stilling, og skråskjæring låsehåndtaket festet.

Sage i arbeidsemnet:

1. Løsne låseknappen (9) på gjæringsbordet (11).
2. Still inn den ønskede vinkelen.
3. Fest låseknappen på gjæringsbordet.
4. Hold arbeidsemnet mot vernet. Bruk en klemme for å sikre arbeidsemnet hvis mulig.
5. Koble inn utløseren (20) og aktiver/trykk på sikkerhetslåsen (6).
6. Sving saghodet sakte helt ned, og hold det godt fast. Når du sager, bruk kun moderat trykk for å forhindre at motorhastigheten senkes.
7. Sag arbeidsemnet helt gjennom med en gang.
8. La saghodet returnere sakte til øvre utgangsstilling.
9. Hvis du ikke trenger å sage mer, slå av sagen ved å frigjøre utløseren (20)

MERK:

Gjæringsbordet kobles inn på definerte vinkler på 0û, 15û, 22.5û, 30û, 45û og 60û stilling.

Norsk

OPERASJON

Gjæringssnitt (fig 10 og 11)

Et gjæringssnitt sager arbeidsemnet på en annen vinkel enn 90°. Startstilling:

- Saghodet helt hevet.
- Gjæringsbordet i 0° stilling, med låseskruen på det roterende bordet festet.

Sage i arbeidsemnet:

1. Løsne låsehåndtaket til gjæringen (16) for saghode vippingen i nærheten av sagen.
2. Vipp motorhodet sakte til den ønskede stillingen.
3. Fest låsehåndtaket til gjæringen (16).
4. Hold arbeidsemnet mot vernet. Bruk en klemme for å sikre arbeidsemnet hvis mulig.
5. Koble inn utløseren (20) og aktiver/trykk på sikkerhetslåsen (6).
6. Sving saghodet sakte helt ned, og hold det godt fast. Når du sager, bruk kun moderat trykk for å forhindre at motorhastigheten senkes.
7. Sag arbeidsemnet helt gjennom med en gang.
8. La saghodet returnere sakte til øvre utgangsstilling.
9. Hvis du ikke trenger å sage mer, slå av sagen ved å frigjøre utløseren (20)

Sammensatte gjæringssnitt

Et sammensatt gjæringssnitt er en kombinasjon av gjærings og skråkantkutt. Dette betyr at et enkelt kutt i arbeidsemnet er et kutt på en annen vinkel enn 90° til vernet og materialets overflate.

FARE!
Når man sager sammensatte gjæringssnitt, er sagbladet mye mer utstrekt enn normalt og øker faren for skader.

Hold alltid tilstrekkelig avstand til sagbladet.

Startstilling:

- Saghodet helt hevet.
- Gjæringsbordet låst i ønsket stilling.
- Saghodet vippet til ønsket vinkel mot arbeidsemnets overflate og låst.

Sage i arbeidsemnet:

1. Hold arbeidsemnet mot vernet. Bruk en klemme for å sikre arbeidsemnet hvis mulig.
2. Trykk på øvre halvdel av PÅ/AV knappen og trykk på sikkerhetslåsen.
3. Sving saghodet sakte helt ned, og hold det godt fast. Når du sager, bruk kun moderat trykk for å forhindre at motorhastigheten senkes.
4. Sag arbeidsemnet helt gjennom med en gang.
5. La saghodet returnere sakte til øvre utgangsstilling.
6. Hvis du ikke skal sage med en gang etter dette, skal du slå AV sagen.

BORDSAGMODUS

Sikkerhetsutstyr

Bladvern (Fig 12)

Det innskyvbare bladvernet (3) beskytter mot uheldig kontakt med sagbladet og forhindrer at fliser flyr ut. Ha alltid bladvernet montert under operasjon.

Splitter Fig.12

Splitteren (2) forhindrer at arbeidsemnet blir fanget av tennene på sagbladet og blir kastet mot operatøren.

Ha alltid splitteren montert under operasjon.

Nedre bladvern (Fig.12)

Det nedre bladvernet (14) beskytter mot uheldig kontakt med sagbladet.

Sikkerhetsbladvernet må alltid være montert når maskinen er i drift.

Skyvestokk (Fig.17 og 18)

Skyvestokken (24) fungerer som en utvidelse av hånden og beskytter mot uheldig kontakt med sagbladet.

Bruk alltid skyvestokken hvis avstanden mellom sagbladet og kløyveanlegget er mindre enn 120 mm.

Før skyvestokken ved en vinkel på 20° til 30° mot sagbordets overflate.

Skift ut skyvestokken hvis den blir skadet.

Sette opp

FARE!

Før maskinen settes opp (fig 12 og fig 13):

- **Slå maskinen AV.**
- **plugg ut;**
- **vent til maskinen har stoppet helt**

1 Sving opp saghodet.
2 Sett gjæringsbordet I 0° stilling og fest låseskruen.
3 Det er absolutt nødvendig å feste nedre bladvern sikkert i stilling, for å sikre at bryter B(29) aktiveres.
4 Sving saghodet ned og lås det.
5 Ta av kløyveanlegget (4) fra bladvernet.

Norsk

OPERASJON

FARE!

- **Før du starter arbeidet, kontroller for å se at det påfølgende er i riktig driftstilstand.**
- Splitter
- Bladvern
- Bladvern
- kyvestokk
- **Bruk personlig sikringsutstyr**
- Støvmaske
- Hørselsvern
- Vernebriller
- **Innta riktig arbeidsstilling:**
- Foran sagen
- I front av sagen
- Til venstre for saglinjen
- Når to personer arbeider, må den andre personen forbli i passende avstand fra sagen.
- **Hvis type arbeid krever det, skal du bruke følgende:**
- Arbeidsstøtte – for lange stokker, som ellers kan falle av bordet når man fullfører kuttet.
- Støvsamler.
- **Hold alltid arbeidsemnet på bordet og ikke klem det.**
- **Ikke forsøk å stoppe sagbladet ved å trykk arbeidsemnet mot siden. Det er fare for skader hvis sagbladet blokkeres.**

Saging

FARE!
Bruk alltid skyvestokken hvis avstanden D på sagemnet er mindre enn 120mm (fig 17)

1. Bladvernet må hvile med frontkanten på arbeidsemnet.
2. Monter klyveranlegget med låseskruen mot deg, operatøren, hvis nødvendig.
3. Sett kløyveanlegget til den ønskede sagbredden. Kontroller begge skalaene på øvre sagbord at kløyveanlegget er parallelt med sagbladet.
4. Start sagbladet ved å aktivere ”på” bryteren (7).
5. Dytt arbeidsemnet med en bestemt bevegelse bakover og kutt hele kuttet med en gang.
6. Slå maskinen AV hvis du ikke skal sage mer med en gang etter at du har aktivert ”av” bryteren (7).

PLEIE OG VEDLIKEHOLD

FARE!

Før alt vedlikehold:

1. **slå maskinen AV,**
2. **plugg ut**
3. **vent til maskinen har stoppet helt**

- Reparasjoner og vedlikehold annet enn det som er beskrevet i dette avsnittet skal kun utføres av kvalifiserte spesialister.
- Skift ut defekte deler, spesielt sikkerhetsutstyr, og kun med OEM reservedeler. Deler som ikke er testet og godkjent av produsenten kan forårsake uforutsette skader.
- Kontroller at alt sikkerhetsutstyr er operasjonelle igjen etter vedlikehold.

Skifte sagblad (fig 19-21)

FARE!

- **Like etter saging kan sagbladet være veldig varmt – brannfare! La et varmt sagblad avkjøles. Ikke rengjør et varmt sagblad med brennbare væsker.**
- **Det er fare for skader, selv om sagbladet står stille. Når man løsner og fester spindelbolten (E1), må det innskyvbare bladvernet omgi sagbladet. Bruk hansker når du skifter blad.**

1. Sett sporarmholderen til 0°(vertikalt) og fest låseskruen til gjæringen.
2. Løsne mutteren som holder bladvernet og ta av bladvernet. Ta øvre sagbord av.
3. Dra sagen slik at sagbladet ikke snurrer.
   bladlås (D1) forover. Samtidig skal du vri sagbladet sakte med hånden til sagbladlåsen aktiveres.
4. Løsne spindelbolten (E1) på sagspindelen (venstregjenget).
5. ta av spindelbolten (E1) og ytre bladflens (E2) fra sagspindelen.
6. Ta sagbladet (18) av sagspindelen og løft det opp for å ta det av maskinen.
7. Ta av spindelbolten (E4) og ytre bladflens (E3) fra sagspindelen.
8. Rengjør fastklemmingens overflate:

- Sagspindel
- Indre bladflens
- Sagblad
- Ytre bladflens
- Spindelbolt

Norsk

OPERASJON

- Bladdeksel

FARE!
Ikke bruk rengjøringsmidler (dvs. for å fjerne harpiksrester) som kan korrodere de lette metallkomponentene på maskinen. Stabiliteten på sagen kan bli forstyrret.

9. Sett spindelbolten (E3) og ytre bladflens (E4) på sagspindelen.

FARE!
Monter den innvendige bladflensen riktig! Eller vil sagen klemmes fast, eller sagbladet kan løsne! Den indre bladflensen er i riktig stilling når den fasede kragen (Q1) peker til høyre og fjærringens spor peker mot venstre (fig 21).

10. Monter det nye sagbladet (18) og vær oppmerksom på retningen (pilen på sagbladet må peke i samme retning som pilen på bladvernet)!

FARE!
Bruk kun sagblad som er i overensstemmelse med standardene og er laget for maksimumshastighet (se "Teknisk spesifikasjon).

Ikke bruk:
- **Feil bladstørelser**
- **Sagblad laget av høyhastighetsstål (HSS)**
- **Skadede sagblad**
- **Kutthjulblad.**

FARE!

- **Monter sagbladet kun med OEM deler.**
- **Ikke bruk løstsittende reduksjonsringer. Sagbladet kan løsne.**
- **Sagbladene må monteres på en slik måte at de ikke wobler og ikke løsner under operasjon.**

11. Monter på den ytre bladflensen (E3)l
- De to flankene må tilpasses over flatene på sagspindelen.
12. Monter spindelbolten (E1) (venstregjenget) og fest den med unbrakonøkkelen.

FARE!

- Ikke overskrid spindelboltfestenøkkelen for å få mer vektstangutveksling.
- Ikke slå nøkkelen med en hammer for å feste spindelbolten.
- Etter å ha festet spindelbolten skal du fjerne nøkkelen.
13. Monter bladvernet og fest mutteren ved å holde bladvernet.
14. Kontroller funksjon:
- Det innskyvbare bladvernet må åpnes uten at det berører sagbladet.
- Når man returnerer saghodet til utgangsstilling, må det innskyvbare bladvernet automatisk omgi sagbladet.
- I øvre startstilling av saghodet må sikkerhetslåsen låse det innskyvbare bladvernet for å forhindre utilsiktet åpning.
- Kontroller sagbladlåsen – sagbladet må rotere fritt.

Spenne drevbeltet

Drevbeltet som kjører på høyre side av saghodet bak plastdekselet, må strammes hvis det ikke er mer enn 8mm klaring hvis det trykkes i midten mellom de to skivene, eller hvis drivkraften ikke lengre blir overført.

Kontroller stramming (fig 22)

1. Svinig saghodet helt opp
2. Sett sporarmholderen til 0°(vertikalt) og fest låseskruen til gjæringen.
3. Løsne mutteren som holder bladvernet og ta av bladvernet.
4. Løsne den øvre sagbladskruen, dra tilbake øvre sagbord.
5. Ta av plugg (F1) som du finner på motoren.
6. Kontroller strammingen på drevbeltet med fingeren gjennom åpningen. Stram drevbeltet på nytt igjen hvis det gir mer enn 8mm (se "Stram på nytt").
7. Når drevbeltet ikke krever omjustering: - Skift ut pluggen.
- Skift ut øvre sagbord og feste skruen på øvre sagbord.

Oppstramming (Fig.23-26)

1. Løsne de tre unbrakoskruene (G1) på venstre side av bladdekselet (G2) og ta av bladdekselet.

Norsk

OPERASJON

2. Løsne de to unbrakoskruene gjennom åpningene (H1) i kassen.
3. Løsne de to unbrakoskruene (J1) mellom motoren og sporarmholderen – bruk an unbrakonøkkel med kort skaftlengde (maks 10mm).
4. For å feste drevbeltet, dytt motoren bakover, for å justere skruen (K1).
5. Tverrstram de løsnede
6. Sett bladdekselet på venstre side på plass og fest skruene.
7. Skift ut pluggen.
8. Sett øvre sagbord på maskinen, og fest skruene.
9. Monter bladvernet og fest mutteren ved å holde bladvernet.
10. Svinig saghodet helt opp

- Det innskyvbare bladvernet må åpnes uten at det berører sagbladet.
- Når man returnerer saghodet til utgangsstilling, må det innskyvbare bladvernet automatisk omgi sagbladet.
- I øvre startstilling av saghodet må sikkerhetslåsen låse det innskyvbare bladvernet for å forhindre utilsiktet åpning.
- Kontroller sagbladlåsen – sagbladet må rotere fritt.

Skifte ut innsnittsplaten

FARE!
Hvis innsnittsplaten er skadet, kan små deler festes mellom innsnittsplaten og sagbladet og forårsake at bladet klemmes fast. Skift ut en skadet innsnittsplate øyeblikkelig! (Fig.7).

1. Ta av vernet (13).
2. Løsne innsnittsplaten (21) ved å brekke den løs med en skrutrekker og fjern den. Dette vil ødelegge innsnittsplaten, og den kan ikke brukes om igjen.
3. Sett inn den nye innsnittsplaten og sørg for at den klikker på plass.
4. Monter vernet (13).

Justeringer

Justering av vernet (fig 27)

1. Løsne festeskruene (L1) på vernet.
2. Juster vernet slik at det nøyaktig i kvadrat med sagbladet, når gjæringsbordet (11) kobles inn i 0° stilling.
3. Stram festeskruene på vernet.]

Indikator på gjæringsvinkeljustering (fig 28)

1. Juster indikatorene (M1) stilling etter å ha løsnet skruen (M2), til verdien som vises faller sammen med annen aktuelle forhåndsinnstilte stoppen på det roterende bordet.

MERK:
Gjæringsvinkelen kobler inn ved forhåndsinnstile stopp ved 0°, 15°, 22.5°, 30°, 45°, og 60° stillinger.

Justering av forhåndsinnstilt gjæringsvinkel (fig 29)

1. Lås sporarmholderen (N2) i 0° stilling.
2. Løsne venstre/høyre skrue (N1)
3. Juster sporarmholderen til sagbladet er nøyaktig 90°/45° mot det roterende bordet.
4. Stram venstre/høyre skrue (N1)
5. Juster indikatorene N3 stilling etter å ha løsnet skruen N4, til verdien som vises faller sammen med annen aktuelle forhåndsinnstilte stoppstillingen til sporarmholderen.

Justere kuttedybdestopp (fig 30)

Kuttedybdestopp begrenser dybden der sagbladet dykker ned i innsnittsplatens åpning.

MERK:
Kuttedybdestopp krever justering hvis sagbladet får kontakt med bordet.

1. Løsne låsemutter (O1) på kuttedybdestoppen.
2. juster Kuttedybdestoppen slik at sagbladet dykke opp på vernet i innsnittsplatens åpning.
3. Stram låsemutteren på kuttedybdestoppen.
4. Senk saghodet til det stoppes av kuttedybdestoppen og kontroller for å se at sagbladet spinner fritt i denne stillingen.

Rengjøring

Bruk en børste og støvbørste eller støvsuger og fjern alt spon og sagstøv fra,

- innstillingsutstyret
- operasjonselementene
- ventilasjonsåpningene på motoren
- mellomrommet under bordpakningen

Norsk

OPERASJON

Lagring

FARE!

- **Lagre sagen der det ikke kan brukes eller fingres med av en uautorisert person.**
- **Sørg for at ingen kan bli skadet av den lagrede maskinen.**

FORSIKTIG!

- **Lagre aldri sagen utendørs, i ubeskyttede områder eller fuktige eller våte omgivelser.**
- **Legg merke til tolerable omkringliggende forholdene (se ”Tekniske spesifikasjoner”).**

VEDLIKEHOLD

Før hvert bruk

- Fjern alt spon og sagstøv fra maskinen med en børste og støvbørste eller støvsuger.
- Kontroller strømledningen og pluggen for skader, og hvis de er skadet, skal delene skiftes ut av en kvalifisert elektriker.
- Kontroller alle bevegelige deler og sørg for at de kan bevege seg fritt og jevnt over hele området sitt.
- Kontroller splitterkniven for å se om avstanden mellom splitterkniven – sagbladet er mellom 3 – 8 mm.

Månedlig (hvis den brukes daglig)

Kontroller strammingen og forfatningen på drevbeltet, og korriger hvis nødvendig.

Hver 300 driftstime (fig 10)

- Kontroller alle muttere, bolter og skruer slik at de er montert riktig og strammet og stram til der det er nødvendig.
- Kontroller sideveisslark på saghodet, juster ved å stramme mutteren (P1) hvis nødvendig.
- Kontroller om saghodet returnerer til utgangsstilling etter at det er frigjort, og skift ut fjærene hvis nødvendig.
- Kontroller funksjonen på det innskyvbare bladvernet.

TIPS

- Bruk passende støtte på lange arbeidsemner på begge sider av maskinen.
- Bruk hjelpevern når du sager små avkapp (dette kan være et passende bord, festet med fire skruer til vernet).
- Når du kutter skjeve eller bøyde arbeidsemner, sørg for at du setter arbeidsemnet slik at den konvekse siden (dvs. ytre side av buen) er i mot vernet.
- Ikke kutt arbeidsemner når det står på kanten. Sett den alltid flatt på det roterende bordet.
- Hold støtteoverflatene rene – og spesielt, fjern harpiksrester med en passende rengjørings og vedlikeholdsspray.

TILGJENGELIGE DELER (FIG 4)

- Bladvern (3)
- Kløyveanlegg (4)
- Nedre bladvern (14)
- Gjæringsvern (23)
- Skyvestokk (24)
- Arbeidsklemme (25)
- Sekskantskrunøkkel (26)
- Eksosrør (27)
- Støvpose (28)

REPARASJONER

FARE!

Reparasjoner av elektrisk verktøy må kun utføres av en kvalifisert elektriker!n.

Elektriske verktøy som må repareres kan sendes til et servicesenter i landet ditt. Henvis til reservedelslisten for adresse.

Vennligst send med en beskrivelse på feilen på det elektriske verktøyet.

MILJØVERN

Maskinens emballasje er 100 % resirkulerbar.

Utslitte elektriske verktøy og tilbehør inneholder betydelige mengder verdifullt råmaterialer og gummimaterialer, som kan resirkuleres.

FEILSØKING

Dette avsnittet beskriver problemer og feilfunksjoner som du kan være i stand til å løse selv. Hvis det som beskrives her ikke løser problemet ditt, vennligs se ”Reparasjoner”.

FARE!

Mange uhell skjer spesielt i forbindelse med problemer og feilfunksjoner. Legg derfor merke til følgende:

- Plugg alltid ut maskinen før vedlikehold.

Norsk

MILJØVERN

- Kontroller at alt sikkerhetsutstyr er operasjonelle igjen etter vedlikehold.

Motor kjører ikke Ingen strøm

- Kontroller ledninger, plugger, strømuttak og hovedsikring.

Ingen kryssfunksjon

Transportlås innkoblet

- Lås opp transportlåsen

Sikkerhetslås koblet inn

- Løs ut sikkerhetslåsen.

Maskinen mangler effekt

Sagbladet er sløvt og slitt (har mulige varmemerker fra overoppheting).

Sagbladet er ikke passende for materialet du sager (se kapittel ”Tekniske spesifikasjoner”).

Sagblad er skjevt:

- Skift ut sagbladet (se kapittel ”Vedlikehold”)

Sagen vibrerer mye

Sagblad er skjevt

- Skift ut sagbladet (se kapittel ”Vedlikehold”)

Sagbladet feilmontert

- Ta av sagbladet og monter det igjen riktig (se kapittel ”Vedlikehold”).

Sagen hviner når den starter

Drevbeltet er løst

- Stram drevbeltet (se kapittel ”Vedlikehold – Stramming av drevbeltet”).

Det roterende bordet flyttes ikke eller er vanskelig å snu.

Det har bygget seg opp sagstøv under det roterende bordet.

- Ta bort sagstøvet.

SYMBOLER

SYMBOL	BENEVNELSE
	Vennligst les instruksjonene nøye før du starter maskinen.
CE	CE overensstemmelse
	Sikkerhetsalarm
V	Spenning
	Vennligst resirkulere
	Resirkuler råmaterialene i stedet for å kaste det som avfall. Maskinen, tilbehøret og emballasjen skal sorteres for miljøvennlig resirkulering.
	Ikke kom inni et kjørende sagblad.
	Bruk vernebriller og hørselsvern, bruk støvmaske.

Русский

ОПИСАНИЕ

1 Верхний стол пилы
2 Расклинивающий нож
3 Защита лезвия
4 Разрывное Ограждение
5 Кнопка Разрывного Ограждения
6 Замок безопасности
7 ВКЛ/ВЫКЛ выключатель
8 Выключатель A
9 Кнопка, запирающая стол скоса
10 Индикатор, шкала угла скоса
11 Стол скоса
12 Основа
13 Ограждение
14 Нижняя защита лезвия
15 Индикатор, шкала угла скоса
16 Блокировка уровня скоса
17 Шкала стола
18 Лезвие пилы
19 Головка пилы
20 Триггер
21 Кератиновая пластина
22 Запирающий вниз штырек
23 Измеритель скоса
24 Продвигающая палка
25 Рабочий зажим
26 Шестиугольный гаечный ключ
27 Выхлопная труба
28 Мешок пыли
29 Выключатель B

ПРАВИЛА ДЛЯ БЕЗОПАСНОГО ДЕЙСТВИЯ

ПОЖАЛУЙСТА, ПРОЧИТАЙТЕ СПЕРВА
Эти инструкции были написаны, чтобы сделать более легким для Вас, пользователя, изучение использования этой машины и делать это благополучно. Эти инструкции должны использоваться следующим образом:

- Читать эти инструкции перед использованием. При чтении этих инструкций, обратите особое внимание и всегда следуйте за инструкциями безопасности.
- Эта инструкция по эксплуатации предназначена для людей с основным техническим знанием относительно действия машины подобно этой. Неопытным людям настоятельно советуют искать компетентное руководство опытного человека перед действием этой машины.
- Сохранить все документы, которыми эта машина снабжена, для будущей ссылки. Сохранить ваше доказательство закупки в случае будущего гарантийного требования.
- Эта машина не должна быть продана или предоставлена кому-то еще без сопровождения этой инструкцией по эксплуатации и всеми другими документами, которыми эта машина снабжена.
- Изготовитель не несет никакую ответственность за любое повреждение, следующее из несоблюдения любого действия или инструкций безопасности, данных в этом руководстве.

УКАЗАННЫЕ УСЛОВИЯ ИСПОЛЬЗОВАНИЯ
Эта пила предназначена для перекрестных срезов, скашивающих срезов, угловых срезов, и угловых составных срезов. Бороздение также возможно. Только такие материалы, подходят для среза пилой, которые приспособленное лезвие может разрезать (см. “ Технические спецификации “ для доступного лезвия пилы).

Не резать материалы и рабочие части, если они не соответствуют допустимым измерениям (см. “ Технические спецификации “).

Не резать части, имеющие круглое или нерегулярное поперечное сечение, как например, дрова, поскольку такие части не могут надежно быть подержаны в течение резки. Пригодное вспомогательное ограждение должно быть использовано для твердой поддержки при резке тонких рабочих частей в прямой позиции.

Любое использование, кроме использования определенного выше, любое изменение, модификация машины или использование частей, особо не одобренных изготовителем, могут вызвать непредсказуемый ущерб!

ОБЩИЕ ИНСТРУКЦИИ БЕЗОПАСНОСТИ

- Соблюдение следующих инструкций безопасности минимизирует риск персонального повреждения или материального ущерба.
- Также соблюдайте, и следуйте за специальными инструкциями безопасности, данными в соответствующих главах.

Русский

ПРАВИЛА ДЛЯ БЕЗОПАСНОГО ДЕЙСТВИЯ

- Где прилагаемо, последуйте за юридическими директивами или нормами для предотвращения аварий относящихся к использованию циркулярных пил и пил перекрестного распила.

ОБЩАЯ ОПАСНОСТЬ!

- Держать вашу область работы опрятной - грязная область работы приводит к несчастным случаям.
- Быть бдительным. Узнайте то, что вы делаете. Установитесь, чтобы работать не без основания. Не обслуживайте машину пока под влиянием лекарств, спирта или медикаментов.
- Рассмотреть условия окружающей среды: держать ваш баланс всегда.
- Использовать подходящие поддержки части работы, при резке длинных рабочих частей.
- Не использовать машину около воспламеняющихся жидкостей или газов.
- Эта машина может только быть запущена, и использоваться людьми, знакомыми с пилой перекрестного распила и знающими опасности, связанные с действием пилой перекрестного распила. Человек младше 18 летнего возраста может использовать эту машину только при профессиональном обучении, при наблюдении инструктора.
- Держать свидетелей, особенно детей, вне опасной зоны. Не разрешать другим людям касаться машины или кабеля мощи, во время работы.
- Не перегружать машину, использовать только в пределах диапазона исполнения, который был разработан для свободной “Технической Спецификации”.

  Избегайте использования удлинительного шнура, поскольку удлинительный шнур может перегреваться и вызывать риск огня.

ОПАСНОСТЬ! РИСК УДАРА ТОКОМ!

- Не подвергайте машину дождю. Не обслуживайте машину в влажной или мокрой среде.

  Предотвратите неумышленный контакт тела с заземленными объектами как, например, источники излучения, трубы, готовящие печи, холодильники, когда пила действует.

РИСК ПЕРСОНАЛЬНОГО ПОВРЕЖДЕНИЯ И ДРОБЛЕНИЯ ПЕРЕМЕЩАЮЩИМИСЯ ЧАСТЯМИ!

- Не использовать машину без установленных охран.
- Всегда держите достаточное расстояние с лезвием пилы. Используйте подходящие пособия подачи, если необходимо. Держите достаточное расстояние с управляемым компонентам при действии машины.
- Подождите, пока лезвие прибудет в полную остановку перед удалением обрезков, отходов, и т.д., с области работы.

ПРАВИЛА ДЛЯ БЕЗОПАСНОГО ИСПОЛЬЗОВАНИЯ

- Не пытайтесь останавливать лезвие пилы, выдвигая рабочую часть против его стороны.
- Гарантируйте, что машина разъединена от мощности перед обслуживанием.
- Гарантировать, что при превращении на (например после обслуживания) никакие инструменты или свободные части не оставлены на или в машине.
- Выключить мощь, если машина не в использовании. Всегда отключите пилу от штепселя, когда не используется долгое время.

ОПАСНОСТИ РЕЗКИ ДАЖЕ С НЕПОДВИЖНЫМ РЕЖУЩИМ ИНСТРУМЕНТОМ!

- Надевать перчатки при замене режущего лезвия.
- Хранить лезвие (я) пилы в такой манере, чтобы никто не мог пораниться.

РИСК ОТДАЧИ (РАБОЧАЯ ЧАСТЬ ПОЙМАНА ЛЕЗВИЕМ ПИЛЫ И ОТБРОШЕНА ПРОТИВ ОПЕРАТОРА):

- Гарантировать, что расклинивающий нож правильно установлен, при работе пилой настольным способом.
- Не зажимайте рабочие части.
- Удостоверьтесь, что лезвие пилы подходит для материала рабочей части.
- Резать тонкие или тонкопленочные рабочие части только с тонко-зубчатым лезвием пилы.

Русский

ПРАВИЛА ДЛЯ БЕЗОПАСНОГО ДЕЙСТВИЯ

- Всегда использовать острые лезвия пилы.
- Если в сомнении, проверьте рабочую часть на наличие включения иностранного материала (напр. гвозди или винты).
- Вырезайте только акцию измерений, которые учитывают безопасный и защищенный захват при резке.
- Никогда не резать пучки или больше чем одну рабочую часть в одно и тоже время, индивидуальные части не могут правильно быть обеспечены, и управляться. Риск персонального повреждения, если индивидуальные части пойманы лезвием пилы, неконтролируемы.
- Удалить маленькие срезы, отходы, и т.д., с области работы при выполнении, так чтобы лезвие пилы полностью остановлено.

РИСК ПЕРЕПЛЕТЕНИЯ!

- Проследите за тем, чтобы никакая часть вашего тела или вашей одежды не была поймана и проведена в машину. (Никакие шарфы, никаких перчаток, никакая одежда со свободным покроем рукавов; соединительный длинный волос).
- Никогда не пытайтесь резать любые рабочие части которые содержат
- Веревки
- Нити
- Шнуры
- Кабели или
- Провода, или к которым любой из вышеупомянутого приложено.

ОПАСНОСТЬ, ПРОИЗВЕДЕННАЯ НЕДОСТАТОЧНЫМ ПЕРСОНАЛЬНЫМ МЕХАНИЗМОМ ЗАЩИТЫ!

- Надевать защиту слуха
- Надевать маску пыли
- Надевать подходящую рабочую одежду
- При работе на открытом воздухе надевать не скользкие ботинки рекомендуются

РИСК УЩЕРБА ОТ ДЫХАНИЯ ДЕРЕВЯННОЙ ПЫЛЬЮ!

- Некоторые типы деревянной пыли (например, бук, дуб, зола) вредны для здоровья, когда вдыхаются. Используйте сборщика пыли всякий раз, когда возможно. Сборщик пыли должен исполнять данные, заявленные в технических спецификациях.
- Минимизировать количество деревянной пыли, убегающей из машины и участка работы в окружающую среду:
- удалить деревянный депозит пыли из области работы (не сдувать);
- Установить любые утечки на сборщике пыли;
- гарантировать хорошую вентиляцию.

ОПАСНОСТЬ, ПРОИЗВЕДЕННАЯ МОДИФИКАЦИЕЙ МАШИНЫ ИЛИ ИСПОЛЬЗОВАНИЕМ ЧАСТЕЙ, НЕ ПРОВЕРЕННЫХ И ОДОБРЕННЫХ ИЗГОТОВЛЕНИЕМ!

- Собрать машину в строгом соответствии с этими операционными инструкциями.
- Использовать только части, одобренные изготовителем. Это применимо особенно к:
- лезвия пилы (см. “ Технические спецификации “ для номеров запаса.)
- устройства безопасности (см. “ Технические спецификации “ для номеров запаса.)
- Не изменять никакие части.

ОПАСНОСТЬ, ПРОИЗВЕДЕННАЯ ДЕФЕКТАМИ МАШИНЫ!

- Держать машину и принадлежности в хорошем ремонте. Следовать инструкциям обслуживания.

ПАВИЛА ДЛЯ БЕЗОПАСНОГО ДЕЙСТВИЯ

- Перед использованием машины всегда проверяют на возможность повреждения. Каждый раз перед использованием машины, удостоверьтесь, что все устройства безопасности и защитные охраны проверены тщательно для надлежащей работы. Проверить, чтобы видеть, что все части перемещения работают должным образом и не зажаты. Все части должны быть правильно установлены и выполнять все условия, необходимые для надлежащего действия инструмента.
- Поврежденные устройства защиты или части, должны быть восстановлены или заменены квалифицированным специалистом. Поврежденные выключатели, заменены центром обслуживания. Не используйте

Русский

ПРАВИЛА ДЛЯ БЕЗОПАСНОГО ДЕЙСТВИЯ

машину, если выключатель не может быть ВКЛ или ВЫКЛ. Не используйте машину с поврежденным шнуром, или разъемом или после того, как сбой машины был понижен или поврежден в любой манере.

- Держать ручки свободными от масла и жира.

РИСК ПОВРЕЖДЕНИЯ ШУМОМ!

- Надевать защиту слуха.
- Удостоверьтесь, что расклинивающий нож - не, согнут. Согнутый расклинивающий нож выдвинет рабочую часть против стороны лезвия, причиняя шум.

СПЕЦИАЛЬНЫЕ ХАРАКТЕРИСТИКИ ПРОДУКТА

- Быстрое изменение от перекрестной пилы способу к способу настольной пилы.
- 93° диапазон режущего угла для скошенного среза(48°левый до 45° правый) с пятью заданными остановками.
- 110°диапазон режущего угла для углового среза (50° левый до 60° правый) с десятью заданными остановками.
- Совершенная для передвижного использования из-за ее низкого веса и маленьких размеров.
- Алюминиевая конструкция крепкого сплава для прецизионных срезов.
- TCT лезвие пилы.
- Возможна установка вспомогательного забора.
- Защита перезапуска предохраняет перезапуск машины, когда мощность восстановлена после прерывания блока питания.

СПЕЦИФИКАЦИИ

Напряжение	**В~**	**230В (50Гц)**
Защита Предохранителя	**А**	**10(задержка)**
Мощность	**Вт**	**1800**
Класс защиты	**IP**	**20**
Степень защиты		**II**
Скорость лезвия пилы	**мин$^{-1}$**	**5000**
Диаметр лезвия пилы	**мм**	**254**
Измерения **Машина в упаковке** **- Длина x ширина x высота**	**мм**	**700 x 585 x 420**
Максимальное поперечное сечение рабочей части **- 90° x 90°** **- 90° x 45°** **- 45° x 90°** **- L45° X 45°** **R45° X 45°** **Режущие возможности настольной пилы**	 **мм** **мм** **мм** **мм** **мм** **мм**	 **70 x 110** **50 x 100** **40 x 90** **35 x 50** **40 x 90** **40**

Русский

СПЕЦИФИКАЦИИ

Вес **Вес Брутто** **Вес Нетто**	**Кг** **кг**	**24** **19**
Допустимая окружающая температура для действия **Допустимая температура для транспортировки и хранения**	°C °C	**0 до + 40** **0 до + 40**
Шумовая эмиссия согласно ЕН МОС 3744 **Уровень звуковой мощности L_{WA}** **Уровень звуковой мощности L_{WA} вхолостую** **Уровень звукового давления на оператора L_{PA}** **Уровень звукового давления на уши оператора L_{PA} вхолостую**	дБ(А) дБ(А) дБ(А) дБ(А)	103.2 97.7 91.7 88.1
Эффективная величина взвешенного ускорения (вибрация на ручке)	м/с^2	<2.5
Коллектор пыли (не включенный в стандартную поставку) **Диаметр порта извлечения пыли** **- Минимальный объем воздушного потока** **- Минимальный вакуумный поток** **- Минимальная скорость воздуха в порте извлечения пыли**	Мм м^3/ч Pa м/с	43 550 740 20

ДЕЙСТВИЕ

УСТАНОВКА И ТРАНСПОРТИРОВКА

ПРЕДОСТЕРЕЖЕНИЕ!
Не несите машину за ручку; ручка не разработана, чтобы выдержать полный вес машины. Чтобы нести машину, держите ее с обеих сторон основы (12).

Установка (Рис.14)

1. Вынуть машину из коробки с помощью другого человека.
2. Повернуть, вращающийся стол в 0° положение и затянуть замок скоса.

ПРИМЕЧАНИЕ:
Если машина должна быть установлена на рабочий станок: Не устанавливайте резиновые подставки!

3. Устанавливать резиновые подставки, тщательно поворачивая машину направо, так что бы она поддерживалась двигателем.
4. Приспособьте гайку (A3) в отверстие на основании резиновой подставки.
5. Вставить винт головы Алена (A1) в подставку машины с вершины. Приложите резиновую подставку (A2)с предварительно вставленной гайкой (A3) к винту.
6. Сожмите резиновую подставку, вручную только.
7. Сжать винт с ключом Алена, ручное - напряженным только.

ОПАСНОСТЬ!
Риск ущерба неправильной обработкой при подъеме машины или передачи машины. Всегда держите машину на основе (12).

8. Размещать машину на подходящей поверхности:

- Все четыре подставки должны твердо опираться на поверхность.
- Идеальная высота для поверхности - приблизительно 800мм.
- Пила должна стоять надежно, даже при резке больших рабочих частей.

9. Держите пакетирование для будущего использования или разделите на материалы и избавьтесь дружественным для окружающей среды способом.

Транспортировка (Рис.5, 12, 13)

1. Разместить более низкую охрану лезвия (14) с левой стороны ручки перед тыловым концом кератиновой пластины и толкнуть к тылу.
2. Качайте головку пилы вниз, и зажмите запирающий вниз штырек (22).

Русский

ДЕЙСТВИЕ

3. Разместить разорванный забор по охране лезвия и обезопасите в положении.
4. Поднять машину, держа ее с обеих сторон основы (12).

ПРИМЕЧАНИЕ:
В этой секции необходимые операционные элементы машины представлены.

Надлежащее использование пилы детализировано в Секции “Действие”, прочитать эту секцию перед использованием пилы впервые.

A. Действие пилой настольным способом (Рис. 2, 5, 6, 12)

- Гарантируйте, что стол полностью собран в правильной ориентации (Рис. 2), гарантировать, что замыкающий вниз штырь (22) положительно расположен и заперт, чтобы гарантировать вторичный выключатель (Выключатель B (12)) занят.
- Удалить разрывающее ограждение (4).
- Для того, чтобы запускать и останавливать машину, используйте выключатель вкл и выкл (7).

B. Действие пилой скашивающим способом (Рис. 6)

- Гарантировать, что разорванный забор (4) правильно установлен, чтобы закрыть лезвие пилы. Это активизирует выключатель (8). Гарантируйте, что покрытие (разорванный забор) надежно закреплено. Если нет, используйте кнопку разрыва забора (5), чтобы гарантировать.
- Удалить более низкую охрану лезвия (14).
- Чтобы включить двигатель, нажмите на триггер (20) в ручке.
- Чтобы выключить двигатель, выпустите триггер (20).

Вращающийся стол (Рис. 7-9)
Вращающийся стол (11) поворачивается на 50o налево и на 60o направо и нанимается на заданных остановках в 0°, 15°, 22.5°, 30°, 45° и 60° позициях.

Для вращения стола скоса, замок (9) должен быть ослаблен.

ПРЕДОСТЕРЕЖЕНИЕ!
Чтобы предохранять угол скоса от изменения в течение резки, кнопка замка стола скоса должна быть сжата (также, когда стол занят на заданных остановках.)

Установка наклона скоса (Рис.10-11)
Ручной держатель дорожки может быть наклонен от вертикального до 45° налево.

Для наклона ручного держателя дорожки скошенный рычаг захвата (16) должен быть ослаблен.

ПРЕДОСТЕРЕЖЕНИЕ!
Чтобы предотвращать скошенный угол от изменения в течение резки, винт замка ручного держателя дорожки должен быть сжат (также, когда занято на заданных остановках)

Разорванный забор (Рис. 12-13)
Разорванный забор (4) установлен на верхнем, столе пилы (1).Кнопка замка разорванного забора (5) должна указать к фронту машины.

После ослабления кнопки замка, разорванный забор (4) может быть удален и повторно помещен в способ перекрестной пилы (Рис. 13), разорванный забор помещен поверх охраны лезвия (3). При пере расположении разорванного забора, всегда гарантируют, что вы зафиксировали забор, используя кнопку замка разорванного забора (5).

Подключение Коллектора Пыли

ОПАСНОСТЬ!
Некоторые типы древесной пыли (напр. бук, дуб, пепел), могут быть вредными для здоровья при вдыхании. Используйте коллектор пыли:

- При использовании пилы в замкнутых пространствах;
- При использовании пилы в течение долгих периодов (больше чем 1/2 часа в день);
- При резки дуба, бука или золы.

Сборщик пыли должен исполнить следующие требования:

- Приспособление диаметра порта извлечения пыли (43мм);

Русский

ДЕЙСТВИЕ

- Воздушный объем потока > 550м3/ч;
- Вакуум в порте извлечения пыли пилы > 740 Pa;
- Воздушная скорость в порте извлечения пыли пилы > 20м/с.

Наблюдайте и следуйте за операционными инструкциями сборщика пыли также.

Наладка Расклинивающего Ножа (Рис. 15)

ОПАСНОСТЬ!
Отключить перед установкой

ПРИМЕЧАНИЕ:
Расклинивающий нож фабрично установлен в более низком положению. Выровнять перед начальным действием необходимо только, если положение расклинивающего ножа изменилось в течение транспортировки, или максимальная глубина резки требуется.

1. Поднять верхний стол пилы полностью и сжимать винты замка глубины среза.
2. Проверка расклинивающего ножа:

- Расстояние между внешним краем лезвия пилы и расклинивающим ножом должно быть 3-8мм.
- Расклинивающий нож должен быть выровнен с лезвием пилы

ОПАСНОСТЬ!
Расклинивающий нож - одно из устройств безопасности и должен быть правильно установлен для безопасного действия.

Только, если перестройка расклинивающего ножа необходима:

3.Ослабить винты гнезда шестиугольника (B1).

4. Регулировать расклинивающий нож (2) в желаемое положение. Расстояние между внешним краем лезвия пилы, и расклинивающим ножом должно быть 3-8мм.

5.Сжать винты гнезда шестиугольника (B1).

ПРИМЕЧАНИЕ:
Когда расклинивающий нож установлен в его верхней позиции, разорванный забор может только быть помещен поверх охраны лезвия, когда верхний стол пилы полностью поднят.

Подключение Мощности ПЕРЕМЕННОГО ТОКА

ОПАСНОСТЬ! ВЫСОКОЕ НАПРЯЖЕНИЕ

- Обслуживать эту машину в сухой среде только.
- Обслужите машину только в силовом источнике отвечающим следующим требованиям (смотри также “Техническую спецификацию”).
- Напряжение Магистрали и системная частота соответствует напряжению и частоте, указанными в машинной оценке этикетки;
- Защита Предохранителя остаточным током обслуживается устройством (RCD) чувствительностью 30мА.
- Штепселя правильно установлены, заземлены, и протестированы.
- Расположить блок питания кабеля, так что бы не создавать помехи в работе и не повредить.
- Защитить блок питания кабеля от тепла, энергичных жидкостей и острых краев.
- Используйте только резиной обернутый кабель достаточно свинцовый поперечного сечения (3 x 1.5мм 2).
- Не тянуть за блок питания кабеля, чтобы отключить.

Безопасность ПИЛЫ СПОСОБА ПЕРЕКРЕСТНОЙ РЕЗКИ

Устройства

Выдвигающаяся охрана лезвия (Рис. 16)
Выдвигающаяся охрана лезвия (C1) защищает против случайного контакта с, лезвием пилы и от чипов, летящих относительно.

Выдвигающаяся охрана лезвия должна всегда возвращаться автоматически в ее стартовое положение, когда головка пилы поднята. Когда головка пилы находится в стартовой позиции, лезвие пилы должно быть закрыто все вокруг.

Замок Безопасности (Рис. 2-3)
Замок безопасности (6) замыкает головку пилы в верхнем положении и предотвращает выдвигающуюся охрану лезвия от демонстрации лезвия пилы.

Замок безопасности выпускается. Головка пилы (19) может теперь быть понижена; когда головка пилы понижена, выдвигающаяся охрана лезвия открывается, выставляя лезвие пилы.

Русский

ДЕЙСТВИЕ

После того, как срез сделано - и головка находится в ее верхней стартовой позиции - выдвигающаяся охрана лезвия заперта снова замком безопасности.

Установка (Рис. 12 и Рис. 13)

ОПАСНОСТЬ!

Прежде, чем машина будет установлена:

- **Выключить машину ВЫКЛ,**
- **Отключить**
- **Ожидать пока машина не пришла в полную остановку**

1. Обязательно разместить разорванный, забор (4), чтобы охватить лезвие пилы безопасном в положении, и разорванный забор должен нанять Выключатель A (8), обезопасить на месте с кнопкой замка разорванного забора (5).
2. Выпустить закрывающий вниз штырь (22) и поднять головку пилы полностью.
3. Удалить нижнюю охрану лезвия (14).
4. Использовать триггер (20), чтобы активизировать машину.

ОПАСНОСТЬ!

■ Перед использованием машины всегда проверяют, чтобы видеть, что следующее находится в надлежащем рабочем порядке
- Выдвигающаяся охрана лезвия.
■ Используйте персональное устройство защиты.
■ Примите, что соответствующая операционная позиция
- На внешней стороне видел
- Спереди пилы
- На стороне линии среза
■ Риск дробления! При наклоне собрания головки пилы к стороне, держите головку пилы за ручку, и держите ваши пальцы далеко от ручного держателя дорожки и вне ее диапазона наклона! Удерживать головку пилы.
■ Если тип работы требует, используйте следующее:
- поддержка работы - для длинной акции, которая в противном случае ослабила бы стол на завершении среза;
- коллектор пыли.
■ Используйте вспомогательное ограждение, если небольшие остатки происходят при резке.
■ Всегда подержите рабочую часть вниз на столе и не зажимайте ее.
■ Не пытайтесь останавливать лезвие пилы, выталкивая рабочую часть против ее стороны. Существует риск повреждения, если лезвие пилы заблокировано.

Стандартные перекрестные срезы

Стартовое положение:

- Головка пилы полностью поднята.
- Вращать стол в 0°положение, винт замка вращающегося стола сжат.
- Головка двигателя находится в вертикальном (90°) положении, скашивающий рычаг захвата сжат.

Резка рабочей части:

1. Держать часть работы против забора, используя зажим работы, чтобы гарантировать рабочую часть, если возможно.
2. Нанять спусковой механизм (20), и активизировать / нажать замок безопасности (6).
3. Медленно качать головку пилы полностью вниз, держа ручку твердо. Когда распиловка проявляет только умеренное давление, чтобы предохранить моторную скорость от понижения.
4. Срезать рабочую часть в единственном проходе.
5. Позволить головке пилы возвратиться медленно к ее верхнему стартовому положению.
6. Если никакая дальнейшая резка не требуется, выключить пилу, выпуская триггер (20)

Скошенный срез (Рис. 7)

Скошенный срез режет рабочие части под углом к забору.

Стартовое положение:

- Головка пилы полностью поднята.
- Головка двигателя в вертикальном (90°) положении, скошенный рычаг замка сжат.

Срез рабочей части:

1. Ослабить кнопку замка стола скоса (9) стола скоса (11).

Русский

ДЕЙСТВИЕ

2. Установить желательный угол.
3. Сжать кнопку замка стола скоса.
4. Держать рабочую часть против забора. Используйте рабочий зажим чтобы зафиксировать рабочую часть, если возможно.
5. Нанять спусковой механизм (20), и активизировать / нажать замок безопасности (6).
6. Медленно качайте головку пилы полностью вниз, держа ручку твердо. При распиловке, проявить только умеренное давление, чтобы предохранить моторную скорость от понижения.
7. Срезать рабочую часть в единственном проходе.
8. Позволить возвращению головке пилы медленно к ее верхнему стартовому положению.
9. Если никакая дальнейшая резка не требуется, выключить пилу выпуская триггер (20)

ПРИМЕЧАНИЕ:
Стол скоса нанимается под определенными углами в 0°, 15°, 22.5°, 30°, 45° и 60° положении.

Угловые срезы (Рис. 10 и 11)
Угловой срез режет рабочую часть под углом другим чем 90°.

Стартовое положение:

- Головка пилы полностью поднята.
- Стол скоса в 0° положении, винт замка вращающегося стола сжат.

Срез рабочей части:

1. Ослабить скошенный уровень захватов (16) для наклона головки пилы возле пилы.
2. Наклонить головку двигателя медленно к желательному положению.
3. Сжать скошенный рычаг захвата (16).
4. Держать рабочую часть против забора. Используйте зажим работы, чтобы гарантировать рабочую часть, если возможно.
5. Нанять спусковой механизм (20), и активизировать / нажать замок безопасности (6).
6. Медленно качайте головку пилы полностью вниз, держа ручку твердо. При распиловке проявлять только умеренное давление, чтобы предохранить моторную скорость от понижения.
7. Срезать рабочую часть в единственном проходе.
8. Позволить возвращению головки пилы медленно к ее верхнему стартовому положению.
9. Если никакой дальнейший срез не требуется, выключить пилу, выпуская триггер (20)

Составные скошенные срезы
Составные скошенные срезы - комбинация скошенных и угловых срезов; это означает, что в единственном проходе рабочая часть срезана под углом другим, чем 90° к забору и материальной поверхности.

ОПАСНОСТЬ!
При составных скошенных срезах лезвие намного больше выставлено, чем обычно - увеличенный риск ущерба.

Всегда держите достаточное расстояние к лезвию пилы.

Стартовое положение:

- Головка пилы полностью поднята.
- Стол скоса, заперт в желательном положении.
- Головка пилы наклонена, под желательным углом против поверхности рабочей части и заперта.

Срез рабочей части:

1. Держать рабочую часть против забора. Используйте зажим работы, чтобы гарантировать рабочую часть, если возможно.
2. Нажать на верхней половине ВКЛ\ВЫКЛ переключателя кнопку и нажать замок безопасности..
3. Медленно качайте головку пилы полностью вниз, держа ручку твердо. При распиловке проявлять только умеренное давление, чтобы предохранить моторную скорость от понижения.
4. Срезать рабочую часть в единственном проходе.
5. Позволить возвращению головки пилы медленно к ее верхнему стартовому положению.
6. Если никакой дальнейший срез не требуется, ВЫКЛ пилу.

Русский

ДЕЙСТВИЕ

СПОСОБ НАСТОЛЬНОЙ ПИЛЫ
Устройства Безопасности
Охрана Лезвия (Рис. 12)
Охрана лезвия (3) защищает против случайного контакта с лезвием пилы и от чипов, летящих относительно. Всегда установите охрану лезвия в течение действия.

Расклинивающий нож (Рис. 12)
Расклинивающий нож (2) предотвращает рабочую часть, быть пойманной повышающимися зубцами лезвия пилы и брошенной против оператора.

Всегда установите расклинивающий нож в течение действия.

Нижняя охрана лезвия (Рис. 12)
Нижняя охрана лезвия (14) защищает против случайного контакта с лезвием пилы.

Безопасная охрана лезвия должна всегда устанавливаться, в то время как машина находится в действии.

Продвигающая палка (Рис. 17и18)
Продвигающая палка (24) служит как продление руки и защищает против случайного контакта лезвием пилы.

Всегда используйте продвигающую палку, если расстояние между лезвием пилы и разрывным забором - меньше чем 120мм.

Ведите продвигающую палку под углом от 20° до 30° против поверхности стола пилы.

Замените продвигающую палку, если повреждена.

Установка

ОПАСНОСТЬ!

Прежде, чем машина установлена (Рис. 12 и Рис. 13):

- **выключить машину,**
- **отключить;**
- **ждать, пока машина не прибыла в полную остановку.**

1. Качать головку пилы вверх.
2. Установить стол скоса в 0° положение и сжать винт замка.
3. Необходимо установить нижнюю охрану лезвия надежно в положении, гарантируя, что выключатель B (29) активизирован.
4. Качать головку пилы вниз и запирают.
5. Удалить разорванный забор (4) от охраны лезвия.

ОПАСНОСТЬ!

- **Перед началом работы, проверьте, что следующее находится в надлежащем рабочем порядке.**
- Расклинивающий нож;
- Безопасная охрана лезвия ;
- Охрана лезвия;
- Продвигающая палка.
- **Использовать персональный механизм защиты**
- Респиратор пыли;
- Защиту слуха;
- Безопасные очки.
- **Принять надлежащее операционное положение:**
- На передней стороне пилы;
- Перед пилой;
- Налево от линии среза;
- При работе с двумя людьми, другой человек должен остаться на адекватном расстоянии к пиле.
- **Если тип работы требует, используйте следующее:**
- Рабочая поддержка - для длинной акции, которая иначе упала со стола при завершении среза;
- Коллектор пыли.
- **Всегда держать рабочую часть вниз на столе, и не зажимать.**
- **Не пытаться останавливать лезвие пилы, подталкивая рабочую часть против ее стороны. Существует риск ущерба, если лезвие пилы блокировано.**

Пиление

ОПАСНОСТЬ!
Всегда используйте продвигающую палку, если расстояние D разрезаемой части - меньше чем 120мм (Рис. 17)

1. Охрана лезвия должна покоиться ее передним краем на рабочей части.

ДЕЙСТВИЕ

2. Если необходимо, установите разорванный забор с винтом замка, указывающим к оператору.
3. Установить разорванный забор в желательную ширину среза. Проверьте оба масштаба верхних столов пилы, что разорванный забор был параллелен лезвию пилы.
4. Начать лезвие пилы, активизируя 'вкл' на выключателе (7).
5. Выдвинуть рабочую часть в устойчивом движении к тылу, и резать единственным проходом.
6. Выключить машину, если дальнейший срез не будет сделан немедленно, активизируя 'выкл' выключатель (7).

ЗАБОТА И ОБСЛУЖИВАНИЕ

ОПАСНОСТЬ!

До всего обслуживания;

1. **выключить машину,**
2. **отключить,**
3. **ждать, пока машина не прибыла в полную остановку.**

- Ремонт и работа обслуживания, другая, чем описанные в этой секции, должны быть выполнены квалифицированными специалистами.
- Заменить дефектные части, особенно устройства безопасности, только с OEM сменными частями. Части, не проверенные и одобренные изготовителем могут причинять непредвиденное повреждение.
- Проверьте, что все безопасные устройства действуют, после каждой услуги.

Замена Лезвия Пилы (Рис. 19-21)

ОПАСНОСТЬ!

- **Прямо после среза лезвие пилы может быть очень горячим - опасность ожога! Позвольте горячему лезвию пилы остыть. Не чистить горячее лезвие пилы любыми горючими жидкостями.**
- **Риск ущерба, даже с лезвием пилы в бездействии. При ослаблении и сжимании задвижки дерева (E1), выдвигающаяся охрана лезвия должна охватить лезвие пилы. Надевать перчатки, при замене лезвия.**

1. Установить ручной держатель следа в 0° (вертикально), и напрячь скашивающий наклонный винт замка.
2. Ослабить гайку держащую охрану лезвия и удалить охрану лезвия. Удалить верхний стол.
3. Удерживать лезвие пилы от вращения, натянув замок лезвия (D1) вперед. В то же самое время медленно повернуть лезвие вручную, пока замок лезвия пилы не замкнется.
4. Ослабиться задвижку дерева (E1) на шпинделе пилы (левосторонняя резьба).
5. Удалить задвижку дерева (E1), и внешний гребень лезвия (E2) с шпинделя пилы.
6. Удалить лезвие (18) с шпинделя пилы и поднять его до удаления из машины.
7. Удалить мойщик дерева (E4), и внутренний гребень лезвия (E3) с шпинделя пилы.
8. Чисть поверхность зажима:

- Шпиндель пилы
- Внутренний гребень лезвия
- Лезвие пилы
- Внешний гребень лезвия
- Задвижку дерева
- Покрытие лезвия

ОПАСНОСТЬ!
Не используйте никакие агенты чистки (например, чтобы удалить остаток смолы) которые имели бы тенденцию разъедать легкие металлические компоненты машины; стабильность пилы может быть поставлена под угрозу.

9. Поместить внутренний гребень лезвия (E3), мойщик дерева (E4) на шпиндель пилы.

ОПАСНОСТЬ!
Приспособить внутренний гребень лезвия правильно! Иначе пилу может заклинить, или лезвие пилы может освободиться! Внутренний гребень лезвия находится в правильном положении, когда скошенный воротник (Q1) указывает направо и пружинное кольцевое углубление указывает налево (Рис. 21).

10. Установить новое лезвие (18) - и обратить внимание на направление (стрелка на лезвии пилы должна указать в том же самом направлении, что и стрелка на охране лезвия)!

Русский

ДЕЙСТВИЕ

ОПАСНОСТЬ!
Использовать только лезвия, соответствующие стандартам и которые разработаны для максимальной скорости (см. “ Техническая спецификация “).

Не используйте:
- **Неправильные размеры лезвия**
- **Лезвия пилы, сделанные из высокоскоростной стали (HSS);**
- **Поврежденные лезвия;**
- **Отрезанные лезвия колеса.**

ОПАСНОСТЬ!

- **Установить лезвие, используя только OEM части.**
- **Не использовать свободные редукционные кольца ; лезвие пилы может работать непосредственно свободным.**
- **Лезвия должны быть установлены таким способом, что они не колеблются и не могут работать непосредственно свободными в течение действия.**

11. Установить внешний гребень лезвия (E3)
- Эти два фланга должны соответствовать квартирам шпинделя пилы.

12. Вставить задвижку дерева (E1) (левосторонняя резьба) и сжать ключом Алена плотно.

ОПАСНОСТЬ!

- Не расширять затягивающий ключ деревянной задвижки, чтобы использовать в качестве рычага.
- Не бить ключ молотком, чтобы сжать задвижку дерева.
- После сжимания задвижки дерева убедиться, что ключ удален.

13. Установить охрану лезвия и сжать удерживающую охрану лезвия гайку.
14. Проверить функцию:
- Выдвигающаяся охрана лезвия должна открыться без того, чтобы затронуть лезвие пилы.
- При возвращении головки пилы к стартовой позиции выдвигающаяся охрана лезвия, должна автоматически охватить лезвие пилы.
- В верхнем стартовом положении головки пилы, замок безопасности должен запереть выдвигающуюся охрану лезвия, чтобы предотвратить неумышленное открытие.
- Проверить замок лезвия пилы - лезвие должно вращаться свободно.

Натяжка Ремня Двигателя

Ремень двигателя, бегущий на правосторонней стороне сборки головки пилы, позади пластмассового покрытия, должен быть сжат, если он имеет больше чем 8мм зазор, если нажат в середине между этими двумя шкивами, или движущая мощность больше не передана.

Проверка натяжки (Рис. 22)
1. Качать головку пилы полностью.
2. Установить ручной держатель следа на 0° (вертикально) и сжать скошенный винт замка.
3. Ослабить гайку держащую охрану лезвия и удалить охрану лезвия.
4. Ослабиться верхний винт стола пилы, удалить верхний стол пилы.
5. Удалить штепсель (F1), расположенный рядом с двигателем.
6. Проверить напряженность пояса двигателя вашим пальцем через отверстие. Пояс двигателя перенапряжен, если он дает больше чем 8мм (см. “Перенапряженность”).
7. Когда пояс двигателя не требует никакой перенапряженности:
- Заменяют штепсель.
- Заменить верхний стол пилы и сжать верхний винт стола пилы.

Перенапряженность (Рис.23-26)
1. Ослабить три винта Алена (G1) левого покрытия лезвия (G2) и удалить покрытие лезвия.
2. Ослабить два винта Алена через щели (H1) в корпусе.
3. Ослабить два винта Алена (J1) между двигателем и ручным держателем следа - используя ключ Алена с короткой (максимум 10мм) длиной стержня.
4. Чтобы сжать пояс двигателя, двигайте двигатель к тылу, через регулировку винта (K1).

Русский

ДЕЙСТВИЕ

5. Крест-накрест затянуть четыре ослабленные винты Алена, удерживающие двигатель
6. Поместить левое покрытие лезвия на место, и сжать винты.
7. Заменить штепсель.
8. Поместить верхний стол пилы на машину, сжать винты.
9. Установить, охрану лезвия и сжать гайку, держащую охрану лезвия.
10. Качать головку пилы полностью вниз

- Выдвигающаяся охрана лезвия должна открыться без того, чтобы затронуть, лезвие пилы.
- При возвращении головки пилы к старту, выдвигающаяся охрана лезвия должна автоматически охватить лезвие пилы.
- В верхнем стартовом положении головки пилы, замок безопасности должен запереть выдвигающуюся охрану лезвия, чтобы предотвратить неумышленное открытие.
- Проверить замок лезвия пилы - лезвие пилы должно поворачиваться свободно.

Замена Кератиновой Пластины

ОПАСНОСТЬ!

Если кератиновая пластина повреждена, маленькие части могут стать увязшими между кератиновой пластиной лезвием пилы и причинить затор лезвия. Заменить поврежденную кератиновую пластину немедленно! (Рис. 7).

1. Удалить забор (13).
2. Ослабить кератиновую пластину (21),освобождая ее отверткой, и затем удалить ее. Это уничтожит кератиновую пластину, она не может многократно использоваться.
3. Вставить новую кератиновую пластину, убедившись, что она стала на место.
4. Установить забор (13).

Урегулирование

Регулирование забора (Рис. 27)

1. Ослабить винты закрепления (L1) забора.
2. Регулировать забор так, чтобы он был точной площадью с лезвием, когда стол скоса (11) занимает забора, в 0° положение.
3. Сжать винты закрепления

Регулирование индикатора угла скоса (Рис. 28)

1. Регулировать положение индикатора (M1) после ослабления винта (M2), пока обозначенная ценность не совпадает с потоком заданного положения остановки вращающегося стола.

ПРИМЕЧАНИЕ:

Стол скоса занимает на заданных остановках в 0°, 15°, 22.5°, 30°, 45°, и 60° положения.

Регулирование углового скоса заданной остановки (Рис. 29)

1. Запереть держателя руки следа (N2) в 0° положение,
2. Ослабить слева направо винт (N1)
3. Регулировать держатель руки следа, пока лезвие пилы будет точно в 90°/45° против вращающегося стола.
4. Сжать слева направо винт (N1)
5. Регулировать положение индикатора N3, после ослабления винта N4, пока обозначенная ценность не совпадает с потоком заданного положения остановки держателя руки следа.

Наладка режущей глубины остановки (Рис. 30)

Режущая глубина остановки ограничивает глубину, на которую пила погружает лезвия в кератиновое покрытие пластины.

ПРИМЕЧАНИЕ:

Режущая глубина остановки требует регулирования, если лезвие вступает в контакт со столом.

1. Ослабить гайку замка (O1) режущей глубины остановки .
2. Регулировать режущую глубину остановки так, чтобы лезвие погружалось до забора в кератиновое открытие пластины.
3. Сжать гайку замка режущей глубины остановки.
4. Понизить головку пилы, пока не остановиться на режущей глубине остановки и проверить, чтобы лезвие свободно крутилось в этом положении.

Чистка

При использовании щетки и ручки пыли или пылесоса, удалите все чипы и опилки с

- устройства установки;

Русский

ДЕЙСТВИЕ

- операционных элементов;
- моторных щелей вентиляции;
- место ниже вставки стола

Хранение

ОПАСНОСТЬ!

- **Хранить пилу там, где она не может использоваться или фальсифицироваться неправомочными людьми.**
- **Удостоверьтесь, что никто не может пораниться сохраняемой машиной.**

ПРЕДОСТЕРЕЖЕНИЕ!

- **Никогда не хранить пилу на открытом воздухе, в незащищенных областях, мокрых или влажных местоположениях.**
- **Соблюдать допустимые окружающие условия (см. " Технические спецификации ").**

ОБСЛУЖИВАНИЕ

До каждого использования

- Удалить опилки и чипы с машины щеткой и ручкой пыли или пылесосом.
- Проверить кабель мощи и штепсель на повреждения и, если повреждены, заменить поврежденные части квалифицированным электриком.
- Проверить все части перемещения, и удостовериться, что они могут двигаться свободно и гладко поперек их полных диапазонов.
- Проверить расклинивающий нож, чтобы расстояние между расклинивающим ножом и лезвием пилы между 3мм и 8мм.

Ежемесячно (если используется ежедневно)

Проверить состояние пояса двигателя и напряженность, правильно если необходимо.

Каждые 300 часов действия (Рис. 10)

- Проверить все гайки, задвижки и винты для надлежащей пригодности и плотности, и затянуть где необходимо.
- Проверить боковой зазор головки пилы, регулировать, сжимая гайку (P1), если необходимо.
- Проверить, возвращается ли собрание головки пилы к его стартовому положению после выпуска; если необходимо, заменить пружины.
- Проверить функцию выдвигающейся охраны лезвия.

ПОДСКАЗКА

- Для длинных рабочих частей используют подходящие поддержки с обеих сторон машины.
- Использовать вспомогательный забор при распиловке маленьких срезов (это может быть подходящее правление, закрепленное с четырьмя винтами к забору).
- При срезе исковерканных или согнутых рабочих частей , удостоверьтесь, что вы размещаете рабочую часть так, чтобы выпуклая сторона (то есть внешняя сторона наклона) была против забора.
- Не резать никакую рабочую часть, в то время как она стоит на крае. Всегда разместить ее на плоскость вращающегося стола.
- Держать поверхности поддержки чистыми - в частности удалите остаток смолы подходящей чисткой, и обслуживающим распылителем.

ДОСТУПНЫЕ ЧАСТИ (РИС. 4)

- Охрана лезвия (3)
- Разорванный забор (4)
- Нижняя охрана лезвия (14)
- Шаблон скоса (23)
- Продвигающая палка(24)
- Рабочий зажим (25)
- Шестиугольный гаечный ключ (26)
- Выхлопная труба(27)
- Мешок пыли (28)

РЕМОНТ

ОПАСНОСТЬ!

Ремонт электрических инструментов, должен быть выполнен квалифицированными электриками только!

Электрические инструменты, требующие ремонта, могут быть посланы центру обслуживания вашей страны. Обратитесь к списку для адреса.

Пожалуйста, приложите описание поломки к электрическому инструменту.

Русский

ЗАЩИТА ОКРУЖАЮЩЕЙ СРЕДЫ

Упаковочный материал машины - 100 % повторного цикла.

Изношенные инструменты мощи и принадлежности, содержат значительные количества ценных сырых и резиновых материалов, которые могут быть переработаны.

УСТРАНЕНИЕ НЕИСПРАВНОСТЕЙ

Эта секция описывает проблемы и сбои, которые вы способны решить самостоятельно. Если меры, описанные здесь, не решают вашу проблему, пожалуйста, обратитесь к “Ремонту”.

ОПАСНОСТЬ!

Много несчастных случаев происходит, особенно в связи с проблемами и сбоями. Поэтому, пожалуйста, обратите внимание:

- Всегда отключить перед обслуживанием.
- Проверить все эксплуатацию устройств безопасности после каждого ремонта поломки.

Двигатель не работает

Нет мощности

- Проверить кабели, штепсель, выход и плавкий предохранитель магистрали.

Нет функции перекрестного распила

Транспортный замок закрыт

- Открыть транспортный замок

Защитный замок закрыт

- Активизировать безопасный замок.

Машина испытывает недостаток мощности

Лезвие пилы тупое и изношено (возможно, имеет марки высокой температуры от перегревания).

Лезвие пилы не подходящее для материала, который вы режете (см. главу “ Технические Спецификации “).

Лезвие пилы исковеркано.

- Заменить лезвие пилы (см. главу “Обслуживание”)

Пила вибрирует тяжело

Лезвие пилы исковеркано

- Заменить лезвие пилы (см. главу “Обслуживание”)

Лезвие пилы неправильно установлено

- Удалить лезвие пилы и затем установить его правильно (см. главу “Обслуживание”).

Пила визжит при старте

Пояс двигателя свободный

- Сжать пояс двигателя (см. главу “ Обслуживание - Напряженность пояса двигателя “).

Вращающийся стол не двигается вообще или трудно поворачивается.

Опилки выросли под вращающимся столом.

- Удалить опилки.

МАРКИРОВАНИЕ

СИМВОЛ	ОПИСАНИЕ
	Пожалуйста, читайте инструкции, тщательно, перед стартом машины.
CE	CE соответствие
	Тревога Безопасности
V	Вольты
	Пожалуйста, переработайте
	Переработайте сырье, вместо расположения как отходы. Машина, принадлежности и упаковка должны сортироваться для дружественной для окружающей среды рециркуляции.
	Не трогать работающее лезвие пилы
	Надевать безопасные очки и защиту слуха. Надевать маску пыли.

Polski

OPIS

1 Stół górny pilarki
2 Klin rozszczepiający
3 Osłona tarczy tnącej
4 Osłona wzdłużna
5 Pokrętło osłony wzdłużnej
6 Blokada bezpieczeństwa
7 Wyłącznik ON/OFF
8 Przełącznik A
9 Pokrętło blokady stołu ukośnicy
10 Wskaźnik, skala kąta ukosu
11 Stół ukośnicy
12 Podstawa
13 Osłona
14 Dolna osłona tarczy tnącej
15 Wskaźnik, skala kąta pochylenia
16 Dźwignia blokady pochylenia
17 Skala stołu
18 Tarcza pilarki
19 Głowica pilarki
20 Przycisk uruchamiania
21 Płyta prowadnicy
22 Sworzeń blokady
23 Wskaźnik ukosu
24 Popychacz
25 Zacisk roboczy
26 Klucz sześciokątny
27 Rurka wyrzutu
28 Pojemnik na pył
29 Przełącznik B

ZASADY BEZPIECZNEJ OBSŁUGI

PRZECZYTAJ NAJPIERW:
Niniejszy podręcznik ma pomóc użytkownikowi w nauce obsługi tego urządzenia, w bezpieczny sposób. Podręcznika należy używać w następujący sposób:

- Należy zapoznać się z tym podręcznikiem przed rozpoczęciem użytkowania urządzenia. Podczas lektury podręcznika zwrócić szczególną uwagę na ostrzeżenia oraz zasady bezpieczeństwa.
- Zawarte tu instrukcje są przeznaczone dla osób posiadających podstawową wiedze techniczną dotycząca podobnych urządzeń. Osoby bez żadnego doświadczenia powinny zwrócić się o pomoc do kompetentnej i doświadczonej osoby, przed rozpoczęciem użytkowania tego urządzenia.
- Całą dokumentację dołączoną do tego urządzenia należy zachować w bezpiecznym miejscu do późniejszego użytku. Zachować dowód zakupu na wypadek konieczności skorzystania z gwarancji.
- Niniejszego urządzenia nie wolno odsprzedawać ani wypożyczać bez dołączonej do niego dokumentacji.
- Producent nie ponosi żadnej odpowiedzialności za ewentualne szkody wynikłe z nieprzestrzegania zasad bezpieczeństwa, instrukcji montażu i instrukcji obsługi zawartych w tym podręczniku.

PRZEZNACZENIE UŻYTKOWANIA
Pilarka jest przeznaczona do cięcia poprzecznego, ukośnego, kątowego i ukośnego złożonego. Za pomocą tego urządzenia można też wykonywać rowki. Pilarka może przecinać wyłącznie materiały, do których cięcia przeznaczona jest zastosowana tarcza tnąca (zobacz dostępne tarcze w sekcji “Specyfikacja techniczna”.

Nie należy przecinać materiałów ani elementów o wymiarach innych niż dopuszczalne (zobacz sekcję “Specyfikacja techniczna”).

Nie należy przecinać elementów o okrągłym lub nieregularnym przekroju, np. drewno na opał, ponieważ tego rodzaju elementów nie można bezpiecznie przytrzymać podczas cięcia. W przypadku przecinania cienkich, elementów w pozycji pionowej, należy zastosować odpowiednią osłonę dodatkową, zapewniającą pewne podparcie.

Jakiekolwiek użycie tego urządzenia w celu innym niż podano powyżej, dokonanie zmian, modyfikacji lub zastosowanie podzespołów nieposiadających aprobaty producenta grozi trudnymi do przewidzenia uszkodzeniami i stratami!

OGÓLNE ZASADY BEZPIECZEŃSTWA

- Aby zminimalizować ryzyko zranienia lub strat materialnych, należy przestrzegać poniższych zasad bezpieczeństwa.
- Należy również przestrzegać specyficznych zasad bezpieczeństwa podanych dalej w tym podręczniku.
- Tam, gdzie ma to zastosowanie, należy stosować się do wszelkich przepisów dotyczących zapobieganiu wypadkom związanym z użyciem pił cyrkulacyjnych i pilarek.

Polski

ZASADY BEZPIECZNEJ OBSŁUGI

ZAGROŻENIA OGÓLNE!

- Miejsce pracy należy utrzymywać w czystości. Bałagan sprzyja wypadkom.
- Zachować ostrożność i przytomność umysłu. Obserwować miejsce pracy i wykonywane czynności. Podczas pracy stosować się do zasad zdrowego rozsądku. Nie wolno używać tego urządzenia będąc pod wpływem lekarstw, alkoholu lub środków odurzających.
- Należy cały czas pamiętać o warunkach otoczenia: przez cały czas zachowywać pewną równowagę.
- Podczas przecinania długich elementów stosować odpowiednie elementy pomocnicze (wsporniki, popychadła itp.).
- Nie używać urządzenia w pobliżu łatwopalnych płynów lub gazów.
- Urządzenie mogą obsługiwać wyłącznie osoby znające podstawy obsługi pilarek i świadome zagrożeń związanych z ich użytkowaniem. Osoby poniżej 18 roku życia mogą używać tego urządzenia wyłącznie podczas nauki zawodu, pod opieką instruktora.
- Trzymać osoby trzecie, szczególnie dzieci z dala od miejsca pracy. Nie należy pozwalać innym osobom dotykać urządzenia ani przewodu zasilania podczas gdy urządzenie pracuje.
- Nie wolno przeciążać urządzenia. Powinno ono pracować w zakresie parametrów określonych w sekcji „Specyfikacja techniczna”.

  Należy unikać stosowania przedłużaczy. Mogłyby się one przegrzewać, co grozi pożarem.

NIEBEZPIECZEŃSTWO! RYZYKO PORAŻENIA PRĄDEM ELEKTRYCZNYM!

- Nie wolno wystawiać tego urządzenia na działanie deszczu. Nie wolno używać tego urządzenia w warunkach mokrych lub wilgotnych.

  Podczas pracy z pilarką unikać kontaktu ciała z uziemionymi przedmiotami, takimi jak np. rury wodociągowe, kaloryfery, kuchenki i lodówki.

RYZYKO ZRANIENIA I ZGNIECENIA PRZEZ RUCHOME ELEMENTY!

- Nie obsługiwać urządzenia bez założonych osłon.
- Zawsze zachowywać odpowiednią odległość od tarczy tnącej. W razie potrzeby stosować odpowiednie środki pomagające w prowadzeniu przecinanego elementu. Podczas pracy zachowywać odpowiednią odległość od elementów ruchomych.
- Przed przystąpieniem do usuwania ścinek, odpadów itp. wyłączyć pilarkę i odczekać, aż tarcza tnąca zatrzyma się całkowicie.

ZASADY BEZPIECZNEJ OBSŁUGI

- Nie wolno próbować zatrzymywać pilarki dociskając obrabiany element do tarczy.
- Przed rozpoczęciem czynności serwisowych upewnić się, że urządzenie zostało odłączone od zasilania.
- Przed włączeniem zasilania (np. po wykonaniu czynności serwisowych) upewnić się, że przy urządzeniu nie pozostawiono narzędzi lub luźnych elementów.
- WYŁĄCZYĆ zasilanie w przypadku przerwy w użytkowaniu urządzenia. W przypadku dłuższej przerwy w użytkowaniu, wyjmować wtyczkę z gniazda sieciowego.

NIEBEZPIECZEŃSTWO SKALECZENIA NAWET PRZY NIERUCHOMEJ TARCZY TNĄCEJ!

- Do wymiany tarczy zakładać rękawice ochronne.
- Tarcze należy przechowywać w taki sposób, aby zapobiec skaleczeniu.

RYZYKO ODRZUTU (OBRABIANY ELEMENT ZOSTAJE POCHWYCONY PRZEZ TARCZĘ TNĄCĄ I ODRZUCONY W KIERUNKU OPERATORA):

- W przypadku pracy w trybie pilarki stołowej, upewnić się, że poprawnie założono klin rozszczepiający.
- Nie dopuścić do zakleszczenia obrabianych elementów.
- Upewnić się, że zastosowana tarcza tnąca jest odpowiednia do obrabianego elementu.
- Cienkie lub cienkościenne elementy należy przecinać wyłącznie za pomocą tarczy tnącej o drobnych zębach.
- Stosować wyłącznie odpowiednio naostrzone tarcze tnące do pilarek tarczowych.
- W przypadku wątpliwości, należy skontrolować przedmiot przed jego obróbką na obecność gwoździ lub sęków.

Polski

ZASADY BEZPIECZNEJ OBSŁUGI

- Należy przecinać wyłącznie elementy o odpowiednich wymiarach, gwarantujących bezpieczne i pewne trzymanie podczas cięcia.
- Nie wolno przecinać wiązek ani więcej niż jednego elementów na raz. Poszczególnych elementów wiązki nie sposób zabezpieczyć ani kontrolować podczas przecinania. Ryzyko zranienia w przypadku niekontrolowanego pochwycenia pojedynczych elementów przez ostrze tarczy.
- Usunąć ścinki, odpady itp. z miejsca pracy. Przedtem należy wyłączyć pilarkę i odczekać, aż tarcza tnąca zatrzyma się.

NIEBEZPIECZEŃSTWO ZAPLĄTANIA!

- Zachować ostrożność, aby żadna część ciała ani element odzieży nie zostały pochwycone i wciągnięte przez urządzenie. (nie zakładać krawatów, zwykłych rękawiczek, odzieży z luźnymi rękawami, długie włosy należy wiązać z tyłu).
- Nie wolno próbować przecinać elementów zawierających:
- sznury
- liny
- przewody
- kable lub
- druty, ani obrabiać elementy przymocowane do wyżej wymienionych.

ZAGROŻENIA SPOWODOWANE NIEZASTOSOWANIEM WŁAŚCIWYCH ŚRODKÓW OCHRONY OSOBISTEJ

- Stosować środki ochrony słuchu
- Zakładać maseczkę przeciwpyłową
- Zakładać odpowiednią odzież ochronną
- Podczas pracy na zewnątrz pomieszczeń zaleca się zakładać obuwie z podeszwą antypoślizgową.

RYZYKO ZRANIENIA PRZEZ WDYCHANIE PYŁU DRZEWNEGO!

- Pył drzewny z niektórych gatunków drzew (np. buk, dąb, jesion) jest szkodliwy w przypadku jego wdychania. Jeśli to tylko możliwe, należy stosować odciąg pyłu. Odciąg pyłu musi być zgodny z danymi podanymi w specyfikacji technicznej.
- Zminimalizować ilość pyłu drzewnego przedostającego się z urządzenia i miejsca pracy do otoczenia:
- usuwać nagromadzony pył drzewny (nie wydmuchiwać go);
- usuwać wszelkie nieszczelności modułu gromadzenia pyłu;
- zapewnić dobrą wentylację.

ZAGROŻENIA SPOWODOWANE MODYFIKACJĄ URZĄDZENIA LUB UŻYCIEM PODZESPOŁÓW NIETESTOWANYCH LUB NIE POSIADAJĄCYCH APROBATY PRODUCENTA

- Urządzenie należy zmontować ściśle według instrukcji zawartej w tym podręczniku.
- Należy stosować wyłącznie podzespoły zatwierdzone przez producenta. Jest to szczególnie ważne w przypadku:
- tarcz tnących (zobacz sekcję “Specyfikacja techniczna” odnośnie symboli wyrobów).
- elementów zabezpieczających (zobacz sekcję “Specyfikacja techniczna” odnośnie symboli wyrobów).
- Nie wolno modyfikować żadnych podzespołów.

ZAGROŻENIA POWODOWANE USZKODZENIEM URZĄDZENIA!

- Utrzymywać urządzenie w dobrym stanie roboczym. Przestrzegać instrukcji konserwacji.

ZASADY BEZPIECZNEJ OBSŁUGI

- Przed rozpoczęciem użytkowania urządzenia, należy sprawdzić, czy nie jest ono uszkodzone. Przed każdym użyciem urządzenia należy upewnić się, że wszystkie elementy zabezpieczające i osłony znajdują się na swoim miejscu i działają prawidłowo. Sprawdzić, czy wszystkie elementy ruchome pracują prawidłowo i nie zakleszczają się. Wszystkie części należy sprawdzić, aby upewnić się, czy są bezpiecznie i prawidłowo zamocowane.
- Uszkodzone elementy zabezpieczające lub podzespoły muszą być naprawione lub wymieniane przez wykwalifikowanego specjalistę. Wymiana uszkodzonych wyłączników powinna być przeprowadzana wyłącznie w autoryzowanym punkcie serwisowym. Nie wolno używać tego urządzenia, jeśli wyłącznik nie pracuje poprawnie. Nie wolno używać urządzenia z uszkodzonym przewodem zasilania, po jego upuszczeniu, lub uszkodzonego w dowolny sposób.
- Uchwyty utrzymywać wolne od oleju i smarów.

Polski

ZASADY BEZPIECZNEJ OBSŁUGI

ZAGROŻENIE HAŁASEM!

- Stosować środki ochrony słuchu.
- Upewnić się, że klin rozszczepiający nie jest wygięty. Wygięty klin rozszczepiający powoduje dociskanie obrabianego przedmiotu do płaszczyzny bocznej tarczy tnącej, co wywołuje nadmierny hałas.

CECHY SPECJALNE URZĄDZENIA

- Szybka zmiana z trybu pracy jako poprzecznica na tryb pracy jako pilarka stołowa.
- 93° zakresu dla cięcia pod kątem (48° w lewo, 45° w prawo) z pięcioma wstępnie ustawianymi punktami zatrzymania.
- 110° zakresu dla cięcia ukośnego (50° w lewo, 60° w prawo) z dziesięcioma wstępnie ustawianymi punktami zatrzymania.
- Idealne do użytku przenośnego z uwagi na niewielką wagę i wymiary.
- Solidna aluminiowa konstrukcja zapewniająca precyzję cięcia.
- Tarcze tnące TCT.
- Możliwość montażu dodatkowej osłony bezpieczeństwa.
- Układ bezpieczeństwa zabezpieczający przed ponownym uruchomieniem urządzenia po przywróceniu zasilania.

SPECYFIKACJA TECHNICZNA

Napięcie	**V~**	**230V (50Hz)**
Bezpiecznik	**A**	**10 (z opóźnieniem zadziałania)**
Moc	**W**	**1800**
Klasa ochrony	**IP**	**20**
Stopień zabezpieczenia		**II**
Prędkość obrotowa tarczy tnącej	**min -1**	**5000**
Średnica tarczy tnącej	**mm**	**254**
Wymiary **Urządzenie w opakowaniu** **- długość x szerokość x wysokość**	**mm**	**700 x 585 x 420**
Maksymalny przekrój obrabianego elementu **- 90° x 90°** **- 90° x 45°** **- 45° x 90°** **- L45° X 45°** **P45° X 45°** **Zdolność cięcia w trybie pilarki stołowej**	 **mm** **mm** **mm** **mm** **mm** **mm**	 **70 x 110** **50 x 100** **40 x 90** **35 x 50** **40 x 90** **40**

Polski

SPECYFIKACJA TECHNICZNA

Waga **Waga całkowita** **Waga netto**	 **kg** **kg**	 **24** **19**
Dopuszczalny zakres temperatury roboczej **Dopuszczalny zakres temperatury przechowywania**	°C °C	**0 do + 40** **0 do + 40**
Poziom hałasu zgodnie z normą EN ISO 3744 **Poziom natężenia dźwięku L_{WA}** **Poziom natężenia dźwięku L_{WA} bez obciążenia** **Poziom natężenia dźwięku przy operatorze L_{PA}** **Poziom natężenia dźwięku w uchu operatora L_{PA} bez obciążenia**	 dB(A) dB(A) dB(A) dB(A)	 103,2 97,7 91,7 88,1
Wartość efektywna przyspieszenia ważonego (wibracja uchwytu)	m/s^2	<2,5
Odciąg pyłu (wyposażenie opcjonalne) **-Średnica przyłącza odciągu pyłu** **-Minimalny wydatek powietrza** **-Minimalne ciśnienie ssania** **-Minimalna prędkość przepływu powietrza w przyłączu odciągu pyłu**	 mm m^3/h Pa m/s	 43 550 740 20

OBSŁUGA

INSTALACJA I TRANSPORT

OSTROŻNIE!
Nie należy przenosić urządzenia za uchwyt. Nie jest on przeznaczony do przenoszenia pełnej wagi urządzenia. W celu przeniesienia urządzenia, należy trzymać je po obydwu stronach podstawy (12).

Instalacja (Rys. 14)

1. Wyjąć urządzenie z opakowania, przy pomocy drugiej osoby.
2. Ustawić stół obrotowy w położeniu 0° i zamknąć blokadę ukosu.

UWAGA:
Jeśli urządzenie ma być mocowane na stałe: Nie zakładać stopy gumowej!

3. Aby założyć stopę gumową, należy ostrożnie położyć urządzenie na prawym boku tak, aby wsparło się na silniku.
4. Umieścić nakrętkę (A3) w otworze znajdującym się w stopie gumowej.
5. Umieścić śrubę z łbem gniazdowym (A1) w stopie urządzenia, od góry. Założyć stopę gumową (A2) z wcześniej włożoną nakrętką (A3) na śrubę.
6. Dokręcić ręcznie stopę gumową.
7. Dokręcić śrubę kluczem Allena, wyłącznie ręcznie.

NIEBEZPIECZEŃSTWO!
Ryzyko zranienia w przypadku nieprawidłowego postępowania podczas podnoszenia lub przewracania urządzenia. Urządzenie należy zawsze trzymać za podstawę (12).

8. Umieścić urządzenie na odpowiednim podłożu:
- Wszystkie cztery stopy muszą w sposób pewny spoczywać na podłożu.
- Idealna wysokość powierzchni montażu to około 800 mm.
- Pilarka musi stać bezpiecznie nawet podczas przecinania długich elementów.
9. Zachować opakowanie dla późniejszego użytku lub posegregować i zutylizować w sposób przyjazny dla środowiska.

Transport (Rys. 5, 12, 13)

1. Umieścić dolną osłonę tarczy (14) z lewej strony, z przodu tylnego końca płyty prowadnicy i popchnąć ją do tyłu.
2. Przestawić głowicę tnącą w dół i założyć sworzeń blokady dolnej (22).
3. Założyć osłonę wzdłużną na osłonę tarczy tnącej i zabezpieczyć na swoim miejscu.
4. Podnieść urządzenie, trzymając je po obydwu stronach podstawy (12).

Polski

OBSŁUGA

UWAGA:
W tej sekcji omówiono najważniejsze elementy obsługowe urządzenia.

Przed pierwszym użyciem pilarki należy zapoznać się z zasadami prawidłowej obsługi pilarki opisanymi w sekcji „Obsługa".

A. Tryb pracy jako pilarka stołowa (rys. 2, 5, 6, 12)

- Upewnić się, że stół jest całkowicie zmontowany w prawidłowym położeniu (rys. 2), upewnić się, że sworzeń blokady dolnej (22) jest założony i załączony oraz wyzwala przełącznik pomocniczy (przełącznik B (12)).
- Zdjąć osłonę wzdłużną (4).
- Do uruchamiania i zatrzymywania pracy urządzenia używać wyłącznika (7).

B. Tryb pracy jako ukośnica (rys. 6)

- Upewnić się, że osłona wzdłużna (4) jest prawidłowo założona i osłania ostrze tarczy tnącej. Powoduje to włączenie przełącznika A (8). Upewnić się, że osłona (wzdłużna) jest bezpiecznie zamocowana. Jeśli nie, należy ją zabezpieczyć odpowiednim pokrętłem (5).
- Zdjąć dolną osłonę ostrza tarczy tnącej (14).
- Aby włączyć silnik, nacisnąć przycisk uruchamiający (20), znajdujący się na uchwycie.
- Aby wyłączyć silnik, należy zwolnić przycisk uruchamiający (20).

Stół obrotowy (rys. 7-9)
Stół obrotowy (11) obraca się o 50o w lewo i o 60o w prawo. Posiada położenia ustalone w pozycji 0o, 15o, 22,5o, 30o, 45o i 60o.

Aby możliwy był obrót stołu ukośnego, należy poluzować blokadę (9).

OSTROŻNIE!
Aby zapobiec zmianie kąta stołu ukośnego podczas cięcia, blokadę należy zamknąć (również w położeniach ustalonych).

Regulacja kąta nachylenia (rys. 10-11)
Wspornik ramienia prowadzącego można przechylać od pozycji pionowej do 45o w lewo.
Aby możliwe było pochylenie wspornika ramienia prowadzącego, konieczne jest poluzowanie dźwigni blokującej (16).

OSTROŻNIE!
Aby zapobiec zmianie kąta nachylenia podczas cięcia, śruba blokady wspornika musi być dokręcona (również w położeniach ustalonych).

Osłona wzdłużna (rys. 12-13)
Osłona wzdłużna (4) zamocowana jest na górnym stole pilarki (1). Pokrętło blokady osłony wzdłużnej (5) musi być skierowane w stronę przodu urządzenia.

Po poluzowaniu pokrętła blokady, osłonę wzdłużną (4) można zdemontować i przestawić do użytku w trybie ukośnicy (rys. 13). Osłona wzdłużna znajduje się wtedy nad osłoną ostrza tarczy tnącej (3). Po zmianie położenia osłony wzdłużnej należy upewnić się, że jest ona dobrze zamocowana za pomocą pokrętła blokady osłony (5).

Podłączanie odciągu pyłu.

NIEBEZPIECZEŃSTWO!
Pył drzewny z niektórych gatunków drzew (np. buk, dąb, jesion) jest szkodliwy w przypadku jego wdychania. W następujących przypadkach należy stosować odciąg pyłu:

- Podczas używania pilarki w zamkniętych pomieszczeniach;
- Podczas używania pilarki przez dłuższy czas (więcej niż 1/2 godziny dziennie);
- Podczas cięcia buku, dębu lub jesionu.

Odciąg pyłu musi spełniać następujące wymagania:

- Średnica przyłącza odprowadzania pyłu 43 mm.
- Wydatek powietrza ~ 550 m3/h;
- Ciśnienie ssania na przyłączu pilarki ~ 740 Pa;
- Prędkość powietrza na przyłączu pilarki ~ 20 m/s.

Zachowywać i przestrzegać również instrukcji zamieszczonych w dokumentacji odciągu pyłu.

Regulacja klina rozszczepiającego (rys.15)

NIEBEZPIECZEŃSTWO!
Odłączyć przed rozpoczęciem regulacji.

UWAGA:
Klin rozszczepiający jest domyślnie ustawiony w najniższe położenie. Wyrównanie przed rozpoczęciem pracy jest konieczne wyłącznie w przypadku zmiany położenia klina podczas transportu lub w przypadku wymagania maksymalnej głębokości cięcia.

Polski

OBSŁUGA

1. Podnieść całkowicie stół górny i dokręcić śruby blokujące głębokość cięcia.
2. Kontrola klina rozszczepiającego:
- Odległość między zewnętrzną krawędzią tarczy tnącej a klinem powinna wynosić 3 – 8 mm.
- Klin musi być wyrównany z tarczą tnącą.

NIEBEZPIECZEŃSTWO!
Klin rozszczepiający jest jednym z elementów zabezpieczających i musi być prawidłowo założony, aby zapewnić bezpieczną obsługę urządzenia.

Konieczne jest tylko wyrównanie klina rozszczepiającego:
3. Poluzować śruby z łbami sześciokątnymi (B1).
4. Ustawić klin rozszczepiający (2) w żądanym położeniu. Odległość między zewnętrzną krawędzią tarczy tnącej a klinem powinna wynosić 3 – 8 mm.
5. Dokręcić śruby z łbami sześciokątnymi (B1).

UWAGA:
Gdy klin jest ustawiony w położeniu górnym, osłonę wzdłużną można założyć nad osłoną tarczy jedynie przy maksymalnie podniesionym stole górnym.

Podłączanie zasilania
NIEBEZPIECZEŃSTWO! WYSOKIE NAPIĘCIE!

- Urządzenie należy używać wyłącznie w suchych miejscach.
- Urządzenie należy zasilać wyłącznie z sieci energetycznej spełniającej poniższe wymogi (zobacz również sekcję “Specyfikacja techniczna”).
- Napięcie i częstotliwość sieci są zgodne z parametrami podanymi na tabliczce znamionowej urządzenia;
- Obwód zabezpieczony bezpiecznikiem i wyłącznikiem różnicowoprądowym (RCD) o czułości 30 mA.
- Gniazda prawidłowo założone, uziemione i przetestowane.
- Przewód zasilania należy poprowadzić tak, aby nie przeszkadzał w pracy i nie uległ uszkodzeniu.
- Przewód zasilania musi znajdować się z dala od źródeł ciepła, płynów żrących i ostrych krawędzi.
- Przedłużacz musi mieć przewód w izolacji gumowej, o odpowiednim przekroju (3 x 1,5 mm).
- Nie ciągnąć za przewód zasilania w celu odłączenia wtyczki z gniazda.

TRYB PRACY JAKO POPRZECZNICA
Elementy zabezpieczające
Chowana osłona tarczy (rys. 16)
Chowana osłona tarczy (C1) chroni przed przypadkowym kontaktem z tarczą piły i rozrzucaniem wiórów.

Chowana osłona tarczy musi zawsze powracać automatycznie do pozycji wyjściowej w przypadku podniesienia głowicy pilarki. Gdy głowica pilarki znajduje się w położeniu początkowym, tarcza tnąca powinna być całkowicie osłonięta.

Blokada bezpieczeństwa (rys. 2-3)
Blokada bezpieczeństwa (6) blokuje głowicę pilarki w położeniu górnym i zabezpiecza osłonę przed odsłonięciem tarczy tnącej.

Blokadę bezpieczeństwa zwalnia się przez jej naciśnięcie. Można teraz opuścić głowicę pilarki (19); gdy głowica jest opuszczona, osłona tarczy zostaje odsunięta, odsłaniając tarczę tnącą.

Po dokonaniu cięcia, gdy głowica pilarki znajduje się w górnej pozycji początkowej – osłona chowana tarczy zostanie ponownie zablokowana.

Nastawa (rys .12 i rys. 13)
NIEBEZPIECZEŃSTWO!

Przed nastawą:
- **wyłączyć zasilanie**
- **wyjąć wtyczkę z gniazda sieciowego**
- **Odczekać, aż tarcza całkowicie się zatrzyma.**

1. Należy koniecznie założyć osłonę wzdłużną (4) pokrywającą tarczę i zabezpieczyć ją na swoim miejscu. Osłona musi załączać przełącznik A(8), osłonę mocuje się za pomocą pokrętła blokady (5).
2. Zwolnić sworzeń blokady dolnej (22) i całkowicie unieść głowicę pilarki.
3. Zdjąć dolną osłonę tarczy tnącej (14).
4. Za pomocą przycisku uruchamiania (20) uruchomić urządzenie.

Polski

OBSŁUGA

NIEBEZPIECZEŃSTWO!

- Przed rozpoczęciem użytkowania urządzenia należy zawsze sprawdzać, czy wymienione niżej elementy są w dobrym stanie technicznym.
- Chowana osłona tarczy.
- Stosować środki ochrony osobistej.
- Przyjąć prawidłową pozycje roboczą
- Od przodu pilarki
- Z przodu pilarki
- Z boku linii cięcia
- Ryzyko zgniecenia! Podczas przechylania zespołu pilarki na bok, przytrzymać głowicę pilarki za uchwyt i trzymać palce z dala od uchwytu ramienia prowadzącego oraz od obszaru przechyłu! Trzymać za głowicę.
- Jeśli wymaga tego rodzaj wykonywanych prac, zastosować następujące środki:
- wspornik na długie elementy, które w przeciwnym wypadku mogłyby spaść ze stołu po zakończeniu cięcia;
- odciąg pyłu.
- Jeśli podczas cięcia będą powstawać odpady o niewielkich rozmiarach, należy zastosować dodatkową osłonę.
- Obrabiany przedmiot musi być umieszczony na stole, nie należy dopuścić do jego zakleszczenia.
- Nie wolno próbować zatrzymywać pilarki dociskając obrabiany element do tarczy. Ryzyko zranienia w przypadku zablokowania tarczy tnącej.

Standardowe cięcie ukośne

Położenie wyjściowe:

- Głowica całkowicie uniesiona.
- Stół obrotowy w położeniu 0°, śruba blokująca stół jest dokręcona.
- Głowica w położeniu pionowym (90°), dźwignia blokująca kąt pochyłu jest zablokowana.

Przecinanie elementu:

1. Dosunąć element do osłony wzdłużnej, jeśli to możliwe, użyć zacisków zabezpieczających położenie elementu.
2. Nacisnąć przycisk uruchamiania (20) i nacisnąć/aktywować blokadę bezpieczeństwa (6).
3. Powoli opuścić głowicę całkowicie w dół, trzymając w sposób pewny uchwyt (rękojeść). Podczas cięcia należy wywierać tylko niewielki nacisk, nie dopuszczając do spadku prędkości obrotowej silnika.
4. Obrabiany przedmiot należy przecinać jednym ruchem.
5. Pozwolić głowicy na powolny powrót do górnej pozycji wyjściowej.
6. Na zakończenie wyłączyć silnik, zwalniając przycisk uruchamiający (20).

Cięcie ukośne (rys. 7)

Cięcie ukośne polega na przecinaniu elementu pod kątem w stosunku do osłony wzdłużnej.

Położenie wyjściowe:

- Głowica całkowicie uniesiona.
- Głowica w położeniu pionowym (90°), dźwignia blokująca kąt pochyłu jest zablokowana.

Przecinanie elementu:

1. Poluzować pokrętło blokady (9) obrotu stołu ukośnicy (11).
2. Ustawić żądany kąt.
3. Dokręcić pokrętło blokady stołu ukośnicy.
4. Dosunąć obrabiany element do osłony wzdłużnej. Jeśli to możliwe, użyć zacisków zabezpieczających położenie elementu.
5. Nacisnąć przycisk uruchamiania (20) i nacisnąć/aktywować blokadę bezpieczeństwa (6).
6. Powoli opuścić głowicę całkowicie w dół, trzymając w sposób pewny uchwyt (rękojeść). Podczas cięcia należy wywierać umiarkowany nacisk, nie dopuszczając do spadku prędkości obrotowej silnika.
7. Obrabiany przedmiot należy przecinać jednym ruchem.
8. Pozwolić głowicy na powolny powrót do górnej pozycji wyjściowej.
9. Na zakończenie wyłączyć silnik, zwalniając przycisk uruchamiający (20).

UWAGA:

Stół ukośnicy posiada pozycje ustalone pod kątem 0ű, 15ű, 22.5ű, 30ű, 45ű i 60ű.

Cięcie pod kątem (rys. 10 i 11)

Cięcie pod kątem polega na przecinaniu elementu pod kątem innym niż 90°. Położenie wyjściowe:

Polski

OBSŁUGA

- Głowica całkowicie uniesiona.
- Stół ukośnicy w położeniu 0°, śruba blokująca stół jest dokręcona.

Przecinanie elementu:

1. Poluzować dźwignię blokady kąta (16) pochylenia głowicy.
2. Powoli pochylić głowicę do żądanej pozycji.
3. Zacisnąć dźwignię blokady kąta pochylenia (16).
4. Dosunąć obrabiany element do osłony wzdłużnej. Jeśli to możliwe, użyć zacisków zabezpieczających położenie elementu.
5. Nacisnąć przycisk uruchamiania (20) i nacisnąć/ aktywować blokadę bezpieczeństwa (6).
6. Powoli opuścić głowicę całkowicie w dół, trzymając w sposób pewny uchwyt (rękojeść). Podczas cięcia należy wywierać tylko niewielki nacisk, nie dopuszczając do spadku prędkości obrotowej silnika.
7. Obrabiany przedmiot należy przecinać jednym ruchem.
8. Pozwolić głowicy na powolny powrót do górnej pozycji wyjściowej.
9. Na zakończenie wyłączyć silnik, zwalniając przycisk uruchamiający (20).

Złożone cięcie ukośne

Cięcie ukośne złożone to kombinacja cięcia ukośnego i cięcia pod kątem, czyli w jednym przejściu tarcza tnąca znajduje się pod kątem innym niż 90° w stosunku do osłony wzdłużnej i w stosunku do powierzchni elementu.

NIEBEZPIECZEŃSTWO!
W przypadku wykonywania cięcia złożonego, tarcza tnąca jest najbardziej odsłonięta, co zwiększa ryzyko zranienia.

Zawsze zachowywać odpowiednią odległość od tarczy tnącej.

Położenie wyjściowe:

- Głowica całkowicie uniesiona.
- Stół ukośnicy zablokowany w żądanej pozycji.
- Głowica tnąca odpowiednio pochylona w stosunku do obrabianego elementu i zablokowana w tej pozycji.

Przecinanie elementu:

1. Dosunąć obrabiany element do osłony wzdłużnej. Jeśli to możliwe, użyć zacisków zabezpieczających położenie elementu.
2. Nacisnąć górną połówkę przycisku ON/OFF i nacisnąć przycisk blokady bezpieczeństwa.
3. Powoli opuścić głowicę całkowicie w dół, trzymając w sposób pewny uchwyt (rękojeść). Podczas cięcia należy wywierać tylko niewielki nacisk, nie dopuszczając do spadku prędkości obrotowej silnika.
4. Obrabiany przedmiot należy przecinać jednym ruchem.
5. Pozwolić głowicy na powolny powrót do górnej pozycji wyjściowej.
6. Jeśli pilarka nie będzie natychmiast użyta ponownie, należy ją wyłączyć.

TRYB PRACY JAKO PILARKA STOŁOWA

Elementy bezpieczeństwa

Osłona tarczy tnącej (rys. 12)

Osłona tarczy (3) chroni przed przypadkowym kontaktem z ostrzem piły i rozrzucaniem wiórów. Podczas pracy pilarki osłona tarczy musi być założona.

Klin rozszczepiający (rys. 12)

Klin rozszczepiający (2) zapobiega pochwyceniu obrabianego elementu przez unoszący się ząb tarczy tnącej i odrzuceniu go w stronę operatora.

Podczas pracy pilarki klin rozszczepiający musi być założony.

Dolna osłona tarczy tnącej (rys. 12)

Dolna osłona tarczy tnącej (14) chroni przed przypadkowym kontaktem z ostrzem piły.

Podczas pracy pilarki osłona zabezpieczająca tarczę musi być założona.

Popychacz (rys. 17i18)

Popychacz (24) działa jak przedłużenie ręki i chroni przed przypadkowym kontaktem z ostrzem piły.

Popychacz należy stosować zawsze wtedy, gdy odległość między tarczą piły a osłoną jest mniejsza niż 120 mm.

Popychacz należy prowadzić pod kątem 20° do 30° w stosunku do stołu pilarki.

Uszkodzony popychacz należy niezwłocznie wymienić.

Polski

OBSŁUGA

Nastawa

NIEBEZPIECZEŃSTWO!

Przed nastawą maszyny (rys. 12 i 13):

- **wyłączyć zasilanie,**
- **wyjąć wtyczkę z gniazda sieciowego;**
- **odczekać, aż tarcza tnąca całkowicie się zatrzyma.**

1. Unieść głowicę całkowicie do góry.
2. Ustawić stół ukośnicy w położeniu 0° i zamknąć blokadę ukosu.
3. Należy koniecznie założyć dolną osłonę ostrza na swoje miejsce, upewniając się, że został wyzwolony przełącznik B (29).
4. Przestawić głowicę tnącą w dół i zablokować w tym położeniu.
5. Zdjąć osłonę wzdłużną (4) z osłony tarczy.

NIEBEZPIECZEŃSTWO!

- **Przed rozpoczęciem użytkowania urządzenia należy zawsze sprawdzać, czy wymienione niżej elementy są w dobrym stanie technicznym.**
- Klin rozszczepiający;
- Osłona zabezpieczająca tarczę.
- Osłona tarczy tnącej;
- Popychacz.
- **Stosować środki ochrony osobistej.**
- Maseczka przeciwpyłowa;
- Środki ochrony słuchu;
- Okulary ochronne.
- **Przyjąć prawidłową pozycję roboczą:**
- Od przodu pilarki;
- Z przodu pilarki;
- Na lewo od linii cięcia;
- Podczas pracy we dwie osoby, druga osoba musi pozostać w odpowiedniej odległości od pilarki.
- **Jeśli wymaga tego rodzaj wykonywanych prac, zastosować następujące środki:**
- wspornik na długie elementy, które w przeciwnym wypadku mogłyby spaść ze stołu po zakończeniu cięcia;
- odciąg pyłu.
- **Obrabiany przedmiot musi być umieszczony na stole, nie należy dopuścić do jego zakleszczenia.**
- **Nie wolno próbować zatrzymywać pilarki dociskając obrabiany element do tarczy. Ryzyko zranienia w przypadku zablokowania tarczy tnącej.**

Piłowanie

NIEBEZPIECZEŃSTWO!
Zawsze wtedy, gdy odległość D od obrabianego elementu jest mniejsza niż 120 mm (rys. 17), należy stosować popychacz.

1. Osłona tarczy musi spocząć przednią krawędzią na obrabianym elemencie.
2. W razie potrzeby użyć osłonę wzdłużną, ze śrubą blokującą skierowaną w stronę operatora (w twoją stronę).
3. Ustawić osłonę wzdłużną na żądaną szerokość cięcia. Sprawdzić na obydwu skalach stołu górnego, czy osłona wzdłużna jest równoległa z tarczą tnącą.
4. Uruchomić pilarkę, naciskając przycisk “ON” (7).
5. Obrabiany przedmiot dociskać jednostajnie i przecinać jednym ruchem.
6. Jeśli pilarka nie będzie natychmiast użyta ponownie, należy ją wyłączyć za pomocą przycisku „OFF” (7).

CZYNNOŚCI KONSERWACYJNE

NIEBEZPIECZEŃSTWO!

Przed przystąpieniem do czynności serwisowych:

1. **wyłączyć zasilanie,**
2. **- wyjąć wtyczkę z gniazda sieciowego,**
3. **- odczekać, aż tarcza tnąca całkowicie się zatrzyma.**

- Czynności konserwacyjne i serwisowe inne niż opisane w tej sekcji należy powierzyć wyspecjalizowanemu serwisowi.
- Uszkodzone podzespoły, szczególnie elementy bezpieczeństwa należy wymieniać wyłącznie na oryginalne zamienniki (OEM). Podzespołu nieposiadające aprobaty i nieprzetestowane przez producenta mogą być przyczyną trudnych do przewidzenia strat i uszkodzeń.
- Na zakończenie czynności serwisowych sprawdzić, czy wszystkie elementy bezpieczeństwa funkcjonują poprawnie.

Polski

OBSŁUGA

Wymiana tarczy tnącej (rys. 19-21)

NIEBEZPIECZEŃSTWO!

- **ezpośrednio po zakończeniu cięcia tarcza może być bardzo gorąca i spowodować oparzenia! Należy odczekać, aż gorąca tarcza ostygnie. Nie wolno czyścić gorącej tarczy tnącej za pomocą płynów łatwopalnych.**
- **Ryzyko zranienia, nawet w przypadku nieruchomej tarczy. Podczas luzowania lub dokręcania śruby frezowanej (E1), tarcza tnąca powinna mieć założoną osłonę chowaną. Do wymiany tarczy zakładać rękawice ochronne.**

1. Wspornik ramienia prowadzącego należy ustawić w położeniu 0°(pionowym) i dokręcić śrubę blokującą przechylenie.
2. Poluzować nakrętkę mocującą osłonę tarczy tnącej i zdjąć osłonę tarczy. Zdjąć stół górny pilarki.
3. Aby zapobiec obracaniu się tarczy tnącej, należy pociągnąć blokadę tarczy (D1) do przodu. Jednocześnie należy powoli pokręcić tarczą tnącą (ręcznie), aż do zaskoczenia blokady.
4. Poluzować śrubę frezowaną (E1) na wrzecionie pilarki (gwint lewostronny).
5. Zdjąć śrubę frezowaną (E1) i zewnętrzny kołnierz tarczy tnącej (E2) z wrzeciona pilarki.
6. Zdjąć tarczę tnącą (18) z wrzeciona pilarki i wyjąć ją z urządzenia.
7. Zdjąć podkładkę frezowaną (E4) i wewnętrzny kołnierz tarczy tnącej (E3) z wrzeciona pilarki.
8. Oczyścić powierzchnie zacisku:
- wrzeciona pilarki
- wewnętrznego kołnierza tarczy tnącej
- tarczy tnącej
- zewnętrznego kołnierza tarczy tnącej.
- śruby frezowanej
- osłony tarczy tnącej.

NIEBEZPIECZEŃSTWO!

Nie stosować substancji czyszczących (np. do usuwania żywicy), które mogłyby powodować korozję części metalowych pilarki, grozi to osłabieniem stabilności pilarki.

9. Założyć wewnętrzny kołnierz tarczy tnącej (E3) z podkładką frezowaną (E4) na wrzeciono pilarki.

NIEBEZPIECZEŃSTWO!

Założyć poprawnie wewnętrzny kołnierz tarczy tnącej! W przeciwnym wypadku może dojść do zakleszczenia lub poluzowania tarczy tnącej. Kołnierz wewnętrzny znajduje się w prawidłowym położeniu, gdy kołnierz (Q1) skierowany jest w prawo a rowek pierścienia sprężynującego skierowany jest na lewo (rys. 21).

10. Założyć nową tarczę tnącą (18) i zwrócić uwagę na kierunek (strzałka na tarczy musi być skierowana w tę samą stronę co strzałka na osłonie tarczy)!

NIEBEZPIECZEŃSTWO!

Stosować wyłącznie tarcze tnące spełniające odpowiednie normy i przeznaczone do pracy przy prędkości maksymalnej pilarki (zobacz „Specyfikacja techniczna”).

Nie używać:
- tarczy o niewłaściwej średnicy
- tarcz wykonanych z ze stali typu HSS;
- uszkodzonych tarcz tnących;
- arcz ściernicowych.

NIEBEZPIECZEŃSTWO!

- **Tarczę należy mocować wyłącznie za pomocą oryginalnych podzespołów.**
- **Nie stosować luźnych pierścieni redukcyjnych; może dojść do poluzowania tarczy tnącej.**
- **Tarcza musi być założona w taki sposób, że nie ulegnie poluzowaniu ani biciu podczas pracy.**

11. Założyć kołnierz zewnętrzny (E3)
- obydwa kołnierze muszą wpasować się w płaskie powierzchnie wrzeciona pilarki.
12. Umieścić śrubę frezowaną (E1) (gwint lewostronny) we wrzecionie pilarki i dokręcić ją kluczem Allena ręcznie.

NIEBEZPIECZEŃSTWO!

Polski

OBSŁUGA

- Do dokręcania śruby frezowanej nie stosować dodatkowych klucz ani dźwigni.
- Nie wolno pobijać klucza młotkiem w celu mocniejszego dokręcenia śruby.
- Po dokręceniu śruby frezowanej upewnić się, że klucz został usunięty.

13. Założyć osłonę tarczy tnącej i dokręcić nakrętkę mocującą osłonę tarczy.
14. Sprawdzić działanie zespołu:

- Chowana osłona tarczy musi otwierać się bez dotykania tarczy tnącej.
- Podczas powrotu głowicy do pozycji wyjściowej, wysuwana osłona tarczy tnącej musi automatycznie towarzyszyć tarczy.
- W górnej pozycji wyjściowej głowicy tnącej, blokada bezpieczeństwa musi blokować osłonę chowaną, aby zapobiec przypadkowemu jej otwarciu.
- Sprawdzić blokadę tarczy tnącej – tarcza musi obracać się swobodnie.

Naciąg pasa napędowego

Pas napędowy, pracujący z prawej strony pilarki, za osłoną z tworzywa sztucznego wymaga naciągnięcia, jeśli ma więcej niż 8 mm luzu po naciśnięciu go pośrodku długości między kołami pasowymi lub w przypadku ślizgania się po kołach.

Sprawdzanie naciągu (rys. 22)

1. Unieść głowicę całkowicie do góry.
2. Wspornik ramienia prowadzącego ustawić w położeniu 0°(pionowym) i dokręcić śrubę blokującą przechylenie.
3. Poluzować nakrętkę mocującą osłonę tarczy tnącej i zdjąć osłonę tarczy.
4. Poluzować śrubę stołu górnego i cofnąć stół górny pilarki.
5. Wyjąć zaślepkę (F1) znajdującą się w pobliżu silnika.
6. Sprawdzić ręcznie naciąg pasa napędowego przez otwór. Jeśli ugięcie pasa jest większe niż 8 mm, wyregulować naciąg (zobacz sekcję „Regulacja naciągu”).
7. Jeśli pas napędowy nie wymaga regulacji naciągu:

– Założyć zaślepkę.

- Założyć stół górny pilarki i dokręcić śrubę mocującą stół górny.

Regulacja naciągu (rys. 23-26)

1. Poluzować trzy śruby Allena (G1) na lewej osłonie tarczy tnącej (G2) i zdjąć osłonę tarczy.
2. Poluzować dwie śruby Allena przez gniazda (H1) w obudowie.
3. Poluzować dwie śruby Allena (J1) pomiędzy silnikiem a wspornikiem ramienia prowadzącego – użyć klucza Allena o niewielkiej długości (maks.10 mm).
4. Aby naciągnąć pas napędowy, przesunąć silnik do tyłu, regulując śrubę (K1).
5. Dokręcić na krzyż wszystkie cztery śruby Allena mocujące silnik.
6. Założyć lewą osłonę tarczy i dokręcić śruby.
7. Założyć zaślepkę.
8. Założyć stół górny pilarki i dokręcić śruby mocujące.
9. Założyć osłonę tarczy tnącej i dokręcić nakrętkę mocującą osłonę tarczy.
10. Opuścić głowicę całkowicie w dół.

- Wysuwana osłona ostrza musi otwierać się bez dotykania tarczy tnącej.
- Podczas powrotu głowicy do pozycji wyjściowej, wysuwana osłona tarczy tnącej musi automatycznie towarzyszyć tarczy.
- W górnej pozycji wyjściowej głowicy tnącej, blokada bezpieczeństwa musi blokować osłonę wysuwaną, aby zapobiec przypadkowemu jej otwarciu.
- Sprawdzić blokadę tarczy tnącej – tarcza musi obracać się swobodnie.

Wymiana płyty prowadnicy

NIEBEZPIECZEŃSTWO!

W przypadku uszkodzenia płyty prowadnicy, niewielkie elementy mogą zostać zablokowane między płytą a tarczą, powodując zakleszczenie tarczy tnącej. W przypadku uszkodzenia płyty prowadnicy, należy ją niezwłocznie wymienić (Rys. 7).

1. Zdjąć osłonę wzdłużną (13).
2. Poluzować płytę prowadnicy (21) podważając ją śrubokrętem, następnie zdjąć płytę. Spowoduje to jej nieodwracalne uszkodzenie, takiej płyty nie można użyć powtórnie.
3. Założyć nową płytę, upewniając się, że trafiła na swoje miejsce.
4. Założyć osłonę wzdłużną (13).

Polski

OBSŁUGA

Regulacja

Regulacja osłony wzdłużnej (rys. 27)

1. Poluzować śruby mocujące (L1) osłony wzdłużnej.
2. Ustawić osłonę tak, aby była dokładnie prostopadła w stosunku do tarczy tnącej, gdy stół ukośny (11) ustawiony jest w położeniu ustalonym 0°.
3. Dokręcić śruby osłonę wzdłużną.

Regulacja wskaźnika kąta ukosu (rys. 28)

1. Wyregulować położenie wskaźnika (M1) po poluzowaniu śruby (M2), tak, a by wskazywana wartość była zgodna z bieżącą pozycją ustaloną stołu obrotowego.

UWAGA:

Stół ukośnicy posiada pozycje ustalone pod kątem 0°, 15°, 22,5°, 30°, 45° i 60°.

Regulacja pozycji ustalonych kąta nachylenia (rys. 29)

1. Zablokować wspornik ramienia prowadzącego (N2) w położeniu 0°.
2. Poluzować śrubę lewo/prawo (N1).
3. Wyregulować wspornik tak, aby tarcza tnąca znajdowała się dokładnie pod kątem 90°/ 45° w stosunku do stołu obrotowego.
4. Dokręcić śrubę lewo/prawo (N1).
5. Wyregulować położenie wskaźnika (N3) po poluzowaniu śruby (N4), tak, a by wskazywana wartość była zgodna z bieżącą pozycją ustaloną wspornika ramienia prowadzącego.

Regulacja ogranicznika głębokości cięcia (rys. 30).

Ogranicznik głębokości cięcia ogranicza głębokość, na jaką tarcza tnąca zagłębia się w otwór rzazowy płyty prowadnicy.

UWAGA:

Jeśli tarcza tnąca wchodzi w kontakt ze stołem, należy wyregulować położenie ogranicznika głębokości cięcia.

1. Poluzować nakrętkę blokującą (O1) ogranicznika głębokości cięcia.
2. Wyregulować ogranicznik głębokości cięcia tak, aby tarcza tnąca zagłębiała się w otwór rzazowy płyty prowadnicy.
3. Dokręcić nakrętkę blokującą ogranicznika głębokości cięcia.
4. Opuścić głowicę tnącą aż do zadziałania ogranicznika głębokości i sprawdzić, czy tarcza tnąca obraca się swobodnie w tym położeniu.

Czyszczenie

Za pomocą szczotki, pędzelka lub odkurzacza usunąć wióry i pył z następujących elementów:

- elementy nastawne;
- elementy obsługowe;
- otwory wentylacyjne silnika;
- przestrzeń pod wkładem stołu.

Przechowywanie

NIEBEZPIECZEŃSTWO!

- **Przechowywać pilarkę w miejscu, w którym nie może zostać użyta ani uszkodzona przez nieupoważnione osoby.**
- **Upewnić się, że nikt nie zostanie zraniony przez przechowywane urządzenie .**

OSTROŻNIE!

- **Nie wolno używać pilarki w warunkach mokrych lub wilgotnych ani na zewnątrz pomieszczeń.**
- **Zachowywać dopuszczalne zakresy temperatur (zobacz sekcję “Specyfikacja techniczna”).**

KONSERWACJA

Przed każdym użyciem

- Za pomocą szczotki, pędzelka lub odkurzacza usunąć wióry i pył z urządzenia.
- Sprawdzić przewód sieciowy. Jeśli jest uszkodzony, powinien zostać wymieniony przez wykwalifikowanego elektryka.
- Sprawdzić wszystkie części ruchome, upewnić się, że poruszają się swobodnie i płynnie w całym zakresie roboczym.
- Sprawdzić, czy odległość między klinem rozszczepiającym a tarczą tnącą wynosi pomiędzy 3 mm a 8 mm.

Co miesiąc (w przypadku używania codziennego)

Polski

KONSERWACJA

Sprawdzić stan i naciąg pasa napędowego, poprawić naciąg w razie potrzeby.

Co każde 300 godzin pracy (rys. 10)

- Sprawdzić wszystkie nakrętki, śruby, wkręty, czy są dobrze zamocowane i dokręcone, jeśli to niezbędne.
- Sprawdzić bicie wzdłużne głowicy tnącej, wyregulować dokręcając nakrętkę regulacyjną (P1) w razie potrzeby.
- Sprawdzić, czy zespół głowicy powraca do położenia wyjściowego po zwolnieniu, w razie potrzeby wymienić sprężyny.
- Sprawdzić działanie chowanej osłony tarczy tnącej.

WSKAZÓWKI

- Podczas przecinania długich elementów stosować odpowiednie wsporniki po obu stronach maszyny.
- W przypadku niewielkich cięć, stosować dodatkową osłonę (np. płytę ze sklejki przykręconą czterema wkrętami do osłony wzdłużnej).
- W przypadku cięcia wypaczonych lub wygiętych, elementów, należy upewnić się, że element został tak ułożony, że strona wypukła (np. wypukła strona łuku) skierowana jest w stronę osłony wzdłużnej.
- Nie przecinać elementów leżących na krawędzi. Obrabiany element powinien leżeć płasko na stole obrotowym.
- Utrzymywać powierzchnie podparcia w czystości – szczególnie usuwać pozostałości żywicy, używając odpowiednich środków czyszczących.

DOSTĘPNE PODZESPOŁY (RYS. 4)

- Osłona tarczy tnącej (3)
- Osłona wzdłużna (rys. 4)
- Dolna osłona tarczy tnącej (14)
- Wskaźnik ukosu (23)
- Popychacz (24)
- Zacisk elementu (25)
- Klucz sześciokątny (26)
- Rurka wyrzutowa (27)
- Pojemnik na pył (28)

NAPRAWY

NIEBEZPIECZEŃSTWO!
Naprawy urządzeń elektrycznych należy powierzyć wykwalifikowanym elektrykom.

Urządzenia elektryczne wymagające naprawy można wysłać do centrum serwisowego w danym kraju. Adres podano na liście części zamiennych.

Prosimy o dołączenie opisu usterki.

OCHRONA ŚRODOWISKA

Opakowanie tego urządzenia nadaje się w 100% do ponownego przetworzenia.

Zużyte elektryczne i akcesoria zawierają duże ilości cennych surowców i materiałów, które można użyć ponownie.

ROZWIĄZYWANIE PROBLEMÓW

W tej sekcji opisano problemy i usterki, które użytkownik może rozwiązać samodzielnie. Jeśli żadna z poniższych wskazówek nie rozwiązała problemu, zobacz sekcję „Naprawy”.

NIEBEZPIECZEŃSTWO!
Wiele wypadków występuje szczególnie w powiązaniu z problemami i usterkami. Dlatego, należy zwrócić uwagę na następujące zasady:

- Przed przystąpieniem do naprawy należy wyjmować wtyczkę z gniazda sieciowego.
- Na zakończenie czynności serwisowych sprawdzić, czy wszystkie elementy bezpieczeństwa funkcjonują poprawnie.

Nie pracuje silnik

Brak zasilania

- Sprawdzić, przewody, wtyczkę, gniazdo i bezpieczniki.

Brak funkcji cięcia ukośnego

Włączona blokada transportu

- Wyłączyć blokadę transportu.

Włączona blokada bezpieczeństwa

- Wyzwolić blokadę bezpieczeństwa.

Polski

OCHRONA ŚRODOWISKA

Pilarce brakuje mocy

Tarcza jest tępa i zużyta (prawdopodobnie ma też ślady po przegrzaniu).

Zastosowana tarcza nie nadaje się do cięcia danego materiału (zobacz „Specyfikacja techniczna”).

Wypaczona tarcza tnąca:

- Wymienić tarczę tnącą (zobacz sekcję “Konserwacja”).

Pilarka wpada w silne wibracje

Wypaczona tarcza tnąca

- Wymienić tarczę tnącą (zobacz sekcję “Konserwacja”).

Nieprawidłowo założona tarcza tnąca

- Zdjąć tarczę tnącą i założyć ją ponownie, prawidłowo (zobacz sekcję “Konserwacja”).

Pisk podczas uruchamiania pilarki

Poluzowany pas napędowy

- Naciągnąć pas napędowy (zobacz sekcję “Konserwacja – naciąg pasa napędowego”).

Nie można poruszać stołem obrotowym lub ruch jest utrudniony.

Pył z pilarki nagromadził się pod stołem obrotowym.

- Usunąć pył z pilarki.

ETYKIETA

SYMBOL	OZNACZENIE
	Przed rozpoczęciem użytkowania zapoznać się z instrukcją obsługi.
CE	Zgodność z normą CE
	Zagrożenie bezpieczeństwa
V	Napięcie
	Do recyklingu
	Należy starać się odzyskiwać surowce, zamiast wyrzucać je jako odpady.Maszyny, akcesoria i opakowanie powinno być sortowane w sposób przyjazny dla środowiska.
	Nie sięgać w kierunku pracującej tarczy tnącej.
	Zakładać okulary ochronne, środki ochrony słuchu i maskę przeciwpyłową.

Čeština

POPIS

1 Horní stůl pily
2 Štípací nůž
3 Kryt řezacího kotouče
4 Sundavací doraz
5 Knoflík sundavacího dorazu
6 Bezpečnostní zámek
7 Přepínač ON/OFF (ZAP./VYP.)
8 Spínač A
9 Zamykací knoflík stolu pokosu
10 Ukazatel, stupnice úhlu pokosu
11 Stůl pokosu
12 Základna
13 Doraz
14 Spodní kryt řezacího kotouče
15 Ukazatel, stupnice úhlu zkosení
16 Páka uzamknutí úkosu
17 Stupnice stolu
18 Pilový kotouč
19 Hlava pily
20 Spoušť
21 Deska zářezu pily
22 Zamykací kolík
23 Stupnice nastavení pokosu
24 Vyhazovací tyč
25 Svorka obrobku
26 Klíč pro šrouby se šestihrannou hlavou
27 Výfuková trubka
28 Sak pro prach
29 Spínač B

PRAVIDLA PRO BEZPEČNOU OBSLUHU

PŘEČTĚTE PROSÍM NEJDŘÍVE

Tyto pokyny byly napsány proto, aby se uživatel rychle a bezpečně naučil obsluhovat tento stroj. Tyto pokyny se musí používat následovně:

- Před použitím si přečtěte tyto pokyny. Pokud si čtete tyto pokyny, věnujte jim zvláštní pozornost a vždy dodržujte bezpečnostní pokyny.
- Tato uživatelská příručka je určena pro lidi se základními technickými znalostmi týkajících se obsluhy přístrojů jako je tento. Nezkušeným osobám je velmi doporučeno před započetím práce na tomto přístroji vyhledat kompetentní pomoc a dozor zkušené osoby.
- Uschovejte si všechny pokyny dodané s tímto strojem pro budoucí nahlédnutí. Uschovejte si doklad o nákupu v případě budoucího nároku na záruku.
- Tento stroj se nesmí nikomu prodat ani půjčit bez této uživatelské příručky a všech ostatních dokumentů dodaných se strojem.
- Výrobce nepřebírá žádnou odpovědnost za jakékoliv škody způsobené nedodržením jakýchkoliv provozních nebo bezpečnostních pokynů uvedených v této příručce.

PŘEDEPSANÉ PODMÍNKY POUŽÍVÁNÍ

Tato pila je určena pro příčné řezání, řezání pod úhlem, pokosové řezy a složené pokosové řezy. Možné je rovněž drážkování. Pro řezání jsou vhodné pouze takové materiály, které lze řezat připevněným pilovým kotoučem (viz „Technické údaje” pro dostupné pilové kotouče).
Neřežte materiály nebo obrobky pokud nesplňují dovolené rozměry (viz „Technické údaje”).
Neřežte materiály s kulatým nebo nepravidelným průřezem, například palivové dříví, protože tyto kusy nelze během řezání bezpečně přichytit. Vhodný pomocný doraz je třeba použít pro pevnou podpěru, když řežete tenké obrobky ve svislé poloze.
Pokud pilu používáte jinak, než je popsáno výše, na stroji jsou jakékoliv změny, úpravy nebo se součásti používaní jinak než je určeno výrobcem, můžete způsobit nepředvídatelné škody!

VŠEOBECNÉ BEZPEČNOSTNÍ POKYNY

- Přečtěte si následující bezpečnostní pokyny pro minimalizaci vzniku osobního poranění nebo poškození materiálu.
- Také si přečtěte a dodržujte zvláštní bezpečnostní pokyny uvedené v příslušných kapitolách.
- Kde je to na místě, dodržujte právní předpisy a nařízení pro prevenci před nehodami vzniklých z důvodu práce na rotační a pokosové pile.

VŠEOBECNÉ NEBEZPEČÍ!

- Udržujte své pracoviště uspořádané – neuspořádané pracoviště vyvolává nehody.
- Buďte ostražití. Sledujte, co děláte. Své úkony si vždy odůvodněte. Zařízení nepoužívejte, pokud jste unaveni nebo pod vlivem drog, alkoholu nebo léků.
- Zvažte okolní podmínky: Vždy udržujte rovnováhu.
- Používejte vhodné opěry obrobku, když řežete dlouhé obrobky.
- Nepoužívejte přístroj v blízkosti hořlavých kapalin a plynů.

Čeština

PRAVIDLA PRO BEZPEČNOU OBSLUHU

- Tento stroj mohou spouštět a obsluhovat pouze osoby seznámené s pokosovými pilami a jsou si vědomi nebezpečí spojených s obsluhou pokosových pil. Osoby mladší 18 let smí tento přístroj používat pouze při výuce na něm a pod dohledem učitele.
- Udržujte přihlížející, obzvláště děti, mimo nebezpečnou zónu. Nedovolte ostatním osobám se dotýkat stroje nebo napájecího kabelu, když běží.
- Stroj nepřetěžujte – používejte jej pouze ve výkonnostním rozsahu, pro který byl navržen, viz „Technické údaje".

  Zamezte používání na prodlužovacím kabelu, protože se prodlužovací kabel může zahřát a způsobit nebezpečí požáru.

NEBEZPEČÍ! RIZIKO ELEKTRICKÉHO ÚRAZU!

- Chraňte stroj před deštěm. Stroj neprovozujte ve vlhkých ani mokrých prostředích.

  Při práci s pilou se nedotýkejte uzemněných prvků, jako například kovových trubek, sporáku, kamen, ledničky, apod.

RIZIKO PORANĚNÍ OSOB A ROZDRCENÍ POHYBLIVÝMI SOUČÁSTMI!

- Stroj nepoužívejte bez nainstalovaných krytů.
- Vždy dodržujte dostatečnou vzdálenost ke kotoučové pile. Používejte vhodné posouvací pomůcky, je-li to nezbytné. Udržujte dostatečnou vzdálenost od poháněných součástí, když stroj pracuje.
- Počkejte, až se kotoučová pila zcela zastaví, pak můžete odstraňovat odřezky, odpad, atd. z pracovní oblasti.
- Nepokoušejte se zastavovat kotouč pily zatlačením obrobku proti boční straně kotouče pily.
- Před údržbou stroje zajistěte, aby byl odpojen od zdroje napájení.
- Ujistěte se, že ve stroji nebyly ponechány žádné nástroje, volné součásti nebo hadry (např. po údržbě).
- Stroj VYPNĚTE (OFF), pokud jej již nepoužíváte. Pilu vždy odpojte ze zásuvky, pokud ji delší dobu nepoužíváte.

NEBEZPEČÍ POŘEZÁNÍ, DOKONCE KDYŽ ŘEZACÍ NÁSTROJ STOJÍ!

- Při výměně řezacího nástroje (kotouče) noste rukavice.
- Kotouč(e) pily ukládejte takovým způsobem, aby se nikdo neporanil.

NEBEZPEČÍ ODMRŠTĚNÍ (OBROBEK JE ZACHYCEN KOTOUČEM PILY A VYHOZEN PROTI OBSLUZE):

- Zajistěte, aby byl štípací nůž správně nastaven, když pracujete v režimu stolové pily.
- Netlačte na obrobky.
- Ujistěte se, že je kotouč pily vhodný pro materiál obrobku.
- Řezejte tenké nebo tenkostěnné obrobky kotouči pily s jemnými zuby.
- Vždy používejte ostré kotouče pily.
- Jste-li na pochybách, zkontrolujte obrobek na obsah cizích materiálů (např. hřebíky nebo šrouby).
- Řezejte pouze takové rozměry klád, které umožňují bezpečné a jisté držení během řezání.
- Nikdy neřezejte svazky nebo více než jeden obrobek současně – jednotlivé kusy tak nejde správně zajistit a ovládat. Nebezpečí poranění, pokud jsou jednotlivé kusy nekontrolovaně zachyceny kotoučem pily.
- Počkejte, až se kotoučová pila zcela zastaví, pak můžete odstraňovat odřezky, odpad, atd. z pracovní oblasti.

ENTANGLEMENT HAZARD!

- Buďte opatrní, aby se žádná část vašeho těla nebo vašeho oděvu nezachytila a nebyla stažena do stroje. (žádné náhrdelníky, rukavice, oděv s volnými rukávy; páskou si stáhněte vlasy dozadu).
- Nikdy se nepokoušejte řezat obrobky, které obsahují
- provazy
- řetězy
- šňůry
- kabely nebo
- dráty, nebo cokoliv, ke kterému je něco připojeno pomocí výše uvedeného.

NEBEZPEČÍ VZNIKAJÍCÍ NEDOSTATEČNOU VÝBAVOU OSOBNÍ OCHRANY!

- Noste ochranu sluchu
- Noste respirátor
- Noste vhodný pracovní oděv
- Když pracujete ve venkovním prostředí, je doporučeno nošení neklouzavé obuvi

Čeština

PRAVIDLA PRO BEZPEČNOU OBSLUHU

NEBEZPEČÍ PORANĚNÍ VDECHOVÁNÍM DŘEVĚNÉHO PRACHU!

- Některé typy prachu ze dřeva (např. buk, dub, jasan) jsou nebezpečné zdraví, pokud se vdechují. Používejte odsavač prachu kdykoliv je to možné. Odsavač prachu se musí shodovat s údaji uvedenými v technických údajích.
- Minimalizace množství úniku dřevěného prachu ze stroje a pracoviště do okolí:
- odstraňte usazeniny dřevěného prachu na pracovišti (nevyfukujte je);
- opravte jakékoliv netěsnosti na odsavači prachu;
- zajistěte dobrou ventilaci.

NEBEZPEČÍ VZNIKAJÍCÍ ÚPRAVOU STROJE NEBO POUŽITÍM SOUČÁSTÍ, KTERÉ NEJSOU OTESTOVÁNY A SCHVÁLENY VÝROBCEM!

- Stroj montujte zásadně v souladu s touto uživatelskou příručkou.
- Používejte pouze součásti schválené výrobcem. Toto platí zejména pro:
- kotouče pily (viz „Technické údaje" pro informaci.)
- bezpečnostní zařízení (viz „Technické údaje" pro informaci.)
- Nepozměňujte žádné součásti.

HAZARD GENERATED BY MACHINE DEFECTS!

- Udržujte stroj a příslušenství v dobrém stavu. Dodržujte pokyny k údržbě.

PRAVIDLA PRO BEZPEČNOU OBSLUHU

- Před použitím stroje vždy zkontrolujte možné poškození. Vždy, když budete chtít stroj použít, se ujistěte, že všechna bezpečnostní zařízení a ochranné kryty jsou řádně překontrolována. Pohledem zkontrolujte, že se všechny pohyblivé součásti řádně pohybují a nezasekávají se. Všechny součásti se musí správně instalovat a vyhovovat všem podmínkám nezbytných pro řádný provoz nástroje.
- Opravy nebo výměny poškozených bezpečnostních zařízení a součástí smí být prováděny jen kvalifikovaným specialistou. Poškozené spínače nechte vyměňovat servisním střediskem. Přístroj nepoužívejte, pokud nejde ZAPNOUT (ON) nebo VYPNOUT (OFF). V žádném případě nepracujte s přístrojem s poškozeným kabelem nebo zástrčkou nebo po jeho selhání, když upadl nebo se jakkoliv poničil.
- Udržujte rukojetě nástroje čisté a bez mastnot a oleje.

NEBEZPEČÍ PORANĚNÍ HLUKEM!

- Noste ochranu sluchu.
- Ujistěte se, že je štípací nůž nezkřiven. Pokřivení štípacího nože bude obrobek tlačit proti boční straně pilového kotouče, což způsobí hluk.

SPECIÁLNÍ VLASTNOSTI VÝROBKU

- Rychlá změna z režimu pokosového řezání do režimu stolové pily.
- 93° rozsah úhlového řezání pro šikmé řezy (48° vlevo až 45° vpravo) s pěti přednastavenými dorazy.
- 110° rozsah úhlového řezání pro pokosové řezy (50° vlevo až 60° vpravo) s deseti přednastavenými dorazy.
- Ideální pro mobilní používání, protože má stroj malé rozměry a hmotnost.
- Silná litá hliníková konstrukce pro přesné řezy.
- TCT kotouč pily
- Možná instalace pomocného dorazu.
- Restart ochrany předchází restartu stroje, když se obnoví napájení po výpadku napětí.

Čeština

TECHNICKÉ ÚDAJE

Elektrické napětí	V	230 V (50 Hz)
Pojistková ochrana	A	10 (zpožďování)
Napájení	W	1800
Třída ochrany	IP	20
Stupeň ochrany		II
Rychlost pilového kotouče	min^{-1}	5000
Průměr pilového kotouče	mm	254
Rozměry Stroj v obalu - Délka x šířka x výška	mm	700 x 585 x 420
Maximální příčný řez obrobku - 90° x 90° - 90° x 45° - 45° x 90° - L45° X 45° R45° X 45° Řezací kapacity ve stolové pile	 mm mm mm mm mm mm	 70 x 110 50 x 100 40 x 90 35 x 50 40 x 90 40
Hmotnost Celková hmotnost Čistá hmotnost	 kg kg	 24 19
Přípustná okolní teplota pro funkci Přípustná okolní teplota pro transport a ukládání	°C °C	0 až 40 0 až 40
Hlukové emise dle EN ISO 3744 Hladina akustického výkonu L_{WA} Hladina akustického výkonu L_{WA} při běhu naprázdno Hladina akustického tlaku pro sluch pracovníka L_{PA} Hladina akustického tlaku pro sluch pracovníka L_{PA} při běhu naprázdno	 dB(A) dB(A) dB(A) dB(A)	 103.2 97,7 91,7 88,1
Efektivní hodnota tíhového zrychlení (vibrace na rukojeti)	m/s^2	<2,5
Lapač prahu (není součástí standardní dodávky) - Průměr přípojky lapače prachu - Minimální objem protečeného vzduchu - Minimální objem odsávaného vzduchu -Minimální rychlost vzduchu přípojce lapače prachu	 mm m^3/h Pa m^3/s	 43 550 740 20

Čeština

OBSLUHA

INSTALACE A TRANSPORT

UPOZORNĚNÍ!
Nepřenášejte stroj za rukojeť; rukojeť není navržena pro nošení celé hmotnosti stroje. Pro přenesení stroje jej chytněte za obě strany základny (12).

Instalace (obr. 14)

1. Stroj z krabice nadzvedněte pomocí jiné osoby.
2. Otočte rotační stůl do polohy 0° a utáhněte zámek pokosu.

POZNÁMKA:
Pokud se bude stroj montovat na podstavec: Neinstalujte pryžovou nohu!

3. Pro instalaci pryžové nohy opatrně stroj otočte na pravou stranu, takže je podepřen motorem.
4. Připevněte matici (A3) do otvoru na spodní straně pryžové nohy.
5. Vložte ze shora šroub se šestihrannou hlavou (A1) do nohy stroje. Připevněte pryžovou nohu (A2) pomocí dříve vložené matice (A3) k šroubu.
6. Jen rukou dotáhněte pryžovou nohu.
7. Šroub utáhněte ručním klíčem pro šrouby se šestihrannou hlavou.

NEBEZPEČÍ!
Nebezpečí poranění nesprávnou obsluhou přizvedání nebo otáčení stroje. Stroj vždy držte za základnu (12).

8. stroj postavte na vhodnou plochu:
- Všechny čtyři nohy musí pevně stát na podlaze.
- Ideální výška pro plochu je přibl. 800 mm.
- Pila musí stát bezpečně, dokonce když řežete malé obrobky.
9. Schovejte si obal pro budoucí použití nebo rozdělte dle materiálu a zlikvidujte přírodě šetrným způsobem.

Transport (obr. 5, 12, 13)

1. Umístěte spodní kryt řezacího kotouče (14) z leva do přední části zadního konce desky zářezu pily a zatlačte směrem dozadu.
2. Sklopte hlavu pily dolů a zasuňte zamykací kolík (22).
3. Umístěte sundavací doraz přes kryt řezacího kotouče a zabezpečte jej v této poloze.
4. Pro nadzvednutí stroje jej chytněte za obě strany základny (12).

POZNÁMKA:
V této části jsou představeny základní provozní prvky stroje.
Řádné používání pily je popsáno v kapitole „Obsluha“, přečtěte si tuto kapitolu před prvním použitím stroje.

A. Provoz v režimu stolové pily (obr. 2, 5, 6, 12)

- Ujistěte se, že je stůl zcela smontován ve správném směru (obr. 2), ujistěte se, že zamykací kolík (22) je zcela zasunut a uzamčen pro zajištění zasunutí druhého spínače (spínač B (12)).
- Odstraňte sundavací doraz (4).
- Pro spuštění a zastavení stroje použijte přepínač ON/OFF (ZAP./VYP.) (7).

B. Provoz v režimu pokosové pily (obr. 6)

- Ujistěte se, že je sundavací doraz (4) správně nainstalován pro zakrytí pilového kotouče. Tento aktivuje spínač A(8). Ujistěte se, že je kryt (sundavací doraz) pevně zajištěn. Pokud ne, použijte pro zajištění knoflík sundavacího dorazu (5).
- Sundejte spodní kryt řezacího kotouče (14).
- Pro zapnutí motoru stiskněte spoušť (20) na rukojeti.
- Pro vypnutí motoru uvolněte spoušť (20) na rukojeti.

Otočný stůl (obr. 7-9)

Otočný stůl (11) se otáčí o 50o doleva a o 60o doprava a zapadává do přednastavených dorazů v poloze 0o, 15o, 22,5o, 30o, 45o a 60o.
Pro otočení pokosového stolu se musí uvolnit zámek (9).

UPOZORNĚNÍ!
Za účelem zabránění změny úhlu pokosu během řezání se musí utáhnout zamykací knoflík stolu pokosu (také, když stůl zaskočí do přednastavených dorazů.)

Nastavení náklonu zešikmění (obr. 10-11)

Držák řídící páky lze vyklonit ze svislé polohy až 45o doleva.
Pro naklonění držáku řídící páky se musí uvolnit páka uzamknutí úkosu (16).

UPOZORNĚNÍ!
Za účelem zabránění změny úhlu zešikmení během řezání se musí utáhnout zamykací šroub držáku řídící páky (také, když zaskočí do přednastavených dorazů.)

Čeština

OBSLUHA

Sundavací doraz (obr. 12-13)

Sundavací doraz (4) je nainstalován na horním stolu pily (1). Knoflík sundavacího dorazu (5) musí ukazovat směrem k přední straně stroje.

Po uvolnění zamykacího knoflíku lze sundavací doraz (4) odstranit a přemístit do režimu příčného řezání (obr. 13), sundavací doraz se umisťuje přes kryt řezacího kotouče (3). Pokud přemisťujete sundavací doraz, vždy zajistěte zabezpečení dorazu pomocí knoflíku sundavacího dorazu (5).

Připojení lapače prachu

NEBEZPEČÍ!

Některé typy prachu ze dřeva (např. buk, dub, jasan) jsou nebezpečné zdraví, pokud se vdechují. Používejte lapač prachu když:

- používáte pilu v uzavřených prostorách;
- pokud pilu používáte nad prodloužená období (více než 1/2 hodiny denně);
- když řežete buk, dub nebo jasan.

Lapač prachu musí splňovat následující požadavky.

- průměr přípojky lapače prachu (43 mm);
- objem protečeného vzduchu ~ 550 m3/h;
- podtlak na přípojce lapače prachu pily ~ 740 Pa;
- rychlost vzduchu na přípojce lapače prachu pily ~ 20 m/s.

Rovněž si přečtěte a dodržujte návod k obsluze pro lapač prachu.

Seřízení štípacího nože (obr. 15)

NEBEZPEČÍ!

Před seřízením odpojte

POZNÁMKA:

Štípací nůž je z továrny nastaven do spodní polohy. Vyrovnání před spuštěním stroje je nezbytné, pokud se poloha štípacího nože změnila během transportu nebo se vyžaduje maximální hloubka řezu.

1. Zcela nadzvedněte horní stůl pily a utáhněte zamykací šrouby hloubky řezu.
2. Kontrola štípacího nože:

- Vzdálenost mezi vnějším koncem pilového kotouče a štípacím nožem musí být 3-8 mm.
- Štípací nůž musí být zarovnán s pilovým kotoučem.

NEBEZPEČÍ!

Štípací nůž je jedno z bezpečnostních zařízení a pro bezpečnou práci musí být správně nainstalován.

Pouze pokud je nutné opětovné zarovnání štípacího nože:

3. Uvolněte šrouby s vnitřní šestihrannou hlavou (B1).
4. Nastavte štípací nůž (2) do požadované polohy. Vzdálenost mezi vnějším koncem pilového kotouče a štípacím nožem musí být 3-8 mm.
5. Utáhněte šrouby s vnitřní šestihrannou hlavou (B1).

POZNÁMKA:

Pokud je štípací nůž nastaven do své horní polohy lze sundavací doraz umístit pouze přes kryt řezacího kotouče, když je horní stůl pily zcela zvednut.

Připojení střídavého napájení

NEBEZPEČÍ! VYSOKÉ NAPĚTÍ

- Stroj používejte pouze v suchých prostorách.
- Stroj používejte pouze na zdroji napájení dosahujícího následujících požadavků (viz také „Technické údaje”).
- Napájecí napětí a frekvenci systému podřiďte výkonnostnímu štítku na stroji;
- Pojistková ochrana ovládaná zbytkovým proudem (RCD) s citlivosti 30 mA.
- Zásuvky řádně nainstalovány, uzemněny a otestovány.
- Umístěte napájecí kabel tak, aby nepřekážel při práci a nepoškodil se.
- Chraňte napájecí kabel před horkem, agresivními kapalinami a ostrými hranami.
- Používejte prodlužovaní kabely s pryžovou izolací a dostatečným průřezem vodičů (3 x 1,5 mm2).
- Pro odpojení netahejte za napájecí kabel.

REŽIM POKOSOVÉHO ŘEZÁNÍ

Bezpečnostní zařízení

Zasouvací kryt řezacího kotouče (obr. 16)

Zasouvací kryt řezacího kotouče (C1) chrání proti náhodnému kontaktu s pilovým kotoučem a proti vylétávajícím třískám.

Zasouvací kryt řezacího kotouče se musí vždy automaticky vracet do své výchozí polohy, když se zvedne hlava pily. Když je hlava pily ve výchozí poloze musí být pilový kotouč celkově zakrytý.

Čeština

OBSLUHA

Bezpečnostní zámek (obr. 2-3)

Bezpečnostní zámek (6) zamyká hlavu pily v horní poloze a chrání zasouvací kryt řezacího kotouče před vystavením pilovému kotouči.

Jeho stlačením se uvolní bezpečnostní zámek. Hlavu pily (19) nelze nyní spustit dolů; když je hlava pily ve spodní poloze je zasouvací kryt řezacího kotouče vystaven pilovému kotouči.

Po provedení řezu – a hlava pily je ve své horní výchozí poloze – se zasouvací kryt řezacího kotouče se znovu zamkne bezpečnostním zámkem.

Nastavení (obr. 12 a obr. 13)

NEBEZPEČÍ!

Před seřizováním stroje:

- **VYPNĚTE stroj,**
- **Odpojte.**
- **Počkejte, dokud se stroj zcela nezastaví**

1. Musí se nainstalovat sundavací doraz (4) pro zakrytí pilového kotouče a zajištění v poloze a sundavací doraz také musí zaklapnout spínač A(8), zabezpečte v poloze knoflíkem sundavacího dorazu (5).
2. Uvolněte zamykací kolík (22) a hlavu pily zcela zvedněte.
3. Sundejte spodní kryt řezacího kotouče (14).
4. Použijte spoušť (20) pro aktivaci stroje.

NEBEZPEČÍ!

- ■ Před použitím stroje vždy pohledem zkontrolujte, že následující řádně funguje:
- - Zasouvací kryt řezacího kotouče.
- ■ Používejte výbavu osobní ochrany.
- ■ Zaujměte správnou pracovní polohu
- – na přední části pily
- - před pilou
- - po stranách linie řezu
- ■ Nebezpečí rozdrcení! Když vyklápíte hlavu pily do strany, držte hlavu pily za rukojeť a udržujte své prsty mimo držák řídící páky a mimo jeho rozsah vyklápění! Držte za hlavu pily.
- ■ Pokud to vyžaduje určitý typ práce, použijte následující:
- - pracovní podpěru – pro dlouhé desky, které by jinak mohly ze stolu upadnout při dokončování řezu;
- - lapač prachu.
- ■ Používejte pomocný doraz, pokud při řezání zůstávají malé odřezky.
- ■ Vždy držte obrobek dole na stole a neblokujte jej.
- ■ Nepokoušejte se zastavovat kotouč pily zatlačením obrobku proti boční straně kotouče pily. Nebezpečí poranění, pokud se pilový kotouč zablokuje.

Standardní příčné řezy

Počáteční poloha:

- Hlava pily zcela nadzvednuta.
- Rotační stůl je v poloze 0°, zamykací šroub pily je utažen.
- Motorová hlava je ve svislé (90°) poloze, páka uzamknutí úkosu je utažena.

Řezání obrobku:

1. Držte obrobek proti dorazu, používejte svorku obrobku pro zajištění obrobku, je-li to možné.
2. Zaklapněte spoušť (20) a aktivujte/stiskněte bezpečnostní zámek (6).
3. Pomalu hlavu pily sklopte dolů, rukojeť držte pevně. Při řezání jen mírně tlačte, aby nepoklesly otáčky motoru.
4. Obrobek řežte najedenkrát.
5. Nechejte hlavu pily pomalu vrátit do své horní výchozí polohy.
6. Pokud nejsou zapotřebí další řezy, vypněte pilu uvolněním spouště (20).

Pokosové řezy (obr. 7)

Pokosový řez řeže obrobek pod úhlem vůči dorazu.

Počáteční poloha:

- Hlava pily zcela nadzvednuta.
- Motorová hlava je ve svislé (90°) poloze, páka uzamknutí úkosu je utažena.

Řezání obrobku:

1. Uvolněte zamykací knoflík stolu pokosu (9) pokosového stolu (11).
2. Nastavte požadovaný úhel.
3. utáhněte zamykací knoflík stolu pokosu.
4. Držte obrobek proti dorazu. Použijte svorku obrobku pro zajištění obrobku, je-li to možné.
5. Zaklapněte spoušť (20) a aktivujte/stiskněte bezpečnostní zámek (6).
6. Pomalu hlavu pily sklopte dolů, rukojeť držte pevně. Při řezání jen mírně tlačte, aby nepoklesly otáčky motoru.
7. Obrobek řežte najedenkrát.

Čeština

OBSLUHA

8. Nechejte hlavu pily pomalu vrátit do své horní výchozí polohy.
9. Pokud nejsou zapotřebí další řezy, vypněte pilu uvolněním spouště (20).

POZNÁMKA:

Pokosový stůl se usazuje při definovaných úhlech v poloze 0°, 15°, 22,5°, 30°, 45° a 60°.

Šikmé řezy (obr. 10 a 11)

Šikmý řez řeže obrobek pod úhlem jiným než 90°. Počáteční poloha:

- Hlava pily zcela nadzvednuta.
- Pokosový stůl je v poloze 0°, zamykací šroub pily je utažen.

Řezání obrobku:

1. Uvolněte páku uzamknutí úkosu (16) v blízkosti pily pro naklonění hlavy pily.
2. Nakloňte motorovou hlavu pomalu do požadované polohy.
3. Dotáhněte páku uzamknutí úkosu (16).
4. Držte obrobek proti dorazu. Použijte svorku obrobku pro zajištění obrobku, je-li to možné.
5. Zaklapněte spoušť (20) a aktivujte/stiskněte bezpečnostní zámek (6).
6. Pomalu hlavu pily sklopte dolů, rukojeť držte pevně. Při řezání jen mírně tlačte, aby nepoklesly otáčky motoru.
7. Obrobek řežte najedenkrát.
8. Nechejte hlavu pily pomalu vrátit do své horní výchozí polohy.
9. Pokud nejsou zapotřebí další řezy, vypněte pilu uvolněním spouště (20).

Složené pokosové řezy

Složený pokosový řezy je kombinace pokosového a šikmého řezu; to znamená, že při jednom průchodu obrobku se provede řez pod úhlem jiným než 90° vůči dorazu a ploše materiálu.

NEBEZPEČÍ!

Pokud řežete složené pokosy je pilový kotouč mnohem více obnažen než normálně – zvýšené nebezpečí poranění.

Vždy dodržujte dostatečnou vzdálenost ke kotoučové pile. Počáteční poloha:

- Hlava pily zcela nadzvednuta.
- Pokosový stůl uzamčen v požadované poloze.
- Hlava pily nakloněna na požadovaný úhel proti ploše obrobku a uzamčena.

Řezání obrobku:

1. Držte obrobek proti dorazu. Použijte svorku obrobku pro zajištění obrobku, je-li to možné.
2. Stiskněte horní polovinu spínače ON/OFF (ZAP./VYP.) a stiskněte bezpečnostní zámek.
3. Pomalu hlavu pily sklopte dolů, rukojeť držte pevně. Při řezání jen mírně tlačte, aby nepoklesly otáčky motoru.
4. Obrobek řežte najedenkrát.
5. Nechejte hlavu pily pomalu vrátit do své horní výchozí polohy.
6. Pokud není zapotřebí ihned provádět další řezy, VYPNĚTE pilu.

REŽIM STOLOVÉ PILY

Bezpečnostní zařízení

Kryt řezacího kotouče (obr. 12)

Kryt řezacího kotouče (3) chrání proti náhodnému kontaktu s pilovým kotoučem a proti vylétávajícím třískám. Během provozu mějte vždy nainstalován kryt řezacího kotouče.

Štípací klín (obr. 12)

Štípací klín (2) chrání obrobek před zachycením zvedajícími se zuby pilového kotouče a vyhozením proti obsluze.

Během provozu mějte vždy nainstalován štípací nůž.

Spodní kryt řezacího kotouče (obr. 12)

Spodní kryt řezacího kotouče (14) chrání proti náhodnému kontaktu s pilovým kotoučem.

Bezpečnostní kryt řezacího kotouče musí být vždy nainstalován, když stroj pracuje.

Vyhazovací tyč (obr. 17 a 18)

Vyhazovací tyč (24) slouží jako prodloužená ruka a chrání proti náhodnému styku s pilovým kotoučem.

Vyhazovací tyč používejte vždy, když je vzdálenost mezi pilovým kotoučem a sundavacím dorazem menší jak 120 mm.

Vyhazovací tyč veďte pod úhlem 20° až 30° proti ploše stolové pily.

Je-li vyhazovací tyč poškozena, vyměňte ji.

Čeština

OBSLUHA

Nastavení

NEBEZPEČÍ!

Před seřizováním stroje (obr. 12 a obr. 13):

- **VYPNĚTE stroj;**
- **Odpojte;**
- **Počkejte, dokud se stroj zcela nezastaví.**

1 Zvedněte hlavu pily nahoru.
2 Nastavte pokosový stůl do polohy 0° a utáhněte zamykací šroub.
3 Ten musí bezpečně připojit spodní kryt řezacího kotouče do polohy, což zajistí, že se aktivuje spínač B(29).
4 Skloňte hlavu pily dolů a zamkněte ji.
5 Odstraňte sundavací doraz (4) z krytu řezacího kotouče.

NEBEZPEČÍ!

- **Před započetím práce vždy pohledem zkontrolujte, že následující řádně funguje:**
- Štípací nůž;
- Bezpečnostní ochranný kryt;
- Kryt řezacího kotouče;
- Vyhazovací tyč.
- **Používejte výbavu osobní ochrany**
- Respirátor proti prachu;
- Ochrana sluchu;
- Ochranné brýle.
- **Správná poloha při obsluze:**
- na přední části pily;
- před pilou;
- zleva k linii řezu;
- Pokud pracují dvě osoby, musí druhá zůstat v dostatečné vzdálenosti od pily.
- **Pokud to vyžaduje určitý typ práce, použijte následující:**
- pracovní podpěru – pro dlouhé desky, které by jinak mohly ze stolu upadnout při dokončování řezu;
- lapač prachu.
- **Vždy držte obrobek dole na stole a neblokujte jej.**
- **Nepokoušejte se zastavovat kotouč pily zatlačením obrobku proti boční straně kotouče pily. Nebezpečí poranění, pokud se pilový kotouč zablokuje.**

Řezání

NEBEZPEČÍ!

Vždy používejte vyhazovací tyč, pokud vzdálenost D obrobku je menší jak 120 mm (obr. 17)

1. Kryt řezacího kotouče musí zůstat předním okrajem na obrobku.
2. Je-li třeba, nainstalujte sundavací doraz s uzamykacím šroubem ukazujícího směrem k vám, obsluze.
3. Nastavte sundavací doraz na požadovanou šířku řezání. Ověřte na obou stupnicích horního stolu pily, že je sundavací doraz rovnoběžně s pilovým kotoučem.
4. Spusťte pilový kotouč aktivací tlačítka „on“ (zapnuto) (7).
5. Tlačte obrobek konstantním pohybem směrem dozadu a řežte v jednom průchodu.
6. Pokud není zapotřebí ihned provádět další řezy, VYPNĚTE pilu spínačem „off“ (vypnuto) (7).

PÉČE A ÚDRŽBA

NEBEZPEČÍ!

Před jakoukoliv údržbou;

1. **VYPNĚTE stroj,**
2. **Odpojte,**
3. **Počkejte, dokud se stroj zcela nezastaví.**

- Jinou opravu a údržbu než popsanou v této kapitole smí provádět pouze kvalifikovaní specialisté.
- Vyměňte vadné součásti, obzvláště bezpečnostní zařízení, za pouze OEM náhradní díly. Výrobcem neotestované a neschválené součásti mohou způsobit nepředvídatelné škody.
- Zkontrolujte všechny bezpečnostní zařízení, že jsou po každé údržbě funkční.

Výměna pilového kotouče (obr. 19-21)

NEBEZPEČÍ!

Bezprostředně po řezání může být pilový kotouč horký – nebezpečí popálení! Horky pilový kotouč nechejte zchladit. Horky pilový kotouč nečistěte hořlavými kapalinami.

- **Nebezpečí poranění, i když je pilový kotouč zastaven. Při uvolňování a utahování šroubu vřetena (E1), musí zasouvací kryt řezacího kotouče obklopovat pilový kotouč. Při výměně kotouče noste ochranné rukavice.**

1. Držák řídící páky nastavte do polohy 0°(svisle) a utáhněte zamykací šroub náklonu zešikmění.

Čeština

OBSLUHA

2. Uvolněte matici přidržením krytu řezacího kotouče a tento kryt sundejte. Sundejte horní stůl pily
3. Aby se pilový kotouč neotáčel, zatáhněte zámek pilového kotouče (D1) vpřed. Současně pomalu rukou otáčejte pilovým kotoučem, až se zámek pilového kotouče zasune.
4. Uvolněte šroub vřetena (E1) na vřetenu pily (levotočivý závit).
5. Sundejte šroub vřetena (E1) a vnější přírubu pilového kotouče (E2) z vřetena pily.
6. Sundejte pilový kotouč (18) z vřetena pily a zvedněte jej nahoru pro vyndání ze stroje.
7. Sundejte podložku vřetena (E4) a vnitřní přírubu pilového kotouče (E3) z vřetena pily.
8. Vyčistěte upínací plochu: – vřetena pily
- vnitřní příruby pilového kotouče
- pilový kotouč
- vnější příruby pilového kotouče
- šroub vřetena
- kryt pilového kotouče

NEBEZPEČÍ!

Nepoužívejte čistící přípravky (např. pro odstranění zbytků pryskyřice), které mají tendenci narušovat součásti stroje z lehkých kovů; mohla by se snížit stabilita pily.

9. Nasaďte vnitřní přírubu pilového kotouče (E3) a podložku vřetena (E4) na vřeteno pily.

NEBEZPEČÍ!

Správně nasaďte vnitřní přírubu pilového kotouče! Jinak se může pila zakousnout nebo se pilový kotouč během funkce může uvolnit! Vnitřní příruba pilového kotouče je ve správné poloze, pokud zkosená objímka (Q1) ukazuje doprava a drážka pružného kroužku ukazuje doleva (obr. 21).

10. Namontujte nový pilový kotouč (18) – a dbejte na směr (šipka na pilovém kotouči musí ukazovat stejným směrem jako šipka na krytu řezacího kotouče)!

NEBEZPEČÍ!

Používejte pouze pilové kotouče odpovídajících standardům, a které jsou navrženy pro maximální rychlost (viz „Technické údaje”).

Nepoužívejte:
- **nesprávné rozměry pilového kotouče;**
- **pilové kotouče vyrobené vysokorychlostní oceli (HSS);**
- **poškozené pilové kotouče;**
- **deformované pilové kotouče.**

NEBEZPEČÍ!

- **Montujte pilové kotouče pouze pomocí OEM součástí.**
- **Nepoužívejte volné redukční kroužky; pilový kotouč by se mohl samovolně uvolnit.**
- **Pilové kotouče se musí montovat takovým způsobem, aby se neviklaly a nemohly se samy uvolnit během funkce.**

11. Nasaďte vnější přírubu pilového kotouče (E3)
- obě příruby musí dosedat na plochy vřetena pily.
12. Vložte šroub vřetena (E1) (levotočivý závit) na vřeteno pily a utáhněte klíčem.

NEBEZPEČÍ!

- Neprodlužujte klíč pro utažení šroubu vřetena za účelem získání větší páky.
- Nebouchejte kladivem do klíče, abyste utáhli šroub vřetena.
- Po utažení se ujistěte, že je klíč odebrán.

13. Nainstalujte kryt řezacího kotouče a utáhněte matici přidržením krytu řezacího kotouče.
14. Kontrola funkčnosti:
- Zasouvací kryt řezacího kotouče musí otvírat bez dotýkání pilového kotouče.
- Při vracení hlavy pily do výchozí polohy musí zasouvací kryt řezacího kotouče automaticky obklopovat pilový kotouč.
- V horní výchozí poloze hlavy pily musí bezpečnostní zámek zamykat zasouvací kryt řezacího kotouče pro zabránění neúmyslného otevření.
- Zkontrolujte zámek pilového kotouče – pilový kotouč se musí otáčet bez omezení.

Napnutí hnacího řemenu

Hnací řemen, běžící na pravé straně hlavy pily za plastovým krytem, je třeba napnout, pokud má vůli větší jak 8 mm po zatlačení ve střední části mezi dvěmi kladkami nebo se již hnací síla nepřenáší.

Čeština

OBSLUHA

Kontrola napětí řemenu (obr. 22)

1. Zvedněte hlavu pily zcela nahoru.
2. Držák řídící páky nastavte do polohy 0°(svisle) a utáhněte zamykací šroub zešikmění.
3. Uvolněte matici přidržením krytu řezacího kotouče a tento kryt sundejte.
4. Uvolněte šroub horního stolu pily, odsuňte horní stůl pily.
5. Odstraňte pojistku (F1) umístěnou vedle motoru.
6. Zkontrolujte prsty skrz otvor napnutí řemenu. Dopněte hnací řemen, je-li vůle vyšší jak 8 mm (viz “Dopnutí”).
7. Pokud hnací řemen nevyžaduje dopnutí: – Vraťte pojistku.

- Vraťte zpět horní stůl pily a utáhněte šroub horního stolu pily.

Dopnutí (obr. 23-26)

1. Uvolněte tři šrouby (G1) na levé straně krytu pilového kotouče (G2) a tento kryt sundejte.
2. Uvolněte dva šrouby přes otvory (H1) v pouzdru.
3. Uvolněte dva šrouby (J1) mezi motorem a držákem řídící páky – použijte klíč s krátkou násadou (max. 10 mm).
4. Pro napnutí hnacího řemenu nasuňte motor dozadu, pomocí seřízení šroubu (K1).
5. Utáhněte čtyři uvolněné šrouby, vždy proti sobě, držící motor.
6. Dejte levý kryt pilového kotouče na své místo a utáhněte šrouby.
7. Vraťte pojistku.
8. Dejte horní stůl pily na stroj a utáhněte šrouby.
9. Nainstalujte kryt řezacího kotouče a utáhněte matici přidržením krytu řezacího kotouče.
10. Nakloňte hlavu pily zcela dolů.

- Zasouvací kryt řezacího kotouče musí otvírat bez dotýkání pilového kotouče.
- Při vracení hlavy pily do výchozí polohy musí zasouvací kryt řezacího kotouče automaticky obklopovat pilový kotouč.
- V horní výchozí poloze hlavy pily musí bezpečnostní zámek zamykat zasouvací kryt řezacího kotouče pro zabránění neúmyslného otevření.
- Zkontrolujte zámek pilového kotouče – pilový kotouč se musí otáčet bez omezení.

Výměna desky zářezu pily

NEBEZPEČÍ!

Pokud je deska zářezu pily poškozena, mohou se malé částečky lepit mezi deskou zářezu pily a pilovým kotoučem a mohou způsobit zaseknutí pilového kotouče. Poškozenou desku zářezu pily ihned vyměňte! (obr. 7).

1. Sejměte doraz (13).
2. Uvolněte desku zářezu pily (21) páčením šroubovákem a pak ji vyndejte. Toto desku zářezu pily zcela poškodí, nesmí se pak znovu vůbec použít.
3. Vložte novou desku zářezu pily, ujistěte se, že zapadla do své polohy.
4. Nainstalujte doraz (13).

Nastavení

Nastavení dorazu (obr. 27)

1. Uvolněte upevňovací šrouby (L1) dorazu.
2. Nastavte doraz tak, aby svíral pravý úhel pilovým kotoučem, když pokosový stůl (11) zaskočí na poloze 0°.
3. Utáhněte upevňovací šrouby dorazu.

Seřízení ukazatele úhlu pokosu (obr. 28)

1. Seřizujte polohu ukazatele (M1) po uvolnění šroubu (M2), až se zobrazená hodnota shoduje s aktuálně přednastavenou polohou dorazu rotačního stolu.

POZNÁMKA:

Pokosový stůl se usazuje na přednastavených polohách 0°, 15°, 22,5°, 30°, 45° a 60°.

Nastavení přednastaveného dorazu náklonu zešikmění (obr. 29)

1. Uzamkněte držák řídící páky (N2) do polohy 0°.
2. Uvolněte levý/pravý šroub (N1.)
3. Nastavujte držák řídící páky, až je pilový kotouč přesně 90°/45° proti rotačnímu stolu.
4. Utáhněte levý/pravý šroub (N1).
5. Seřizujte polohu ukazatele N3 po uvolnění šroubu N4 , až se zobrazená hodnota shoduje s aktuálně přednastavenou polohou dorazu držáku řídící páky.

Nastavení dorazu hloubky řezu (obr. 30)

Doraz hloubky řezu omezuje hloubku, do které se bude pila zařezávat v otvoru desky zářezu pily.

POZNÁMKA:

Doraz hloubky řezu vyžaduje seřízení, pokud se pilový kotouč dotýká stolu.

Čeština

OBSLUHA

1. Povolte pojistnou matici (O1) dorazu hloubky řezu.
2. Seřiďte doraz hloubky řezu tak, aby se pilový kotouč zanořil až nadoraz do otvoru desky zářezu pily.
3. Utáhněte pojistnou matici dorazu hloubky řezu.
4. Sklápějte hlavu pily, až se zastaví dorazem hloubky řezu a pohledem zkontrolujte, že se pilový kotouč v této poloze otáčí bez omezení.

Čištění

Pomocí kartáče a smetáku nebo vysavače odstraňte všechny piliny a prach z:

- nastavovacích zařízení;
- provozních prvků;
- větracích otvorů motoru;
- prostoru po stolem

Skladování

NEBEZPEČÍ!

- **Pilu ukládejte na místech, kde ji nebudou moci používat ani s ní manipulovat nepověřené osoby.**
- **Zabezpečte, aby se uloženým strojem nikdo neporanil.**

UPOZORNĚNÍ!

- **Pilu nikdy neukládejte ve venkovních prostorách, v nechráněných oblastech nebo ve vlhkých nebo mokrých oblastech.**
- **Dodržujte přípustné okolní podmínky (viz „Technické údaje”).**

ÚDRŽBA

Před každým použitím

- Odstraňte z pily prach a piliny pomocí kartáče a smetáku nebo vysavače.
- Zkontrolujte napájecí kabel a zástrčku na poškození a jsou-li poškozeni, nechejte je vyměnit kvalifikovaným elektrikářem.
- Zkontrolujte všechny pohyblivé součásti a ujistěte se, že se mohou bez zábran pohybovat a hladce přecházet po celém svém rozsahu.
- Zkontrolujte pohledem štípací nůž, zda je vzdálenost mezi štípacím nožem – pilovým kotoučem v rozmezí 3 mm až 8 mm.

Měsíčně (pokud používáte denně)

Zkontrolujte stav a napnutí řemenu, dle potřeby jej seřiďte.

Každých 300 hodin provozu (obr. 10)

- Zkontrolujte všechny matice a šrouby na správné osazení a utažení, je-li třeba dotáhněte.
- Zkontrolujte boční vůli hlavy pily, dle potřeby seřiďte utažením matice (P1).
- zkontrolujte, zda se hlava pily vrací do své výchozí polohy poté, co se přestane držet; je-li třeba vyměňte pružiny.
- zkontrolujte funkci zasouvacího kryt řezacího kotouče.

TIPY

- Pro dlouhé obrobky používejte vhodné podpěry po obou stranách stroje.
- Používejte pomocný doraz, když řežete malé kusy (může to být vhodná deska, upevněná čtyřmi šrouby k dorazu).
- Když řežete deformované nebo tvarované obrobky, zajistěte, abyste obrobky ukládali tak, že je vypouklá strana (např. vnější strana luku) proti dorazu.
- Neřezejte žádný obrobek, který je postaven na hraně. Vždy jej umístěte plochou na rotační stůl.
- Udržujte opěrné plochy čisté – obzvláště odstraňujte zbytky pryskyřice vhodným přípravkem a údržbářským sprejem.

DOSTUPNÉ SOUČÁSTI (OBR. 4)

- Kryt řezacího kotouče (3)
- Sundavací doraz (4)
- Spodní kryt řezacího kotouče (14)
- Stupnice nastavení pokosu (23)
- Vyhazovací tyč (24)
- Svorka obrobku (25)
- Klíč pro šrouby se šestihrannou hlavou (26)
- Výfuková trubka (27)
- Sak pro prach (28)

OPRAVY

NEBEZPEČÍ!

Opravy elektrických nástrojů smí být prováděny pouze kvalifikovaným elektrikářem!

V případě potřeby lze elektrické nástroje zaslat servisnímu středisku ve vaší zemi. Pro adresu se podívejte do seznamu náhradních dílů.

Připojte prosím popis závady na elektrickém nástroji.

Čeština

OCHRANA ŽIVOTNÍHO PROSTŘEDÍ

Obalový materiál stroje je 100% recyklovatelný.

Vysloužilé elektrické nástroje a příslušenství obsahují významné množství cenných surovin a pryžových materiálů, které lze recyklovat.

ŘEŠENÍ PROBLÉMŮ

V této části se popisují problémy a závady, které byste mohli samy vyřešit. Pokud zde napsaná opatření nevyřeší váš problém, podívejte se prosím do „Opravy“.

NEBEZPEČÍ!

Mnoho úrazů nastává obzvláště ve spojení s problémy a závadami. Proto si prosím povšimněte:

- Před údržbou vždy odpojujte.
- Zkontrolujte všechny bezpečnostní zařízení, že jsou po každé opravě vady.

Motor neběží

Bez napětí

- Zkontrolujte kabely, zástrčku, zásuvku a pojistku napájení.

Příčné řezání nefunguje

Přepravní zámek zasunut

- Odemkněte přepravní zámek. Bezpečnostní zámek zasunut
- Uveďte do pohybu bezpečnostní zámek.

Stroj ztrácí výkon

Pilový kotouč je opotřeben a tupý (může být také teplotně označen od přehřátí).

Pilový kotouč je nevhodný pro materiál, který řežete (viz kapitola „Technické údaje“).

Zdeformovaný pilový kotouč:

- Vyměňte pilový kotouč (viz kapitola „Údržba“)

Pila velmi vibruje

Zdeformovaný pilový kotouč

- Vyměňte pilový kotouč (viz kapitola „Údržba“)

Pilový kotouč nesprávně namontován

- Vyndejte pilový kotouč a pak jej správně namontujte (viz kapitola „Údržba“)

Při spouštění pila skřípe

Hnací řemen je uvolněn

- Dopněte hnací řemen (viz kapitola „Údržba – Napnutí hnacího řemene“).

Rotační stůl se neotáčí nebo se otáčí těžce.

Pod rotačním stolem se usadil prach.

- Odstraňte prach.

OZNAČENÍ

SYMBOL	OZNAČENÍ
	Před použitím přístroje si prosím řádně přečtěte tyto pokyny.
CE	Soulad s CE
	Bezpečnostní výstraha
V	Volty
	Prosím recyklujte
	V rámci možností neodhazujte vysloužilé nářadí do domovního odpadu a upřednostněte jeho recyklaci. Respektujte životní prostředí, třiďte odpad a odneste vysloužilé nářadí, příslušenství a obalový materiál do speciálních kontejnerů nebo do speciální sběrny odpadu k recyklaci.
	Nezasahujte do běhu pilového kotouče.
	Noste ochranu sluchu a ochranné rukavice. Noste respirátor.

Magyar

LEÍRÁS

1 Felső fűrészasztal
2 Hasítókés
3 Fűrészlapvédő
4 Vezetősín
5 Vezetősín gombja
6 Biztonsági retesz
7 BE/KI kapcsoló
8 A kapcsoló
9 Gérvágó asztal rögzítőgombja
10 Jelző, gérvágási szög skála
11 Gérvágó asztal
12 Alaplemez
13 Vezetősín
14 Alsó fűrészlapvédő
15 Jelző, ferdevágási szög skála
16 Ferdevágás rögzítőkar
17 Asztal skála
18 Fűrészlap
19 Fűrészfej
20 Kioldókapcsoló
21 Fűrészjárat
22 Rögzítőcsap
23 Gérvágó mérce
24 Tolórúd
25 Szorító
26 Dugókulcs
27 Kifúvócső
28 Porzsák
29 B kapcsoló

ELŐÍRÁSOK A BIZTONSÁGOS HASZNÁLATHOZ

ELŐSZÖR EZT OLVASSA EL

Ez az útmutató azért lett összeállítva, hogy Önnek, a felhasználónak, könnyebbé tegye a gép használatának megtanulását és a gép biztonságos működtetését. Az útmutatót a következőképpen kell használni:

- Használat előtt olvassa el az útmutatót. A tájékoztató olvasása közben különösen figyeljen oda a biztonsági előírásokra, és mindig tartsa be azokat.
- Ez az útmutató olyan embereknek készült, akik rendelkeznek alapvető műszaki ismeretekkel az ilyen gépek használata terén. A tapasztalatlan személyeknek kifejezetten javasolt, hogy egy hozzáértő személytől tanácsot és útmutatást kérjenek a gép használatával kapcsolatban.
- A géphez mellékelt összes dokumentumot tartsa meg a jövőbeni felhasználásra. A jövőbeni jótállási igények érvényesítése esetére tartsa meg a vásárlást igazoló dokumentumot.
- A gépet tilos eladni vagy bérbe adni más személynek úgy, hogy nem mellékelik hozzá a használati utasítást és a géphez adott többi dokumentumot.
- A gyártó nem vállal felelősséget a kézikönyvben szereplő használati vagy biztonsági előírások be nem tartásából eredő károkért.

SPECIÁLIS HASZNÁLATI FELTÉTELEK

A fűrész darabolásra, ferdevágások, gérvágások és kombinált vágások végzésére alkalmas. A gép hornyolásra is használható. Csak a felszerelt fűrészlappal vágható anyagok vágása engedélyezett (a fűrészlapokról lásd a “Műszaki adatok” részt).

Ne vágjon olyan anyagokat és munkadarabokat, amik nem felelnek meg a megengedett méreteknek (lásd “Műszaki adatok”).

Ne vágjon kerekített vagy szabálytalan keresztmetszetű munkadarabokat, például tűzifát, mert az ilyen darabokat nem lehet biztonságosan tartani vágás közben. Vékony munkadarabok függőleges helyzetben való vágásakor egy megfelelő kisegítő vezetősínt kell használni.

A fent megadottaktól eltérő használat, a gép módosítása, átalakítása vagy a gyártó által nem jóváhagyott alkatrészek használata előre nem látható károsodást okozhat!

ÁLTALÁNOS BIZTONSÁGTECHNIKAI TUDNIVALÓK

- A személyi sérülés vagy az anyagi kár veszélyének csökkentése érdekében tartsa be a következő biztonsági előírásokat.
- Szintén vegye figyelembe és tartsa be a megfelelő fejezetekben lévő speciális biztonsági utasításokat.
- Ha szükséges, tartsa be a kör- és daraboló fűrészek használatából eredő balesetek megelőzésére vonatkozó jogi előírásokat vagy irányelveket.

ÁLTALÁNOS VESZÉLY!

- Tartson rendet a munkaterületen – a rendetlen munkaterület balesetveszélyes.
- Figyeljen oda. Tudja, hogy mit csinál. Legyen tudatában, hogy mit miért tesz. Ne használja a gépet alkohol, gyógyszerek vagy tudatmódosító szerek hatása alatt.

Magyar

ELŐÍRÁSOK A BIZTONSÁGOS HASZNÁLATHOZ

- Vegye figyelembe a környezeti körülményeket: mindig tartsa meg az egyensúlyát.
- Hosszú munkadarabok vágásakor használjon arra alkalmas támasztékokat.
- Ne működtesse a gépet gyúlékony folyadékok vagy gázok közelében.
- A gépet csak olyan személyek indíthatják be és használhatják, akik ismerik a daraboló fűrészeket és tisztában vannak a daraboló fűrészek használatából eredő veszélyekkel. 18 év alatti személy a fűrészt csak szakképzési gyakorlat közben, egy oktató felügyelete mellett használhatja.
- A nézelődőket, különösen a gyerekeket tartsa távol a veszélyzónától. Ne hagyja, hogy más személyeknek működés közben megérintsék a gépet vagy a tápkábelt.
- Ne terhelje túl a gépet – csak a “Műszaki adatok” részben meghatározott teljesítménytartományban használja a gépet.

Kerülje a hosszabbító kábel használatát, mert az túlmelegedhet és tűzveszélyt okozhat.

VIGYÁZAT! ELEKTROMOS ÁRAMÜTÉS VESZÉLYE!

- Ne tegye ki a gépet esőnek. Ne használja a gépet nedves vagy nyirkos környezetben.

A fűrész használata közben kerülje a véletlen érintkezést földelt tárgyakkal, például radiátorokkal, csövekkel, tűzhelyekkel, hűtőszekrényekkel.

SZEMÉLYI SÉRÜLÉS KOCKÁZATA ÉS MOZGÓ ALKATRÉSZEK OKOZTA ZŰZÓDÁSOK!

- Ne működtesse a gépet felszerelt védőburkolatok nélkül.
- Mindig tartson megfelelő távolságot a fűrészlaptól. Szükség esetén használjon kisegítő eszközöket az adagoláshoz. A gép használata közben tartson elégséges távolságot a forgó alkatrészektől.
- A munkaterületen levő hulladék, törmelék, stb. eltávolítása előtt várja meg amíg a fűrészlap teljesen leáll.
- Ne próbálja úgy megállítani a fűrészlapot, hogy a munkadarab az oldalához nyomja.
- Szervizelés előtt ügyeljen rá, hogy a gép ki legyen húzva az elektromos hálózatból.
- Ügyeljen rá, hogy bekapcsoláskor (pl. szervizelés után) ne maradjanak szerszámok vagy meglazult alkatrészek a gépen vagy a gépben.
- Ha a gépet nem használja, akkor kapcsolja KI. Ha hosszú ideig nem használja a fűrészt, mindig húzza ki az elektromos hálózati aljzatból.

VÁGÁS VESZÉLYE MÉG ÁLLÓ VÁGÓSZERSZÁM ESETÉN IS!

- A fűrészlap cseréjekor viseljen kesztyűt.
- Úgy tárolja a fűrészlapo(ka)t, hogy senki ne sértse meg velük magát.

VISSZARÚGÁS VESZÉLYE (A MUNKADARAB BEAKAD A FŰRÉSZLAPBA ÉS A KEZELŐ FELÉ VETŐDIK):

- Ügyeljen rá, hogy a hasítókés pontosan be legyen állítva asztali fűrész módban való munka közben.
- Ne csípje be a munkadarabokat.
- Ellenőrizze, hogy a fűrészlap megfelelő a munkadarab anyagához.
- A vékony vagy vékonyfalú munkadarabokat csak finom fogazatú fűrészlapokkal vágja.
- Mindig éles fűrészlapokat használjon.
- Ha nem biztos benne, ellenőrizze a munkadarabot, hogy nincs-e benne idegen anyag (pl. szögek vagy csavarok).
- Csak olyan méretű darabokat vágjon, amelyek vágás közben biztonságosan és erősen tarthatók.
- Ne vágjon kötegbe rakott vagy egynél több munkadarabot egyszerre – az egyes darabokat ekkor nem lehet megfelelően rögzíteni és irányítani. Személyi sérülés veszélye áll fenn, ha az egyes darabokat a beakadó fűrészlap irányíthatatlanná teszi.
- Távolítsa el a a levágott darabokat, hulladékot, stb. a munkaterületről, de csak akkor, ha a fűrészlap már teljesen megállt.

BEAKADÁS VESZÉLYE!

- Figyeljen oda, nehogy testrészei vagy ruházata beakadjanak vagy bekerüljenek a gépbe. (ne viseljen nyakkendőt, kesztyűt, lógó ujjú ruhadarabokat; ha hosszú a haja, fogja fel).
- Soha ne próbáljon olyan munkadarabokat vágni, amelyek

- kötelet
- zsinegeket
- huzalokat
- kábeleket vagy
- vezetékeket tartalmaznak, vagy a fentiek közül valamelyik hozzátapadt.

Magyar

ELŐÍRÁSOK A BIZTONSÁGOS HASZNÁLATHOZ

ELÉGTELEN SZEMÉLYI VÉDŐFELSZERELÉS MIATTI VESZÉLYEK!

- Viseljen fülvédőt
- Viseljen pormaszkot
- Viseljen megfelelő munkaruházatot
- Kültéri munka esetén csúszásmentes lábbeli viselete ajánlott

BELÉLEGZETT FAPOR OKOZTA SÉRÜLÉS VESZÉLYE!

- Bizonyos típusú fák (pl. bükk, tölgy, kőris) porának belélegzése káros az egészségre. Hacsak lehetséges, használjon porgyűjtőt. A porgyűjtőnek meg kell felelnie a műszaki adatokban megadott paramétereknek.
- Minimalizálja a gépből és a munkahelyről a környezetbe jutó fapor mennyiségét:
- távolítsa el a munkaterületen lerakódott faport (ne fújja le);
- javítsa ki a porgyűjtő szivárgásait;
- biztosítson jó szellőzést.

A GÉP MÓDOSÍTÁSA VAGY NEM BEVIZSGÁLT, ILLETVE A GYÁRTÓ ÁLTAL NEM ENGEDÉLYEZETT ALKATRÉSZEK OKOZTA VESZÉLY!

- A gépet szigorúan a használati utasítás alapján szerelje össze.
- Csak a gyártó által engedélyezett alkatrészeket használja. Ez különösen vonatkozik a következőkre:
- fűrészlapok (a raktári számokat lásd a “Műszaki adatok” részben)
- biztonsági berendezések (a raktári számokat lásd a “Műszaki adatok” részben)
- Ne változtasson meg egy alkatrészt sem.

GÉPHIBÁK JELENTETTE VESZÉLYEK!

- A gépet és a tartozékokat megfelelően tartsa karban. Kövesse a karbantartási útmutatót.
- A gép használata előtt mindig ellenőrizze az esetleges sérüléseket. A gép minden egyes használatakor ügyeljen rá, hogy az összes biztonsági berendezést és összes védelmi eszközt figyelmesen átvizsgálja és azok megfelelően működnek. Ellenőrizze, hogy az összes mozgó alkatrész megfelelően működik és nem akad. Az összes alkatrészt helyesen kell felszerelni és meg kell felelniük a szerszám működéséhez szükséges körülményeknek.
- A sérült védelmi eszközöket vagy alkatrészeket egy szakképzett specialistával kell megjavíttatni vagy kicseréltetni. A sérült kapcsolókat a szervizközpontban kell kicseréltetni. Ne működtesse a gépet, ha a kapcsolót nem lehet BE vagy KI állásba kapcsolni. Ne használja a gépet, ha az elektromos kábele vagy csatlakozódugasza megsérült, vagy a gép hibásan működik, leesett, vagy valamilyen módon megsérült.
- A fogantyúkat tartsa tisztán, olajtól és kenőzsírtól mentesen.

ZAJ OKOZTA SÉRÜLÉS VESZÉLYE!

- Viseljen fülvédőt.
- Ügyeljen rá, hogy a hasítókés ne legyen elhajolva. Az elhajlott hasítókés a munkadarabot a fűrészlap oldalának nyomja, ami zajt okoz.

SPECIÁLIS TERMÉKJELLEMZŐK

- Gyors váltás daraboló fűrész módból körfűrész módra.
- 93° vágási szögtartomány ferdevágáshoz (48° balra és 45° jobbra), öt előre beállított értékkel.
- 110° vágási szögtartomány gérvágáshoz (50° balra és 60° jobbra), tíz előre beállított értékkel.
- Alacsony súlya és kis mérete következtésben tökéletes hordozható használatra.
- Szilárd öntött alumínium felépítmény a precíziós vágásokhoz.
- TCT fűrészlap.
- Kisegítő vezetősín felszerelésének lehetősége.
- Az újraindulás elleni védelem megakadályozza a gép újraindulását az áramellátás visszaállításakor egy áramkimaradás után.

Magyar

MŰSZAKI ADATOK

Feszültség	V~	230 V (50 Hz)
Biztosítékos védelem	A	10 (késleltetett)
Teljesítmény	W	1800
Védelmi osztály	IP	20
Védelem foka		II
Fűrészlap fordulatszáma	min^{-1}	5000
Fűrészlap átmérője	mm	254
Méretek Gép becsomagolva - hosszúság x szélesség x magasság	mm	700 x 585 x 420
Munkadarab maximális keresztmetszete - 90° x 90° - 90° x 45° - 45° x 90° - B45° X 45° J45° X 45° Körfűrész vágási teljesítménye	 mm mm mm mm mm mm	 70 x 110 50 x 100 40 x 90 35 x 50 40 x 90 40

Tömeg Bruttó tömeg Nettó tömeg	kg kg	24 19
Megengedett környezeti hőmérséklet használatkor Megengedett környezeti hőmérséklet szállításkor és tároláskor	°C °C	0 és +40 között 0 és +40 között
Zajkibocsátás az EN ISO 3744 szerint Hangteljesítményszint, L_{WA} Hangteljesítményszint, L_{WA}, terhelés nélkül Hangnyomásszint a kezelőnél, L_{PA} Hangnyomásszint a kezelő fülénél, L_{PA}, terhelés nélkül	 dB(A) dB(A) dB(A) dB(A)	 103,2 97,7 91,7 88,1
Súlyozott gyorsulás effektív értéke (vibráció a fogantyún)	m/s^2	<2,5
Porgyűjtő (a szabvány csomag esetében nem tartozék) - Porkivezető nyílás átmérője - Minimális levegőáramlás - Minimális szívóáramlás - Minimális légsebesség a porkivezető nyílásnál	 mm m^3/h Pa m/s	 43 550 740 20

Magyar

HASZNÁLAT

ÜZEMBE HELYEZÉS ÉS SZÁLLÍTÁS

FIGYELEM!
Ne szállítsa a gépet a fogantyúnál fogva; a fogantyú nem úgy lett tervezve, hogy elbírja el a gép teljes súlyát. A gépet szállításkor az alaplemez (12) két oldalán fogja meg.

Üzembe helyezés (14. ábra)

1. Egy másik személy segítségével emelje ki a gépet a dobozból.
2. A forgóasztalt fordítsa 0° állásba és húzza meg a gérvágó rögzítőgombját.

MEGJEGYZÉS:

Ha a gép egy munkapadra lesz felszerelve: **Ne** szerelje fel a gumitalpakat!

3. A gumitalpak felszereléséhez óvatosan döntse a gépet a jobb oldalára úgy, hogy a motor megtámassza.
4. A gumitalp alján lévő nyílásba illessze be a csavaranyát (A3).
5. Az imbuszcsavart (A1) felülről helyezze be a gép lábába. A gumitalpat (A2) az előzőleg behelyezett csavaranyával (A3) csavarja fel a csavarra.
6. Csak kézzel csavarja fel a gumitalpat.
7. Húzza meg a csavart az imbuszkulccsal.

VIGYÁZAT!
Sérülés veszélye a gép felemelésekor vagy átfordításkor a helytelen kezelés miatt. Mindig az alaplemezénél (12) tartsa a gépet.

8. Helyezze a gépet egy megfelelő felületre:

- Mind a négy lábnak szilárdan kell feküdnie a felületen.
- A felület ideális magassága körülbelül 800 mm.
- A fűrésznek biztosan kell állnia, még nagyobb munkadarabok vágásakor is.

9. Tegye el a csomagolást jövőbeni felhasználásra, vagy válogassa szét az anyagokat, és környezetkímélő módon dobja ki azokat.

Szállítás (5., 12., 13. ábrák)

1. Az alsó fűrészlapvédőt (14) tegye a bal oldalról a fűrészjárat hátsó vége elé, és tolja hátrafelé.
2. Hajtsa le a fűrészfejet és akassza be a rögzítőcsapot (22).
3. A vezetősínt tegye át a fűrészlapvédőn, és rögzítse.
4. Az alaplemez (12) két oldalánál fogva emelje fel a gépet.

MEGJEGYZÉS:

Ebben a részben a gép kezelőszerveinek bemutatása található.

A fűrész helyes használata a “Használat” részben van részletezve, a fűrész első használata előtt olvassa el ezt a részt.

A. Körfűrész módban való használat (2., 5., 6. és 12. ábrák)

- Ellenőrizze, hogy az asztal a helyes irányban teljesen össze van szerelve (2. ábra); ellenőrizze, hogy a rögzítőcsap (22) be van helyezve és rögzítve van, és lehetővé teszi a másodlagos kapcsoló (B kapcsoló (29)) behúzását.
- Távolítsa el a vezetősínt (4).
- A gép elindításához és leállításához használja a BE és KI kapcsolót (7).

B. Gérvágó fűrész módban való használat (6. ábra)

- Ellenőrizze, hogy a vezetősín (4) helyesen van felszerelve és lefedi a a fűrészlapot. Ez aktiválja az A kapcsolót (8). Ellenőrizze, hogy a fedél (a vezetősín) erősen rögzítve van. Ha nincs, rögzítse a vezetősín gombjával (5).
- Távolítsa el az alsó fűrészlapvédőt (14).
- A motor bekapcsolásához nyomja meg a kioldót (20) a fogantyún.
- A motor kikapcsolásához engedje fel a kioldót (20).

Forgóasztal (7. – 9. ábrák)

A forgóasztal (11) 50°-ot fordul balra és 60°-ot jobbra, emellett az előre beállított 0°, 15°, 22,5°, 30°, 45° és 60° pozíciókban rögzíthető.

A gérvágó asztal forgatásához a reteszt (9) ki kell engedni.

FIGYELEM!
Hogy a gérvágási szög vágás közben ne változzon meg, a gérvágó asztal rögzítőgombját be kell húzni (akkor is, ha az asztal az egyik előre beállított pozícióba van állítva.)

Ferdevágás döntésének beállítása (10. – 11. ábrák)

A vezetőkar tartója 45°-ban dönthető a függőleges helyzetből.

A vezetőkar tartójának megdöntéséhez ki kell oldani a ferdevágás rögzítőkart (16).

Magyar

HASZNÁLAT

FIGYELEM!
Hogy a ferdevágási szög vágás közben ne változzon meg, a vezetőkar tartójának rögzítőcsavarját be kell húzni (akkor is, ha az egyik előre beállított pozícióba van rögzítve.)

Vezetősín (12. – 13. ábrák)

A vezetősín (4) a felső fűrészasztalra (1) van felszerelve. A vezetősín rögzítőgombjának (5) a gép eleje felé kell néznie.

A rögzítőgomb meglazítása után a vezetősín (4) eltávolítható és daraboló fűrész üzemmódba állítható (13. ábra), amikor a vezetősín a fűrészlapvédő (3) fölé van helyezve. A vezetősín újrapozícionálásakor mindig ügyeljen rá, hogy rögzítse a vezetősínt a vezetősín rögzítőgombjával (5).

A porgyűjtő csatlakoztatása

FIGYELEM!
Bizonyos típusú fák (pl. bükk, tölgy, kőris) porának belélegzése káros lehet az egészségre. Használjon porgyűjtőt a következő esetekben:

- A fűrész zárt térben való használatakor;
- A fűrész hosszabb idejű használata esetén (több, mint 1/2 óra naponta);
- Tölgy, bükk vagy kőris vágásakor.

A porgyűjtőnek meg kell felelnie a következő követelményeknek:

- Illeszkednie kell a porkivezető nyílás átmérőjéhez (43 mm);
- Légáramlás nagysága: ~ 550 m^3/h;
- Nyomásesés a fűrész porkivezető nyílásánál: ~ 740 Pa;
- A légsebesség a fűrész porkivezető nyílásánál: ~ 20 m/s.

Vegye figyelembe és tartsa be a porgyűjtő használati utasítását is.

A hasítókés beállítása (15. ábra)

FIGYELEM!
Beállítás előtt húzza ki az elektromos hálózatból

MEGJEGYZÉS:

A hasítókés gyárilag alsó állásba van állítva. Az első használat előtt beállítás csak akkor szükséges, ha a hasítókés pozíciója szállítás közben megváltozott vagy a maximális vágási mélységre van szükség.

1. Teljesen emelje fel a felső fűrészasztalt és húzza meg a vágási mélység rögzítőcsavarokat.
2. Ellenőrizze a hasítókést:

- A fűrészlap külső éle és a hasítókés közötti távolságnak 3 - 8 mm-nek kell lennie.
- A hasítókésnek egy vonalba kell lennie a fűrészlappal.

FIGYELEM!
A hasítókés az egyik biztonsági berendezés, amit a biztonságos használathoz helyesen kell felszerelni.

Csak ha a hasítókést újra be kell állítani:

3. Lazítsa meg az imbuszcsavarokat (B1).
4. Állítsa a hasítókést (2) a kívánt pozícióba. A fűrészlap külső éle és a hasítókés közötti távolságnak 3 - 8 mm-nek kell lennie.
5. Húzza meg az imbuszcsavarokat (B1).

MEGJEGYZÉS:

Ha a hasítókés a felső pozícióba van állítva, akkor a vezetősínt csak akkor lehet áttenni a fűrészlapvédő felett, ha a felső fűrészasztalt teljesen felemelik.

Csatlakoztatás a váltakozó áramú elektromos hálózathoz

VIGYÁZAT! NAGYFESZÜLTSÉG!

- Csak száraz környezetben használja a gépet.
- Csak olyan áramforrásról működtesse a gépet, amelyik megfelel a következő követelményeknek (lásd még a “Műszaki adatok” részt).
- A hálózati feszültségnek és frekvenciának meg kell felelnie a gép adattábláján látható feszültségnek és frekvenciának;
- Biztosítékos védelem 30 mA kioldási áramerősségű áram-védőkapcsolóval (RCD).
- Az aljzatok megfelelően vannak felszerelve, földeltek és azokat ellenőrizték.
- Úgy helyezze el a tápkábelt, hogy ne akadályozza munka közben és ne sérülhessen meg.
- A tápkábelt védje hőtől, maró folyadékoktól és éles élektől.
- Csak megfelelő keresztmetszetű (3 x 1,5 mm^2) gumiköpenyes hosszabbító kábeleket használjon.
- Ne a tápkábelt húzza a gép kihúzásakor.

Magyar

HASZNÁLAT

DARABOLÁS MÓD - Biztonsági eszközök

Visszahajtható fűrészlapvédő (16. ábra)

A visszahajtható fűrészlapvédő (C1) a fűrészlappal való véletlen érintkezés és a kirepülő forgácsok ellen véd.

A fűrészfej felemelésekor a visszahajtható fűrészlapvédőnek mindig automatikusan vissza kell állnia a kiinduló pozícióba. Amikor a fűrészfej a kiinduló állásban van, a fűrészlapnak teljesen fedettnek kell lennie.

Biztonsági retesz (2. – 3. ábra)

A biztonsági retesz (6) a felső pozícióban rögzíti a fűrészfejet, és megakadályozza, hogy a visszahajtható fűrészlapvédő szabadon hagyja a fűrészlapot.

A biztonsági reteszt meg kell nyomni a kioldáshoz. Ekkor a fűrészfejet (19) le lehet engedni; a fűrészfej leengedésekor a visszahajtható fűrészlapvédő visszahajlik, és a fűrészlap szabaddá válik.

A vágás elvégzése után – amikor a fűrészfej már a felső kiinduló pozícióban van –, a visszahajtható fűrészlapvédőt újra rögzíti a biztonsági retesz.

Beállítás (12. és 13. ábrák)

VIGYÁZAT!

A gép beállítása előtt:

- **Kapcsolja KI a gépet,**
- **Húzza ki az elektromos hálózatból**
- **Várja meg, amíg a gép teljesen megáll**

1. A fűrészlapot le kell fedni a vezetősínnel (4), és azt rögzíteni kell, emellett a vezetősínnek a rögzítőgombbal (5) rögzített állapotban be kell akadnia az A kapcsolóba (8).
2. Engedje ki a rögzítőcsapot (22) és teljesen emelje fel a fűrészfejet.
3. Távolítsa el az alsó fűrészlapvédőt (14).
4. A kioldókapcsolóval (20) aktiválja a gépet.

VIGYÁZAT!

- ■ A gép használata előtt mindig ellenőrizze, hogy a következők megfelelő működési állapotban vannak
- Visszahajtható fűrészlapvédő.
- ■ Használjon személyi védőfelszerelést.
- ■ Vegye fel a megfelelő használati pozíciót:
- A fűrész elején
- A fűrész előtt
- A vágóvonaltól oldalt
- ■ Zúzódásveszély! A fűrészfej szerelvény oldalra döntésekor a fogantyúnál tartsa a fűrészfejet, az ujjait pedig tartsa távol a vezetőkar tartójától és a döntési tartománytól! A fűrészfejnél tartsa.
- ■ Ha a munka típusához szükséges, használja a következőket:
- munkadarab támaszték – hosszú darabokhoz, amik másképpen leesnének az asztalról vágás közben;
- porgyűjtő.
- ■ Használjon kisegítő vezetősínt, ha vágáskor kisméretű levágott darabok keletkeznek.
- ■ Mindig nyomja le a munkadarabot az asztalra, és ne szorítsa be.
- ■ Ne próbálja úgy megállítani a fűrészlapot, hogy a munkadarab az oldalához nyomja. Sérülésveszély a fűrészlap blokkolásakor.

Szabvány keresztvágások

Kiinduló pozíció:

- A fűrészfej teljesen fel van emelve.
- A forgóasztal 0°-os pozícióban van, a forgóasztal rögzítőcsavarja meg van húzva.
- A motorfej függőleges (90°) pozícióban van, a ferdevágás rögzítőkar meg van húzva.

A munkadarab vágása:

1. A munkadarabot nyomja a vezetősínhez, ha lehetséges, rögzítse a munkadarabot a szorítóval.
2. Húzza be a kioldókapcsolót (20) és aktiválja/nyomja meg a biztonsági reteszt (6).
3. A fogantyút erősen fogva lassan hajtsa le teljesen a fűrészfejet. Fűrészeléskor csak közepes nyomást gyakoroljon, hogy ne csökkenjen a motor fordulatszáma.
4. Egy vágással vágja el a munkadarabot.
5. Hagyja, hogy a fűrészfej lassan visszaálljon a felső kiinduló pozícióba.
6. Ha nincs szükség további vágásra, a kioldókapcsolót (20) felengedve kapcsolja ki a fűrészt.

Gérvágások (7. ábra)

A gérvágás során a munkadarabot a vezetősínhez képest szögben vágják el.

Kiinduló pozíció:

- A fűrészfej teljesen fel van emelve.
- A motorfej függőleges (90°) pozícióban van, a ferdevágás rögzítőkar meg van húzva.

Magyar

HASZNÁLAT

A munkadarab vágása:

1. Lazítsa meg a gérvágó asztal (11) gérvágó asztal rögzítőgombját (9).
2. Állítsa be a kívánt szöget.
3. Húzza meg a gérvágó asztal rögzítőgombját.
4. Nyomja a vezetősínhez a munkadarabot. Ha lehetséges, rögzítse a munkadarabot a szorítóval.
5. Húzza be a kioldókapcsolót (20) és aktiválja/nyomja meg a biztonsági reteszt (6).
6. A fogantyút erősen fogva lassan hajtsa le teljesen a fűrészfejet. Fűrészeléskor csak közepes nyomást gyakoroljon, hogy ne csökkenjen a motor fordulatszáma.
7. Egy vágással vágja el a munkadarabot.
8. Hagyja, hogy a fűrészfej lassan visszaálljon a felső kiinduló pozícióba.
9. Ha nincs szükség további vágásra, a kioldókapcsolót (20) felengedve kapcsolja ki a fűrészt.

MEGJEGYZÉS:

A gérvágó asztal a 0°, 15°, 22,5°, 30°, 45° és 60° szögeknek megfelelő pozícióban rögzíthető.

Ferdevágások (10. és 11. ábrák)

A ferdevágás során a munkadarabot 90°-tól eltérő szögben vágják el. Kiinduló pozíció:

- A fűrészfej teljesen fel van emelve.
- A gérvágó asztal 0°-os pozícióban van, a forgóasztal rögzítőcsavarja meg van húzva.

A munkadarab vágása:

1. A fűrészfej megdöntéséhez lazítsa meg a ferdevágás rögzítőkart (16) a fűrész mellett.
2. A motorfejet lassan döntse a kívánt pozícióba.
3. Húzza meg a ferdevágás rögzítőkart (16).
4. Nyomja a vezetősínhez a munkadarabot. Ha lehetséges, rögzítse a munkadarabot a szorítóval.
5. Húzza be a kioldókapcsolót (20) és aktiválja/nyomja meg a biztonsági reteszt (6).
6. A fogantyút erősen fogva lassan hajtsa le teljesen a fűrészfejet. Fűrészeléskor csak közepes nyomást gyakoroljon, hogy ne csökkenjen a motor fordulatszáma.
7. Egy vágással vágja el a munkadarabot.
8. Hagyja, hogy a fűrészfej lassan visszaálljon a felső kiinduló pozícióba.
9. Ha nincs szükség további vágásra, a kioldókapcsolót (20) felengedve kapcsolja ki a fűrészt.

Kombinált vágások

A kombinált vágás a gérvágás és a ferdevágás kombinációja; ez azt jelenti, hogy a munkadarabot egyetlen vágással 90°-tól eltérő szögben vágják el a vezetősínhez és az anyag felületéhez képest.

VIGYÁZAT!
Kombinált vágáskor a fűrészlap az általában megszokottnál sokkal szabadabb – megnövekedett sérülésveszély.

Mindig tartson megfelelő távolságot a fűrészlaptól.

Kiinduló pozíció:

- A fűrészfej teljesen fel van emelve.
- A gérvágó asztal a kívánt pozícióban van rögzítve.
- A fűrészfej a kívánt szögbe van döntve a munkadarab felületéhez képest, és rögzítve van.

A munkadarab vágása:

1. Nyomja a vezetősínhez a munkadarabot. Ha lehetséges, rögzítse a munkadarabot a szorítóval.
2. Nyomja meg a BE/KI kapcsológomb felső felét, és nyomja be a biztonsági reteszt.
3. A fogantyút erősen fogva lassan hajtsa le teljesen a fűrészfejet. Fűrészeléskor csak közepes nyomást gyakoroljon, hogy ne csökkenjen a motor fordulatszáma.
4. Egy vágással vágja el a munkadarabot.
5. Hagyja, hogy a fűrészfej lassan visszaálljon a felső kiinduló pozícióba.
6. Ha azonnal nincs szükség további vágásokra, kapcsolja KI a fűrészt.

KÖRFŰRÉSZ MÓD

Biztonsági eszközök

Fűrészlapvédő (12. ábra)

A fűrészlapvédő (3) a fűrészlappal való véletlen érintkezés és a kirepülő forgácsok ellen véd.

A fűrészlapvédőnek használat közben mindig fel kell lennie szerelve.

Hasítókés (12. ábra)

A hasítókés (2) meggátolja, hogy a munkadarab beakadjon a fűrészlap felemelkedő fogaiba, és a kezelő felé vetődjön.

A hasítókésnek használat közben mindig fel kell lennie szerelve.

Magyar

HASZNÁLAT

Alsó fűrészlapvédő (12. ábra)

Az alsó fűrészlapvédő (14) a fűrészlappal való véletlen érintkezés ellen véd.

A biztonsági fűrészlapvédőnek a gép használata közben mindig fel kell lennie szerelve.

Tolórúd (17. és 18. ábrák)

A tolórúd (24) a kezelő kezét hosszabbítja meg és véd a fűrészlappal való véletlen érintkezéstől.

Mindig használja a tolórudat, ha a fűrészlap és a vezetősín közötti távolság kevesebb, mint 120 mm.

A tolórudat 20° és 30° közötti szögben tolja a fűrészasztal felületéhez képest.

A sérült tolórudat cserélje ki.

Beállítás

VIGYÁZAT!

A gép beállítása előtt (12. és 13. ábrák):

- **kapcsolja KI a gépet,**
- **húzza ki az elektromos hálózatból**
- **Várja meg, amíg a gép teljesen megáll.**

1 Hajtsa fel a fűrészfejet.
2 A gérvágó asztalt állítsa 0°-os pozícióba és húzza meg a rögzítőcsavart.
3 Az alsó fűrészlapvédőt a helyére kell szerelni, mert ez biztosítja a B kapcsoló (29) aktiválását.
4 Hajtsa le a fűrészfejet és rögzítse.
5 A fűrészlapvédőről távolítsa el a vezetősínt (4).

Használat

VIGYÁZAT!

- **A munka megkezdése előtt mindig ellenőrizze, hogy a következők megfelelő működési állapotban vannak**
- Hasítókés;
- Biztonsági fűrészlapvédő;
- Fűrészlapvédő;
- Tolórúd.
- **Használjon személyi védőfelszerelést:**
- Porálarcot;
- Fülvédőt;
- Védőszemüveget.
- **Vegyen fel megfelelő használati pozíciót:**
- A fűrész elején;
- A fűrész előtt;
- A vágóvonaltól bal oldalt;
- Ha két személy dolgozik, az egyik személynek megfelelő távolságban kell maradnia a fűrésztől.
- **Ha a munka típusához szükséges, használja a következőket:**
- Munkadarab támaszték – hosszú darabokhoz, amik máskülönben leesnének az asztalról vágás közben;
- Porgyűjtő.
- **Mindig nyomja le a munkadarabot az asztalra és ne szorítsa be.**
- **Ne próbálja úgy megállítani a fűrészlapot, hogy a munkadarab az oldalához nyomja. Sérülésveszély a fűrészlap blokkolásakor.**

Fűrészelés

VIGYÁZAT!
Mindig használja a tolórudat, ha a munkadarab D távolsága kevesebb, mint 120 mm (17. ábra)

1. A fűrészlapvédő elülső szélének a munkadarabon kell feküdnie.
2. Ha szükséges szerelje fel a vezetősínt úgy, hogy a rögzítőcsavar Ön, azaz a kezelő felé nézzen.
3. A vezetősínnel állítsa be a kívánt vágásszélességet. A felső asztalon ellenőrizze mindkét skálát, hogy a vezetősín biztosan párhuzamos-e a fűrészlappal.
4. Indítsa el a fűrészlapot a ‘BE’ kapcsoló (7) aktiválásával.
5. A munkadarabot folyamatos mozgatással tolja hátsó rész felé, és egy menetben vágja át.
6. A “KI” kapcsoló (7) aktiválásával kapcsolja KI a gépet, ha nincs szükség további vágásokra.

MEGŐRZÉS ÉS KARBANTARTÁS

VIGYÁZAT!

Minden szervizelés előtt;

1. **kapcsolja KI a gépet,**
2. **húzza ki az elektromos hálózatból,**
3. **várja meg, amíg a gép teljesen megáll.**

- Ebben a részben meghatározottaktól eltérő javítási és karbantartási műveleteket csak szakképzett szakember végezheti el.

Magyar

HASZNÁLAT

- A hibás alkatrészeket csak eredeti gyári cserealkatrészekre cserélje ki, különösen a biztonsági eszközök esetében. A gyártó által nem bevizsgált és jóváhagyott alkatrészek használata előre nem látható károkat okozhat.
- Minden szervizelés után ismét ellenőrizze az összes biztonsági eszköz működését.

A fűrészlap cseréje (19. – 21. ábrák)

VIGYÁZAT!

- **A vágás után közvetlenül a fűrészlap nagyon forró lehet – égésveszély! A forró fűrészlapot hagyja lehűlni. Ne tisztítsa a forró fűrészlapot semmilyen éghető folyadékkal.**
- **Sérülés veszélye, még álló fűrészlap esetén is. A tengelycsavar (E1) meglazításakor és meghúzásakor a visszahajtható fűrészlapvédőnek körbe kell zárnia a fűrészlapot. A fűrészlapok cseréjekor viseljen kesztyűt.**

1. A vezetőkar tartóját állítsa 0° (függőleges) állásba és húzza meg a ferdevágás döntése rögzítőcsavart.
2. Lazítsa meg a fűrészlapvédőt tartó csavaranyát és vegye le a fűrészlapvédőt. Vegye le a felső fűrészasztalt.
3. A fűrészlap elfordulásának megakadályozásához húzza előre a fűrészlap-reteszt (D1). Ugyanakkor kézzel lassan fordítsa el a fűrészlapot, hogy a fűrészlap-retesz beakadjon.
4. Lazítsa meg a tengelycsavart (E1) a fűrésztengelyen (balmenetes).
5. A tengelyről vegye le a tengelycsavart (E1) és a külső illesztőperemet (E2).
6. Vegye le a fűrészlapot (18) a fűrésztengelyről, és felfelé emelve vegye le a gépről.
7. Vegye le a fűrésztengelyről a tengelyalátétet (E4) és a belső illesztőperemet (E3).
8. Tisztítsa meg a következő alkatrészek rögzítő felületeit:

- Fűrésztengely
- Belső illesztőperem
- Fűrészlap
- Külső illesztőperem
- Tengelycsavar
- Fűrészlapvédő

VIGYÁZAT!
Ne használjon olyan tisztítószereket (pl. a gyanta lerakódások eltávolítására), amelyek korrodálhatják a gép könnyűfém alkatrészeit; ez csökkentheti a fűrész stabilitását.

9. Helyezze fel a belső illesztőperemet (E3) és a tengelyalátétet (E4) a fűrésztengelyre.

VIGYÁZAT!
Helyesen tegye fel az illesztőperemet! Máskülönben a fűrész beakadhat vagy a fűrészlap munka közben meglazulhat! A belső illesztőperem akkor van helyesen felhelyezve, ha a ferde perem (Q1) jobbra néz, a rúgós biztosítógyűrű vájata pedig balra (21. ábra).

10. Szerelje fel az új fűrészlapot (18), de figyeljen a forgásirányra (a fűrészlapon lévő nyílnak ugyanabba az irányba kell néznie, mint a fűrészlapvédőn lévő nyíl)!

VIGYÁZAT!
Csak a szabványnak megfelelő és a gép maximális fordulatszámán használható fűrészlapokat szereljen fel (lásd a "Műszaki adatok" részt).

Ne használjon:
- Nem megfelelő méretű fűrészlapokat
- Gyorsacélból (HSS) készült fűrészlapokat;
- Sérült fűrészlapokat;
- Vágókorongokat.

VIGYÁZAT!

- **Csak eredeti gyári alkatrészekkel szerelje fel a fűrészlapot.**
- **Ne használjon átmeneti illesztésű csökkentő gyűrűket; a fűrészlap magától meglazulhat.**
- **A fűrészlapokat úgy kell felszerelni, hogy ne rezegjenek és ne lazuljanak ki használat közben.**

11. Helyezze fel a külső illesztőperemet (E3)
- két peremnek rá kell feküdnie a fűrésztengely lapos részére.

12. Helyezze fel a tengelycsavart (E1) (balmenetes) és húzza meg az imbuszkulccsal.

VIGYÁZAT!

- Ne hosszabbítsa meg a tengelycsavar kulcsának szárát, hogy nagyobb nyomatékot tudjon kifejteni.

Magyar

HASZNÁLAT

- Ne üsse kalapáccsal a kulcsot a tengelycsavar behúzásakor.
- A tengelycsavar behúzása után ne felejtse el levenni a kulcsot.

13. Szerelje vissza a fűrészlapvédőt és húzza meg a fűrészlapvédőt rögzítő csavaranyát.
14. Ellenőrizze a következő elemek működését:

- A visszahajtható fűrészlapvédőnek úgy kell kinyílnia, hogy közben nem ér a fűrészlaphoz.
- A fűrészfej kiinduló pozícióba való visszaállításakor a visszahajtható fűrészlapvédőnek automatikusan körül kell vennie a fűrészlapot.
- A fűrészfej felső kiinduló pozíciójába a biztonsági retesznek rögzítenie kell a visszahajtható fűrészlapvédőt, hogy meggátolja annak véletlen kinyitását.
- Ellenőrizze a fűrészlap-reteszt – a fűrészlapnak szabadon kell forognia.

A hajtószíj megfeszítése

A hajtószíj a fűrészfej szerelvény jobb oldalán található egy műanyag burkolat mögött, akkor kell megfeszíteni, ha a szíjtárcsák között megnyomva a holtjátéka több, mint 8 mm, vagy ha a hajtóerőt már nem továbbítja.

A feszesség ellenőrzése (22. ábra)

1. Hajtsa fel teljesen a fűrészfejet.
2. A vezetőkar tartóját állítsa 0° (függőleges) állásba és húzza meg a ferdevágás döntése rögzítőcsavart.
3. Lazítsa meg a fűrészlapvédőt tartó csavaranyát és vegye le a fűrészlapvédőt.
4. Lazítsa meg a felső fűrészasztal csavarját és húzza hátra a felső fűrészasztalt.
5. Távolítsa el a motor mellett található dugót (F1).
6. A nyíláson át az ujjaival ellenőrizze a hajtószíj feszességét. Ha a holtjáték több, mint 8 mm, feszítse meg a hajtószíjat (lásd a “Megfeszítés” részt).
7. Ha a hajtószíjat nem kell megfeszíteni:

- Helyezze vissza a dugót.
- Tegye vissza a felső fűrészasztalt és húzza meg a felső fűrészasztal csavarját.

Megfeszítés (23. – 26. ábrák)

1. Csavarja ki a három imbuszcsavart (G1) a bal oldali fűrészlapvédőn (G2), és vegye le a fűrészlapvédőt.
2. A burkolaton lévő nyílásokon (H1) keresztül csavarja ki a két imbuszcsavart.
3. Lazítsa meg a két imbuszcsavart (J1) a motor és a vezetőkar tartója között – ehhez rövid nyelű (max. 10 mm) imbuszkulcsot használjon.
4. A hajtószíj megfeszítéséhez csúsztassa hátra a motort és állítsa be a csavart (K1).
5. Keresztben húzza meg a motort tartó négy meglazított imbuszcsavart.
6. A bal oldali fűrészlapvédőt tegye a helyére és húzza meg a csavarokat.
7. Helyezze vissza a dugót.
8. Helyezze a felső fűrészasztalt a gépre és húzza meg a csavarokat.
9. Szerelje vissza a fűrészlapvédőt és húzza meg a fűrészlapvédőt rögzítő csavaranyát.
10. Hajtsa le teljesen a fűrészfejet.

- A visszahajtható fűrészlapvédőnek úgy kell kinyílnia, hogy közben nem ér a fűrészlaphoz.
- A fűrészfej kiinduló pozícióba való visszaállításakor a visszahajtható fűrészlapvédőnek automatikusan körül kell vennie a fűrészlapot.
- A fűrészfej felső kiinduló pozíciójába a biztonsági retesznek rögzítenie kell a visszahajtható fűrészlapvédőt, hogy meggátolja annak véletlen kinyitását.
- Ellenőrizze a fűrészlap-reteszt – a fűrészlapnak szabadon kell forognia.

A fűrészjárat cseréje

VIGYÁZAT!
Ha a fűrészjárat megsérült, kis darabok akadhatnak a fűrészjárat és a fűrészlap közé, ami a fűrészlap beakadását okozhatja. Azonnal cserélje ki a sérült fűrészjáratot! (7. ábra)

1. Vegye le a vezetősínt (13).
2. Lazítsa ki a fűrészjáratot (21) úgy, hogy egy csavarhúzóval felfelé feszíti, majd vegye ki. Ez tönkreteszi a fűrészjáratot, így az nem használható újra.
3. Helyezze be az új fűrészjáratot, ügyelve arra, hogy bekattanjon a helyére.
4. Tegye vissza a vezetősínt (13).

Beállítások

A vezetősín beállítása (27. ábra)

1. Lazítsa meg a vezetősínt rögzítő csavarokat (L1).
2. Úgy állítsa be a vezetősínt, hogy pontosan derékszöget zárjon be a fűrészlappal, amikor a gérvágó asztal (11) a 0°-os pozícióban van rögzítve.
3. Húzza meg a vezetősínt rögzítő csavarokat.

Magyar

HASZNÁLAT

A gérvágási szög jelző beállítása (28. ábra)

1. A csavar (M2) meglazítása után állítsa be a jelző (M1) pozícióját úgy, hogy a jelzett érték egybeessen a forgóasztal ténylegesen beállított pozíciójával.

MEGJEGYZÉS:

A gérvágó asztal a 0°, 15°, 22,5°, 30°, 45° és 60° szögeknek megfelelő pozíciókban beakad.

Az előre beállított pozíciók beállítása a ferdevágáshoz való döntés esetében (29. ábra)

1. Rögzítse a vezetőkar tartóját (N2) 0°-os pozícióban,
2. Lazítsa meg a bal/jobb csavart (N1)
3. Állítsa be a vezetőkar tartóját úgy, hogy a fűrészlap pontosan 90°/45° szögben álljon a forgóasztalhoz képest.
4. Húzza meg a bal/jobb csavart (N1)
5. A N4 csavar meglazítása után állítsa be az N3 jelző pozícióját úgy, hogy a jelzett érték egybeessen a vezetőkar tartó ténylegesen beállított pozíciójával.

A vágási mélység ütköző beállítása (30. ábra)

A vágási mélység ütköző azt a mélységet határozza meg, amelyre a fűrészlap behatolhat a fűrészjárat nyílásába.

MEGJEGYZÉS:

A vágási mélység ütközőt be kell állítani abban az esetben, ha a fűrészlap érintkezik az asztallal.

1. Lazítsa meg a vágási mélység ütköző biztosítóanyáját (O1).
2. Állítsa be a vágási mélység ütközőt úgy, hogy a fűrészlap a vezetősínig hatoljon be a fűrészjárat nyílásába.
3. Húzza meg a vágási mélység ütköző biztosítóanyáját.
4. Engedje le a fűrészfejet, hogy a vágási mélység ütköző megállítsa, és ellenőrizze, hogy a fűrészlap szabadon forog ebbe a pozícióban.

Tisztítás

Egy kefe és egy porecset vagy porszívó segítségével távolítsa el a forgácsot és fűrészport a következő helyekről,

- beállító eszközök;
- kezelőszervek;
- a motor szellőzőnyílásai;
- az asztalbetét alatti terület

Tárolás

VIGYÁZAT!

- **Olyan helyen tárolja a fűrészt, ahol illetéktelen személyek nem férhetnek hozzá és nem használhatják.**
- **Biztosítsa, hogy senki ne sérülhessen meg a tárolt géptől.**

FIGYELEM!

- **Ne tárolja a gépet a szabadban, nem védett helyeken vagy nedves illetve nyirkos környezetben.**
- **Vegye figyelembe a megengedett környezeti feltételeket (lásd a "Műszaki adatok" részt).**

Karbantartás

Minden használat előtt

- Távolítsa el a fűrészport és a forgácsot a gépről egy kefe, porecset vagy porszívó segítségével.
- Sérülést keresve vizsgálja át a tápkábelt és a csatlakozódugaszt, sérülés esetén a sérült alkatrészeket egy szakképzett villanyszerelővel cseréltesse ki.
- Vizsgálja át a mozgó alkatrészeket és ellenőrizze, hogy szabadon és simán mozognak a teljes mozgási tartományban.
- Ellenőrizze, hogy a hasítókés és a fűrészlap közötti távolság 3 és 8 mm között van.

Havonta (napi használat mellett)

Ellenőrizze a hajtószíj állapotát és feszességét, szükség esetén cserélje ki/állítsa be.

Minden 300 óra használat után (10. ábra)

- Vizsgálja át az összes csavaranya, fejescsavar és csavar megfelelő illesztését és meghúzását, és szükség esetén húzza meg.
- Ellenőrizze a fűrészfej oldalmozgását, és a csavaranya (P1) meghúzásával állítsa be, ha szükséges.
- Ellenőrizze, hogy a fűrészfej szerelvény felengedés után visszatér a kiinduló pozícióba; szükség esetén cserélje ki a rugókat.
- Ellenőrizze a visszahajtható fűrészlapvédő működését.

TIPPEK

- Hosszú munkadarabok vágásakor használjon megfelelő támasztást a gép két oldalán.

Magyar

HASZNÁLAT

- Kis méretű darabok levágásakor használjon egy kisegítő vezetősínt (ez lehet egy megfelelő deszka, amelyet négy csavarral a vezetősínhez rögzítenek).
- Deformálódott vagy görbe elhajlott munkadarab vágásakor ügyeljen rá, hogy a munkadarab domború oldalát (azaz az ív külső oldalát) tegye a vezetősínhez.
- Ne vágjon semmilyen munkadarabot az élére fektetve. Mindig a lapos oldalával tegye a forgóasztalra.
- A támasztó felületeket tartsa tisztán – különösen a gyantalerakódásokat távolítsa el megfelelő tisztítószerrel és karbantartó spray-vel.

RENDELKEZÉSRE ÁLLÓ ALKATRÉSZEK (4. ÁBRA)

- Fűrészlapvédő (3)
- Vezetősín (4)
- Alsó fűrészlapvédő (14)
- Gérvágó mérce (23)
- Tolórúd (24)
- Szorító (25)
- Dugókulcs (26)
- Kifúvócső (27)
- Porzsák (28)

JAVÍTÁSOK

VIGYÁZAT!
Az elektromos szerszámok javítását csak szakképzett villanyszerelővel szabad elvégeztetni!

Az elektromos szerszámot javításra az Ön országában levő szervizközpontba is elküldheti. A címet lásd az alkatrészlista mellett.

Az elektromos szerszámhoz mellékelje a hiba leírását.

KÖRNYEZETVÉDELEM

A gép csomagolóanyagai 100%-ban újrahasznosíthatók.

Az elhasználódott szerszámgépek és tartozékok jelentős mennyiségű értékes nyersanyagot és gumit tartalmaznak, amelyeket újra lehet hasznosítani.

HIBAELHÁRÍTÁS

Ez a rész az Ön által önállóan is kijavítható problémákat és meghibásodásokat tartalmazza. Ha az itt leírt műveletek nem oldják meg a problémát, tájékozódjon a “Javítások” részből.

VIGYÁZAT!
Sok baleset a problémákkal és hibás működéssel kapcsolatosan következik be. Ezért ne feledje a következőket:

- Szervizelés előtt mindig húzza ki a gépet az elektromos hálózatból.
- Minden hibajavítás után ellenőrizze, hogy az összes biztonsági eszköz újra működőképes.

A motor nem működik

Nincs áramellátás.

- Ellenőrizze a kábeleket, a csatlakozódugaszt, az aljzatot és a biztosítékot.

Nem működik a keresztvágás funkció

A szállítóretesz be van akasztva

- Oldja ki a szállítóreteszt. A biztonsági retesz be van akasztva
- Aktiválja a biztonsági reteszt.

Gyenge a gép teljesítménye

A fűrészlap tompa vagy elhasználódott (lehetséges, hogy azon a túlhevülés jelei láthatók).

A fűrészlap nem megfelelő a vágandó anyaghoz (lásd a “Műszaki adatok” részt).

A fűrészlap deformálódott:

- Cserélje ki a fűrészlapot (lásd a “Karbantartás” részt)

A fűrész erősen vibrál

A fűrészlap deformálódott

- Cserélje ki a fűrészlapot (lásd a “Karbantartás” részt)

A fűrészlap helytelenül van felszerelve

- Vegye le a fűrészlapot és szerelje fel újra helyesen (lásd a “Karbantartás” részt).

A fűrész indításkor fütyülő hangot ad

Meglazult a hajtószíj

- Feszítse meg a hajtószíjat (lásd a “Karbantartás – A hajtószíj megfeszítése” részt).

A forgóasztal egyáltalán nem vagy nehezen fordul el.

Fűrészpor rakódott le a forgóasztal alatt.

- Távolítsa el a fűrészport.

Magyar

CÍMKÉK

SZIMBÓLUM	MEGNEVEZÉS
	Kérjük, olvassa át gondosan ezt az útmutatót a gép beindítása előtt.
	CE megfelelés
	Biztonsági figyelmeztetés
V	Volt
	Hasznosítsa újra
	A szemétbe való kidobás helyett hasznosítsa újra a nyersanyagokat. A gép, a tartozékok és a csomagolás anyagait a környezetkímélő újrahasznosításhoz szét kell válogatni..
	Ne érintse meg a forgó fűrészlapot.
	Viseljen védőszemüveget és fülvédőt, Viseljen pormaszkot.

Română

DESCRIERE

1 Masă superioară fierăstrău
2 Cuţit de despicare
3 Apărătoare disc
4 Riglă de ghidare
5 Şurub riglă de ghidare
6 Blocaj de siguranţă
7 Întrerupător PORNIT/OPRIT
8 Întrerupător A
9 Şurub blocare masa rotativă înclinată
10 Indicator, înclinare unghi
11 Masă rotativă înclinată
12 Suport
13 Riglă de ghidare
14 Apărătoare disc inferioar
15 Indicator, echer înclinare unghi
16 Blocare nivel unghi
17 Scală de masă
18 Disc de tăiere
19 Cap fierăstrău
20 Trăgaci
21 Placă profil
22 Bolţ de blocare
23 Măsurător înclinare
24 Bară pentru împins
25 Menghină
26 Cheie piuliţă hexagonală
27 Ţeavă de evacuare
28 Pungă colectare praf
29 Întrerupător B

REGULI PENTRU OPERARE ÎN SIGURANŢĂ

VĂ RUGĂM CITIŢI ÎNAINTE
Aceste instrucţiuni au fost scrise pentru a face mai uşoară, pentru utilizator, învăţarea operării acestei maşini şi pentru a o utiliza în siguranţă. Aceste instrucţiuni trebuie să fie folosite după cum urmează:

- Citiţi aceste instrucţiuni înainte de folosire. Atunci când citiţi aceste instrucţiuni acordaţi atenţie specială şi urmaţi întotdeauna instrucţiunile de siguranţă.
- Aceste instrucţiuni de operare sunt proiectate pentru persoane cu cunoştinţe tehnice de bază privind operarea unui aparat ca acesta. Persoanele neexperimentate sunt puternic încurajate să caute consultare şi ghidare competentă din partea unei persoane experimentate, înainte de operarea acestei maşini.
- Păstraţi toate documentele furnizate cu acest aparat pentru referinţă viitoare. Păstraţi dovada de cumpărare pentru o revendicare viitoare a garanţiei.
- Acest aparat nu trebuie vândut sau împrumutat cuiva fără a i se înmâna instrucţiunile de operare şi toate documentele furnizate cu acest aparat.
- Producătorul nu-şi asumă nicio răspundere pentru nicio pagubă rezultând din neobservarea oricăror instrucţiuni de operare şi de siguranţă date în acest manual.

CONDIŢII SPECIFICE DE FOLOSIRE

Acest fierăstrău este proiectat pentru tăiere drepte, tăieri oblice, tăieri înclinate şi tăieri înclinate compuse. Canelarea de asemenea este posibilă. Doar materiale potrivite pentru tăierea la discul fierăstrăului vor fi tăiate (vezi “Specificaţiile tehnice” pentru discurile de fierăstrău disponibile).

Nu tăiaţi materiale sau piese de lucru decât dacă se încadrează în dimensiunea permisă (vezi “Specificaţiile tehnice”).

Nu tăiaţi piese ce au o secţiune rotundă sau transversală, precum lemnele de foc, pentru că asemenea piese nu pot fi ţinute fix în timpul tăierii. O riglă de ghidare auxiliară trebuie folosită pentru a sprijini ferm atunci când tăiaţi piese de lucru subţiri în poziţie verticală.

Orice altă folosire, alta decât cea menţionată mai sus, orice transformare, modificare a maşinii sau folosirea de piese neaprobate specific de producător pot cauza deteriorare neaşteptată!

INSTRUCŢIUNI GENERALE DE SIGURANŢĂ

- Observaţi următoarele instrucţiuni de siguranţă pentru a micşora riscul vătămării personale sau a pagubei materiale.
- De asemenea observaţi şi urmaţi instrucţiunile de siguranţă specifice date în capitolele respective.
- Acolo unde este aplicabil, urmaţi directivele şi reglementările legale pentru prevenirea accidentelor şi care ţin de folosirea fierăstraielor circulare sau transversale.

PERICOL GENERAL!

- Păstrează zona de lucru curată – zonele de lucru în dezordine invită la accidente.
- Fiţi atent mereu. Cunoaşteţi ceea ce faceţi. Acţionaţi cu simţul răspunderii. Nu operaţi maşina dacă sunteţi sub influenţa drogurilor, alcoolului sau medicamentelor.
- Ţineţi cont de condiţiile de ambient: menţineţi-vă echilibrul tot timpul.
- Folosiţi suporţi potriviţi a piesei de lucru când tăiaţi piese de lucru lungi.
- Nu operaţi maşina lângă lichide sau gaze inflamabile.

Română

REGULI PENTRU OPERARE ÎN SIGURANŢĂ

- Această maşină poate fi pornită şi operată doar de persoane familiare cu fierăstraiele transversale şi sunt conştienţi de pericolele asociate cu operarea cu fierăstraie transversale. Persoanele sub 18 ani pot folosi această maşină doar pe perioada pregătirii profesionale şi sub supravegherea unui instructor.
- Ţineţi privitorii, în special copiii în afara zonei de pericol. Nu permiteţi altor persoane să atingă maşina sau cablul electric cât aparatul funcţionează.
- Nu suprasolicitaţi maşina – folosiţi-o doar în gama de performanţă pentru care a fost proiectată, vezi "Specificaţiile tehnice".

  Evitaţi folosirea unui cablu prelungitor întrucât se poate supraîncălzi şi cauza risc de incendiu.

PERICOL! RISC DE ELECTROCUTARE!

- Nu expuneţi maşina la ploaie. Nu operaţi maşina în medii umede sau ude.

  Evitaţi contactul neintenţionat cu obiecte împământate precum radiatoare, conducte, aragazuri, frigidere atunci când este în funcţiune fierăstrăul.

RISC DE VĂTĂMARE PERSONALĂ ŞI STRIVIRE DIN PARTEA PĂRŢILOR ÎN MIŞCARE!

- Nu operaţi maşina fără apărătorile instalate.
- Menţineţi întotdeauna o distanţă suficientă de discul fierăstrăului. Folosiţi ajutoare de alimentare potrivite, dacă e necesar. Menţineţi o distanţă suficientă de componentele de acţionare atunci când operaţi maşina.
- Aşteptaţi ca discul fierăstrăului să se oprească complet înainte de a îndepărta resturile tăiate, şi deşeurile din zona de lucru.
- Nu încercaţi să opriţi discul fierăstrăului prin împingerea piesei de lucru pe partea laterală a discului.
- Asiguraţi-vă că maşina este deconectată de la curent când efectuaţi service-ul.
- Asiguraţi-vă că atunci când porniţi maşina (de ex după service) nicio sculă sau piese slăbite nu sunt lăsate pe sau în maşină.
- OPRIŢI maşina dacă nu se foloseşte. Scoateţi fierăstrăul din priză când nu o folosiţi mai mult timp.

PERICOL DE TĂIERE CHIAR ŞI CU SCULA DE TĂIERE OPRITĂ!

- Purtaţi mănuşi când schimbaţi discul.
- Păstraţi discul/discurile în aşa fel încât nimeni să nu fie rănit.

RISC DE RECUL (PIESA DE LUCRU ESTE PRINSĂ DE DISC ŞI ARUNCATĂ ÎNAPOI ÎNSPRE OPERATOR):

- Asiguraţi-vă că cuţitul de despicat este reglat corect atunci când lucraţi în modul fierăstrău de masă.
- Nu strângeţi piesele de lucru.
- Asiguraţi-vă că discul este potrivit cu materialul piesei.
- Tăiaţi piese de lucru subţiri doar cu discuri cu dinţi fini.
- Folosiţi întotdeauna discuri ascuţite.
- Dacă aveţi dubii, verificaţi piesa dacă nu are materii străine (de ex. cuie sau şuruburi).
- Tăiaţi doar butuci de dimensiuni ce permit să fie ţinuţi fix si sigur în timpul tăierii.
- Nu tăiaţi niciodată mănunchiuri sau mai multe în acelaşi timp – piesele individuale nu pot fi ferm prinse şi controlate. Risc de vătămare personală dacă piese individuale sunt prinse necontrolat de discul fierăstrăului.
- Îndepărtaţi micile resturi tăiate, deşeurile din zona de lucru când faceţi asta discul trebuie să fie oprit complet.
- Nu încercaţi niciodată să tăiaţi piese ce conţin
- frânghii
- sfori
- corzi
- cabluri sau
- fire, sau la care oricare din cele de mai sus sunt ataşate.

PERICOL GENERAT DE ECHIPAMENT DE PROTECŢIE PERSONALĂ INSUFICIENT!

- Purtaţi protecţie fonică
- Purtaţi mască de praf
- Purtaţi haine de lucru corespunzătoare
- Când lucraţi în exterior purtarea de încălţăminte antiderapantă este recomandată

RISC DE RĂNIRE PRIN INHALAREA PRAFULUI DE LA LEMN!

- Anumite tipuri de praf lemnos (ex de fag, stejar, frasin) este dăunător sănătăţii când e inhalat. Folosiţi un colector de praf oricând e posibil. Colectorul de praf trebuie să fie în conformitate cu informaţiile menţionate în specificaţiile tehnice.

Română

REGULI PENTRU OPERARE ÎN SIGURANŢĂ

- Micşoraţi cantitatea de praf lemnos scăpată din maşină şi la locul de muncă în mediul ambient:
- îndepărtaţi acumularea de praf de la locul de muncă (nu-l suflaţi);
- remediaţi orice scurgeri de praf a colectorului de praf;
- asiguraţi o ventilaţie bună.

PERICOL GENERAT DE MODIFICAREA MAŞINII SAU DE FOLOSIREA DE PIESE NETESTATE ŞI APROBATE DE CĂTRE PRODUCĂTOR!

- Asamblaţi maşina în strictă conformitate cu aceste instrucţiuni de operare.
- Folosiţi doar piese aprobate de producător. Asta se aplică în special la:
- discuri (vezi “Specificaţiile tehnice”.)
- dispozitive de siguranţă (vezi “Specificaţiile tehnice”)
- Nu schimbaţi nicio piesă.
- Fiţi atent ca nicio parte a hainelor să nu fie prinsă şi trasă de maşină (fără cravate, mâneci largi, prindeţi la spate părul lung).
- Menţineţi maşina şi accesoriile în stare bună. Urmaţi instrucţiunile de întreţinere.
- Înainte de folosirea maşinii verificaţi de orice posibilă deteriorare. De fiecare dată când doriţi să folosiţi maşina, asiguraţi-vă că toate dispozitivele de siguranţă şi apărătorile de protecţie sunt atent verificate pentru o funcţionare corectă. Verificaţi ca toate părţile în mişcare funcţionează corect şi nu se blochează. Toate părţile trebuie să fie corect instalate şi să îndeplinească condiţiile necesare pentru o funcţionare corespunzătoare a sculei.
- Dispozitivele de protecţie şi părţile deteriorate trebuiesc reparate sau înlocuite de către un specialist calificat. Duceţi întrerupătoarele deteriorate la un centru service. Nu operaţi maşina dacă întrerupătorul nu poate fi adus în poziţiile PORNIT şi OPRIT. Nu operaţi maşina cu cablul sau ştecherul deteriorat sau dacă funcţionarea defectuoasă e ca urmare a scăpării pe jos sau a deteriorării în orice fel.
- Menţineţi mânerele curate fără urme de uleiuri sau grăsimi..

RISC DE VĂTĂMARE DIN CAUZA ZGOMOTULUI!

- Purtaţi protecţie fonică.
- Asiguraţi-vă că cuţitul de despicat nu este îndoit. Un cuţit îndoit va împinge piesa înspre partea laterală a discului fierăstrăului, cauzând zgomot.

CARACTERISTICI SPECIALE ALE PRODUSULUI

- Schimbare rapidă din modul tăiere transversală la modul de lucru la banc.
- Rază unghi de tăiere de 93° pentru tăierea înclinată (de la 48° stânga la 45° dreapta) cu cinci opriri prestabilite.
- Rază unghi de tăiere de 110° pentru tăierea oblică (de la 50° stânga la 60° dreapta) cu zece opriri prestabilite.
- Perfectă pentru folosirea mobilă având greutate şi dimensiuni mici.
- Construit din aluminiu turnat rezistent pentru tăieri precise.
- Disc fierăstrău TCT.
- Instalarea de riglă de ghidare suplimentară posibilă.
- Protecţia la repornire previne repornirea maşinii când curentul este reluat după o întrerupere.
- Purtaţi protecţie fonică.
- Asiguraţi-vă că cuţitul de despicat nu este îndoit. Un cuţit îndoit va împinge piesa înspre partea laterală a discului fierăstrăului, cauzând zgomot.

Română

SPECIFICAŢII

Voltaj	**V~**	**230V (50Hz)**
Protecţie siguranţă fuzibilă	**A**	**10(defazare)**
Putere	**W**	**1800**
Clasă protecţie	**IP**	**20**
Grad de protecţie		**II**
Viteză disc fierăstrău	**min $^{-1}$**	**5000**
Diametru disc fierăstrău	**mm**	**254**
Dimensiuni **Maşina în ambalaj** **- Lungime x lăţime x înălţime**	**mm**	**700 x 585 x 420**
Secţiunea maximă transversală a piesei de lucru **- 90° x 90°** **- 90° x 45°** **- 45° x 90°** **- L45° X 45°** **R45° X 45°** **Volum de tăiere la bancul fierăstrăului**	**mm** **mm** **mm** **mm** **mm** **mm**	**70 x 110** **50 x 100** **40 x 90** **35 x 50** **40 x 90** **40**

Greutate **Greutate totală**	**kg**	**24**
Greutate netă	**kg**	**19**
Temperatura ambientală permisibilă pentru operare	°C	**0 to + 40**
Temperatură ambientală permisibilă pentru transportare şi depozitare	°C	**0 to + 40**
Emisie zgomot conform EN ISO 3744 **Nivel putere zgomot L_{WA}**	dB(A)	103.2
Nivel putere zgomot L_{WA} fără sarcină	dB(A)	97.7
Nivel presiune zgomot la operator L_{PA}	dB(A)	91.7
Nivel presiune zgomot la urechea operatorului L_{PA} fără sarcină	dB(A)	88.1
Valoare efectivă a greutăţii accelerării (vibraţie la mâner)	m/s^2	<2.5
Colector de praf (neinclus în livrarea standard) **-Diametru port extragere praf**	mm	43
-Flux volum aer minim	m^3/h	550
-Flux vacuum minim	Pa	740
-Viteză minimă a aerului la portul de extragere a aerului	m/s	20

Română

OPERAREA

INSTALAREA ŞI TRANSPORTUL

ATENŢIE!
Nu căraţi maşina de mâner; mânerul nu a fost proiectat pentru a suporta întreaga greutate a maşinii. Pentru a o căra, ţineţi-o de ambele părţi ale bazei (12).

Instalarea (Fig.14)

1. Ridicaţi maşina din cutie cu ajutorul unei alte persoane.
2. Aduceţi masa rotativă la poziţia 0°şi strângeţi bolţul de înclinare.

NOTĂ:

Dacă maşina va fi montată pe un banc de lucru: **NU** instalaţi picioare de cauciuc!

3. Pentru a instala picior de cauciuc, cu atenţie întoarceţi maşina spre dreapta, în aşa fel încât să fie sprijinită de motor.
4. Înşurubaţi piuliţa (A3) în gaura de la baza piciorului de cauciuc.
5. Introduceţi capul şurubului Allen (A1) în piciorul maşinii începând de sus. Ataşaţi piciorul de cauciuc (A2) cu piuliţa anterior introdusă (A3) în şurub.
6. Strângeţi cu mâna doar piciorul de cauciuc.
7. Strângeţi manual şurubul cu cheia Allen .

PERICOL!
Risc de rănire prin manipulare incorectă la ridicarea maşinii sau la întorarcerea ei. Ţineţi mereu maşina de bază (12).

8. Aşezaţi maşina pe o suprafaţă adecvată:

- Toate cele patru picioare trebuie să stea ferm pe suprafaţă.
- Înălţimea ideală pentru suprafaţă este de aproximativ 800mm.
- Fierăstrăul trebuie să stea sigur, chiar şi când se taie piese de lucru mai mari.

9. Păstraţi ambalajul pentru folosire viitoare, sau separaţi materialul şi eliminaţi-l de o manieră ecologică.

Transportarea (Fig.5, 12, 13)

1. Aşezaţi apărătoarea mai joasă a discului (14) din partea stângă în faţa părţii din spate a plăcii secţionate şi împingeţi-o înspre spate.
2. Legănaţi în jos capul discului şi angajaţi ştiftul de blocare (22).
3. Aşezaţi rigla de ghidare peste apărătoarea discului şi fixaţi-o în poziţie.
4. Ridicaţi maşina ţinând-o de ambele părţi ale bazei (12).

NOTĂ:

În această secţiune sunt prezentate elementele esenţiale de operare a maşinii.

Folosirea corectă a fierăstrăului este detaliată în secţiunea “Operarea”, citiţi această secţiune înainte de folosirea pentru prima dată a fierăstrăului.

A. Operarea mod banc (Fig. 2, 5, 6, 12)

- Asiguraţi-vă că bancul este asamblat complet şi corect orientat (Fig. 2), asiguraţi-vă că ştiftul de blocare este localizat sigur şi blocat pentru a permite angajarea întrerupătorului secundar(22) (Întrerupător B(12)).
- Îndepărtaţi rigla de ghidare(4).
- Pentru pornirea, oprirea maşinii folosiţi întrerupătorul (7).

B. Operare în mod oblic a fierăstrăului(Fig. 6)

- Asiguraţi-vă că rigla de ghidare(4) este corect instalată pentru a acoperi discul fierăstrăului. Aceasta activează întrerupătorul A(8). Asiguraţi-vă că apărătoarea (rigla de ghidare) este prinsă fix. Dacă nu folosiţi butonul rotativ a riglei (5) pentru a o fixa.
- Îndepărtaţi apărătoarea joasă a discului(14).
- Pentru pornirea motorului, apăsaţi trăgaciul(20) de pe mâner.
- Pentru oprire eliberaţi trăgaciul(20).

Masa rotativă (Fig. 7-9)

Masa rotativă(11) se roteşte 50° de la stânga la 60° dreapta şi angajează oprirea presetată la poziţii de 0°, 15°, 22.5°, 30°, 45° şi 60°.

Pentru rotirea mesei înclinate, blocajul(9) trebuie slăbit.

ATENŢIE!
Pentru prevenirea schimbării unghiului de 45° în t impul tăierii, butonul de blocare a mesei trebuie strâns (şi atunci când masa este angajată la opriri prestabilite).

Setarea înclinării echerului(Fig.10-11)

Suportul levierului de direcţie poate fi înclinat de la vertical până la 45° stânga.

Pentru înclinarea suportului levierului de direcţie, levierul de blocare a înclinării(16) trebuie slăbit.

Română

OPERAREA

ATENŢIE!
Pentru prevenirea schimbării unghiului în timpul tăierii, şurubul de blocare a levierului de direcţie trebuie strâns (şi atunci când sunt angajate opririle prestabilite)

Rigla de ghidare (Fig.12-13)

Rigla de ghidare(4) este montată pe partea de sus a mesei fierăstrăului(1). Butonul rotativ de blocare a riglei de ghidare(5) trebuie să fie îndreptat spre partea frontală a maşinii.

După slăbirea butonului de blocare, rigla de ghidare(4) poate fi îndepărtată şi repoziţionată în modul fierăstrău transversal(Fig.13) rigla de ghidare este poziţionată peste apărătoarea discului (3). Când repoziţionaţi rigla, asiguraţi-vă întotdeauna că fixaţi rigla folosind butonul de bocare a riglei(5).

Conectarea colectorului de praf

PERICOL!
Anumite tipuri de praf lemnos (fag, stejar, frasin) pot fi dăunătoare sănătăţii dacă este inhalat. Folosiţi un colector de praf:

- Atunci când folosiţi fierăstrăul în spaţii închise;
- Când folosiţi fierăstrăul pentru perioade prelungite de timp (mai mult de 1/2 oră pe zi);
- Când tăiaţi stejar, fag, frasin.

Colectorul de praf trebuie să fie în conformitate cu următoarele cerinţe:

- Potrivirea portului diametrului colectorului de praf (43mm);
- Volum flux de aer ~ 550m3/h;
- Aspirarea la portul de extragere a prafului a fierăstrăului ~ 740 Pa;
- Viteza aerului la portul de extragere a prafului a fierăstrăului ~ 20m/s.

Observaţi şi urmaţi de asemenea instrucţiunile de operare a colectorului de praf.

Reglarea cuţitului despicător (Fig.15)

PERICOL!
Scoateţi din priză înainte de reglare

NOTĂ:

Cuţitul de despicat este setat din fabrică la o poziţie mai joasă. O aliniere înainte de iniţierea operării este necesară doar dacă poziţia cuţitului s-a schimbat în timpul transportului sau dacă o adâncime maximă a tăierii e necesară.

1. Ridicaţi complet masa de sus a fierăstrăului şi strângeţi şuruburile de blocare a adâncimii tăieturii.
2. Verificarea cuţitului de despicat:

- Distanţa între marginea exterioară a discului şi cuţit trebuie să fie de 3-8mm.
- Cuţitul trebuie să fie aliniat cu discul fierăstrăului.

PERICOL!
Cuţitul de despicat este unul din dispozitivele de siguranţă şi trebuie corect instalat pentru o operare sigură.

Doar dacă realinierea cuţitului de despicat e necesară:

3. Slăbiţi şuruburile hexagonale din soclu (B1).
4. Reglaţi cuţitul de despicat (2) la poziţia dorită. Distanţa dintre marginea exterioară a discului şi cuţitul de despicat trebuie să fie între 3-8mm.
5. Strângeţi şuruburile hexagonale din soclu (B1).

NOTĂ:

Când cuţitul de despicat este reglat in poziţia de sus, rigla de ghidare poate fi aşezată doar peste apărătoarea discului când masa superioară a fierăstrăului este complet ridicată.

Conectarea la curent alternativ AC

PERICOL! VOLTAJ RIDICAT

- Operaţi această maşină doar în mediu uscat.
- Operaţi maşina doar la surse de curent ce îndeplinesc următoarele cerinţe (vezi şi “Specificaţiile tehnice”).
- Tensiunea reţelei şi frecvenţa sistemului conforme cu voltajul şi frecvenţa arătate pe eticheta de clasificare a maşinii;
- Protecţia siguranţei prin dispozitive operate cu curent rezidual (RCD) cu o sensibilitate de 30mA.
- Bornele de ieşire corespunzător instalate, împământate şi testate.
- Poziţionaţi cablul de alimentare în aşa fel încât să nu se interfereze cu zona de lucru şi să nu fie deteriorat.
- Protejaţi cablul de alimentare de căldură, lichide corozive şi margini ascuţite.
- Folosiţi doar prelungitoare de cablu învelite cu cauciuc cu conductori transversali (3 x 1.5mm^2).

Română

OPERAREA

- Nu trageţi de cablul de alimentare pentru a scoate din priză maşina.

MOD FIERĂSTRĂU TRANSVERSAL

Dispozitive de siguranţă

Apărătoare disc retractabilă (Fig.16)

Apărătoarea de disc retractabilă (C1) protejează împotriva contactului accidental cu discul fierăstrăului şi de resturile aruncate de el.

Apărătoarea discului trebuie întotdeauna să se întoarcă la poziţia de start când capul discului este ridicat. Când capul discului este in poziţia de start discul trebuie să fie acoperit de jur împrejur.

Blocare de siguranţă (Fig.2-3)

Blocajul de siguranţă (6) blochează capul discului în poziţia sus şi previne apărătorea discului să fie expusă discului fierăstrăului.

Blocajul de siguranţă este eliberat prin apăsarea lui. Capul discului (19) poate fi acum coborât; când este coborât apărătoarea discului este retrasă expunând discul fierăstrăului.

După ce tăierea este făcută – şi capul discului este in poziţia de start ridicată – apărătoarea retractabilă a discului este blocată din nou de blocajul de siguranţă.

Instalarea (Fig.12 & Fig.13)

PERICOL!

Înainte de instalarea maşinii:

- **OPRIŢI maşina,**
- **Scoateţi-o dinpriză**
- **Aşteptaţi până când maşina se opreşte complet**

1. Este obligatoriu să aşezaţi rigla de ghidare (4) peste disc şi să o fixaţi în poziţie, iar rigla de ghidare trebuie să acţioneze Întrerupătorul A(8), să fie strânsă cu butonul rotativ a riglei de ghidare(5).
2. Slăbiţi ştiftul de blocare (22) şi ridicaţi complet capul discului.
3. Îndepărtaţi apărătoarea mai joasă a discului (14).
4. Folosiţi Trăgaciul (20) pentru a acţiona maşina.

PERICOL!

- Înainte de folosirea maşinii verificaţi întotdeauna că următoarele sunt în bună stare de funcţionare
- Apărătoarea retractabilă a discului.
- Purtaţi echipament de protecţie.
- Luaţi o poziţie de operare corespunzătoare
- În partea din faţă a fierăstrăului
- În faţa fierăstrăului
- Pe partea laterală a liniei de tăiere
- Risc de zdrobire! Când aplecaţi pe o parte ansamblul capului de tăiere, ţineţi capul de tăiere de mâner şi ţineţi degetele departe de suportul levierului de direcţie şi în afara razei de înclinare. Ţineţi bine capul fierăstrăului.
- Dacă tipul de lucru cere, folosiţi următoarele:
- Suport de lucru pentru buştenii lungi, care altfel ar putea cădea de pe masă la terminarea tăierii;
- colector de praf.
- Folosiţi un parapet suplimentar dacă resturi mici de la tăiere vor rezulta prin tăiere.
- Ţineţi întotdeauna piesa de lucru pe masă şi nu o blocaţi.
- Nu încercaţi să opriţi discul împingând piesa de lucru pe marginea lui. Risc de rănire dacă discul e blocat.

Tăieturi standard transversale

Poziţia de start:

- Capul fierăstrău complet ridicat.
- Masa rotativă în poziţia 0°, şurubul de blocare a mesei rotative este strâns.
- Capul motor este în poziţie verticală (90°), levierul de blocare a înclinării este strâns.

Tăierea piesei de lucru:

1. Ţineţi piese de lucru contra paravanului, folosiţi menghina pentru a prinde piesa dacă e posibil.
2. Acţionaţi trăgaciul(20) şi activaţi/apăsaţi blocajul de siguranţă (6).
3. Uşor balansaţi capul fierăstrăului în jos complet, ţinând strâns mânerul. Când tăiaţi exercitaţi doar o presiune moderată pentru a ţine viteza motorului constantă.
4. Tăiaţi piesa de lucru printr-o singură trecere.
5. Lăsaţi capul fierăstrăului să revină uşor la poziţia ridicată de start.
6. Dacă nu mai este necesară o altă tăiere, opriţi fierăstrăul eliberând trăgaciul(20).

Tăieri oblice la 45 de grade (Fig.7)

Tăietura oblică la 45 de grade taie piesa de lucru la unghi cu ajutorul riglei.

Poziţia de start:

- Capul fierăstrăului complet ridicat.
- Capul motor la poziţie verticală de (90°) levierul de blocare a înclinării strâns.

Română

OPERAREA

Tăierea piesei de lucru:

1. Slăbiţi butonul rotativ de blocare a mesei înclinate la 45 de grade(9) a mesei (11).
2. Reglaţi la unghiul dorit.
3. Strângeţi butonul rotativ a mesei înclinate la 45 de grade.
4. Ţineţi piesa de lucru contra riglei de ghidare. Folosiţi menghina pentru a prinde piesa dacă e posibil.
5. Acţionaţi trăgaciul(20) şi activaţi/apăsaţi blocajul de siguranţă(6).
6. Învârtiţi uşor capul fierăstrăului în jos complet, ţinând ferm de mâner. Când tăiaţi exercitaţi o presiune moderată pentru a ţine viteza motorului constantă.
7. Tăiaţi piesa printr-o singură trecere.
8. Lăsaţi capul fierăstrăului să revină uşor la poziţia ridicată de start.
9. Dacă nu mai este necesară o altă tăiere, opriţi fierăstrăul eliberând trăgaciul (20).

NOTĂ:

Masa înclinată se angajează la unghiuri definite la poziţie de 0°, 15°, 22.5°, 30°, 45° şi 60°.

Tăieturile oblice (Fig.10 & 11)

Tăietura oblică taie piesa de lucru la un unghi altul decât cel de 90°. Poziţia de start:

- Capul fierăstrăului ridicat complet.
- Masa înclinată la poziţia 0, şurubul de blocare a mesei rotative este strâns.

Tăiere piesei de lucru:

1. Slăbiţi butonul rotativ de blocare a înclinării (16) pentru ca înclinarea capului fierăstrăului să fie lângă fierăstrău.
2. Înclinaţi uşor capul fierăstrăului la poziţia dorită.
3. Strângeţi butonul de blocare a înclinării(16).
4. Ţineţi piesa contra ghidajului. Folosiţi menghina pentru a prinde piesa dacă e posibil.
5. Acţionaţi trăgaciul(20) şi activaţi/apăsaţi blocajul de siguranţă (6).
6. Uşor balansaţi capul fierăstrăului în jos complet, ţinând strâns mânerul. Când tăiaţi exercitaţi doar o presiune moderată pentru a ţine viteza motorului constantă.
7. Tăiaţi piesa de lucru printr-o singură trecere.
8. Lăsaţi capul fierăstrăului să revină uşor la poziţia ridicată de start.
9. Dacă nu mai este necesară o altă tăiere, opriţi fierăstrăul eliberând trăgaciul (20)

Tăieturi înclinate compuse

O tăietură înclinată compusă este o combinaţie de tăieturi oblice şi tăieturi înclinate la 45 de grade; asta înseamnă că printr-o singură trecere piese este tăiată la un unghi altul decât de 90°pe ghidaj şi suprafaţa materialului.

PERICOL!
Când efectuaţi tăieri compuse discul este mult mai expus decât normal – risc crescut de vătămare.

Menţineţi întotdeauna distanţă suficientă a discului fierăstrăului.

Poziţia de start:

- Capul fierăstrăului complet ridicat.
- Masa înclinată blocată la poziţia dorită.
- Capul fierăstrăului înclinat şi blocat la unghiul dorit faţă de suprafaţa piesei de lucru.

Tăiere piesei de lucru:

1. Ţineţi piesa contra ghidajului. Folosiţi menghina pentru a prinde piesa dacă e posibil.
2. Apăsaţi jumătatea de sus a întrerupătorului PORNIT/OPRIT şi apăsaţi butonul de blocare.
3. Uşor balansaţi capul fierăstrăului în jos complet, ţinând strâns mânerul. Când tăiaţi exercitaţi doar o presiune moderată pentru a ţine viteza motorului constantă.
4. Tăiaţi piesa de lucru printr-o singură trecere.
5. Lăsaţi capul fierăstrăului să revină uşor la poziţia ridicată de start.
6. Dacă nu este necesară altă tăiere imediat, OPRIŢI fierăstrăul.

MOD BANC FIERĂSTRĂU

Dispozitive de siguranţă

Apărătoarea discului (Fig.12)

Apărătoarea discului (3) protejează împotriva contactului accidental cu discul fierăstrăului şi de aşchiile aruncate de el. Întotdeauna să aveţi apărătoarea discului instalată în timpul operării.

Cuţitul de despicare (Fig.12)

Cuţitul de despicare(2) previne piesa de lucru să fie prinsă de dinţii fierăstrăului şi aruncată înspre operator.

Întotdeauna să aveţi instalat cuţitul de despicare în timpul operării.

Apărătoarea mai joasă a discului (Fig.12)

Apărătoarea mai joasă a discului (14) protejează împotriva contactului accidental cu discul fierăstrăului.

Apărătoarea de siguranţă a discului trebuie întotdeauna instalată în timpul operării maşinii.

Română

OPERAREA

Vergea de împins (Fig.17&18)

Vergea de împins (24) servește ca o prelungire a mâinii și protejează împotriva contactului accidental cu discul fierăstrăului.

Folosiți întotdeauna vergeaua de împins dacă distanța dintre disc și rigla de ghidare este mai mică de 120mm.

Ghidați vergeaua la un unghi de 20° la 30° față de suprafața mesei fierăstrăului.

Înlocuiți vergeaua dacă este deteriorată.

PERICOL!

Înainte de instalarea mașinii (Fig.12 & Fig.13):

- **OPRIȚI mașina,**
- **scoateți din priză;**
- **așteptați până când mașina se oprește complet.**

1 Balansați în sus capul fierăstrăului.

2 Reglați masa înclinată la poziția 0°și strângeți șurubul de blocare.

3 Este obligatoriu să atașați sigur apărătoarea mai joasă a discului, asigurându-vă că întrerupătorul B(29) este activat.

4 Balansați capul fierăstrăului și blocați-l.

5 Îndepărtați rigla de ghidare(4) de pe apărătoarea discului.

PERICOL!

- **Înainte de începerea lucrului, verificați dacă următoarele sunt în stare bună de funcționare.**
- Cuțitul de despicat;
- Apărătoarea de siguranță a discului;
- Apărătoarea discului;
- Vergeaua de împins.
- **Purtați echipament personal de protecție**
- Mască de praf;
- Protecție fonică;
- Ochelari de protecție.
- **Abordați poziția corectă de operare:**
- În partea din față a fierăstrăului;
- n fața fierăstrăului;
- În partea stângă a liniei de tăiere;
- Când lucrează două persoane, cealaltă trebuie să rămână la o distanță adecvată de fierăstrău.
- **Dacă tipul de lucru necesită folosiți următoarele**
- Sprijin pentru piesa de lucru – pentru bușteni lungi care ar cădea de pe masă la finalizarea tăierii;
- Colector de praf.
- **Țineți mereu piesa de lucru pe masă și n-o blocați.**
- **Nu încercați să opriți discul fierăstrăului împingând piesa pe marginea lui. Risc de vătămare dacă discul este blocat.**

Tăierea

PERICOL!
Folosiți mereu o vergea de împins dacă distanța D a piesei tăiate este mai mică de 120mm (Fig.17)

1. Apărătoarea discului trebuie să rămână cu marginea sa frontală pe piesa de lucru.
2. Dacă e necesar instalați rigla de ghidare cu șurubul de blocare spre dvs, operatorul.
3. Setați rigla de ghidare la lățimea de tăiere dorită. Verificați pe ambele scale a mesei mai joase a fierăstrăului ca rigla de ghidare să fie paralelă cu discul fierăstrăului.
4. Porniți discul activând întrerupătorul “pornit”(7).
5. Împingeți piesa de lucru într-o mișcare constantă către spate și tăiați printr-o singură trecere.
6. OPRIȚI mașina dacă nu mai tăiați activând întrerupătorul “oprit”(7).

ÎNGRIJIREA ȘI ÎNTREȚINEREA

PERICOL!

Înainte de efectuarea servicel-ui;

1. **OPRIȚI mașina,**
2. **scoateți-o din priză,**
3. **așteptați până când se oprește complet.**

- Lucrările de reparații și întreținere altele decât cele descrise în această secțiune trebuiesc îndeplinite doar de specialiști calificați.
- Înlocuiți piesele defecte, în special cele ale dispozitivelor de siguranță, doar cu piese de schimb OEM. Piesele netestate și aprobate de producător pot cauza deteriorare neașteptată.
- După fiecare service verificați ca toate dispozitivele de siguranță să fie operaționale.

Schimbarea discului fierăstrăului (Fig.19-21)

PERICOL!

Română

OPERAREA

- **Imediat după tăiere discul ar putea fi foarte fierbinte – pericol de ardere! Lăsaţi un disc fierbinte să se răcească. Nu curăţaţi un disc fierbinte cu niciun combustibil lichid.**
- **Risc de vătămare, chiar dacă discul este oprit. Când slăbiţi şi strângeţi şurubul arbore (E1), apărătoarea retractabilă a discului trebuie să înconjoare discul fierăstrăului. Purtaţi mănuşi când schimbaţi discurile.**

1. Setaţi suportul levierului de direcţie la 0° (vertical) şi strângeţi şurubul de blocare a înclinării.
2. Slăbiţi piuliţa ce ţine apărătoarea discului şi scoateţi apărătoarea. Scoateţi masa joasă a fierăstrăului.
3. Pentru a nu se învârti discul, trageţi opritorul discului (D1) înainte. În acelaşi timp rotiţi uşor discul cu mâna până când se acţionează opritorul discului.
4. Slăbiţi şurubul arbore (E1) de pe arborele fierăstrăului (filetare pe stânga).
5. Îndepărtaţi şurubul arbore (E1) şi flanşa exterioară a discului (E2) de pe arborele fierăstrăului.
6. Luaţi jos discul (18) de pe arborele fierăstrăului şi ridicaţi-l pentru a-l îndepărta din maşină.
7. Îndepărtaţi şaiba arborelui (E4) şi flanşa interioară a discului (E3) de pe arborele fierăstrăului.
8. Curăţaţi suprafaţa de prindere:

- A arborelui fierăstrăului
- A flanşei interioare a discului
- A discului fierăstrăului
- A flanşei exterioare a discului
- A şurubului arborelui
- A apărătorii lamei

PERICOL!
Nu folosiţi niciun agent de curăţare (ex pentru îndepărtarea urmelor de răşină) care tind să corodeze componentele din metal uşor a maşinii; stabilitatea fierăstrăului poate fi compromisă.

9. Puneţi flanşa interioară a lamei (E3) şaibele arborelui (E4) pe arborele fierăstrăului.

PERICOL!
Potriviţi corect flanşa interioară a discului! Altminteri fierăstrăul se poate bloca, sau discul ar putea funcţiona slăbit! Flanşa interioară a discului este în poziţie corectă când canalul şanţului (Q1) este îndreptat spre dreapta iar făgaşul inelului arcului este îndreptat spre stânga (Fig.21).

10. Montaţi noul disc (18) şi acordaţi atenţie direcţiei de rotire (săgeata de pe disc trebuie să fie îndreptată în aceeaşi direcţie cu săgeata de pe apărătoarea discului)!

PERICOL!
Folosiţi discuri doar în conformitate cu standardul şi care au fost proiectate pentru viteză maximă (vezi "Specificaţiile tehnice").

Nu folosiţi:

- **Dimensiuni incorecte ale discurilor**
- **Discuri confecţionate din oţel de mare viteză(HSS);**
- **Discuri deteriorate;**
- **Discuri cu întreruperi.**

PERICOL!

- **Montaţi discul folosind doar piese OEM.**
- **Nu folosiţi inele de reducere ce se slăbesc, discul fierăstrăului ar putea funcţiona slăbit.**
- **Discurile trebuie montate în aşa fel încât să nu aibă mişcări neuniforme căci nu vor funcţiona dacă sunt slăbit strânse.**

11. Instalaţi flanşa exterioară a discului (E3)

- c ele două flanşe trebuie să se potrivească peste faţetele arborelui fierăstrăului.

12. Introduceţi şurubul arborelui (E1) (filetare pe stânga) şi strângeţi-l cu cheia Allen.

PERICOL!

- Nu prelungiţi cheia de strângere a şurubului arborelui pentru a obţine o pârghie mai lungă.
- Nu loviţi cheia cu ciocanul pentru a strânge şurubul arborelui.
- După strângerea şurubului arborelui îndepărtaţi cheia.

13. Instalaţi apărătoarea discului şi strângeţi piuliţele ce ţin apărătoarea discului.
14. Verificaţi funcţia:

- Apărătoarea retractabilă a discului trebuie să se deschidă fără să atingă discul fierăstrăului.
- Când readuceţi capul fierăstrăului la poziţia de start, apărătoarea retractabilă a discului trebuie automat să acopere discul.
- În poziţia ridicată de start a capului fierăstrăului opritorul de siguranţă trebuie să blocheze apărătoarea retractabilă a discului pentru a preveni deschiderea neintenţionată.
- Verificaţi opritorul discului – discul trebuie să se învârte liber.

Română

OPERAREA

Tensionarea curelei de acţionare

Cureaua de acţionare, funcţionând pe partea dreaptă a ansamblului capului fierăstrăului în spatele unui capac de plastic, are nevoie să fie strânsă dacă are un joc mai mare de 8mm când este apăsată la mijloc între cele două roţi dinţate, sau dacă puterea de acţionare nu mai este transmisă.

Verificaţi tensiunea (Fig.22)

1. Balansaţi sus complet capul fierăstrău.
2. Setaţi suportul levierului de direcţie la 0°(vertical) şi strângeţi şurubul de blocare a înclinării.
3. Slăbiţi piuliţa ce ţine discul fierăstrăului şi scoateţi-l.
4. Slăbiţi şurubul mesei de sus a fierăstrăului şi retrageţi înapoi masa fierăstrăului.
5. Scoateţi ştecherul(F1) aflat chiar lângă motor.
6. Prin deschizătură verificaţi tensiunea curelei cu degetul. Retensionaţi cureaua daca are un joc mai mare de 8 mm (vezi “Retensionarea”).
7. Atunci când cureaua nu are nevoie de retensionare:

- Reconectaţi ştecherule.
- Puneţi la loc masa de sus a fierăstrăului şi strângeţi şuruburile mesei.

Retensionarea (Fig.23-26)

1. Slăbiţi cele trei şuruburi Allen (G1) pe partea stângă a apărătoarei discului (G2) şi îndepărtaţi capacul discului.
2. Slăbiţi prin orificii cele 2 şuruburi Allen (H1) din carcasă.
3. Slăbiţi 2 şuruburi Allen(J1) dintre motor şi suportul levierului de direcţie – folosiţi o cheie Allen cu mâner scurt(max.10mm).
4. Pentru strângerea curelei de acţionare, alunecaţi motorul spre spate, prin ajustarea şurubului(K1).
5. Strângeţi în cruce cele patru şuruburi Allen slăbite ce ţin motorul.
6. Puneţi la loc capacul stânga al discului şi strângeţi şuruburile.
7. Reconectaţi ştecherul.
8. Puneţi masa de sus a fierăstrăului pe maşină, strângeţi şuruburile.
9. Instalaţi apărătoarea discului şi strângeţi piuliţa ţinând apărătoarea discului.
10. Balansaţi în jos complet capul fierăstrăului

- Apărătoarea retractabilă a discului trebuie să se deschidă fără să atingă discul.
- La readucerea capului fierăstrăului la poziţia de start apărătoarea retractabilă a discului trebuie automat să acopere discul.
- In poziţia de sus de start a capului fierăstrăului opritorul de siguranţă trebuie să blocheze apărătoarea retractabilă a discului pentru a preveni deschiderea neintenţionată.
- Verificaţi opritorul discului – discul trebuie să se învârtă liber.

Înlocuirea plăcii profil

PERICOL!
Dacă placa profil este deteriorată, piesele mici pot fi blocate între placa profil şi discul fierăstrăului şi poate cauza blocarea discului. Înlocuiţi imediat placa profil deteriorată! (Fig.7).

1. Luaţi jos rigla de ghidare(13).
2. Slăbiţi placa profil (21) prin scoaterea cu o şurubelniţă. Acest lucru va distruge placa, nu poate fi refolosită.
3. Introduceţi noua placă profil asigurându-vă că se potriveşte perfect la locul său.
4. Instalaţi rigla de ghidare (13).

Ajustări

Ajustarea riglei de ghidare (Fig.27)

1. Slăbiţi şuruburile ce prind rigla de ghidare (L1).
2. Ajustaţi rigla în aşa fel încât să mărginească exact discul, atunci când masa înclinată (11) se angajează în poziţia 0°.
3. Strângeţi şuruburile ce prind rigla.

Ajustare indicator înclinare unghi(Fig.28)

1. Ajustaţi poziţia indicatorului(M1) după slăbirea şuruburilor (M2), până când valoarea indicată coincide cu poziţia de stop presetată a mesei rotative.

NOTĂ:

Masa înclinată acţionează la opriti presetate la poziţia de 0°, 15°, 22.5°, 30°, 45° şi 60°.

Reglarea opririi presetate a înclinării oblice (Fig.29)

1. Blocaţi suportul levierului de direcţie (N2) în poziţia 0°,
2. Slăbiţi şurubul stânga/dreapta(N1)
3. Reglaţi suportul levierului de direcţie până când discul este exact la 90°/45° faţă de masa rotativă.
4. Strângeţi şurubul stânga/dreapta(N1)
5. Ajustaţi poziţia indicatorului N3, după slăbirea şurubului N4 până când valoarea indicată coincide cu poziţia de stop presetată curentă a suportului levierului de direcţie.

Reglarea opritorului adâncimii tăierii (Fig.30)

Oprirea adâncimii de tăiere limitează adâncimea la care discul fierăstrăului pătrunde în deschizătura plăcii profilului.

Română

OPERAREA

NOTĂ:

Oprirea adâncimii de tăiere necesită ajustări dacă discul fierăstrăului face contact cu masa.

1. Slăbiţi piuliţa de blocare (O1) a opritorului adâncimii de tăiere.
2. Ajustaţi opritorul adâncimii de tăiere în aşa fel încât discul să pătrundă în deschizătura plăcii profilului.
3. Strângeţi piuliţa de blocare a opritorului adâncimii de tăiere.
4. Coborâţi capul fierăstrăului până când este oprit de opritorul de adâncime şi verificaţi dacă discul se încvârte liber în poziţia sa.

Curăţarea

Folosind o perie şi o pensulă sau un aspirator, îndepărtaţi toate resturile şi praful fierăstrăului din,

- dispozitivele de reglare;
- elementele de operare;
- orificiile de ventilare a motorului;
- spaţiul dedesubtul intercalaţiei mesei

Depozitarea

PERICOL!

- **Păstraţi fierăstrăul unde nu poate fi folosit sau să umble la el persoane neautorizate.**
- **Asiguraţi-vă că nimeni nu este vătămat de maşina depozitată.**

ATENŢIE!

- **Nu depozitaţi niciodată în mediu exterior, în zone neprotejate sau locaţii umede sau ude.**
- **Notaţi condiţiile de mediu permise (vezi "Specificaţiile tehnice").**

Întreţinerea

Înainte de fiecare folosire

- Îndepărtaţi de pe maşină resturile şi praful de la fierăstrău cu o perie, pensulă sau cu aspiratorul.
- Verificaţi de defecţiuni cablul de alimentare şi ştecherul, părţile defecte să fie înlocuite de un electrician calificat.
- Verificaţi toate piesele şi asiguraţi-vă că se pot mişca liber şi lin de-a lungul întregii lor raze.
- Verificaţi cuţitul de despicare pentru a vedea că distanţa între cuţitul de despicare – discul fierăstrăului este între 3 şi 8mm.

Lunar (dacă e folosit zilnic)

Verificaţi starea curelei de acţionare şi tensionarea ei corectă, dacă e necesar.

La fiecare 300 de ore de operare (Fig.10)

- Verificaţi toate piuliţele, şuruburile să fie fixate şi strânse corespunzător, strângeţi-le acolo unde e necesar.
- Verificaţi jocul lateral a capului fierăstrăului, ajustaţi prins strângerea piuliţei (P1) dacă e necesar.
- Verificaţi dacă ansamblul capului fierăstrăului revine la poziţia de start după ce este eliberat; dacă e necesar înlocuiţi arcurile.
- Verificaţi funcţia apărătorii retractabile a fierăstrăului.

SFATURI

- Pentru piese de lucru lungi folosiţi suporţi potriviţi pe ambele părţi laterale a maşinii.
- Folosiţi paravan suplimentar când tăiaţi piese mici(ar putea fi un placaj fixat cu patru şuruburi de paravan).
- Când tăiaţi piese de lucru deformate sau îndoite, asiguraţi-vă că aşezaţi piesa cu partea convexă faţă (ex partea de dinafară a unui arc) de paravan.
- Nu tăiaţi nicio piesă ce stă pe o margine. Aşezaţi-o mereu drept pe masa rotativă.
- Menţineţi curate suprafeţele de sprijin – în special îndepărtaţi urmele de răşină cu un spray corespunzător de curăţare şi întreţinere.

PIESE DISPONIBILE (FIG.4)

- Apărătoare disc (3)
- Riglă de ghidare (4)
- Apărătoare coborâtă pentru disc (14)
- Element de măsurat la 45 grade (23)
- Bară pentru impins piesa de lucru (24)
- Menghină (25)
- Cheie hexagonală (26)
- Ţeavă de evacuare (27)
- Colector de praf (28)

REPARAŢII

PERICOL!
Repararea sculelor electrice trebuie îndeplinită doar de electricieni calificaţi!

Sculele electrice ce necesită reparaţii pot fi trimise la centrul service din ţara dvs. Referiţi-vă la lista de piese pentru adrese.

Ataşaţi descrierea defecţiunii la scula electrică.

Română

PROTECŢIA MEDIULUI

Materialul de ambalare a maşinii este 100% reciclabil.

Sculele electrice şi accesoriile uzate conţin cantităţi considerabile de materie primă şi cauciuc valoroase ce pot fi reciclate.

REMEDIEREA DEFECŢIUNILOR

Această secţiune descrie problemele şi defecţiunile pe care le puteţi rezolva singur. Dacă măsurile descrise aici nu rezolvă problema, referiţi-vă la secţiunea “Reparaţii”.

PERICOL!
Multe accidente au loc în special legate de probleme şi defecte. De aceea notaţi:

- Scoateţi întotdeauna din priză înainte de service.
- Verificaţi ca toate dispozitivele de siguranţă să fie operaţionale după fiecare efectuare a service-lui.

Motorul nu funcţionează

Nu are curent

- Verificaţi cablurile, prizele, ştecherele şi siguranţele principale.

Nu are funcţie de tăiere

Blocajul pe timpul transportului activat

- Deblocaţi. Blocaj de siguranţă activat
- Acţionaţi blocajul de siguranţă.

Maşina nu are putere

Discul e tocit sau uzat (posibil are mărci de căldură de la supraîncălzire).

Discul nu este potrivit pentru materialul ce-l tăiaţi (vezi capitolul “Specificaţii tehnice”).

Disc fierăstrău deformat:

- Înlocuiţi discul (vezi capitolul “Întreţinere”)

Fierăstrăul vibrează puternic

Discul fierăstrăului deformat

- Înlocuiţi discul (vezi capitolul “Întreţinere”)

Discul incorect montat

- Îndepărtaţi discul şi remontaţi-l corect (vezi capitolul “Întreţinere”).

Fierăstrăul sună strident la pornire

Cureaua de acţionare e slăbită

- Strângeţi cureaua (vezi capitolul “Întreţinere – Tensionarea curelei de acţionare”).

Masa rotativă nu se mişcă deloc sau cu greu.

Praf de la fierăstrău s-a acumulat sub masa rotativă.

- Îndepărtaţi praful.

ETICHETAREA

SIMBOL	DESEMNARE
	Citiţi instrucţiunile cu atenţie înainte de pornirea maşinii.
CE	În conformitate cu CE
	Alertă de siguranţă
V	Volţi
	Vă rugăm reciclaţi
	Reciclaţi materiile prime în loc sa le eliminaţi ca deşeuri. le eliminaţi ca deşeuri. Maşina, accesoriile şi ambalajul trebuie sortat pentru reciclare.
	Nu atingeţi discul când funcţionează.
	Purtaţi ochelari de protecţie şi protecţie fonică. Purtaţi mască de praf.

Latviski

APRAKSTS

1 Augšējais zāģa galds
2 Šķēlējnazis
3 Asmeņa aizsargs
4 Vadīklas plāksne
5 Vadīklas plāksnes kloķis
6 Drošības fiksators
7 IESLĒGŠANAS/IZSLĒGŠANAS slēdzis
8 Slēdzis A
9 Slīpleņķa galda fiksācijas kloķis
10 Indikators, slīpā leņķa skala
11 Slīpleņķa galds
12 Bāze
13 Vadīkla
14 Apakšējā asmeņa aizsargs
15 Indikators, slīpleņķa skala
16 Slīpleņķa līmeņotāja bloķētājs
17 Galda skala
18 Ripzāģa ripa
19 Ripzāģa galva
20 Mēlīte
23 Slīpuma mērierīce
24 Izgrūšanas plāksnīte
25 Darba skava
26 Seškanšu žokļatslēga
27 Izplūdes caurule
28 Putekļu maisiņš
29 Slēdzis B

NOTEIKUMI DROŠAI EKSPLUATĀCIJAI

LŪDZU, VISPIRMS IZLASIET
Šīs instrukcijas ir uzrakstītas, lai padarītu ekspluatāciju vieglāku Jums, lietotājam, lai apgūtu, kā lietot šo mašīnu un to darīt droši. Šīs instrukcijas ir jāizmanto sekojoši:

- Izlasiet šīs instrukcijas, pirms uzsākt lietošanu. Lasot šīs instrukcijas, pievērsiet īpašu uzmanību un vienmēr ievērojiet drošības instrukcijas.
- Šīs ekspluatācijas instrukcijas ir paredzētas cilvēkiem ar pamata tehniskām zināšanām par šādu mašīnu ekspluatāciju. Nepieredzējušām personām stingri iesakām, pirms uzsākt šīs mašīnas lietošanu, meklēt pieredzējušas personas kompetentu konsultāciju un vadību.
- Saglabājiet visus dokumentus, kas nāk komplektā ar šo mašīnu turpmākai atsaucei. Saglabājiet savu pirkuma apliecinājumu gadījumā, ja vēlāk būs jāizmanto garantijas tiesības.
- Šo mašīnu nedrīkst pārdot vai aizdot kādam citam, ja netiek dota līdzi arī šī lietošanas rokasgrāmata un visi citi dokumenti, kas ietilpst šīs mašīnas komplektācijā.
- Ražotājs neuzņemas atbildību par jebkādiem bojājumiem vai zaudējumiem, kas rodas no jebkuru šajā rokasgrāmatā doto lietošanas vai drošības instrukciju neievērošanas.

ĪPAŠIE LIETOŠANAS NOTEIKUMI

Šis zāģis ir paredzēts šķērszāģējumiem, slīpleņķa zāģējumiem, un saliktiem slīpleņķa zāģējumiem. Iespējams veikt arī rievošanu. Zāģēt drīkst tikai materiālus, kas piemēroti zāģēšanai ar uzstādīto zāģa ripu (sk. “Tehniskās specifikācijas”, lai noskaidrotu kādi zāģu ripas ir pieejamas).

Nezāģējiet materiālus un zāģgabalus, ja tie neatbilst apstiprinātajām pieļaujamajām dimensijām (sk. “Tehniskās specifikācijas”).

Nezāģējiet gabalus, kam ir apaļš vai neregulārs šķērszāģējums, piemēram, malku, jo šādus materiālus nav iespējams droši nostiprināt zāģēšanas laikā. Zāģējot plānus materiālus vertikālā pozīcijā, jālieto piemērota papildu vadotne drošam atbalstam.

Jebkādu citu, atšķirīgu no augstākminētām, ierīču lietošana, jebkādas izmaiņas, modifikācijas mašīnai vai mašīnas daļām, kuras nav specifiski apstiprinājis ražotājs, var radīt neparedzētus bojājumus!

VISPĀRĪGAS DROŠĪBAS INSTRUKCIJAS

- Lai samazinātu līdz minimumam personīgo traumu vai materiālo zaudējumu risku, rūpīgi ievērojiet sekojošās drošības instrukcijas.
- Ievērojiet arī speciālās drošības instrukcijas, kas dotas attiecīgajās nodaļās.
- Kur tas ir atbilstoši, ievērojiet likumdošanas direktīvas vai noteikumus negadījumu novēršanai, kas attiecināmi uz ripzāģiem un šķērszāģiem.

VISPĀRĪGĀ BĪSTAMĪBA!

- Uzturiet savu darba zonu tīru – netīra darba telpa rosina negadījumus.
- Esiet modrs. Ziniet ko darāt. Uzsākot darbu, dariet to ar noteiktu mērķi. Nedarbiniet šo mašīnu, atrodoties narkotisko vielu, alkohola vai medikamentu iedarbībā.
- Ievērojiet apkārtējās vides apstākļus: vienmēr saglabājiet savu līdzsvaru.
- Zāģējot garus materiālu gabalus, lietojiet piemērotus materiālu gabalu atbalstus.
- Nedarbiniet mašīnu viegli uzliesmojošu šķidrumu vai gāzu tuvumā.

Latviski

NOTEIKUMI DROŠAI EKSPLUATĀCIJAI

- Šo mašīnu drīkst iedarbināt un ekspluatēt tikai personas, kas pazīstamas ar šķērszāģiem un pārzina riskus, kas saistīti ar šķērszāģu lietošanu. Personas, kas jaunākas par 18 gadiem, var lietot šo mašīnu tikai kā daļu no profesionālās apmācības programmas, instruktora uzraudzībā.
- Neļaujiet cilvēkiem, īpaši bērniem, tuvoties bīstamajai zonai. Neļaujiet citām personām pieskarties šai mašīnai vai barošanas vadam, mašīnai darbojoties.
- Nepārslogojiet mašīnu – lietojiet to tikai tādā ražības diapazonā, kā norādīts “Tehniskajās specifikācijās”.

  Izvairieties no pagarinātāja lietošanas, jo pagarinātājs var radīt pārkaršanu un līdz ar to arī ugunsgrēka risku.

BRĪDINĀJUMS! ELEKTROŠOKA RISKS!

- Nepakļaujiet mašīnu lietus iedarbībai. Nedarbiniet mašīnu mitrā vai slapjā vidē.

  Strādājot ar zāģi, nepieļaujiet neparedzētu ķermeņa saskari ar sazemētiem objektiem, piemēram, radiatoriem, caurulēm, ēdiena gatavošanas krāsnīm, ledusskapjiem.

PERSONĪGO TRAUMU UN SASPIEŠANAS RISKS – KUSTĪGAS DETAĻAS!

- Nedarbiniet mašīnu bez uzstādītiem aizsargiem.
- Vienmēr ievērojiet pietiekamu atstatumu līdz ripzāģa ripai. Ja nepieciešams, lietojiet piemērotus padeves rīkus. Strādājot ar mašīnu, ievērojiet pietiekamu atstatumu līdz piedziņas detaļām un elementiem.
- Pirms novākt atgriezumus, gružus, utt., nogaidiet, līdz zāģa ripa pilnībā apstājas
- Nemēģiniet apturēt zāģa ripu, spiežot darbgabalu pret tā sāniem.
- Pārbaudiet vai mašīna ir atvienota no barošanas, pirms uzsākt apkopes darbus.
- Pārbaudiet, vai ieslēdzot (piemēram, pēc apkopes), uz mašīnas vai mašīnā nav palikuši nekādi rīki vai vaļīgas detaļas.
- Kad mašīna netiek lietota, IZSLĒDZIET barošanu. Kad mašīna netiek lietota ilgstoši, atvienojiet zāģi no barošanas avota.

SAGRIEŠANAS BRIESMAS PAT TAD, KAD GRIEZĒJRIPA IR PILNĪBĀ NEKUSTĪGA!

- Nomainot griezējripu, vienmēr valkājiet cimdus.
- Uzglabājiet zāģa ripu(-as) tā, lai neviens nevarētu savainoties.

ATGRŪŠANĀS RISKS (DARBA GABALS TIEK IERAUTS ZĀĢA ASMENĪ UN AIZMESTS PRET OPERATORU):

- Strādājot ar galda zāģi nozāģēšanas režīmā, pārbaudiet vai gropes zāģripa ir pareizi uzstādīta.
- Neiekīlējiet darbgabalus.
- Pārbaudiet vai zāģa ripas ir piemērotas darbgabala materiālam.
- Plānus vai plān-sienu materiāla gabalus zāģējiet tikai ar smalkzobu zāģripām.
- Vienmēr lietojiet asas zāģripas.
- Ja šaubāties, pārbaudiet materiāla gabalu, vai tas nesatur svešķermeņus (piemēram, naglas vai skrūves).
- Zāģēšanas laikā izmantojiet tikai tādu izmēru materiālus, kas nodrošina drošu turēšanu.
- Nekad nezāģējiet “saišķus”, kas satur vairāk nekā vienu materiāla gabalu vienlaicīgi – atsevišķie gabali nevar tikt pareizi nostiprināti un kontrolēti. Ja atsevišķi materiāla gabali tiek ierauti zāģī, traumu risks ir nekontrolējams.
- Aizvācot mazus atgriezumus, **gružus**, utt., no darba zonas, zāģim jābūt pilnībā apstājušamies.

IETĪŠANAS BRIESMAS!

- Uzmanieties, lai neviena Jūsu ķermeņa daļa vai drēbju gabals netiktu ierauti mašīnā (nevalkājiet kaklasaites, cimdus, apģērbus ar vaļīgām piedurknēm; ja jums ir gari mati, nostipriniet tos zirgastē aiz muguras)
- Nekad nemēģiniet zāģēt jebkādus materiāla gabalus, kas satur
- virves
- auklas
- stieples
- kabeļus vai
- vadus, vai arī tādus materiālus, kas satur jebko no augstāk minētā.

BRIESMAS RADA NEPIETIEKAMS PERSONĪGAIS AIZSARGAPRĪKOJUMS!

- Valkājiet dzirdes aizsargaprīkojumu.
- Valkājiet putekļu masku.
- Valkājiet piemērotas darba drēbes.
- Strādājot ārā, ieteicams valkāt neslīdošas kurpes.

Latviski

NOTEIKUMI DROŠAI EKSPLUATĀCIJAI

TRAUMU RISKS, IEELPOJOT KOKA PUTEKĻUS!

- Dažu veidu koka putekļi (piemēram, bērza, ozola, pelni) ir kaitīgi veselībai tos ieelpojot. Kad vien iespējams, lietojiet putekļu savācēju. Putekļu savācējam ir jāatbilst datiem, kas norādīti tehniskajās specifikācijās.
- Samaziniet līdz minimumam koka putekļu daudzumu, kas iziet no mašīnas un darba zonas vidē:
- aizvāciet koka putekļu nosēdumus darba zonā (nepūtiet tos prom);
- izlabojiet jebkādas noplūdes putekļu kolektorā;
- nodrošiniet labu vēdināšanu.

DRAUDI, KAS RODAS MAŠĪNAS MODIFICĒŠANAS REZULTĀTĀ VAI LIETOJOT DETAĻAS, KO NAV PĀRBAUDĪJIS UN APSTIPRINĀJIS RAŽOTĀJS!

- Mašīnas montāža jāveic stingri saskaņā ar šo lietošanas instrukciju.
- Lietojiet tikai ražotāja apstiprinātas detaļas. Tas īpaši attiecas uz:
- zāģu asmeņiem (lai uzzinātu piegādes nr., skatīt "Tehniskās specifikācijas")
- drošības iekārtas (lai noskaidrotu piegādes nr., skatīt "Tehniskās specifikācijas")
- Neveiciet detaļu modifikāciju.

MAŠĪNAS DEFEKTU RADĪTĀS BRIESMAS

- Uzturiet mašīnu un tās aksesuārus labā darba kārtībā. Ievērojiet apkopes instrukcijas.
- Pirms uzsākt šīs mašīnas lietošanu, vienmēr pārbaudiet vai tai nav kādi bojājumi. Katru reizi, kad vēlaties lietot šo mašīnu, pārbaudiet vai visas drošības iekārtas un aizsardzības vairogi ir rūpīgi pārbaudīti un tie pilda savu funkciju. Pārbaudiet vai visas kustīgās detaļas strādā pareizi un nesprūst. Visām detaļām jābūt pareizi uzstādītām un ir jāatbilst visiem nosacījumiem, kas attiecas uz iekārtas pareizu ekspluatāciju.
- Iekārtas vai detaļas, kas nodrošina aizsardzību pret bojājumiem, remontēt vai nomainīt drīkst tikai kvalificēts speciālists. Bojātie slēdži jānomaina servisa centrā. Nedarbiniet šo mašīnu, ja slēdzi nav iespējams IESLĒGT vai IZSLĒGT. Nedarbiniet mašīnu, ja ir bojāts barošanas vads vai kontaktdakša vai arī pēc mašīnas defekta vai nepilnīgas darbības iestāšanās, kamēr tas nav novērsts.
- Sargājiet rokturus no eļļas un ziežvielām

TRAUMU RISKS TROKŠŅU REZULTĀTĀ!

SPECIĀLĀS IZSTRĀDĀJUMA ĪPAŠĪBAS

- Ātra nomaiņa no šķērszāģēšanas režīma uz galdzāģa režīmu.
- 93° zāģēšanas leņķa diapazons slīpgriezumam (48° kreisajā pusē līdz 45° labajā) ar pieciem aizturiem.
- 110° griešanas leņķa diapazons priekš nogriešanai zem leņķa (50° kreisajā pusē līdz 60° labajā) ar desmit iepriekš iestatāmiem aizturiem.
- Perfekts mobilai lietošanai, pateicoties tā mazajam svaram un mazajiem izmēriem.
- Robusta no alumīnija izlieta konstrukcija precīzai zāģēšanai.
- TCT zāģripa.
- Iespējama papildus aizsargsieta uzstādīšana.
- Pretstartēšanas aizsardzība nepieļauj mašīnas ieslēgšanos, kad tiek atjaunota barošana pēc strāvas pārtraukuma barošanas avotā.
- Valkājiet dzirdes aizsargaprīkojumu.
- Pārbaudiet vai nav saliecies šķēlējnazis. Saliekts šķēlējnazis izraisa apstrādājamā materiāla piespiešanu pret zāģa ripu, radot papildus troksni.

Latviski

SPECIFICATIONS

Spriegums	**V~**	**230 V (50 Hz)**
Drošinātāja aizsardzība	**A**	**10 (laika aizkave)**
Jauda	**W**	**1800**
Aizsardzības korpusa klase	**IP**	**20**
Aizsardzības pakāpe		**II**
Ripzāģa asmeņa ātrums	**min^{-1}**	**5000**
Ripzāģa asmeņa diametrs	**mm**	**254**
Izmēri Iepakota mašīna - Garums x platums x augstums	**mm**	**700 x 585 x 420**
Maksimālais darbgabala šķērzāģējums - 90° x 90° - 90° x 45° - 45° x 90° - L45° X 45° R45° X 45° Zāģēšanas kapacitātes galdzāģim	** mm mm mm mm mm mm**	** 70 x 110 50 x 100 40 x 90 35 x 50 40 x 90 40**

Svars Bruto svars	**kg**	**24**
Neto svars	**kg**	**19**
Pieļaujamā apkārtējās vides temperatūra darbam	°C	**0 to + 40**
Pieļaujamā temperatūra transportēšanai un uzglabāšanai	°C	**0 to + 40**
Trokšņa emisija saskaņā ar EN ISO 3744 Skaņas jaudas līmenis L_{WA}	dB(A)	103,2
Skaņas jaudas līmenis L_{WA} bez slodzes	dB(A)	97,7
Skaņas spiediena līmenis pie operatora L_{PA}	dB(A)	91,7
Skaņas spiediena līmenis pie operatora auss L_{PA} bez slodzes	dB(A)	88,1
Paātrinājuma vidējā svērtā efektīvā vērtība (vibrācija pie roktura)	m/s^2	<2,5
Putekļu savācējs (neietilpst standarta komplektācijā -Putekļu savācēja atveres diametrs	mm	43
-Minimālā gaisa tilpuma plūsma	m^3/h	550
-Minimālais vakuums	Pa	740
-Minimālais gaisa izplūdes ātrums pie putekļu nosūkšanas atveres	m/s	20

Latviski

EKSPLUATĀCIJA

UZSTĀDĪŠANA UN TRANSPORTĒŠANA

UZMANĪBU!
Nenesiet mašīnu aiz roktura; rokturis nav paredzēts šāda svara nešanai. Lai nestu mašīnu, turiet to abās pusēs pie pamatnes (12).

Uzstādīšana (Att.14)

1. Izceliet mašīnu laukā no kastes, palīdzot vēl vienai personai.
2. Pagrieziet rotējošo galdu 0° pozīcijā un pievelciet pagriezes leņķa fiksatoru.

PIEZĪME:

Ja mašīna ir jāuzstāda uz darbgalda: **Neuzstādiet** to uz gumijas paliktņiem!

3. Lai uzstādītu gumijas paliktņus, uzmanīgi pagrieziet mašīnu uz labo pusi, lai tā atbalstītos uz motora.
4. Uzstādiet uzgriezni (A3) caurumā, kas atrodas gumijas paliktņu apakšdaļā.
5. Ievietojiet seškanšu galvskrūvi (A1) mašīnas paliktnī no augšas. Piestipriniet gumijas paliktni (A2) ar iepriekš ievietoto uzgriezni (A3) pie skrūves.
6. Pievelciet gumijas paliktni izmantojot tikai roku spēku.
7. Pievelciet skrūvi ar seškanšu atslēgu, izmantojot tikai roku spēku.

BĪSTAMI!
Pastāv traumu risks, ja mašīna tiek nepareizi pārvietota paceļot mašīnu, vai pagriežot mašīnu otrādi. Vienmēr turiet mašīnu aiz pamatnes (12).

8. Novietojiet mašīnu uz piemērotas virsmas.
- Visiem četriem paliktņiem ir cieši jāatbalstās uz virsmas.
- Ideālais augstums virsmai ir aptuveni 800 mm.
- Zāģim ir jāstāv droši un nekustīgi nostiprinātam, pat zāģējot lielākus materiāla gabalus.

9. Saglabājiet iepakojumu turpmākai lietošanai, vai atdaliet materiālu un likvidējiet to videi draudzīgā veidā.

Transportēšana (Att. 5, 12, 13)

1. Novietojiet apakšējo zāģripas aizsargu (14) no kreisās puses priekšā spraugplāksnes aizmugurējā galā un spiediet to uz aizmuguri.
2. Pagrieziet zāģa galvu uz leju un ievietojiet apakšējo tapu (22).
3. Novietojiet zāģripas sietu virs zāģripas aizsarga un nostipriniet to savā vietā.
4. Paceliet mašīnu, to turot aiz abām pamatnes pusēm(12).

Ekspluatācija PIEZĪME:

Šajā nodaļā lasītājs tiks iepazīstināts ar būtiskiem mašīnas ekspluatācijas elementiem.

Pareiza zāģa lietošana ir aprakstīta nodaļā “Ekspluatācija”, izlasiet šo nodaļu, pirms pirmo reizi uzsākt zāģa lietošanu.

A. Ripzāģa lietošana galda režīmā (Att. 2, 5, 6, 12)

- Pārliecinieties vai galds ir pilnībā nokomplektēts un atrodas pareizā orientācijā (Att. 2), pārbaudiet vai nofiksēšanas tapa (22) ir pareizi novietota un nostiprināta, lai nodrošinātu to, ka ir ieslēgts sekundārais slēdzis (Slēdzis B (12)).
- Noņemiet vadīklas plāksni (4).
- Lai iedarbinātu un apturētu mašīnu, izmantojiet iedarbināšanas un izslēgšanas slēdzi(7).

B. Ripzāģa lietošana griešanai zem leņķa režīmā (Att. 6)

- Pārbaudiet vai vadīklas plāksne (4) ir pareizi uzstādīts un nosedz zāģa ripu. Tas aktivizē slēdzi A(8). Pārbaudiet vai vāks (vadīklas plāksne) ir cieši nostiprināts. Ja tā nav, tad lietojiet vadīklas plāksnes kloķi (5), lai nostiprinātu to.
- Noņemiet apakšējo ripas aizsargu (14).
- Lai ieslēgtu motoru, nospiediet slēdža mēlīti (20), kas atrodas uz roktura.
- Lai motoru izslēgtu, atlaidiet slēdža mēlīti (20).

Rotējošais galds (Att. 7-9)

Rotējošais galds (11) ir pagriežams no 50 grādiem pa kreisi līdz 60 grādiem pa labi un ir nostiprināms iepriekš iestatītos aizturos 0°, 15°, 22.5°, 30°, 45° un 60° pozīcijā.

Leņķzāģa galda pagriešanai, nepieciešams atlaist vaļīgāk fiksatoru (9).

UZMANĪBU!
Lai nepieļautu leņķa nomainīšanos darba laikā, leņķa galda fiksācijas kloķis ir jāpievelk (arī tad, kad galds ir nostiprināts iestatītajos aizturos).

Slīpuma sagāšanas iestatījums (Att.10-11)

Vadīklas sviras var tikt “sagāzts” no vertikāla stāvokļa līdz 45 grādiem pa kreisi.

Lai sagāztu vadīklas sviru, nepieciešams atlaist sviru (16).

Latviski

EKSPLUATĀCIJA

UZMANĪBU!
Lai nepieļautu leņķa slīpuma patvaļīgu izmainīšanos zāģēšanas laikā, vadīklas svira turētāja fiksatora skrūvei jābūt pievilktai (arī tad, kad tas nostiprināts iestatītajos aizturos).

Vadīklas plāksne (Att.12-13)

Vadīklas plāksne (4) ir uzmontēta uz augšējā zāģgalda (1). Vadīklas plāksnes fiksācijas rokturim (5) jābūt vērstam mašīnas priekšpuses virzienā.

Pēc fiksatora roktura atlaišanas, vadīklas plāksni (4) iespējams noņemt un pārvietot šķērszāģēšanas režīmā (att. 13), vadīklas plāksne tiek novietota virs zāģa ripas aizsarga (3). Pārvietojot vadīklas plāksni, vienmēr pārliecinieties, ka nostiprināt plāksni izmantojot vadīklas plāksnes fiksācijas kloķi (5).

Putekļu savācēja pievienošana

BĪSTAMI!
Dažu tipu koku putekļi (piemēram, bērzs, ozols, pārogļota koksne), var būt kaitīgi veselībai tos ieelpojot. Vienmēr lietojiet putekļu savācēju šādos gadījumos:

- Izmantojot zāģi noslēgtās telpās;
- Izmantojot zāģi ilgstoši (vairāk nekā 1/2 stundas dienā);
- Zāģējot ozolu, bērzu vai pārogļotu koksni.

Putekļu savācējam ir jāatbilst šādām sekojošām prasībām:

- Putekļu savākšanas atveres diametrs (43 mm);
- Gaisa plūsmas tilpums ~ 550m3/h;
- Vakuums zāģa putekļu savākšanas atverē ~ 740 Pa;
- Gaisa ātrums pie zāģa putekļu savākšanas atveres ~ 20m/s.

Ievērojiet un sekojiet putekļu savācēja lietošanas instrukcijām.

Šķēlējnaža regulēšana (Att.15)

BĪSTAMI!
Atvienojiet no tīkla, pirms veikt regulēšanu

PIEZĪME:

Šķēlējnazis ir ražotāja iestatīts uz apakšējo pozīciju. Salāgošana pirms pirmās iedarbināšanas reizes ir nepieciešama tikai tad, ja šķēlējnaža pozīcija transportēšanas gaitā ir izmainījusies vai arī ir nepieciešams maksimāls zāģēšanas dziļums.

1. Paceliet augšējo zāģa galdu pilnībā un pievelciet zāģēšanas dziļuma fiksatora skrūves.
2. Šķēlējnaža pārbaude:

- Attālumam starp zāģa asmeņa ārējo malu un šķēlējnazi ir jābūt robežās no 3-8mm.
- Šķēlējnazim ir jābūt salāgotam ar zāģa ripu.

BĪSTAMI!
Šķēlējnaža asmens ir viena no drošības iekārtām un ir jāuzstāda pareizi, lai tiktu nodrošināta droša iekārtas ekspluatācija.

Tikai tad, ja nepieciešama šķēlējnaža pārregulēšana:

3. Atskrūvējiet seškanšu gremdskrūves (B1).
4. Noregulējiet šķēlējnazi (2) uz vēlamo pozīciju. Attālumam starp zāģa ripas ārējo malu un šķēlējnazi ir jābūt robežās no 3-8 mm.
5. Pievelciet seškanšu gremdskrūves (B1).

PIEZĪME:

Kad šķēlējnazis ir iestatīts uz augšējo pozīciju, tad vadīklas plāksni var pārklāt pāri asmeņa aizsargam tikai tad, kad augšējais zāģa galds ir pilnībā pacelts.

Savienojums ar līdzstrāvas avotu

BĪSTAMI! AUGSTS SPRIEGUMS

- Strādāt ar šo mašīnu drīkst tikai sausos apstākļos.
- Mašīnu drīkst piedzīt tikai ar barošanas avotu, kas atbilst sekojošām prasībām (skatīt arī “Tehniskās specifikācijas”).
- Tīkla spriegumam un sistēmas frekvencei ir jāatbilst spriegumam un frekvencei kas norādīta uz mašīnas nominālo parametru plāksnītes;
- Drošinātāju aizsardzība ar noplūdes strāvas atslēgšanas ierīci (RCD) ar 30 mA jutību.
- Pareizi uzstādītas, sazemētas un notestētas barošanas izejas.
- Novietojiet barošanas avota kabeli tā, lai tas netraucētu darbam un netiktu arī bojāts.
- Aizsargājiet barošanas avota kabeli no karstuma, kodīgiem šķidrumiem un asām malām.
- Lietojiet tikai gumijas-izolācijas pagarinātājus ar pietiekamu vadu šķērsgriezumu (3 x 1,5mm^2).
- Kad vēlaties atslēgt iekārtu no strāvas avota, nevelciet to aiz barošanas avota kabeļa.

Latviski

EKSPLUATĀCIJA

ŠĶĒRZĀĢĒŠANAS REŽĪMS

Drošības iekārtas

Iebīdāms asmeņa aizsargs (Att.16)

Iebīdāmais asmeņa aizsargs (C1) aizsargā operatoru no netīša kontakta ar zāģa ripu, kā arī no atgriezumu lidošanas visapkārt.

Iebīdāmam ripas aizsargam vienmēr automātiski jāatgriežas savā sākotnējā pozīcijā ikreiz, kad tiek pacelta zāģgalva. Kad zāģa galva atrodas sākotnējā pozīcijā, zāģa ripai ir jābūt pārklātai no visām pusēm.

Drošības fiksators (Att.2-3)

Drošības fiksators (6) nofiksē zāģa galvu augšējā pozīcijā un nepieļauj iebīdāmajam ripas aizsargam atsegt zāģa ripu.

Drošības fiksators tiek atlaists nospiežot to. Tad iespējams nolaist zāģa galvu (19), kad zāģa galva tiek nolaista, tad tiek ievilkts ievelkamais ripas aizsargs, atklājot zāģa ripu.

Pēc tam, kad zāģēšana ir pabeigta – un zāģa galva atrodas augšējā starta pozīcijā – ievelkamais ripas aizsargs tiek nofiksēts no jauna, izmantojot drošības fiksatoru.

Uzstādīšana (Att.12 un att.13)

BĪSTAMI!
Pirms mašīna tiek uzstādīta:

- **IZSLĒDZIET mašīnu,**
- **Atvienojiet no tīkla**
- **Pagaidiet, kamēr mašīna ir pilnībā apstājusies**

1. Obligāts nosacījums ir novietot vadīklas plāksni (4), pārklājot zāģa ripu un nostiprinot to pozīcijā, un vadīklas plāksnei ir jāieslēdz slēdzis A (8), nostiprinot pozīcijā ar vadīklas plāksnes fiksācijas kloķi (5).
2. Atlaidiet apakšējās pozīcijas fiksācijas tapu (22) un pilnībā paceliet zāģa galvu.
3. Noņemiet apakšējo ripas aizsargu (14).
4. Lietojiet slēdža mēlīti (20) , lai palaistu mašīnu.

EKSPLUATĀCIJA

BĪSTAMI!

- ■ Pirms uzsākt mašīnas lietošanu, vienmēr pārbaudiet, lai redzētu, ka sekojošas detaļas ir pareizā darba kārtībā
- Ievelkamais ripas aizsargs.
- ■ Lietojiet personīgo aizsargaprīkojumu.
- ■ Ieņemiet pareizu darba pozīciju
- Ripzāģa priekšpusē
- Ripzāģa priekšpusē
- Zāģēšanas līnijas sānos
- ■ Saspiešanas risks! Sagāžot zāģa galvas komplektu uz sāniem, turiet zāģa galvu pie roktura un netuviniet savus pirkstus vadīklas sviras turētājam un turiet tos ārpus sagāšanas diapazona! Turiet to pie zāģa galvas.
- ■ Ja darba veikšanai nepieciešams, lietojiet sekojošo:
- darba atbalsts – gariem materiālu gabaliem, kas citādi nokristu no darbgalda pabeidzot zāģēšanu;
- putekļu savācējs.
- ■ Ja zāģējot veidojas maza izmēra atgriezumi, lietojiet papildus sietu.
- ■ Vienmēr turiet darba gabalu uz galda un neļaujiet tam iestrēgt.
- ■ Nemēģiniet nekad apturēt zāģa ripu, spiežot darba gabalu pret tās sāniem. Ja zāģa ripa tiek bloķēta, pastāv nopietns traumu risks.

Standarta šķērszāģējumi

Sākotnējā pozīcija:

- Ripzāģa galva pilnībā pacelta.
- Galda pagriešana 0° pozīcijā, tiek pievilkta rotējošā galda fiksācijas skrūve.
- Motora galva atrodas vertikālā (90°) stāvoklī, slīpzāģējuma fiksācijas svira pievilkta.

Darbgabala zāģēšana:

1. Turiet darbgabalu pret sietu, lietojiet darba skavu, lai nostiprinātu darba gabalu pozīcijā, ja tas iespējams.
2. Ieslēdziet mēlīt(20) un aktivējiet/nospiediet drošības fiksatoru(6).
3. Lēnām šūpojiet zāģa galvu pilnībā uz leju, cieši turot to pie roktura. Zāģēšanas laikā izmantojiet tikai mērenu spiedienu, lai saglabātu motora apgriezienus.
4. Sazāģējiet darba gabalu vienā piegājienā.
5. Ļaujiet zāģa galvai lēnām atgriezties augšējā starta stāvoklī.
6. Ja nav nepieciešama turpmāka zāģēšana, tad izslēdziet zāģi, atlaižot slēdža mēlīti (20).

Latviski

EKSPLUATĀCIJA

Leņķzāģēšana (Att.7)

Veicot leņķzāģēšanu, darba gabals tiek sazāģēts noteiktā leņķī attiecībā pret sietu.

Sākuma pozīcija:

- Ripzāģa galva pilnībā pacelta.
- Motora galva atrodas vertikālā (90°) stāvoklī, slīpuma fiksācijas svira pievilkta.

Darba gabala sazāģēšana:

1. Atlaidiet leņķzāģēšanas galda (11) leņķa fiksācijas kloķi (9).
2. Iestatiet uz vēlamo leņķi.
3. Pievelciet galda leņķa fiksācijas kloķi.
4. Turiet darba gabalu pret sietu. Lietojiet darba savilcēju, lai nostiprinātu darba gabalu pozīcijā, ja tas nepieciešams.
5. Piespiediet mēlīti (20) un aktivējiet/piespiediet drošības fiksatoru (6).
6. Lēnām šūpojiet zāģa galvu pilnībā uz leju, cieši turot rokturi. Zāģēšanas laikā pielietojiet tikai mērenu spiedienu, lai nepieļautu motora apgriezienu samazināšanos.
7. Darba gabala zāģēšanu veiciet vienā piegājienā.
8. Ļaujiet zāģa galvai lēnām atgriezties tās augšējā sākuma pozīcijā.
9. Ja nav nepieciešama turpmāka zāģēšana, tad izslēdziet zāģi, atlaižot slēdža mēlīti (20).

PIEZĪME:

Leņķzāģēšanas galds tiek nofiksēts iepriekš noteiktos leņķos 0°, 15°, 22.5°, 30°, 45° un 60° pozīcijās.

Slīpzāģējumi (Att.10 & 11)

Slīpzāģējumi sazāģē darba gabalu leņķī, kas atšķiras no 90°. Sākuma pozīcija:

- Ripzāģa galva pilnībā pacelta.
- Leņķzāģēšanas galds atrodas pozīcijā 0°, rotējošā galda fiksācijas skrūve ir pievilkta.

Darba gabala sazāģēšana:

1. Atlaidiet slīpuma fiksācijas sviru (16) , lai sagāztu zāģa galvu zāģa tuvumā.
2. Lēnām sagāziet motora galvu uz vēlamo stāvokli.
3. Pievelciet slīpuma fiksācijas sviru (16).
4. Turiet darba gabalu pret sietu. Darba gabala nostiprināšanai, ja nepieciešams, lietojiet darba skava.
5. Piespiediet mēlīti (20) un aktivējiet/piespiediet drošības fiksatoru(6).
6. Lēnām šūpojiet zāģa galvu pilnībā uz leju, cieši turot rokturi. Zāģējot pielietojiet tikai mērenu spiedienu, lai nepieļautu motora apgriezienu samazināšanos.
7. Darba gabalu sazāģējiet ar vienu piegājienu.
8. Ļaujiet zāģa galvai lēnām atgriezties uz sākotnējo augšējo stāvokli.
9. Ja nav nepieciešama turpmāka zāģēšana, izslēdziet zāģi, atlaižot slēdža mēlīti (20).

Saliktā leņķzāģēšana

Saliktā ir leņķa un slīpā zāģējuma kombinācija, kas nozīmē, ka vienā gājienā darba gabals tiek nogriezts leņķī, kas atšķirīgs no 90°, attiecībā pret gan pret vadotni gan arī pret materiāla virsmu.

BĪSTAMI!
Zāģējot saliktā leņķī, zāģa ripa ir atsegta daudz vairāk nekā parasti – tas nozīmē arī palielinātu traumu risku.

Vienmēr ievērojiet pietiekamu atstatumu līdz zāģa ripai. Starta pozīcija:

- Ripzāģa galva pilnībā pacelta.
- Leņķzāģēšanas galds nofiksēts vēlamajā pozīcijā.
- Ripzāģa galva sagāzta līdz vēlamajam leņķim pret darba gabala virsmu un nofiksēta.

Darba gabala zāģēšana:

1. Turiet darba gabalu pret sietu. Lai nostiprinātu darba gabalu, ja iespējams, lietojiet darba skavu.
2. Uzspiediet uz augšējās IESLĒGŠANAS/ IZSLĒGŠANAS slēdža daļas un nospiediet drošības fiksāciju.
3. Lēnām šūpojiet zāģa galvu pilnībā uz leju, cieši turot to aiz roktura. Zāģēšanas laikā pielietojiet tikai mērenu spiedienu, lai saglabātu motora apgriezienus.
4. Nozāģējiet darba gabalu vienā piegājienā.
5. Ļaujiet zāģa galvai lēnām atgriezties tās sākotnējā augšējā sākuma stāvoklī.
6. Ja zāģēšana netiek nekavējoties turpināta, tad IZSLĒDZIET zāģi.

GALDA ZĀĢA REŽĪMS

Drošības ierīces

Ripas aizsargs (Att.12)

Ripas aizsargs (3) aizsargā pret operatora nejaušu kontaktu ar zāģa ripu, kā arī novērš ‘atgriezumu izmētāšanu. Strādājot ar zāģi, vienmēr jābūt uzstādītam ripas aizsargam.

Latviski

EKSPLUATĀCIJA

Šķēlējnazis (Att.12)

Šķēlējnazis (2) nepieļauj darba gabala ieraušanu ar zāģa ripas zobiem un aizmešanu pret operatoru.

Strādājot ar zāģi, vienmēr jābūt uzstādītam šķēlējnazim.

Apakšējais zāģa ripas aizsargs (Att.12)

Apakšējais ripas aizsargs (14) aizsargā operatoru pret nejaušu kontaktu ar zāģa ripu.

Drošības ripas aizsargam vienmēr jābūt uzstādītam pozīcijā strādājot ar šo mašīnu.

Bīdīšanas stienis (Att.17&18)

Bīdīšanas stienis (24) darbojas kā rokas pagarinātājs un aizsargā operatoru no nejauša kontakta ar zāģa ripu.

Ja atstatums starp zāģa ripu un vadīklas plāksni ir mazāks par 120 mm, vienmēr lietojiet bīdīšanas stieni.

Virziet bīdīšanas stienis 20° līdz 30° leņķī attiecībā pret zāģa galda virsmu.

Ja bīdīšanas stienis ir bojāts, tad nomainiet to.

Uzstādīšana

BĪSTAMI!

Pirms mašīna tiek uzstādīta (Att.12 & Att.13):

- **IZSLĒDZIET mašīnu.**
- **atvienojiet no barošanas tīkla;**
- **pagaidiet kamēr mašīna ir pilnībā apstājusies.**

1. Pagrieziet zāģa galvu uz augšu.
2. Iestatiet leņķa galdu 0° pozīcijā un pievelciet fiksācijas skrūvi.
3. Obligāti cieši nostipriniet pozīcijā apakšējo ripas aizsargu, nodrošinot, ka tiek nospiests slēdzis B (29).
4. Pārvietojiet zāģa galvu uz leju un nofiksējiet to pozīcijā
5. Noņemiet vadīklas plāksni (4) no ripas aizsarga.

BĪSTAMI!

- **Pirms uzsākt darbu, pārbaudiet, lai redzētu, ka sekojoši elementi ir pilnā darba kārtībā.**
- Šķēlējnazis;
- Drošības ripas aizsargs;
- Ripas aizsargs;
- Bīdīšanas stienis.

- **Lietojiet personīgās aizsardzības aprīkojumu**
- Putekļu respiratora maska;
- Dzirdes aizsardzība;
- Drošības brilles.
- **Ievērojiet pareizu darba pozīciju:**
- Ripzāģa priekšpusē;
- Ripzāģa priekša;
- Pa kreisi no griešanas līnijas;
- Strādājot divām personām, otrai personai ir jāievēro adekvāta distance līdz zāģim.
- **Ja darba tips prasa, tad lietojiet sekojošo:**
- Darba atbalsts – gariem materiāla gabaliem, kas citādi nokristu no galda pabeidzot zāģēšanu;
- Putekļu savācējs.
- **Vienmēr turiet darba gabalu uz leju pie galda un neļaujiet tam iestrēgt.**
- **Nemēģiniet apturēt zāģa ripu, spiežot darba gabalu pret tās sāniem. Ja zāģa ripa tiek nobloķēta, pastāv nopietns traumu risks.**

Zāģēšana

BĪSTAMI!
Ja attālums D no zāģēšanas materiāla gabala ir mazāks par 20mm (Fig.17), lietojiet bīdīšanas stieni

1. Ripas aizsargam ir ar savu priekšējo malu jāatbalstās uz apstrādājamo materiāla gabalu.
2. Ja nepieciešams, uzstādiet vadīklas plāksni ar fiksācijas skrūvēm vērstām Jūsu, operatora, virzienā.
3. Iestatiet vadīklas plāksni uz vēlamo zāģēšanas platumu. Pārbaudiet uz abām augšējā zāģgalda skalām vai vadīklas plāksne atrodas paralēli zāģa ripai.
4. Iedarbiniet zāģa ripu, piespiežot slēdzi ‘on’ (7).
5. Bīdiet darba gabalu vienmērīgā kustībā uz aizmuguri un nozāģējiet to ar vienu piegājienu.
6. Ja zāģēšana netiks nekavējoties turpināta, IZSLĒDZIET mašīnu, piespiežot ‘off’ slēdzi (7).

APKOPE UN UZTURĒŠANA

BĪSTAMI!

Pirms veikt jebkādu apkopi;

1. **IZSLĒDZIET mašīnu,**
2. **atvienojiet no elektrotīkla,**

Latviski

EKSPLUATĀCIJA

3. nogaidiet, kamēr mašīna ir pilnībā apstājusies.

- Remonta un apkopes darbus, kas ir atšķirīgi no šajā nodaļā minētajiem, drīkst veikt tikai kvalificēti servisa speciālisti.
- Bojātas detaļas, īpaši drošības ierīces, ir jānomaina tikai pret OEM rezerves daļām. Detaļas, ko nav notestējis un apstiprinājis ražotājs, var radīt neparedzētus bojājumus.
- Pēc katras apkopes veikšanas, pārbaudiet vai visas drošības iekārtas darbojas.

Zāģa ripas nomaiņa (Att.19-21)

BĪSTAMI!

- **Uzreiz pēc zāģēšanas, zāģa ripa var būt ļoti uzkarsusi – apdegumu risks! Ļaujiet karstajai zāģa ripai atdzist. Nemēģiniet tīrīt karstu ripu ar jebkādiem uzliesmojošiem šķidrumiem.**
- **Traumu risks, pat ja zāģa ripa ir apstājusies. Atskrūvējot, vai pievelkot enkurskrūvi (E1), ievelkamam ripas aizsargam ir pilnībā jāaptver zāģa ripa. Nomainot ripas, vienmēr valkājiet cimdus.**

1. Iestatiet vadīklas svira turētāju uz 0° (vertikāls stāvoklis) un pievelciet slīpuma sagāzuma fiksācijas skrūvi.
2. Atskrūvējiet uzgriezni, kas fiksē ripas aizsargu un noņemiet ripas aizsargu nost. Noņemiet nost augšējo zāģa galdu.
3. Lai nepieļautu zāģa ripa griešanos, pavelciet uz priekšu zāģa ripas fiksatoru (D1). Vienlaicīgi lēnām grieziet zāģa ripu ar roku, līdz zāģa ripas fiksators nofiksējas pozīcijā.
4. Atskrūvējiet enkurskrūvi (E1), kas atrodas uz zāģa ass (kreisā vītne).
5. Noņemiet enkurskrūvi (E1) un ārējo ripas atloku (E2) no zāģa ass.
6. Noņemiet zāģa ripu (18) nost no zāģa ass un paceliet to uz augšu, lai noņemtu to no mašīnas.
7. Noņemiet ass starpliku (E4) un iekšējo ripas atloku (E3) no zāģa piedziņas ass.
8. Notīriet sekojošas piesārņotas virsmas: - Ripzāģa ass
- Iekšējais ripas atloku
- Ripzāģa ripu
- Ārējais ripas atloku
- Vārpstas skrūvi
- Ripas vāku

BĪSTAMI!
Nelietojiet nekādus tīrīšanas līdzekļus (piemēram, lai notīrītu sveķu atlikumus) kas varētu korodēt vieglos mašīnas metāla komponentus; zāģa stabilitāte varētu tikt pakļauta riskam šādā gadījumā.

9. Uzlieciet ripas iekšējā atloka (E3) vārpstas starpliku (E4) uz zāģa piedziņas ass.

BĪSTAMI!
Uzstādiet iekšējo zāģa ripas atloku pareizi! Pretējā gadījumā zāģis var iestrēgt, vai zāģa ripa var kļūt vaļīga! Iekšējās ripas atloks atrodas pareizā pozīcijā tad, ja nošķeltais gredzens (Q1) ir vērsts pa labi un atsperes gredzena rieva ir vērsta pa kreisi (Att. 21).

10. Uzstādiet jauno zāģa ripu (18)- un pievērsiet uzmanību virzienam (bultiņai uz zāģa ripas ir jābūt vērstai tajā pašā virzienā kā bultiņai uz zāģa ripas aizsarga)!

BĪSTAMI!
Lietojiet tikai tādas zāģu ripas, kas atbilst standartiem un kas ir paredzētas darbam ar maksimālo zāģa ātrumu (sk. "Tehniskā specifikācija").

Nelietojiet:

- **Nepareizu izmēru zāģu ripas**
- **Zāģu ripas, kas izgatavotas no ātrgriezēja tērauda (HSS);**
- **Bojātas zāģu ripas;**
- **Nodilušas zāģu ripas.**

BĪSTAMI!

- **Uzmontējiet zāģa ripu tikai izmantojot OEM detaļas.**
- **Nelietojiet atvieglotas sēžas starpgredzenus; šādā gadījumā zāģa ripa var kļūt vaļīga.**
- **Zāģu ripas ir jāuzstāda tā, lai tās "nešūpotos" un darba gaitā nevarētu kļūt vaļīgas.**

11. Uzstādiet ārējo zāģa ripas atloku (E3)
- abiem atlokiem ir jāsader ar paplāksnēm, kas atrodas uz zāģa ass.
12. Ievietojiet vārpstas skrūvi (E1) (kreisā vītne) un pievelciet to ar seškanšu uzliekamo atslēgu, izmantojot pirkstu spēku.

Latviski

EKSPLUATĀCIJA

BĪSTAMI!

- Neizbīdiet vārpstas skrūves pievilkšanas atslēgu ar mērķi iegūt izdevīgāku sviru.
- Pievelkot vārpsta skrūvi, nesitiet atslēgu ar āmuru.
- Pēc vārpsta skrūves pievilkšanas, obligāti noņemiet uzgriežņu atslēgu.

13. Uzstādiet zāģripas aizsargu un pievelciet uzgriezni, kas notur pozīcijā ripas aizsargu.
14. Pārbaudiet darbību sekojošiem elementiem:

- Ievelkamam ripas aizsargam ir jāatveras, nepieskaroties zāģa ripai.
- Atgriežot zāģa galvu uz sākotnējo stāvokli, ievelkamam ripas aizsargam ir automātiski jāaptver zāģripa.
- Augšējā zāģa galvas starta pozīcijā drošības fiksatoram ir jānofiksē ievelkamais ripas aizsargs, lai nepieļautu nejaušu atvēršanos.
- Pārbaudiet zāģa ripas fiksatoru – zāģa ripai ir jāgriežas brīvi.

Piedziņas siksnas spriegošana

Piedziņas siksna, kas “skrien” labajā pusē no zāģa galvas aiz plastmasas vāka, ir jāpievelk gadījumā, ja ‘brīvgājiens’ ir lielāks par 8 mm., nospiežot vidū starp abiem skriemeļiem vai arī tad, ja netiek adekvāti pārvadīta piedziņas jauda.

Spriegojuma pārbaude (Att.22)

1. Pārbīdiet zāģa galvu pilnībā uz augšu.
2. Iestatiet **vadīklas svira** turētāju uz 0° (vertikālu stāvokli) un pievelciet leņķa fiksācijas skrūvi.
3. Atskrūvējiet uzgriezni, kas tur pozīcijā zāģripas aizsargu un noņemiet zāģripu.
4. Atskrūvējiet augšējo zāģgalda skrūvi, atvirziet augšējo zāģa galdu.
5. Izņemiet aizbāzni (F1), kas atrodas blakus motoram.
6. Ar pirkstu pārbaudiet piedziņas siksnas spriegojumu caur atveri. Ja siksna ‘padodas’ vairāk nekā par 8 mm, tad veiciet piedziņas siksnas pārspriegošanu (sk. Sadaļu “pārspriegošana”).
7. Ja piedziņas siksnu nav nepieciešams pārspriegot:

- atlieciet aizbāzni savā vietā.
- Novietojiet atpakaļ augšējo zāģgaldu un pievelciet augšējā zāģgalda skrūvi.

Pārspriegošana (Att.23-26)

1. Atskrūvējiet visas trīs seškanšu skrūves (G1) no kreisās puses zāģripas aizsargvāka (G2) un noņemiet ripas aizsargvāku.
2. Atskrūvējiet abas seškanšu skrūves caur spraugām (H1) korpusā.
3. Atskrūvējiet abas seškanšu skrūves (J1), kas atrodas starp motoru un vadīklas sviras turētāju – lietojiet seškanšu atslēgu ar īsu kāta garumu (maks. 10 mm).
4. Lai pievilktu piedziņas siksnu, pārbīdiet motoru uz aizmuguri, izmantojot regulēšanas skrūvi (K1).
5. Izmantojot “diagonālo metodi”, pievelciet visas četras atskrūvētās seškanšu skrūves, kas notur motoru.
6. Uzlieciet kreisās puses zāģripas aizsargvāku atpakaļ vietā un pievelciet skrūves.
7. Uzlieciet atpakaļ aizbāzni.
8. Uzlieciet augšējo zāģgaldu uz mašīnas, pievelciet skrūves.
9. Uzstādiet zāģripas aizsargvāku un pievelciet tā fiksācijas uzgriezni.
10. Nobīdiet zāģa galvu pilnībā uz leju.

- Jābūt iespējai atvērt ievelkamo ripas aizsargvāku nepieskaroties zāģa ripai.
- Atgriežot zāģa galvu uz sākotnējo pozīciju, ievelkamam ripas aizsargam ir automātiski jāaptver zāģa ripa.
- Augšējā sākuma pozīcijā zāģa galvas drošības fiksatoram ir jānofiksē atvelkamais ripas aizsargvāks, lai nepieļautu netīšu atvēršanos.
- Pārbaudiet zāģa ripas fiksatoru – zāģa ripai ir jāgriežas brīvi.

Spraugplāksnes nomaiņa

BĪSTAMI!
Ja spraugplāksne ir bojāta, tad mazās detaļas var iesprūst starp spraugplāksni un zāģa ripu un izraisīt ripas iestrēgšanu. Bojāta spraugplāksne ir jānomaina nekavējoties! (Att.7).

1. Noņemiet aizgargsietu (13).
2. Atskrūvējiet spraugplāksni (21) ‘atlaužot’ to ar skrūvgriezni un pēc tam noņemiet to. Šādi spraugplāksne tiek iznīcināta, un to nedrīkst lietot atkārtoti.
3. Ievietojiet jaunu spraugplāksni, pārliecinoties, ka tā cieši nofiksējas savā pozīcijā.
4. Uzstādiet aizsargsietu (13).

Latviski

EKSPLUATĀCIJA

Regulējumi

Aizsargsieta regulēšana (Att.27)

1. Atskrūvējiet vadīklas stiprinājuma skrūves (L1).
2. Noregulējiet vadīklu tā, lai tā būtu precīzi perpendikulāri ar zāģa ripu, kad leņķa galds (11) atrodas nofiksēts 0° pozīcijā.
3. Pievelciet vadīklas stiprinājuma skrūves.

Griezējleņķa indikatora regulējums (Att.28)

1. Noregulējiet indikatora (M1) pozīciju pēc skrūves (M2) atskrūvēšanas, līdz norādītā vērtība sakrīt ar tekošo iestatīto aiztura pozīciju rotējošajam galdam.

PIEZĪME:

Leņķzāģēšanas galdu iespējams nofiksēt iepriekš iestatītos punktos pie 0°, 15°, 22.5°, 30°, 45°, un 60° leņķu pozīcijām.

Slīpuma sagāšana iepriekš iestatīto aizturu regulēšana (att.29)

1. Nofiksējiet vadīklas sviras turētāju (N2) pozīcijā 0**°.**
2. Atskrūvējiet kreiso/labo skrūvi (N1)
3. Noregulējiet vadīklas sviras turētāju, līdz zāģa ripa atrodas precīzi 90°/45° pret rotējošo galdu.
4. Pievelciet kreiso/labo skrūvi (N1)
5. Noregulējiet indikatora N3 pozīciju, pēc skrūves N4 atlaišanas, līdz norādītā vērtība sakrīt ar tekošo iestatīto vadīklas svira turētāja aiztura pozīciju.

Zāģēšanas dziļuma aiztura iestatīšana (Att.30)

Zāģēšanas dziļuma aizturis ierobežo dziļumu, kādā zāģa ripa “tiek iegremdēta” spraugplāksnē darba gaitā.

PIEZĪME:

Zāģēšanas dziļuma aizturi nepieciešams regulēt, ja zāģa ripa neveido kontaktu (nesaskaras) ar galdu.

1. Atskrūvējiet zāģēšanas dziļuma aiztura fiksējošo uzgriezni (O1).
2. Noregulējiet dziļuma aizturi tā, lai zāģa ripa “iedziļinātos” līdz aizsargsietam spraugplāksnes atverē.
3. Pievelciet zāģēšanas dziļuma aiztura fiksācijas uzgriezni.
4. Nolaidiet zāģa galvu, līdz to aptur zāģēšanas dziļuma aizturis un pārbaudiet vai zāģa ripa griežas brīvi šajā pozīcijā.

Tīrīšana

Izmantojot slotiņu un putekļu birsti vai putekļu sūcēju, aizvāciet visus atgriezumus un zāģēšanas radītos putekļus no,

- iestatīšanas iekārtām;
- darba elementiem;
- motora ventilācijas spraugām;
- no telpas, kas atrodas starp galda uzlikām

Uzglabāšana

BĪSTAMI!

- **Zāģi uzglabājiet tā, lai to nevarētu aizskart vai izmantot neautorizētas personas.**
- **Pārliecinieties vai neviens nevar tikt ievainots dēļ mašīnas uzglabāšanas pozīcijas.**

UZMANĪBU!

- **Nekad neuzglabājiet zāģi ārā, neaizsargātās vai mitrās vai slapjās vietās.**
- **Ievērojiet pieļaujamos apkārtējās vides apstākļus (sk. “Tehniskās specifikācijas”).**

APKOPE

Pirms katras lietošanas reizes

- Aizvāciet zāģēšanas putekļus un atgriezumus no mašīnas, izmantojot slotu un putekļu birsti vai putekļu sūcēju.
- Pārbaudiet barošanas kabeli un kontaktdakšu vai nav radušies kādi bojājumi, un ja tādi radušies, bojātās detaļas nekavējoties jānomaina un to drīkst uzticēt tikai kvalificētam elektriķim.
- Pārbaudiet visas kustīgās detaļas un pārliecinieties, ka tās var kustēties brīvi un vienmērīgi visā to darba diapazonā.
- Pārbaudiet šķēlējnazi, lai redzētu vai attālums starp šķēlējnazi un zāģa ripu ir starp 3 mm un 8 mm.

Ik mēnesi (ja mašīna tiek lietota katru dienu)

Pārbaudiet piedziņas siksnas stāvokli un spriegojumu, ja nepieciešams, veiciet korekcijas.

Ik pēc katrām 300 darba stundām (Att.10)

- Pārbaudiet visus uzgriežņus, bultskrūves un skrūves, vai tās pareizi pieskrūvētas un ar atbilstošu ciešumu un, ja nepieciešams, pievelciet.

Latviski

EKSPLUATĀCIJA

- Pārbaudiet zāģa galvas “sānisko brīvgājienu”, noregulējiet, pievelkot uzgriezni (P1), ja nepieciešams.
- Pārbaudiet vai zāģa galvas komplekts atgriežas sākuma stāvoklī pēc tā atlaišanas; ja nepieciešams, nomainiet atsperes.
- Pārbaudiet atvelkamā ripas aizsargvāka darbību.

PADOMI DARBĀ AR MAŠĪNU

- Gariem materiāla gabaliem lietojiet piemērotus atbalstus abās mašīnas pusēs.
- Zāģējot mazākus materiālu atgriezumus, lietojiet papildus aizsargsietu (tas varētu būt piemērots dēlis, piestiprināts ar četrām skrūvēm pie aizsargsieta).
- Zāģējot savērptus vai saliektus darba gabalus, pārliecinieties, ka novietojat darba gabalu tā, lai izliektā puse (piemēram, ārējā izlikuma puse) atrastos tieši pret aizsargsietu.
- Nezāģējiet nekādus darba gabalus, kas atrodas uz iekārtas malas. Vienmēr novietojiet tos horizontāli uz rotējošā galda.
- Uzturiet tīras visas atbalstošās virsmas – īpaši uzmanību pievērsiet atlikumu aizvākšanai ar piemērotu tīrīšanas un apkopes aerosolu.

PIEEJAMĀS DETAĻAS (Att. 4)

- Zāģripas aizsargvairogs (3)
- Vadotnes plāksne (4)
- Apakšējais zāģripas aizsargvairogs (14)
- Leņķa mēriekārta (23)
- Bīdīšanas stienis (24)
- Darba savilcējs (25)
- Seškanšu atslēga (26)
- Izplūdes caurule (27)
- Putekļu savākšanas maisiņš (28)

REMONTI

BĪSTAMI!
Elektroiekārtu remontus drīkst veikt tikai kvalificēti elektriķi!

Elektroiekārtas, ko nepieciešams remontēt, var nosūtīt uz Jūsu valsts servisa centru. Skatiet rezerves daļu sarakstu savas dzīvesvietas tuvumā.

Lūdzu, pievienojiet elektrorīkam zīmīti ar problēmas aprakstu.

VIDES AIZSARDZĪBA

Mašīnas iepakojuma materiāls ir 100% atkārtoti izmantojams.

Nodiluši elektrorīki un aksesuāri satur ievērojamu daudzumu vērtīgu izejmateriālu un gumijas, ko iespējams atkārtoti izmantot.

PROBLĒMU NOVĒRŠANA

Šajā nodaļā aprakstītas mašīnas darbības problēmas un nepilnības, ko Jūs varat novērst pats personīgi. Ja šeit aprakstītās darbības nepalīdz atrisināt problēmu, lūdzu skatiet sadaļu “Remonti”.

BĪSTAMI!
Daudzi negadījumi notiek tieši sakarā ar mašīnas darbības problēmām un nepilnībām. Tāpēc, lūdzu, ievērojiet sekojošo:

- Pirms apkopes veikšanas, vienmēr atvienojiet mašīnu no elektrotīkla.
- Pēc katras kļūmes novēršanas, pārbaudiet vai visas drošības iekārtas atkal darbojas normāli.

Nedarbojas motors Nav barošanas

- Pārbaudiet kabeļus, kontaktdakšu, tīkla izeju un tīkla drošinātāju.

Nedarbojas šķērszāģēšanas funkcija

Ieslēgts transportēšanas bloķētājs

- Atbloķējiet transportēšanas bloķētāju. Ir aktivizēts drošības bloķētājs
- Ieslēdziet drošības bloķētāju.

Mašīnai nav jaudas

Zāģa ripa ir neasa un nodilusi (iespējams, uz tās ir uzkaršanas pēdas pārkaršanas rezultātā)

Ripzāģa ripa nav piemērota materiālam, ko zāģējat (skatīt nodaļu “Tehniskās specifikācijas”).

Ripzāģa ripa izlocīta:

- Nomainiet zāģa ripu (skatīt nodaļu “Apkope”)

Zāģis nopietni vibrē

Ripzāģa ripa salocīta

- Nomainiet zāģa ripu (skatīt nodaļu “Apkope”)

Ripzāģa ripa nepareizi uzstādīta

- Noņemiet zāģa ripu un tad uzmontējiet to par jaunu pareizi (skatīt nodaļu “Apkope”).

Latviski

VIDES AIZSARDZĪBA

Zāģi iedarbinot, tas “gaudo”

Vaļīga piedziņas siksna

- Pievelciet piedziņas siksnu (sk. nodaļu “Apkope–piedziņas siksnas spriegošana”).

Rotējošais galds nekustas nemaz vai arī grūti griežas.

Zem rotējošā galda ir uzkrājušās zāģēšanas putekļi.

- Aizvāciet zāģu skaida.

UZLĪMES

SIMBOLS	NOZĪME
	Pirms iedarbināt mašīnu, lūdzu rūpīgi izlasīt instrukcijas.
CE	CE atbilstība
	Brīdinājuma simbols
V	Spriegums, volti
	Lūdzu, nododiet atkārtotai pārstrādei
	Nododiet izejmateriālus pārstrādei tā vietā, lai likvidētu tos kā atkritumus. Mašīna, tās aksesuāri un iepakojums ir jāsašķiro un jāpārstrādā videi draudzīgā veidā.
	Nesniedzieties darbojošās zāģa ripas virzienā.
	Valkājiet drošības aizsargbrilles un dzirdes aizsardzību, Valkājiet putekļu masku.

Lietuviškai

APRAŠYMAS

1 Viršutinė pjūklo plokštė
2 Skaldomasis peilis
3 Geležtės apsauginis gaubtas
4 Išilginio pjaustymo apsauginis gaubtas
5 Išilginio pjaustymo apsauginio gaubto rankena
6 Saugos užraktas
7 Įjungimo/išjungimo jungiklis
8 A jungiklis
9 Kreiptuvo užrakinimo rankena
10 Indikatorius, kreiptuvo kampo dydis
11 Kreiptuva11E498s
12 Atraminė dalis
13 Užtvara
14 Apatinės geležtės apsauginis gaubtas
15 Indikatorius, įstrižo kampo dydis
16 Įstrižio užrakinimo svirtis
17 Lentelės skalė
18 Pjūklo geležtė
19 Pjūklo viršutinė dalis
20 Gaidukas
21 Prapjovos plokštelė
22 Užrakinimo žemyn kaišti
23 Kreiptuvo matuoklis
24 Stūmiklis
25 Spaustuvas
26 Šešiakampis veržliaraktis
27 Išmetimo vamzdis
28 Dulkių maišelis
29 B jungiklis

SAUGAUS DARBO TAISYKLĖS

PIRMIAUSIAI PRAŠOME PERSKAITYTI
Šios instrukcijos yra sudarytos jums, vartotojui, padėti naudotis šiuo įrengimu ir juo dirbti saugiai. Šias instrukcijas būtina naudoti žemiau nurodyta tvarka:

- Atidžiai perskaitykite šias instrukcijas prieš naudojimą Skaitydami šias instrukcijas visada atkreipkite dėmesį ir laikykitės saugos nurodymų.
- Šios instrukcijos skirtos vartotojui, turinčiam pagrindinių darbo su šio tipo įrenginiu techninių žinių. Asmenims, neturintiems patirties, prieš naudojant šį įrenginį griežtai rekomenduojama kreiptis į patyrusius asmenis kompetentingų patarimų ir pagalbos.
- Visus pridedamus dokumentus laikykite saugioje vietoje, kad ir ateityje galėtumėte jais pasinaudoti. Pirkimo dokumentus saugokite, nes jie yra reikalingi kreipiantis dėl garantinio aptarnavimo.
- Šio įrengimo be šių naudojimo instrukcijų ir visų jį lydinčių dokumentų parduoti ar skolinti kitiems asmenims draudžiama.
- Gamintojas atsakomybės neprisiima dėl žalos, kilusios dėl šiame vadove nurodytų naudojimo ar saugumo taisyklių nesilaikymo.

YPATINGOS NAUDOJIMO SĄLYGOS.

- Šis pjūklas yra skirtas skersiniam pjaustymui, įstrižam pjaustymui, nuožambiam pjaustymui ir sudurtiniam nuožambiam pjaustymui. Taip pat galimas išdrožų pjovimas. Galima naudoti tik tokias medžiagas, kurios yra tinkamos pjauti šio pjūklo geležtėmis (tinkamų pjūklo geležčių žr. skyriuje „Techniniai reikalavimai“).
- Nepjaukite tokių medžiagų ar objektų, jei jų matmenys viršija leistinas ribas (žr. skyriuje „Techniniai reikalavimai“).
- Nepjaukite objektų, turinčių apvalią ar netaisyklingą skersinę dalį, pvz. malkų, nes jų pjaunant negalima saugiai išlaikyti. Pjaunant plonas dalis vertikalioje padėtyje būtina naudoti tinkamą papildomą užtvarą, kaip saugią atramą.
- Bet koks naudojimas, nenurodytas anksčiau, bet kokie įrengimo pakeitimai ar jo dalių naudojimas, kurio gamintojas nepatvirtina, gali sukelti neprognozuojamą žalą!

BENDROS SAUGOS TAISYKLĖS

- Būtina vadovautis šiomis saugos taisyklėmis siekiantsumažinti sužeidimų ir medžiagų žalos pavojų.
- Taip pat privalu laikytis specialių saugos instrukcijų, nurodytų atitinkamuose skyriuose.
- Kur taikytina, būtina nepažeisti įstatymų ir nuostatų dėl nelaimingų atsitikimų, siejamų su diskiniais ir skersiniais pjūklais, prevencijos.

BENDRAS PAVOJUS!

- Darbo vieta turi būti tvarkinga, nes priešingu atveju kyla didesnis nelaimingų atsitikimų pavojus.
- Būkite budrūs. Žinokite, ką darote. Dirbti pradėkite turėdami tikslą. Nesinaudokite įrenginiu, kai esate paveikti narkotinių medžiagų, alkoholio ar vaistų.
- Atkreipkite dėmesį į aplinkos sąlygas: visada tvirtai išlaikykite pusiausvyrą.

Lietuviškai

SAUGAUS DARBO TAISYKLĖS

- Pjaudami ilgus objektus naudokite atitinkamas atramas.
- Įrenginio nenaudokite prie degių skysčių ar dujų.
- Šį įrenginį paleisti ir juo dirbti gali tik asmenys, susipažinę su skersinio pjūklo veikimu bei žinantys apie tokio pjūklo keliamą pavojų. Jaunesniems nei 16 metų asmenims, šiuo įrenginiu leidžiama dirbti tik profesinio mokymo metu ir prižiūrint jų instruktoriui.
- Įsitikinkite, kad pavojaus zonoje nėra pašalinių asmenų, o ypač vaikų. Įrenginiui veikiant, jo ar maitinimo laido neleiskite liesti kitiems asmenims.
- Įrenginio neperkraukite – jį naudokite tik nurodytose darbo ribose (žr. skyrių „Techniniai reikalavimai“).

  Nenaudokite ilginamojo laido, nes jis gali perkaisti ir sukelti gaisrą.

PAVOJUS! ELEKTROS ŠOKO PAVOJUS!

- Įrenginio nelaikykite lietuje. Jo taip pat nenaudokite esant drėgnoms ar šlapioms oro sąlygoms.

  Saugokitės, kad darbo su pjūklu metu kūnas nesiliestų į įžemintus objektus, pvz. radiatorius, vamzdžius, virykles, šaldytuvus.

SUŽEIDIMŲ IR SUTRAIŠKYMO JUDANČIOMIS DALIMIS PAVOJUS!

- Jei nėra pritvirtintų apsaugų, įrenginio nenaudokite.
- Nuo pjūklo geležtės visada stovėkite kuo toliau. Jei būtina, naudokite papildomas priemones objektų padavimui į pjūklą. Darbo metu laikykitės pakankamo atstumo nuo varomųjų pjūklo dalių.
- Prieš išimdami nuopjovas, atliekas ir t. t. iš pjovimo zonos palaukite, kol geležtės visiškai sustos.

SAUGAUS DARBO TAISYKLĖS

- Pjūklo geležtės nebandykite sustabdyti medienos gabalą stumdami priešais geležtę.
- Prieš atlikdami techninės priežiūros darbus, patikrinkite, ar įrengimas yra atjungtas nuo maitinimo tinklo.
- Prieš įrenginį įjungdami (pvz. po techninės priežiūros darbų) patikrinkite, ar ant pjūklo ar jo viduje nėra paliktų nepritvirtintų dalių.
- Jei įrenginio nenaudojate, išjunkite maitinimo tiekimą (OFF). Pjūklo nenaudojant ilgą laiką, jį visada atjungti iš kištukinio lizdo.

OVIMO PAVOJUS NET IR ESANT STACIONARIAM ĮRANKIUI!

- Keisdami pjūklo geležtę mūvėkite pirštines.
- Pjūklo geležtę (-es) laikykite taip, kad niekas nesusižeistų.

ATATRANKOS PAVOJUS (MEDIENOS DALĮ PAGAUNA PJŪKLO GELEŽTĖ IR JĮ NUMETA Į OPERATORIŲ)

- Jei dirbate stalo pjūklo režimu, patikrinkite, ar skaldomasis peilis yra teisingai nustatytas.
- Stebėkite, kad pjaunamos dalys neužsikirstų.
- Įsitikinkite, kad pjūklo geležtė yra tinkama pjaunamai medžiagai.
- Plonas plonomis sienelėmis dalis pjaukite tik pjūklo geležte su smulkiais dantukais.
- Visada naudokite tik aštrias pjūklo geležtes.
- Kilus abejonėms, patikrinkite, ar pjaunamoje medžiagoje nėra pašalinių objektų (pvz. vinių ar varžtų).
- Pjaukite tik tokių matmenų dalis, kurias galite saugiai ir tvirtai išlaikyti pjovimo metu.
- Niekada nepjaukite keleto ar daugiau nei vieno objekto tuo pačiu metu – atskirų dalių neįmanoma tinkamai sutvirtinti ir kontroliuoti. Jei nekontroliuojama pjūklo geležtė pagauna atskirus pjaunamus objektus, kyla sužeidimų pavojus.
- Pašalinkite visas nuopjovas, atliekas ir t. t. iš pjovimo zonos, tačiau palaukite, kol geležtės visiškai sustos.

ĮTRAUKIMO PAVOJUS!

- Atsargiai, kad nei vienos jūsų kūno ar drabužių dalies pjūklas neįtrauktų. (nedėvėkite nieko ant kaklo, irštinių, drabužių laisvomis rankovėmis; ilgus plaukus suriškite gale).
- Niekada nebandykite pjauti tokių objektų, kuriuose yra
- Virvės,
- Raiščiai,
- Laidai,
- Kabeliai ar
- Viela, ar jei objektai prie jų yra pritvirtinti.

PAVOJUS, KYLANTIS DĖL NEPAKANKAMŲ ASMENINĖS APSAUGOS PRIEMONIŲ!

- Dėvėkite ausų apsaugos priemones
- Dėvėkite kaukę nuo dulkių.
- Dėvėkite tinkamus darbo drabužius
- Jei dirbate lauke, avėkite neslidžią avalynę.

Lietuviškai

SAUGAUS DARBO TAISYKLĖS

SUŽEIDIMŲ PAVOJUS ĮKVĖPUS MEDIENOS DULKIŲ!

- Tam tikros medienos rūšies dulkės įkvėpus yra pavojingos sveikatai (pvz. beržo, ąžuolo, uosio). Jei įmanoma, naudokite dulkių surinktuvą. Dulkių surinktuvas turi atitikti techniniuose reikalavimuose nurodytus duomenis.
- Sumažinkite medienos dulkių, patenkančių į aplinką iš įrenginio ir darbo zonos.
- Medienos dulkių sankaupas iš darbo vietos pašalinkite (jų nepūskite);
- Suremontuokite bet kokius dulkių surinktuvo plyšius;
- užtikrinkite gerą ventiliaciją.

PAVOJUS, KYLANTIS DĖL ĮRENGINIO PAKEITIMO AR DALIŲ NAUDOJIMO, KURIŲ GAMINTOJAS NĖRA PATIKRINĘS IR PATVIRTINĘS!

- Įrenginį sumontuokite griežtai laikydamiesi šių darbo instrukcijų.
- Naudokite tik gamintojo patvirtintas dalis. Tai ypač taikytina šioms dalims: pjūklo geležtė (asortimento numerių. žr. skyriuje „Techniniai reikalavimai“).
- saugos prietaisai (asortimento numerių. žr. skyriuje „Techniniai reikalavimai“).
- Nepakeiskite nei vienos dalies.

PAVOJUS, KYLANTIS DĖL ĮRENGINIO DEFEKTŲ!

- Įrenginys ir priedai turi būti geros būklės. Laikykitės techninės priežiūros nurodymų.
- Prieš naudodami šį įrenginį visada patikrinkite, ar jis neapgadintas. Kiekvieną kartą prieš naudodami pjūklą gerai patikrinkite, ar visi saugos prietaisai ir apsauginiai gaubtai tinkamai veikia. Patikrinkite, ar visos judančios dalys gerai veikia ir neužsikerta. Visos dalys turi būti teisingai pritvirtintos ir atitikti visas būtinas tinkamo įrengimo naudojimo sąlygas.
- Pažeistas apsaugines dalis ar prietaisus turi suremontuoti ar pakeisti kvalifikuotas specialistas. Sugedusius jungiklius būtina pakeisti techninės priežiūros centre. Jei jungiklio negalima įjungti (ON) ir išjungti (OFF), pjūklo nenaudokite. Įrenginio taip pat nenaudokite, jei jo laidas ar kištukas yra pažeisti ar jei jis blogai veikia po to, kai buvo numestas ar kitaip pažeistas.
- Rankenos visada turi būti švarios, nesuteptos alyva ar tepalu.

SUŽEIDIMŲ PAVOJUS DĖL TRIUKŠMO!

- Dėvėkite ausų apsaugos priemones.
- Patikrinkite, ar skaldomasis peilis nėra sulinkęs. Skaldomasis peilis pjaunamą medžio gabalą stumia pjūklo geležtės šonu ir sukelia triukšmą.

YPATINGOS PRODUKTO SAVYBĖS

- Greitas pakeitimas nuo skersinis pjaustymo pjūklo į stalo pjūklo režimą.
- 93° pjovimo kampo diapazonas įstrižam pjaustymui (48° kairėje iki 45° dešinėje) su penkiais iš anksto nustatytais stabdymais.
- 110° pjovimo kampo diapazonas nuožambiam pjaustymui (50° kairėje iki 60° dešinėje) su dešimt iš anksto nustatytų stabdymų.
- Dėl nedidelio svorio ir mažų matmenų idealiai tinka nestacionariam naudojimui.
- Tvirtai išlieta aliuminio konstrukcija tiksliam pjovimui.
- TCT pjūklo geležtė.
- Galima sumontuoti papildomą užtvarą.
- Pakartotinio įrenginio paleidimo apsauginis įrenginys neleidžia pjūklui įsijungti elektros tiekimui atsinaujinus po jo nutrūkimo.

Lietuviškai

TECHNINIAI REIKALAVIMAI

Įtampa	**V~**	**230V (50Hz)**
Saugiklių apsauga	**A**	**10 (laiko intervalas)**
Galia	**W**	**1800**
Apsaugos klasė	**IP**	**20**
Apsaugos laipsnis		**II**
Pjūklo geležtės greitis	**min $^{-1}$**	**5000**
Pjūklo geležtės skersmuo	**mm**	**254**
Matmenys **Supakuotas įrengimas** **- Ilgis x plotis x aukštis**	**mm**	**700 x 585 x 420**
Didžiausia pjaunamo objekto skersinė dalis **- 90° x 90°** **- 90° x 45°** **- 45° x 90°** **- L45° X 45°** **R 45° X 45°** **Pjūklo pjovimo galimybės**	 **mm** **mm** **mm** **mm** **mm** **mm**	 **70 x110** **50 x100** **40 x 90** **35 x 50** **40 x 90** **40**

Svoris **Bruto** **Neto**	 **kg** **kg**	 **24** **19**
Leistina aplinkos temperatūra darbui	°C	**0 iki + 40**
Leistina temperatūra gabenimui ir laikymui	°C	**0 iki + 40**
Triukšmo sklaida pagal standartą EN ISO 3744		
Garso galingumo lygis L_{WA}	dB(A)	103,2
Garso galingumo lygis L_{WA} be apkrovos	dB(A)	97,7
Garso spaudimo lygis operatoriui L_{PA}	dB(A)	91,7
Garso spaudimo lygis operatoriui ausiai L_{PA} be apkrovos	dB(A)	88,1
Efektinė svorinės akceleracijos reikšmė (vibracija rankenoje)	m/s^2	<2,5
Dulkių surinktuvas (neįeina užsakius standartinį pristatymą)		
- Dulkių ištraukimo angos skersmuo	mm	43
-Mažiausia oro kiekio tėkmė	m^3/h	550
-Mažiausia vakuumo tėkmė	Pa	740
-Mažiausias oro greitis dulkių ištraukimo angoje	m/s	20

Lietuviškai

VEIKIMAS

MONTAVIMAS IR GABENIMAS

ATSARGIAI!
Įrenginio už rankenos neneškite, nes ji nėra skirta išlaikyti viso įrenginio svorį. Jei norite pjūklą nešti, laikykite už abiejų atraminės dalies pusių (12).

Montavimas (14 pav.)

1. Įrenginį iš dėžės iškelkite padedant kitam asmeniui.
2. Sukamąją plokštę pasukite iki 0° padėties ir priveržkite kreiptuvo rankeną.

PASTABA:

Jei įrenginį montuosite ant darbinio stovo, guminių kojelių **Netvirtinkite!**

3. Jei norite pritvirtinti gumines kojeles, įrenginį atsargiai palenkite į dešinę, kad jis laikytųsi ant variklio.
4. Guminės kojelės apačioje esančioje angelėje pritvirtinkite veržlę (A3).
5. Į pjūklo kojelę iš viršaus įkiškite „Allen“ varžtą su galvute (A1). Pritvirtinkite guminę kojelę (A2) su anksčiau įkišta veržle (A3) į varžtą.
6. Guminę kojelę priveržkite tik rankomis.
7. Varžtą priveržkite „Allen“ raktu tik rankų veržimo stiprumu.

PAVOJUS!
Pa vojus susižeisti neteisingai keliant įrengimą ar jį verčiant. Pjūklą visada laikykite už atraminės dalies (12).

8. Įrenginį padėkite ant tinkamo paviršiaus..

- Visos keturios kojelės turi tvirtai remtis į paviršių.
- Idealus paviršiaus aukštis yra apie 800 mm.
- Pjūklas turi stovėti tvirtai, netgi pjaunant didesnius objektus.

9. Pakuotę laikykite, nes ją galite panaudoti ateityje, arba surūšiuokite ir išmeskite laikydamiesi aplinkos apsaugos taisyklių.

Gabenimas (5, 12, 13 pav.)

1. Apatinės geležtės apsauginį gaubtą (14) nustatykite nuo kairės pusės priešais prapjovos plokštelės galą ir stumkite į galinę pusę.
2. Pjūklo viršutinę dalį pasukite žemyn ir užtvirtinkite užrakinimo žemyn kaištį (22).
3. Išilginio pjaustymo apsauginį gaubtą nustatykite virš geležtės apsauginio gaubto ir jį pritvirtinkite.
4. Pjūklą kelkite jį laikydami už abiejų atraminės dalies pusių (12).

PASTABA:

Šioje dalyje pateikiama pagrindinė pjūklo naudojimo informacija.

Išsamesnė informacija apie įrenginio naudojimą yra aprašyta skyriuje „Veikimas“ – šį skyrių būtina perskaityti prieš naudojant pjūklą pirmą kartą.

A. Stalo pjūklo veikimo režimai (2, 5, 6, 12 pav.)

- Patikrinkite, ar pjūklas visiškai sumontuotas teisingoje padėtyje (2 pav.). taip pat patikrinkite, ar užrakinimo žemyn kaištis (22) yra tinkamai nustatytas ir užrakintas, kad antrinis jungiklis (jungiklis B (29)) būtų įjungtas.
- Nuimkite išilginio pjaustymo apsauginį gaubtą (4).
- Pjūklui įjungti ir išjungti naudokite įjungimo/išjungimo (ON/OFF) jungiklį (7).

B. Pjūklo veikimas nuožambaus pjovimo režimu (6 pav.)

- Patikrinkite, ar išilginio pjaustymo apsauginis gaubtas (4) yra teisingai pritvirtintas ir dengia pjūklo geležtê. Tai aktyvuoja A jungiklį (8). Įsitikinkite, kad dangtis (išilginio pjaustymo apsauginis gaubtas) yra saugiai pritvirtintas. Jei ne, jį pritvirtinkite išilginio pjaustymo apsauginio gaubto rankena (5)
- Nuimkite apatinės geležtės apsauginį gaubtą (14).
- Varikliui įjungti, paspauskite rankenos (20) gaiduką.
- Varikliui išjungti, gaiduką (20) atleiskite.

Sukamoji plokštė (7-9 pav.)

Sukamoji plokštė (11) sukama 50° į kairę ir 60° į dešinę ir užfiksuojama nustatytose sustojimo padėtyse 0°, 15°, 22,5°, 30°, 45° ir 60°.Jei norite pasukti kreiptuvą, atlaisvinkite užraktą (9).

ATSARGIAI!
Kad kreiptuvo kampas pjovimo metu nepasikeistų, būtina priveržti kreiptuvo užrakinimo rankeną (taip pat, kai kreiptuvas yra nustatytų sustojimų padėtyje).

Įstrižio pakėlimo nustatymas (10-11 pav.)

Peties laikiklį galima pakelti vertikaliai iki 45° į kairê pusê.

Jei norite pakelti peties laikiklį, atlaisvinkite įstrižio užrakinimo svirtį (16).

ATSARGIAI!
Kad įstrižio kampas pjovimo metu nepasikeistų, būtina priveržti peties laikiklio užrakinimo varžtą (taip pat, kai įstrižis yra nustatytų sustojimų padėtyje).

Lietuviškai

VEIKIMAS

Išilginio pjaustymo apsauginis gaubtas (12-13 pav.)

Išilginio pjaustymo apsauginis gaubtas (4) yra pritvirtintas prie viršutinės pjūklo plokštelės (1). Išilginio pjaustymo apsauginio gaubto rankena (5) turi būti nukreipta į pjūklo priekį.

Atlaisvinus rankeną, išilginio pjaustymo apsauginį gaubtą (4) galima nuimti ir nustatyti skersinio pjaustymo režimui (13 pav.), kai išilginio pjaustymo apsauginis gaubtas yra nustatytas virš geležtės apsauginio gaubto (3). Iš naujo nustatydami išilginio pjaustymo apsauginio gaubto padėtį, visada gaubtą užtvirtinkite išilginio pjaustymo apsauginio gaubto rankena (5).

Dulkių surinktuvo prijungimas

PAVOJUS!
Tam tikros medienos rūšies dulkės įkvėpus yra pavojingos sveikatai (pvz. beržo, ąžuolo, uosio). Todėl naudokite dulkių surinktuvą.

- Kai pjūklą naudojate uždarose patalpose;
- Kai pjūklą naudojate ilgesnį laikotarpį (daugiau nei 0,5 val. per dieną):
- Kai pjaunate ąžuolą, beržą ar uosį.

Dulkių surinktuvas turi atitikti šiuos reikalavimus:

- Atitikti dulkių ištraukimo angos skersmenį (43 mm);
- Oro kiekio tėkmė ≥ 550m3/val.;
- Vakuumas pjūklo dulkių ištraukimo angoje ≥ 740 Pa;
- Oro greitis pjūklo dulkių ištraukimo angoje ≥ 20 m/s;

Taip pat privalu laikytis dulkių surinktuvo darbo taisyklių.

Skaldomojo peilio nustatymas (15 pav.)

PAVOJUS!
Prieš reguliuodami, ištraukite kištuką.

PASTABA:

Skaldomasis peilis gamykloje nustatomas žemesnėje padėtyje. Skaldomojo peilio padėtį prieš pjūklo naudojimą reikia nustatyti tik tuo atveju, jei jo padėtis gabenant pasikeitė ar reikalingas giliausias įpjovimas.

1. Viršutinę pjūklo plokštelę pakelkite iki galo ir priveržkite pjovimo gylio varžtus.
2. Skaldomojo peilio patikrinimas:

- Atstumas tarp pjūklo geležtės išorės krašto ir skaldomojo peilio turi būti 3 – 8 mm.
- Skaldomasis peilis turi būti lygiagretus pjūklo geležtei.

PAVOJUS!
Skaldomasis peilis yra vienas iš saugos prietaisų ir saugiam darbui užtikrinti turi būti teisingai sumontuotas.

Tok tuo atveju, jei būtinas skaldomojo peilio pakartotinis išlyginimas.

3. Atsukite šešiakampius varžtus (B1).
4. Skaldomąjį peilį (2) nustatykite į pageidaujamą padėtį. Atstumas tarp pjūklo geležtės išorės krašto ir skaldomojo peilio turi būti 3 – 8 mm.
5. Priveržkite šešiakampius varžtus (B1).

PASTABA:

Kai skaldomasis peilis yra nustatytas į viršutinę padėtį, išilginio pjaustymo apsauginį gaubtą virš geležtės apsauginio gaubto galima tvirtinti tik kai viršutinė pjūklo plokštelė yra visiškai pakelta.

Prijungimas prie kintamosios srovės šaltinio

PAVOJUS! AUKŠTA ĮTAMPA

- Šį įrenginį naudokite tik sausose aplinkos sąlygose.
- Pjūklą naudokite tik tuo atveju, kai maitinimo šaltinis atitinka šiuos reikalavimus (tap pat žr. skyrių „Techniniai reikalavimai“).
- Maitinimo tinklo įtampa ir sistemos dažnis turi atitikti pjūklo etiketėje nurodytą įtampą ir dažnį;
- Saugiklio apsauga likutinės srovės prietaisu yra 30mA jautrumo.
- Kištukiniai lizdai tinkamai įrengti, įžeminti ir patikrinti.
- Maitinimo laidą padėkite taip, kad jis netrukdytų darbui ir nebūtų pažeistas.
- Maitinimo laidą saugokite nuo karščio, stiprių skysčių ir aštrių kampų.
- Naudokite tik guma padengtus ilginamuosius laidus, turinčius pakankamą jungiamąją dalį (3 x 1,5 mm^2).
- Norėdami kištuką ištraukti iš lizdo, netraukite už maitinimo laido.

SKERSINIO PJAUSTYMO REŽIMAS

Saugos prietaisai

Ištraukiamas geležtės apsauginis gaubtas (16 pav.)

Ištraukiamas geležtės apsauginis gaubtas (C1) apsaugo nuo atsitiktinio kontakto su pjūklo geležte ir skraidančių nuopjovų.

Ištraukiamas geležtės apsauginis gaubtas visada turi grįžti į savo pradinę padėtį, kai pjūklo viršutinė dalis yra pakelta. Kai pjūklo viršutinė dalis yra startinėje padėtyje, pjūklo geležtė turi būti visa apsaugota.

Lietuviškai

VEIKIMAS

Saugos užraktas (2-3 pav.)

Saugos užraktas (6) užrakina pjūklo viršutinę dalį viršutinėje padėtyje ir apsaugo, kad ištraukiamas geležtės apsauginis gaubtas neatidengtų pjūklo geležtės. Jei norite saugos užraktą atrakinti, jį paspauskite. Saugos užraktą (19) dabar galima nuleisti; kai pjūklo viršutinė dalis nuleista, ištraukiamas geležtės apsauginis gaubtas ištraukiamas ir atidengia pjūklo geležtę.

Pjovimą atlikus ir pjūklo viršutinei daliai esant viršutinėje startinėje padėtyje, ištraukiamą geležtės apsauginį gaubtą saugos užraktas vėl užrakina.

Nustatymas (12-13 pav.)

PAVOJUS!
Prieš įrenginį nustatydami:

- **Pjūklą išjunkite (OFF):**
- **Ištraukite kištuką iš lizdo;**
- **Palaukite, kol pjūklas visiškai nustos suktis.**

1. Išilginio pjaustymo apsauginį gaubtą (4) būtina nuleisti ir jį pritvirtinti pjūklo geležtei uždengti. Išilginio pjaustymo apsauginis gaubtas turi aktyvuoti A jungiklį (8); gaubtą pritvirtinkite jo užrakinimo rankena (5).
2. Atleiskite užrakinimo žemyn kaištį (22) ir iki galo pakelkite pjūklo viršutinę dalį.
3. Nuimkite apatinės geležtės apsauginį gaubtą (14).
4. Pjūklą įjunkite paspausdami gaiduką (20).

PAVOJUS!

- ■ Prieš naudodami šį įrenginį visada patikrinkite, ar šios dalys tinkamai veikia:
- - Ištraukiamas geležtės apsauginis gaubtas
- ■ Naudokite asmeninės apsaugos priemones.
- ■ Stovėkite pjovimui tinkamoje padėtyje
- - pjūklo priekyje
- - pjovimo linijos šone
- ■ Sutraiškymo pavojus! Viršutinê pjūklo dalį keldami į šoną, ją laikykite už rankenos ir pirštus laikykite kuo toliau nuo peties laikiklio ir nuo jo kėlimo diapazono! Laikykite už viršutinės pjūklo dalies.
- ■ Jei pjaunamam objektui būtina, naudokite:
- - atramą ilgesniems medienos gabalams, kurie be atramos nuo pjūklo nukristų juos nupjovus.
- - dulkių surinktuvą.
- ■ Jei supjovus gaunamos mažos medienos nuopjovos, Nnudokite papildomą užtvarą.
- ■ Pjaunamą objektą visada laikykite nukreiptą žemyn į pjūklą ir stenkitės, kad jis neužsikirstų.
- ■ Pjūklo geležtės nebandykite sustabdyti medienos gabalą stumdami priešais geležtę. Pjūklo geležtei užsikirtus, galite susižeisti.

Standartinis skersinis pjovimas:

Startinė padėtis:

- Viršutinė pjūklo dalis iki galo pakelta.
- Sukamoji plokštė 0° padėtyje, jos užrakinimo varžtas priveržtas.
- Variklio galvutė yra vertikalioje 90° padėtyje, įstrižio užrakinimo svirtis pritvirtinta.

Medienos objekto pjovimas:

1. Medienos gabalą laikykite prie užtvaros ir jam užtvirtinti naudokite kaištį, jei galima.
2. Paspauskite gaiduką (20) ir taip pat nuspauskite saugos užraktą (6).
3. Tvirtai laikydami už rankenos lėtai iki galo nuleiskite viršutinê pjūklo dalį. Pjaudami nustatykite tik vidutinį spaudimą, kad variklio geitis nesumažėtų.
4. Medienos gabalą pjaukite tik vienu padavimu.
5. Viršutinė pjūklo dalis turi lėtai grįžti į savo viršutinê startinę padėtį.
6. Jei pjauti daugiau nebūtina, pjūklą išjunkite atleisdami jo gaiduką (20).

Nuožambus pjovimas (7 pav.)

Naudojant nuožambų pjovimo būdą, medžio gabalas pjaunamas užtvaros kampu.

Startinė padėtis:

- Viršutinė pjūklo dalis iki galo pakelta.
- Variklio galvutė yra vertikalioje 90° padėtyje, įstrižio užrakinimo svirtis pritvirtinta.

Medienos objekto pjovimas:

1. Atlaisvinkite kreiptuvo (11) užrakinimo rankeną (9).
2. Nustatykite jį pageidaujamu kampu.
3. Priveržkite kreiptuvo užrakinimo rankeną.
4. Medienos gabalą laikykite prie užtvaros. Pjaunamam gabalui užtvirtinti naudokite kaištį, jei galima.
5. Paspauskite gaiduką (20) ir taip pat nuspauskite saugos užraktą (6).
6. Tvirtai laikydami už rankenos lėtai iki galo nuleiskite viršutinę pjūklo dalį. Pjaudami nustatykite tik vidutinį spaudimą, kad variklio greitis nesumažėtų.
7. Medienos gabalą pjaukite tik vienu padavimu.

Lietuviškai

VEIKIMAS

8. Viršutinė pjūklo dalis turi lėtai grįžti į savo viršutinê startinę padėtį.
9. Jei pjauti daugiau nebūtina, pjūklą išjunkite atleisdami jo gaiduką (20).

PASTABA:

Kreiptuvas užtvirtinamas nustatyto dydžio kampų 0°, 15°, 22.5°, 30°, 45° ir 60° padėtyse.

Įstrižinis pjovimas (10 ir 11 pav.)

Naudojant įstrižo pjovimo būdą, medžio gabalas pjaunamas bet kokiu, tik ne 90° kampu. Startinė padėtis:

- Viršutinė pjūklo dalis iki galo pakelta.
- Kreiptuvas 0° padėtyje, sukamosios plokštės užrakinimo varžtas priveržtas.

Medienos objekto pjovimas:

1. Atlaisvinkite įstrižio užrakinimo svirtį (16) prie pjūklo viršutinei pjūklo daliai pakelti.
2. Variklio galvutę lėtai pakelkite iki pageidaujamos padėties.
3. Priveržkite įstrižio užrakinimo svirtį (16).
4. Medienos gabalą laikykite prie užtvaros. Pjaunamam gabalui užtvirtinti naudokite kaištį, jei galima.
5. Paspauskite gaiduką (20) ir taip pat nuspauskite saugos užraktą (6).
6. Tvirtai laikydami už rankenos lėtai iki galo nuleiskite viršutinę pjūklo dalį. Pjaudami nustatykite tik vidutinį spaudimą, kad variklio greitis nesumažėtų.
7. Medienos gabalą pjaukite tik vienu padavimu.
8. Viršutinė pjūklo dalis turi lėtai grįžti į savo viršutinæ startinę padėtį.
9. Jei pjauti daugiau nebūtina, pjūklą išjunkite atleisdami jo gaiduką (20).

Sudurtinis nuožambus pjovimas

Sudurtinį nuožambų pjovimą sudaro nuožambus ir įstrižas pjovimo būdai. Tai reiškia, kad vienu padavimu objektas pjaunamas bet kokiu, tik ne 90° kampu užtvarai ir medžiagos paviršiui.

PAVOJUS!
Pjaunant sudurtinio nuožambaus pjovimo būdu pjūklo geležtė yra daugiau atidengta nei įprastai, todėl kyla didesnis sužeidimų pavojus.

Nuo pjūklo geležtės visada stovėkite kuo toliau.

Startinė padėtis:

- Viršutinė pjūklo dalis iki galo pakelta.
- Kreiptuvas užrakintas pageidaujamoje padėtyje.
- Viršutinė pjūklo dalis pakelta iki pageidaujamo kampo pjaunamo objekto paviršiui ir užrakinta.

Medienos objekto pjovimas:

1. Medienos gabalą laikykite prie užtvaros. Pjaunamam gabalui užtvirtinti naudokite kaištį, jei galima.
2. Paspauskite viršutinê įjungimo/išjungimo (ON/OFF0 jungiklio dalį ir nuspauskite saugos užraktą.
3. Tvirtai laikydami už rankenos lėtai iki galo nuleiskite viršutinę pjūklo dalį. Pjaudami nustatykite tik vidutinį spaudimą, kad variklio greitis nesumažėtų.
4. Medienos gabalą pjaukite tik vienu padavimu.
5. Viršutinė pjūklo dalis turi lėtai grįžti į savo viršutinæ startinę padėtį.
6. Jei pjauti iš karto daugiau nebūtina, pjūklą išjunkite atleisdami jo gaiduką (20).

STALO PJŪKLO REŽIMAS

Saugos prietaisai

Geležtės apsauginis gaubtas (12 pav.)

Geležtės apsauginis gaubtas (3) apsaugo nuo atsitiktinio kontakto su pjūklo geležte ir skraidančių nuopjovų.

Darbo metu geležtės apsauginis gaubtas visada turi būti pritvirtintas.

Skaldomasis peilis (12 pav.)

Skaldomasis peilis (2) apsaugo, kad pjaunamo objekto nesugautų kylantys pjūklo geležtės dantukai ir jo nenumestų į operatorių.

Darbo metu skaldomasis peilis visada turi būti pritvirtintas.

Apatinės geležtės apsauginis gaubtas (12 pav.)

Geležtės apsauginis gaubtas (14) apsaugo nuo atsitiktinio kontakto su pjūklo geležte.

Darbo metu apsauginis geležtės gaubtas visada turi būti pritvirtintas.

Stūmiklis (17 ir 18 pav.)

Stūmiklis (24) skirtas rankai prailginti ir apsaugo nuo atsitiktinio kontakto su pjūklo geležte.

Stūmiklį visada naudokite, jei atstumas tarp pjūklo geležtės ir išilginio pjaustymo apsauginio gaubto yra 120 mm.

Stūmiklį pakreipkite nuo 20° iki 30° kampu pjūklo plokštelės paviršiui.

Jei stūmiklis pažeistas, jį pakeiskite.

Lietuviškai

VEIKIMAS

Nustatymas

PAVOJUS!

Prieš įrenginį nustatydami (12 ir 13 pav.):

- **pjūklą išjunkite (OFF):**
- **ištraukite kištuką iš lizdo**;
- **palaukite, kol pjūklas visiškai nustos suktis.**

1. Viršutinę pjūklo dalį pakelkite į viršų.
2. Kreiptuvą pasukite iki 0° padėties ir priveržkite užrakinimo varžtą.
3. Apatinės geležtės apsauginį gaubtą saugiai pritvirtinti yra būtina užtikrinant, kad B jungiklis (29) įsijungia.
4. Pjūklo viršutinę dalį nulenkite žemyn ir ją užrakinkite.
5. Nuimkite išilginio pjaustymo apsauginį gaubtą (4) nuo geležtės apsauginio gaubto.

Veikimas

PAVOJUS!

- **Prieš naudodami šį įrenginį visada patikrinkite, ar šios dalys tinkamai veikia:**
- Skaldomasis peilis
- Apsauginis geležtės gaubtas;
- Geležtės apsauginis gaubtas;
- Stūmiklis.
- **Naudokite asmeninės apsaugos priemones**
- Kaukę nuo dulkių;
- Ausų apsaugos priemones;
- Apsauginius akinius.
- **Stovėkite pjovimui tinkamoje padėtyje:**
- pjūklo priekyje:
- priešais pjūklą;
- pjovimo linijos kairėje pusėje;
- Jei su pjūklu dirba du asmenys, antrasis asmuo turi laikytis adekvataus atstumo nuo pjūklo.
- **Jei pjaunamam objektui būtina, naudokite:**
- atramą ilgesniems medienos gabalams, kurie be atramos nuo pjūklo nukristų juos nupjovus.
- dulkių surinktuvą.
- **Pjaunamą objektą visada laikykite nukreiptą žemyn į pjūklą ir stenkitės, kad jis neužsikirstų.**
- **Pjūklo geležtės nebandykite sustabdyti medienos gabalą stumdami priešais geležtę. Pjūklo geležtei užsikirtus, galite susižeisti.**

Pjovimas

PAVOJUS!
Stūmiklį visada naudokite, jei atstumas D nuo pjaunamo objekto yra mažesnis nei 120 mm (17 pav.).

1. Geležtės apsauginio gaubto padėtis visada turi būti nustatyta priekiniu kampu į pjaunamą objektą.
2. Jei būtina, užrakinimo varžtu prieš jus, operatorių, pritvirtinkite išilginio pjaustymo apsauginį gaubtą.
3. Išilginio pjaustymo apsauginį gaubtą nustatykite pageidaujamu pjovimo kampu. Ant abiejų viršutinio pjūklo plokštelių skalių patikrinkite, ar išilginio pjaustymo apsauginis gaubtas yra lygiagretus pjūklo geležtei.
4. Pjūklo geležtę įjunkite paspausdami įjungimo (ON) jungiklį (7).
5. Medienos gabalą tolygiai stumkite link galo ir pjaukite po vieną.
6. Jei pjauti iš karto daugiau nebūtina, pjūklą išjunkite (OFF) paspausdami išjungimo (OFF) jungiklį (7).

PRIEŽIŪRA IR APTARNAVIMAS

PAVOJUS!

Prieš atliekant bet kokius priežiūros ir aptarnavimo darbus būtina:

1. **pjūklą išjungti (OFF):**
2. **Ištraukti kištuką iš lizdo;**
3. **palaukti, kol pjūklas visiškai nustos suktis.**
   - Bet kokius remonto ir priežiūros darbus, kurie nėra aprašyti šioje instrukcijos dalyje, turi atlikti tik kvalifikuoti specialistai.
   - Sugedusias dalis, ypač saugos prietaisus, keiskite tik originaliomis gamintojo atsarginėmis dalimis. Gamintojo nepatikrintos ir nepatvirtintos dalys gali sukelti neprognozuojamą žalą.
   - Po kiekvieno techninio aptarnavimo patikrinkite, ar visi saúgos prietaisai gerai veikia.

Geležtės apsauginio gaubto keitimas (19-21 pav.)

PAVOJUS!

- **Tuoj pat po pjovimo pjūklo geležtė gali būti labai įkaitusi – galite nusideginti! Įkaitusiai pjūklo geležtei leiskite atvėsti. Įkaitusios pjūklo geležtės nevalykite jokiais degiais skysčiais.**

Lietuviškai

VEIKIMAS

- **Net ir pjūklo geležtei sustojus, galite susižeisti. Atlaisvinant ir veržiant disko varžtą (E1), ištraukiamas geležtės apsauginis gaubtas turi dengti pjūklo geležtę. Keisdami pjūklo geležtes mūvėkite pirštines.**

1. Peties laikiklį nustatykite 0° (vertikaliai) ir priveržkite įstrižio kėlimo varžtą.
2. Veržlę, laikančią apsauginį geležtės gaubtą, atlaisvinkite ir gaubtą nuimkite. Nuimkite viršutinę pjūklo plokštelę.
3. Kad pjūklo geležtė nesisuktų, geležtės užraktą pastumkite į priekį (D1). Tuo pačiu metu ranka lėtai sukite pjūklo geležtę tol, kol geležtės užraktas užsirakina.
4. Atlaisvinkite pjūklo ašies disko varžtą (E1) (sraigtas kairioje pusėje)
5. Nuimkite disko varžtą (E1) ir išorinę geležtės jungę nuo pjūklo ašies.
6. Nuimkite pjūklo geležtę (18) pjūklo ašies ir ją pakelkite, jei norite nuo įrenginio nukelti.
7. Nuimkite disko poveržlę (E4) ir vidinę geležtės jungę (E3) nuo pjūklo ašies.
8. Nuvalykite šių dalių paviršių:

- Pjūklo ašies
- Vidinės geležtės jungės
- Pjūklo geležtė
- Išorinės geležtės jungės
- Disko varžto
- Geležtės gaubto

PAVOJUS!
Nenaudokite tokių valymo priemonių (pvz. sakų likučiams pašalinti), kurios galėtų sukelti pjūklo lengvų metalo dalelių koroziją, nes kiltų pavojus pjūklo stabiliam darbui.

9. Vidinės geležtės jungės (E3) disko poveržlę (E4) uždėkite ant pjūklo ašies.

PAVOJUS!
Vidinę geležtės jungę gerai pritvirtinkite! Priešingu atveju pjūklas gali užsikirsti ar jo geležtė laisvai suktis! Vidinė geležtės jungė yra teisingoje padėtyje, kai briauna (Q1) nukreipta į dešinę, o spyruoklės žiedas nukreiptas į kairę (21 pav.).

10. Naują pjūklo geležtę pritvirtinkite (18) bei atkreipkite dėmesį į jos kryptį (rodyklė ant pjūklo geležtės turi būti nukreipta ta pačia kryptimi kaip ir rodyklė ant apsauginio geležtės gaubto)!

PAVOJUS!
Naudokite tik standartus atitinkančias geležtes ir skirtas dirbti didžiausiu greičiu (žr. „Techniniai reikalavimai“).

Nenaudokite:

- **Netinkamo dydžio geležčių;**
- **Geležčių, pagamintų iš didelio greičio plieno (HSS);**
- **Pažeistų pjūklo geležčių;**
- **Nupjautų sukamųjų geležčių.**

PAVOJUS!

- **Kai pjūklo geležtes tvirtinkite tik naudodami originalias gamintojo dalis.**
- **Nenaudokite laisvo tvirtinimo sumažinimo žiedų, nes geležtė gali būti laisva.**
- **Pjūklo geležtes būtina tvirtinti taip, kad jos neklibėtų ir nesisuktų per laisvai darbo metu.**

11. Pritvirtinkite išorinę geležtės jungę (E3)!

- du sparnai turi padengti pjūklo ašies dalis.

12. Įkiškite disko varžtą (E1) (sraigtas kairioje pusėje) ir jį pritvirtinkite „Allen“ raktu piršto veržimo stiprumu.

PAVOJUS!

- Disko varžto veržliarakčio per daug neištraukite.
- Veržliarakčio taip pat netrankykite plaktuku disko varžtui geriau priveržti.
- Disko varžtą priveržus būtina veržliaraktį nuimti.

13. Uždėkite apsauginį geležtės gaubtą ir priveržkite jį laikantį varžtą.
14. Patikrinkite šių dalių veikimą:

- Ištraukiamas geležtės apsauginis gaubtas turi atsidaryti nesiliečiant į pjūklo geležtę.
- Pjūklo viršutinė dalį grąžinant į jo startinė padėtį, ištraukiamas geležtės apsauginis gaubtas turi automatiškai dengti pjūklo geležtę.
- Pjūklo viršutinei daliai esant viršutinėje startinėje padėtyje saugos užraktas turi užrakinti ištraukiamą geležtės apsauginį gaubtą, kad būtų išvengta atsitiktinio atsidarymo.
- Patikrinkite pjūklo geležtės užraktą – geležtė turi laisvai suktis.

Varomojo dirželio įtempimas

Varomąjį dirželį, esantį dešinėje pjūklo viršutinės dalies pusėje už plastikinio dangtelio, būtina įtempti, jei paspaudus tarp dviejų skriemulių laisvoji eiga yra didesnė nei 8 mm ar neperduodama varomoji jėga.

Lietuviškai

VEIKIMAS

Įtempimo tikrinimas (22 pav.)

1. Viršutinę pjūklo dalį iki galo pakelkite į viršų.
2. Peties laikiklį nustatykite 0° (vertikaliai) ir priveržkite įstrižio užrakinimo varžtą.
3. Veržlę, laikančią apsauginį geležtės gaubtą, atlaisvinkite ir gaubtą nuimkite.
4. Atlaisvinkite viršutinės pjūklo plokštelės varžtą ir palaikykite plokštelę.
5. Ištraukite šalia variklio esantį kaištį (F1)
6. Per angelę pirštais patikrinkite dirželio įtempimą. Dirželį dar kartą įtempkite, jei jis laisvas daugiau nei 8 mm (žr. skyrių „Pakartotinis įtempimas“).
7. Jei dirželio pakartotinai įtempti nereikia:

- Įkiškite kaištį.
- Uždėkite viršutinę pjūklo plokštelę ir priveržkite jos viršutinį varžtą.

Pakartotinas įtempimas (23-26 pav.)

1. Atlaisvinkite tris kairės geležtės dangtelio (G2) „Allen“ varžtus (G1) ir nuimkite geležtės dangtelį.
2. Tris „Allen“ varžtus atlaisvinkite per korpuso angeles (H1).
3. Atsukite du „Allen“ varžtus (J1) tarp variklio ir peties laikiklio – naudokite „Allen“ raktą trumpu kotu (iki 10 mm).
4. Varomajam dirželiui įtempti variklį pastumkite į galą, sureguliuokite varžtą (K1).
5. Skersai užveržkite keturis laisvus „Allen“ varžtus, laikančius variklį.
6. Kairės pusės geležtės dangtelį įdėkite į vietą ir varžtus užveržkite.
7. Įkiškite kaištį.
8. Uždėkite viršutinę pjūklo plokštelę ir priveržkite varžtus.
9. Uždėkite apsauginį geležtės gaubtą ir priveržkite jį laikantį varžtą.
10. Viršutinę pjūklo dalį iki galo nuleiskite žemyn.

- Ištraukiamas geležtės apsauginis gaubtas turi atsidaryti nesiliečiant į pjūklo geležtę.
- Pjūklo viršutinę dalį grąžinant į jo startinę padėtį, ištraukiamas geležtės apsauginis gaubtas turi automatiškai dengti pjūklo geležtę.
- Pjūklo viršutinei daliai esant viršutinėje startinėje padėtyje saugos užraktas turi užrakinti ištraukiamą geležtės apsauginį gaubtą, kad būtų išvengta atsitiktinio atsidarymo.
- Patikrinkite pjūklo geležtės užraktą – geležtė turi laisvai suktis.

Prapjovos plokštelės keitimas

PAVOJUS!
Jei prapjovos plokštelė pažeista, smulkios dalelės gali gali užstrigti tarp prapjovos plokštelės ir pjūklo geležtės ir dėl to geležtė gali užsikirsti. Pažeistą prapjovos plokštelę būtina nedelsiant pakeisti! (7 pav.)

1. Nuimkite užtvarą (13).
2. Atlaisvinkite prapjovos plokštelę (21) ją atidarydami atsuktuvu ir plokštelę nuimkite. Tokie veiksmai prapjovos plokštelê sugadina, jos pakartotinai naudoti nebegalima.
3. Įdėkite naują prapjovos plokštelę bei ją gerai vietoje įtvirtinkite.
4. Uždėkite užtvarą (13).

Nustatymas

Užtvaros nustatymas (27 pav.)

1. Atsukite užtvaros tvirtinamuosius varžtus (L1).
2. Užtvarą nustatykite taip, kad ji būtų statmena pjūklo geležtei, kai kreiptuvas (11) nustatytas 0° padėtyje.
3. Priveržkite užtvaros tvirtinamuosius varžtus.

Kreipiamojo kampo indikatoriaus nustatymas (28 pav.)

1. Indikatoriaus (M1) padėtį nustatykite atlaisvinę varžtą (M2) tol, kol nurodyta reikšmė sutampa su tuo metu iš anksto nustatyta sukamosios plokštelės sustojimo padėtimi.

PASTABA:

Kreiptuvas užtvirtinamas nustatyto dydžio kampų 0°, 15°, 22.5°, 30°, 45° ir 60° padėtyse.

Įstrižio pakėlimo nustatymo reguliavimas (29 pav.)

1. Peties laikiklį (N2) užrakinkite 0° padėtyje.
2. Atsukite kairjįj/dešinjįj varžtą (N1).
3. Nustatykite peties laikiklį tol, kol pjūklo geležtė yra tiksliai 90°/45° kampu sukamajai plokštelei.
4. Priveržkite kairjįj/dešinjįj varžtą (N1).
5. Indikatoriaus (N3) padėtį nustatykite atlaisvinę varžtą (N4) tol, kol nurodyta reikšmė sutampa su tuo metu iš anksto nustatyta peties laikiklio sustojimo padėtimi.

Lietuviškai

VEIKIMAS

Pjovimo gylio stabdiklio nustatymas (30 pav.)

Pjovimo gylio stabdiklio nustatymas riboja gylį iki kurio pjūklo geležtė numetama į prapjovos plokštelės angą.

PASTABA:

Pjovimo gylio stabdiklį būtina nustatyti, jei pjūklo geležtė liečiasi į plokštelę.

1. Atlaisvinkite pjovimo gylio stabdiklio užrakinimo veržlê (Q1).
2. Pjovimo gylio stabdiklį nustatykite taip, kad pjūklo geležtė būtų stumiama iki užtvaros į prapjovos plokštelės angą.
3. Priveržkite pjovimo gylio stabdiklio užrakinimo veržlę.
4. Viršutinę pjūklo dalį leiskite žemyn tol, kol ją sustabdo pjovimo gylio stabdiklis ir patikrinkite, ar pjūklo geležtė tokioje padėtyje laisvai sukasi.

Valymas

Šepetėliu ir semtuvėliu, ar siurbliu, pašalinkite visas nuopjovas ir drožles nuo:

- reguliavimo prietaisų;
- veikiančių dalių;
- variklio ventiliacijos angelių;
- srities žemiau plokštelės įdėklo.

Laikymas

PAVOJUS!

- **Pjūklą laikykite tokioje vietoje, kur juo nesinaudotų ir prie jo nesiliestų neįgalioti asmenys.**
- **Užtikrinkite, kad laikomu pjūklu nei vienas asmuo nesusižeistų.**

ATSARGIAI!

- **Pjūklo niekada nelaikykite lauke, neapsaugotose patalpose ar drėgnose, šlapiose oro sąlygose.**
- **Vadovaukitės leistinomis aplinkos sąlygomis (žr. skyrių „Techniniai reikalavimai“)**

PRIEŽIŪRA

Prieš kiekvieną naudojimą

- Šepetėliu ir semtuvėliu, ar siurbliu, pašalinkite visas nuopjovas ir drožles nuo pjūklo.
- Patikrinkite maitinimo laidą ir kištuką, ar jie nepažeisti. Jei jie pažeisti, jas turi pakeisti kvalifikuotas elektrikas.
- Patikrinkite visas judančias dalis, ar jos laisvai ir lengvai juda.
- Patikrinkite skaldomąjį peilį, ar atstumas tarp šio peilio ir pjūklo geležtės yra nuo 3 iki 8 mm.

Kiekvieną mėnesį (jei pjūklas naudojamas kasdien)

Patikrinkite varomąjį dirželį - jo būklê ir įtempimą, jei būtina, sureguliuokite.

Kas 300 darbo valandų (10 pav.)

- Patikrinkite visas veržles, varžtus ir sriegius, ar jie gerai pritvirtinti, jei būtina, juos priveržkite.
- Patikrinkite šoninê pjūklo viršutinės dalies eigą, sureguliuokite tvirtinimo veržle (P1), jei būtina.
- Patikrinkite, ar pjūklo viršutinės dalies korpusas grįžta į savo startinê padėtį, jį atleidus. Jei būtina, pakeiskite spyruokles.
- Patikrinkite ištraukiamo geležtės apsauginio gaubto veikimą.

PATARIMAI

- Pjaudami ilgus objektus naudokite atitinkamas atramas abiejose pjūklo pusėse.
- Pjaunant mažus medienos gabalus naudokite papildomą užtvarą (tai gali būti atitinkama lenta, keturiais varžtais pritvirtinta prie užtvaros).
- Pjaunant iškreiptus ar išlenktus medienos gabalus, užtikrinkite, kad objektą ant pjūklo uždėtumėte taip, kad išgaubtą dalis (t. y. išorinė lanko pusė) būtų prie užtvaros.
- Objektų nepjaukite, jei pastatyti ant krašto. Pjaunamą objektą visada ant sukamosios plokštelės paguldykite.
- Atraminiai paviršiai visada turi būti švarūs – ypač būtina nuvalyti sakus atitinkamu valymo ir priežiūros purškalu.,

PARDUODAMOS DALYS (4 PAV.)

- Geležtės apsauginis gaubtas (3)
- Išilginio pjaustymo apsauginis gaubtas (4).
- Apatinės geležtės apsauginis gaubtas (14)
- Kreiptuvo matuoklis (23)
- Stūmiklis (24)
- Spaustuvas (25)
- Šešiakampis veržialarktis (26)
- Išmetimo vamzdis (27)
- Dulkių maišelis (28)

Lietuviškai

REMONTAS

PAVOJUS!
Elektros įrankių remontą turi atlikti tik kvalifikuoti elektrikai!

Dėl elektros įrankių remonto kreipkitės į jūsų šalyje esantį techninės prežiūros centrą. Adreso ieškokite atsarginių dalių sąraše.

Prie elektros įrankio prašome pridėti gedimo aprašymą.

APLINKOS APSAUGA

Įrankio pakuotė yra 100% perdirbama.

Nusidėvėjê elektros įrankiai ir jų priedai turi daug vertingų žaliavų ir plastiko medžiagų, kuriuos galima perdirbti.

GEDIMŲ NUSTATYMAS

Šiame skyriuje aprašomi gedimai ir problemos, kurias galite išsprêsti patys. Jei taikant šiame skyriuje pateiktas priemones gedimai nepašalinami, žiūrėkite skyrių „Remontas“.

PAVOJUS!
Dauguma nelaimingų atsitikimų įvyksta būtent dėl gedimų. Todėl prašome:

- Prieš atliekant priežiūros darbus visada ištraukite kištuką iš maitinimo lizdo.
- Po kiekvieno gedimo techninio aptarnavimo patikrinkite, ar visi saugos prietaisai gerai veikia.

Variklis nesisuka

Nėra galios

- Patikrinkite laidus, kištuką, kištukinį lizdą ir maitinimo šaltinio saugiklį.

Skersinis pjovimas neveikia

Gabenimo užraktas užrakintas

- Atrakinkite gabenimo užraktą

Saugos užraktas užrakintas

- Įjunkite saugos užraktą.

Pjūklui trūksta galios

Pjūklo geležtė atbukusi ir nusidėvėjusi (galbūt matomos žymos nuo perkaitimo).

Pjūklo geležtė netinkama pjaunamai medžiagai (žr. skyrių „Techniniai reikalavimai“).

Pjūklo geležtė iškreipta

- Pakeiskite pjūklo geležtę (žr. skyrių „Priežiūra“).

Pjūklas smarkiai vibruoja

Pjūklo geležtė iškreipta

- Pakeiskite pjūklo geležtę (žr. skyrių „Priežiūra“).

Pjūklo geležtė neteisingai pritvirtinta

- Pjūklo geležtę nuimkite ir ją vėl pritvirtinkite teisingai (žr. skyrių „Priežiūra“).

Pjūklas paleidimo metu cypia

Varomasis dirželis atsilaisvinęs

- Varomąjį dirželį įtempkite (žr. skyrių „Priežiūra Varomojo dirželio įtempimas“).

Sukamoji plokštė visiškai nesisuka arba sukasi sunkiai

Po sukamąja plokšte susikaupė daug pjovimo drožlių.

- Išvalykite pjovimo drožles.

ŽENKLINIMAS

ŽENKLAS	REIKŠMĖ
	Prieš paleidžiant pjūklą, prašome atidžiai perskaityti nurodymus.
CE	Atitinkantis CE žymėjimą.
	Saugumo pavojus
V	Voltai
	Prašome perdirbti
	Neatiduokite žaliavø á atliekas, o jas perdirbkite. Įrankį, priedus ir pakuotę būtina rūšiuoti aplinkai nekenksmingam perdirbimui.
	Nelieskite įjungto pjūklo geležčių.
	Dėvėkite apsaugos akinius ir klauso apsaugos priemones. Dėvėkite kaukę nuo dulkių.

Eesti

KIRJELDUS

1 Ülemine sae laud
2 Lõhestusnuga
3 Tera kaitse
4 Lõhesti piire
5 Lõhesti piirde nupp
6 Turvalukk
7 SISSE/VÄLJA lüliti
8 Lüliti A
9 Eerungilaua fikseerimisnupp
10 Näidik, eerungi nurga skaala
11 Eerungilaud
12 Alus
13 Piire
14 Alumine tera kaitse
15 Näidik, kaldenurga skaala
16 Kaldnurga fikseerimishoob
17 Laua skaala
18 Sae tera
19 Saepea
20 Päästik
21 Lõhikplaat
22 Allumisse asendisse fikseerimise varras
23 Eerungi mõõdik
24 Tõukur
25 Tooriku klamber
26 Kuuskantvõtmed
27 Väljalasketoru
28 Tolmukott
29 Lüliti B

REEGLID OHUTUKS KASUTAMISEKS

PALUN LUGEGE ESMALT

Need juhendid on koostatud selleks, et muuta teile lihtsamaks sae kasutama õppimist ja selle ohutut kasutamist. Neid juhendeid tuleb kasutada järgnevalt:

- Lugege neid juhendeid enne kasutamist. Juhendite lugemise ajal pöörake erilist tähelepanu ohutusjuhistele ja nende alatisele täitmisele.
- Need kasutusjuhendid on mõeldud inimestele, kellel on tehnilised alusteadmised selliste masinate, nagu käesolev, tööst. Kogenematutele isikutele on enne selle saega töötamist tungivalt soovitav otsida pädevat nõuannet ja juhendamist kogenud kasutaja poolt.
- Säilitage kõik selle saega kaasasolevad dokumendid hilisemaks lugemiseks. Hoidke alles oma ostukviitung, juhuks, kui tulevikus on vajalik esitada garantiinõuet.
- Seda masinat ei või müüa või laenata kellelegi teisele, ilma käesolevate kasutusjuhendite ja teiste, masinaga kaasas olnud dokumentideta.
- Tootja ei võta mingit vastutust kahjude eest, mis on tingitud käesolevas juhendis toodud kasutus- ja ohutusjuhendite eiramisest.

TÄPSUSTATUD KASUTUSTINGIMUSED

See saag on mõeldud ristlõikuseks, kalde lõikuseks, eerungi lõikuseks ja kombineeritud eerungilõikuseks. Võimalik on ka soonimine. Kasutage ainult selliste materjalide lõikamiseks, mis sobivad lõikamiseks paigaldatud saelehega (vt. “Tehnilised andmed” infot saadaolevate saelehtede kohta).

Ärge lõigake materjale ja toorikuid, kui need ei vasta lubatud mõõtmetele (vt “Tehnilised andmed”).

Ärge lõigake toorikuid, millel on ümar või korrapäratu ristläbilõige, nagu küttepuud, kuna selliseid toorikuid ei saa lõikamise ajal tugevalt hoida. Kui lõikate õhukesi püstasendis toorikuid, kasutage sobivaid abipiirdeid.

Iga kasutamine teisiti, kui on täpsustatud ülalpool, iga masina muudatus, modifitseering või selliste osade kasutamine, mida tootja ei ole heaks kiitnud võib põhjustada ettenägematut kahju!

ÜLDISED OHUTUSJUHENDID

- Tutvuge edaspidises toodud ohutusjuhenditega, et minimeerida kehavigastuste ja materiaalse kahju ohtu.
- Ühtlasi uurige ja täitke spetsiaalseid ohutusjuhendeid, mis on toodud vastavates peatükkides.
- Kus vajalik, täitke õiguslikke direktiive või regulatsioone õnnetuste vältimiseks ketas- ja ristlõikesaagide kasutamisel.

ÜLDINE OHT!

- Hoidke oma töökoht korras - segamini töökoht põhjustab õnnetusi.
- Olge valvas. Teadke mida teete. Võtke töö ette põhjusega. Ärge kasutage masinat, kui olete narkootikumide, alkoholi või ravimite mõju all.
- Arvestage keskkonnatingimustega: säilitage alati oma tasakaal.
- Pikki toorikuid lõigates, kasutage alati sobivaid toorikutugesid.
- Ärge kasutage masinat süttivate vedelike või gaaside läheduses.

Eesti

REEGLID OHUTUKS KASUTAMISEKS

- Seda masinat võivad käivitada ja kasutada ainult isikud, kes on tuttavad ristlõikesaagidega ja kes on teadlikud ristlõikesaega töötamisega kaasnevatest ohtudest. Alla 18 aastased isikud võivad seda masinat kasutada ainult suulise õppe käigus, juhendaja järelvalve all.
- Hoidke kõrvalseisjad, eriti lapsed, ohtlikust tsoonist eemal. Ärge lubage kellelgi puudutada masinat või toitejuhet, kui saag töötab.
- Ärge koormake saagi üle, kasutage seda ainult "Tehnilistes andmetes" toodud võimekuse piirides.

Vältige pikendusjuhtme kasutamist, kuna pikendusjuhe võib ülekuumeneda ja põhjustada tulekahju.

OHT! ELEKTRILÖÖGI OHT!

- Ärge laske masinal olla vihma käes. Ärge kasutage masinat niiskes või märjas keskkonnas.

Kui kasutate saagi, ennetage soovimatut kehakontakti maandatud esemetega nagu radiaatorid, torud, küpsetusahjud, külmkapid.

KEHAVIGASTUSTE JA LIIKUVATEST OSADEST PÕHJUSTATUD ENESEVIGASTUSTE OHT!

- Ärge kasutage paigaldamata kaitsetega masinat.
- Hoidke alati piisavat vahemaad sae terani. Kui vajalik, kasutage sobivaid etteande abivahendeid. Kui töötate masinaga, püsige pöörlevatest osadest piisavalt kaugel.
- Enne lõikejääkide, saepuru jne eemaldamist töökohalt, oodake, kuni sae tera on täielikult seiskunud.
- Ärge üritage sae tera seisata, surudes toorikut vastu selle külge.
- Enne hooldamist veenduge, et masina toitejuhe on lahti ühendatud.
- Enne sisselülitamist (nt pärast hooldamist) veenduge, et masinasse ei ole jäänud ühtegi lahtist osa ega tööriista.
- Kui masinat ei kasutata, lülitage elekter VÄLJA. Kui saagi ei kasutata pikka aega, tõmmake alati sae pistik stepslist välja.

SISSELÕIKAMISE OHT, ISEGI SIIS KUI LÕIKETÖÖRIIST SEISAB!

- Kui vahetate sae tera, kandke kindaid.
- Ladustage sae tera (teri) nii, et keegi ei saa viga.

TAGASILÖÖGI OHT (SAE TERA HAARDUB TOORIKUSSE JA PAISKAB SELLE OPERAATORI POOLE TAGASI):

- Kui töötate lauasae režiimil, veenduge, et lõhestusnuga on õigesti seadistatud.
- Ärge ummistage toorikutega.
- Veenduge, et sae tera vastab tooriku materjalile.
- Lõigake õhukesi või õhukese seinaga toorikuid ainult tihedahambaliste sae teradega.
- Kasutage alati teravaid sae teri.
- Kahtluse korral kontrollige, ega toorik ei sisalda võõrkehi (nt naelu või kruve).
- Lõigake ainult selliste mõõtmetega toorikuid, mida on võimalik lõikamise ajal kindlalt hoida.
- Ärge kunagi lõigake kimpe või korraga rohkem, kui ühte toorikut, kuna individuaalseid toorikuid ei saa õigesti turvata ja kontrollida. Tekib kehavigastuste oht, kui sae tera haarab kontrollimatult individuaalsest toorikust.
- Eemaldage töökohalt väiksed lõikejäägid, prügi jne, pärast saetera täielikku seiskumist.

SISSEVEDAMISE OHT!

- Olge ettevaatlik, et masin ei haaraks teie kehaosadest või riietest ja ei tõmbaks neid masinasse. (ärge kandke kaelaehteid, kindaid, avaralt istuvaid riideid, taha seotud pikki juukseid).
- Ärge kunagi üritage lõigata ühtegi toorikut, mis sisaldab:
  - köit
  - traati
  - juhet
  - kaablit või
  - juhtmeid, mis on mõnega ülalnimetatutest kinnitatud.

OHT, MIS TEKIB EBAPIISAVAST ISIKLIKE KAITSEVAHENDITEGA VARUSTATUSEST!

- Kandke kuulmiskaitset
- Kandke tolmumaski
- Kandke sobivaid tööriideid
- Kui töötate välitingimustes, on soovitav kanda libisemiskindlaid jalatseid

SISSEHINGATUD PUIDUTOLMUST TEKKIVATE KAHJUSTUSTE OHT!

- Mõnede puuliikide tolm (nt pöök, tamm, saar) on sisse hingamisel tervisele kahjulikud. Kui vähegi võimalik, kasutage tolmukogurit. Tolmukogur peab vastama tehnilistes spetsifikatsioonides toodud andmetele.

Eesti

REEGLID OHUTUKS KASUTAMISEKS

- Vähendage masinalt ja töökohalt keskkonda lenduva puidutolmu kogust:
- eemaldage töökohalt puidutolmu ladestused (ärge puhuge minema);
- parandage kõik tolmukoguri lekkekohad;
- tagage hea ventilatsioon.

MASINA MUUTMISEST VÕI TOOTJA POOLT TESTIMATA JA HEAKS KIITMATA OSADE KASUTAMISEST TINGITUD OHT!

- Monteerige masin täpses vastavuses nende kasutusjuhenditega.
- Kasutage ainult tootja poolt heaks kiidetud osi. Täpsemalt rakendub see:
- sae teradele (vt “Tehnilised andmed” infot materjalide kohta.)
- ohutusseadmetele (vt “Tehnilised andmed” infot materjalide kohta.)
- Ärge muutke ühtki osa.

MASINA DEFEKTIDEST TINGITUD OHT!

- Hoidke masin ja lisaseadmed tehniliselt heas korras. Pidage kinni hooldusjuhendist.
- Enne masina kasutamist, kontrollige, et sellel ei ole kahjustusi. Iga kord, kui soovite masinat kasutada, veenduge et kontrollisite hoolikalt ohutusseadmete ja kaitsekatete õiget funktsioneerimist. Kontrollige, kas kõik liikuvad osad töötavad õigesti ega kiilu kinni. Kõik osad peavad olema korrektselt paigaldatud ja vastama tingimustele, mis on vajalikud tööriista õigeks kasutamiseks.
- Kaitseseadmete või osade kahjustusi tuleb lasta remontida kvalifitseeritud spetsialistil. Vigased lülitid laske vahetada teenindusel. Ärge töötage masinaga, kui seda ei saa lülitist SISSE või VÄLJA lülitada. Ärge töötage masinaga, millel on katkine juhe või pistik või kui masin on rikke tagajärjel välja langenud või mistahes muul viisil kahjustunud.
- Hoidke käepidemed puhtana õlist ja määrdest.

MÜRAST TINGITUD VIGASTUSTE OHT!

- Kandke kuulmiskaitseid.
- Veenduge, et lõhestusnuga ei ole kõver. Kõver lõhestusnuga surub tooriku vastu saelehe külge, põhjustades müra.

TOOTE ERIOMADUSED

- Kiire vahetumine ristlõike sae režiimilt lauasae režiimile.
- 93° lõikenurga ulatus kaldlõike jaoks (48° vasakule ja 45° paremale), viie eelseadistatud tõkisega.
- 110° lõikenurga ulatus eerunglõike jaoks (50° vasakule ja 60° paremale), kümne eelseadistatud tõkisega.
- Suurepärane mobiilseks kasutamiseks, kuna sael on kerge kaal ja väiksed mõõtmed.
- Tugev valualumiiniumist konstruktsioon täppislõikusteks.
- TCT sae tera.
- Võimalik paigaldada abipiirdeid.
- Taaskäivitamiskaitse välistab masina taaskäivitumise, kui on toimunud voolukatkestus ja elekter on taastunud.

Eesti

SPETSIFIKATSIOONID

Pinge	**V~**	**230V (50Hz)**
Sulavkaitsmed	**A**	**10(aegviivitust)**
Pinge	**W**	**1800**
Kaitseklass	**IP**	**20**
Kaitse aste		**II**
Sae tera kiirus	**min $^{-1}$**	**5000**
Sae tera läbimõõt	**mm**	**254**
Mõõtmed **Masin pakendis** **- Pikkus x laius x kõrgus**	**mm**	**700 x 585 x 420**
Maksimaalne tooriku ristlõige **- 90° x 90°** **- 90° x 45°** **- 45° x 90°** **- L45° X 45°** **R45° X 45°** **Lauasae lõikejõudlus**	 **mm** **mm** **mm** **mm** **mm** **mm**	 **70 x 110** **50 x 100** **40 x 90** **35 x 50** **40 x 90** **40**

Kaal **Brutokaal** **Netokaal**	**kg** **kg**	**24** **19**
Töötamiseks lubatud töökeskkonna temperatuur	°C	**0 kuni + 40**
Transportimiseks ja ladustamiseks lubatud temperatuur	°C	**0 kuni + 40**
Müraemissioon vastavalt EN ISO 3744 **Mürajõu tase L_{WA}**	dB(A)	103,2
Mürajõu tase L_{WA} koormuseta	dB(A)	97,7
Helirõhu tase kasutajale L_{PA}	dB(A)	91,7
Helirõhu tase kasutaja kõrvale L_{PA} koormuseta	dB(A)	88,1
Kaalutud kiirenduse efektiivne väärtus (vibratsioon käepidemel)	m/s^2	<2,5
Tolmukoguja (ei sisaldu standardkomplektis **-Tolmueemaldusava diameeter**	mm	43
-Õhujoa minimaalne tugevus	m^3/h	550
-Minimaalne vaakumijuga	Pa	740
-Minimaalne õhukiirus tolmueemaldusavas	m/s	20

Eesti

KASUTAMINE

PAIGALDAMINE JA TRANSPORT

HOIATUS!
Ärge kandke masinat käepidemest hoides; käepide ei ole loodud masina koguraskuse kandmiseks. Masina kandmiseks, hoidke seda mõlemalt poolt alusest (12).

Paigaldamine (Joon. 14)

1. Tõstke masin teise inimese abi kasutades karbist välja.
2. Keerake masina pöördlaud 0° asendisse ja kinnitage eerungilukk.

MÄRKUS:

Kui masin paigaldatakse tööpingile, ärge paigaldage kummist jalgu!

3. Kummist jalgade paigaldamiseks, keerake masin ettevaatlikult paremale küljele nii, et mootor jääb seda toetama.
4. Asetage mutter (A3) kummijala all olevasse auku.
5. Asetage kuuskant peaga kruvi (A1) ülevalt poolt läbi masina jala. Kinnitage kummijalg (A2) eelnevalt paigaldatud mutriga (A3) kruvi külge.
6. Kinnitage kummijalg ainult käe tugevuselt.
7. Pingutage kruvi kuuskantvõtmega ainult käe tugevuselt.

OHT!
Kehavigastuste oht masinat valesti tõstes või ümber pöörates. Hoidke masinat alati alusest (12).

8. Asetage masin sobivale pinnale:
- Kõik neli jalga peavad kindlalt pinnale toetuma.
- Ideaalne pinna kõrgus on umbes 800 mm.
- Saag peab seisma kindlalt, isegi siis kui lõigatakse suuri toorikuid.
9. Säilitage pakend, et seda tulevikus kasutada või sorteerige materjalid ja utiliseerige keskkonnasõbralikult.

Transportimine (Joon. 5, 12, 13)

1. Asetage alumine tera kaitse (14) vasakult poolt lõhikplaadi eesmise otsa ette ja lükake tahapoole.
2. Kallutage saepead tagasi ja kinnitage allumisse asendisse fikseerimise varras (22).
3. Asetage lõhesti piire üle sae tera kaitse ja kinnitage kohale.
4. Tõstke masinat hoides seda mõlemalt poolt alusest (12).

MÄRKUS:

Selles osas tutvustatakse masina olulisi juhtelemente.

Sae õiget kasutamist on täpsemalt kirjeldatud osas “Kasutamine”, lugege seda osa enne sae esmakordset kasutamist.

A. Kasutamine lauasae režiimil (Joon. 2, 5, 6, 12)

- Veenduge, et laud on täielikult monteeritud õiges suunas (Joon. 2), tagage, et allumisse asendisse fikseerimise varras (22) on asetatud positiivsesse tsooni ja lukustatud, et võimaldada sekundaarlüliti (Lüliti B (12)) rakendamist.
- Eemaldage lõhesti piire (4).
- Masina käivitamiseks ja seiskamiseks kasutage sisse-välja lülitit (7).

B. Kasutamine eerungisae režiimil (Joon. 6)

- Veenduge, et lõhesti piire (4) on korrektselt paigaldatud nii, et see katab sae tera. See aktiveerib lüliti A (8). Veenduge, et kate (lõhesti piire) on tugevalt kinni, kui ei, kasutage kinnitamiseks lõhesti piirde nuppu (5).
- Eemaldage alumine tera kaitse (14).
- Lülitage mootor sisse, vajutage käepidemel olevat päästikut (20).
- Mootori väljalülitamiseks vabastage päästik (20).

Pöördlaud (Joon. 7-9)

Pöördlaud (11) pöördub 50° vasakule ja 60° paremale ning haakub eelseadistatud tõkistega 0°, 15°, 22.5°, 30°, 45° ja 60° asendis.

Eerungilaua pööramiseks, tuleb vabastada lukk (9).

HOIATUS!
Et vältida lõikamise ajal eerunginurga muutumist, peab eerungilaua lukustusnupp olema kinnitatud (ka siis, kui laud on fikseeritud eelseadistatud tõkisesse).

Kaldenurga seadistamine (Joon. 10-11)

Raja hoova hoidikut saab kallutada vertikaalasendist kuni 45° vasakule.

Raja hoova hoidiku kallutamiseks tuleb kalde lukustushoob (16) lahti päästa.

HOIATUS!
Et vältida kaldenurga muutumist lõikamise ajal, peab raja hoova hoidiku lukustuskruvi olema kinni (ka siis, kui laud on fikseeritud eelseadistatud tõkisesse).

Eesti

KASUTAMINE

Lõhesti piire (Joon. 12-13)

Lõhesti piire (4) on monteeritud ülemisele sae lauale (1). Lõhesti piirde fikseerimisnupp (5), peab olema suunatud masinast ettepoole.

Pärast fikseerimisnupu vabastamist on lõhesti piiret (4) võimalik eemaldada ja ümber paigutada ristlõike sae režiimile (Joon. 13), paigutades lõhesti piirde üle tera kaitse (3). Kui asetasite lõhesti piirde ümber, veenduge alati, et kinnitasite piirde selle fikseerimisnupu (5) abil.

Tolmukoguri ühendamine

OHT!
Mõnede puuliikide tolm (nt pöök, tamm, saar) on sissehingamisel tervisele kahjulik. Kasutage tolmukogurit:

- Kui kasutate saagi suletud ruumis;
- Kui kasutate saagi pikema aja vältel (üle 1/2 tunni päevas);
- Kui lõikate tamme, pööki või saart.

Tolmukogur peab vastama järgmistele nõuetele:

- Tolmueemaldusava kinnituse läbimõõt (43 mm);
- Õhujoa minimaalne tugevus ~ 550m3/h;
- Vaakum sae tolmueemaldusavas ~ 740 Pa;
- Õhukiirus sae tolmueemaldusavas ~ 20 m/s;

Samuti uurige ja järgige tolmukoguri kasutusjuhendit.

Lõhestusnoa reguleerimine (Joon. 15)

OHT!
Enne reguleerimist tõmmake pistik välja

MÄRKUS:

Lõhestusnuga on tehases seatud alumisele positsioonile. Joondamine enne lõplikku kasutamist on ainult siis vajalik, kui lõhestusnoa asend on transportimise ajal muutunud või on vajalik maksimaalne sügavus.

1. Tõstke ülemine sae laud täielikult üles ja pingutage lõikuri kinnituskruvide sügavust.
2. Lõhestusnoa kontrollimine:
- Vahemik sae tera välisserva ja lõhestusnoa vahel peab olema 3-8 mm.
- Lõhestusnuga peab olema joondatud sae tera suhtes.

OHT!
Lõhestusnuga on üks ohutusseadmetest ja peab olema ohutu töötamise huvides korrektselt paigaldatud.

Ainult siis, kui lõhestusnuga on vaja uuesti joondada:

3. Vabastage kuuskant pesapeakruvid (B1).
4. Reguleerige lõhestusnuga (2) soovitud asendisse. Vahemik sae tera välisserva ja lõhestusnoa vahel peab olema 3-8 mm.
5. Kinnitage kuuskant pesapeakruvid (B1).

MÄRKUS:

Kui lõhestusnuga on seatud ülemisse asendisse, saab lõhesti piiret asetada üle sae tera kaitse ainult siis, kui ülemine sae laud on täielikult üles tõstetud.

AC toite ühendamine

OHT! KÕRGEPINGE

- Kasutage seda masinat ainult kuivas keskkonnas.
- Kasutage masinat ainult sellise toiteallikaga, mis vastab järgmistele nõuetele (vt ka „Tehnilised andmed“).
- Põhipinge ja süsteemi sagedus vastavad masina andmeplaadil näidatud pingele ja sagedusele;
- Kasutatava masina sulavkaitsmete rikkevoolu tundlikkus (RCD) on 30mA.
- Stepslid on õigesti paigaldatud, maandatud ja testitud.
- Asetage elektri toitejuhe nii, et see ei sega tööd ega saa vigastada.
- Kaitske toitejuhet kuumuse, agressiivsete vedelike ja teravate servade eest.
- Kasutage ainult kummiga kaetud, piisavalt suure juhtme läbimõõduga pikendusjuhtmeid (3 x 1.5mm2).
- Stepslist lahti ühendamiseks, ärge tõmmake toitejuhtmest.

RISTLÕIKESAE REŽIIM

Ohutusseadmed

Sissetõmmatav tera kaitse (Joon. 16)

Sissetõmmatav tera kaitse (C1) kaitseb õnnetusliku kontakti eest sae teraga ja välja lendavate tükkide eest.

Sissetõmmatav tera kaitse peab alati pöörduma automaatselt oma algasendisse, kui saepead tõstetakse. Kui saepea on käivitusasendis, peab sae tera olema kõikjalt täielikult kaetud.

Turvalukk (Joon. 2-3)

Turvalukk (6) lukustab saepea ülemisse asendisse ja tõkestab sissetõmmataval tera kaitsel sae tera paljastamise.

Eesti

KASUTAMINE

Turvalukk vabastatakse sellele vajutades. Saepead (19) saab nüüd langetada; kui saepea on langetatud on sissetõmmatav terakaitse sisse tõmmatud, paljastades saetera.

Kui lõige on tehtud - ja saepea on ülemises käivitusasendis - lukustatakse sissetõmmatav tera kaitse taas turvalukuga.

Paigaldamine (Joon. 12 ja Joon. 13)

OHT!

Enne masina paigaldamist:

- Lülitage masin VÄLJA.

- Lahutage stepslist

- Oodake, kuni masin on täielikult seiskunud

1. Peate paigaldama lõhesti piirde (4), et katta sae tera ja kinnitama selle kohale ning lõhesti piire peab rakendama lüliti A (8) ja tuleb kinnitada lõhesti piirde fikseerimisnupuga (5).
2. Vabastage allumisse asendisse fikseerimise varras (22) ja tõstke saepea täielikult üles.
3. Eemaldage alumine tera kaitse (14).
4. Masina käivitamiseks kasutage päästikut (20).

KASUTAMINE

OHT!

■ Enne masina kasutamist, kontrollige alati, kas järgmised osad on heas töökorras:

- Sissetõmmatav tera kaitse

■ Kasutage isiklikke kaitsevahendeid.

■ Veenduge õiges tööasendis

- Sae eest vaadates
- Sae eest
- Lõikejoone poole

■ Purunemisoht! Kui kallutate saepea mehhanismi küljele, hoidke saepead käepidemest ja hoidke oma sõrmed kaugemal raja hoova hoidikus kallutustsoonist! Hoidke saepeast.

■ Kui töö iseloom nõuab, kasutage järgnevat:

- töötades pikkade toorikutega, mis muul viisil võivad laualt lõiget lõpetades maha kukkuda, kasutage tuge;
- tolmukogurit

■ Kasutage abipiirdeid, kui lõikamise tulemusena tekivad väiksed lõiketükid.

■ Hoidke toorikut alati all, vastu lauda ja ärge ummistage seda.

■ Ärge üritage sae tera seisata, surudes toorikut vastu selle külge. Kui sae tera on blokeeritud tekib kehavigastuste oht.

Standardne ristlõige

Algasend:

- Saepea täielikult tõstetud.
- Pöördlaud on 0° asendis, pöördlaua kinnituskruvi on kinni keeratud.
- Mootori pea on vertikaalasendis (90°), kalde lukustushoob on kinni.

Tooriku lõikamine:

1. Hoidke toorikut vastu piiret, kui võimalik, kasutage tooriku kinnitamiseks tooriku klambrit.
2. Vajutage päästikule (20) ja aktiveerige/vajutage turvalukule (6).
3. Kallutage saepea aeglaselt täiesti alla, hoides samal ajal tugevalt käepidemest. Kasutage saagimiseks ainult keskmist survet, et hoida mootori kiirust langemast.
4. Lõigake toorikut üksikute söödetena.
5. Laske saepeal pöörduda aeglaselt tagasi selle ülemisse algasendisse.
6. Kui rohkem ei ole vaja lõigata, lülitage saag välja, vabastades päästiku (20).

Eerungi lõiked (Joon. 7)

Eerungi lõikega lõigatakse toorikut nurga all, kuni piirdeni.

Algasend:

- Saepea täielikult tõstetud.
- Mootori pea on vertikaalasendis (90°), kalde lukustushoob on kinni.

Tooriku lõikamine:

1. Vabastage eerungilaual (11) eerungilaua fikseerimisnupp (9).
2. Seadke see soovitud nurga alla.
3. Kinnitage eerungilaua fikseerimisnupp.
4. Hoidke toorikut vastu piiret. Kui võimalik, kasutage tooriku kinnitamiseks tooriku klambrit.
5. Vajutage päästikule (20) ja aktiveerige/vajutage turvalukule (6).
6. Kallutage saepea aeglaselt täiesti alla, hoides samal ajal tugevalt käepidemest. Kasutage saagimiseks ainult keskmist survet, et hoida mootori kiirust langemast.
7. Lõigake toorikut üksikute söödetena.
8. Laske saepeal pöörduda aeglaselt tagasi selle ülemisse algasendisse.
9. Kui rohkem ei ole vaja lõigata, lülitage saag välja, vabastades päästiku (20).

Eesti

KASUTAMINE

MÄRKUS:

Eerungilaud haakub määratud nurkadel 0°, 15°, 22.5°, 30°, 45° ja 60° asendis.

Kaldlõiked (Joon. 10 ja 11)

Kaldlõikega lõigatakse toorikut muu nurga all, kui 90°. Algasend:

- Saepea täielikult tõstetud.
- Eerungilaud on 0° asendis, pöördlaua kinnituskruvi on kinni keeratud.

Tooriku lõikamine:

1. Vabastage kalde fikseerimishoob (16) saepea kallutamiseks sae lähedusest.
2. Kallutage mootori pea aeglaselt soovitud asendisse.
3. Kinnitage kalde fikseerimishoob (16).
4. Hoidke toorikut vastu piiret. Kui võimalik, kasutage tooriku kinnitamiseks tooriku klambrit.
5. Vajutage päästikule (20) ja aktiveerige/vajutage turvalukule (6).
6. Kallutage saepea aeglaselt täiesti alla, hoides samal ajal tugevalt käepidemest. Kasutage saagimiseks ainult keskmist survet, et hoida mootori kiirust langemast.
7. Lõigake toorikut üksikute söödetena.
8. Laske saepeal pöörduda aeglaselt tagasi selle ülemisse algasendisse.
9. Kui rohkem ei ole vaja lõigata, lülitage saag välja, vabastades päästiku (20).

Kombineeritud eerungilõiked.

Kombineeritud eerungilõige on kombinatsioon eerungi- ja kaldlõikest; see tähendab, et üksikult etteantud toorikut lõigatakse muu nurga all, kui 90° kuni piirdeni ja materjali pinnalt.

OHT!

Kui lõikate kombineeritud eerungit, on sae tera tavalisest palju rohkem paljastatud ja suureneb kehavigastuste oht.

Hoidke alati piisavat vahemaad sae terani.

Lähteasend:

- Saepea täielikult tõstetud.
- Eerungilaud on fikseeritud soovitud asendisse.
- Saepea on kallutatud vastu tooriku pinda soovitud nurga alla ja fikseeritud.

Tooriku lõikamine:

1. Hoidke toorikut vastu piiret. Kui võimalik, kasutage tooriku kinnitamiseks tooriku klambrit.
2. Vajutage SISSE/VÄLJA lüliti ülemist poolt ja vajutage turvalukku.
3. Kallutage saepea aeglaselt täiesti alla, hoides samal ajal tugevalt käepidemest. Kasutage saagimiseks ainult keskmist survet, et hoida mootori kiirust langemast.
4. Lõigake toorikut lihtlõigetega.
5. Laske saepeal pöörduda aeglaselt tagasi selle ülemisse algasendisse.
6. Kui koheselt lõikamist ei jätkata, lülitage saag VÄLJA.

LAUASAE REŽIIM

Ohutusseadmed

Tera kaitse (Joon. 12)

Tera kaitse (3) kaitseb õnnetusliku kontakti eest sae teraga ja välja lendavate tükkide eest. Töötamise ajaks olgu tera kaitse alati paigaldatud.

Lõhestusnuga (Joon. 12)

Lõhestusnuga (2) ennetab tooriku haaramist tõusvate hammaste poolt ja selle paiskamist kasutajale tagasi.

Töötamise ajaks olgu lõhestusnuga alati paigaldatud.

Alumine tera kaitse (Joon. 12)

Alumine tera kaitse (14) kaitseb õnnetusliku kontakti eest sae teraga.

Tera kaitse peab olema alati masina kasutamise ajaks paigaldatud.

Tõukur (Joon. 17 ja 18)

Tõukur (24) täidab käe pikenduse funktsiooni ja kaitseb õnnetusliku kontakti eest sae teraga.

Kasutage tõukurit alati, kui vahemaa sae tera ja lõhesti piirde vahel on väiksem, kui 120 mm.

Suunake tõukur 20° kuni 30° nurga all vastu sae laua pinda.

Asendage tõukur, kui see on kahjustatud.

Paigaldamine

OHT!

Enne masina paigaldamist (Joon. 12 ja Joon. 13):

- **Lülitage masin VÄLJA.**
- **Lahutage stepslist;**
- **Oodake, kuni masin on täielikult seiskunud.**
  1 Tõstke saepea üles.
  2 Seadistage eerungilaud 0° asendisse ja kinnitage fikseerimiskruvi.

Eesti

KASUTAMINE

3 Nüüd tuleb paigaldada alumine tera kaitse kindlalt oma kohale, tagamaks, et lüliti B (29) aktiveerub.
4 Kallutage saepea alla tagasi ja lukustage.
5 Eemaldage lõhesti piire (4) tera kaitselt.

Kasutamine

OHT!

- **Enne tööga alustamist, kontrollige alati, kas järgmised osad on heas töökorras.**
  - Lõhestusnuga;
  - Ohutus tera kaitse;
  - Tera kaitse
  - Tõukur.
- **Kasutage isiklikke kaitsevahendeid**
  - Tolmu respiraator;
  - Kuulmiskaitsed;
  - Kaitseprillid
- **Veenduge õiges tööasendis:**
  - Sae eest;
  - Sae ees;
  - Lõikejoonest vasakule;
  - Kui töötatakse kahe inimesega, peab teine jääma saest adekvaatsele kaugusele.
- **Kui töö iseloom nõuab, kasutage järgnevat:**
  - Toorikutugi - pikkadele toorikutele, mis võivad laualt lõiget lõpetades maha kukkuda;
  - Tolmukogurit
- **Hoidke toorikut alati all, vastu lauda ja ärge ummistage seda.**
- **Ärge üritage sae tera seisata, surudes toorikut vastu selle külge. Kui sae tera on blokeeritud tekib kehavigastuste oht.**

Saagimine

OHT!
Kasutage alati tõukurit, kui tooriku vahemaa D on väiksem, kui 120 mm (Joon. 17)

1. Terakaitse peab lebama eesmise servaga toorikul.
2. Vajadusel paigaldage lõhesti piire nii, et selle fikseerimiskruvi on suunatud kasutaja poole.
3. Seadke lõhestipiire soovitud lõikelaiusele. Kontrollige ülemise saelaua mõlemalt skaalalt, kas lõhesti piire on sae teraga paralleelselt.
4. Käivitage saag, aktiveerides ‘sees’ lüliti (7).
5. Lükake toorikut, seda tagant hoides ühtlaselt ettepoole ja tehke lihtlõige.
6. Kui koheselt lõikamist ei jätkata, lülitage saag VÄLJA, aktiveerides ‚välja‘ lüliti (7).

HOOLDUS JA KORRASHOID

OHT!

Enne kõiki hooldustöid:

1. **lülitage masin VÄLJA.**
2. **lahutage stepslist**
3. **oodake, kuni masin on täielikult seiskunud**

- Muid hooldustäid, kui on kirjeldatus käesolevas osas, võivad teostada ainult kvalifitseeritud spetsialistid.
- Asendage defektsed osad ainult OEM varuosadega. Tootja poolt testimata ja heaks kiitmata osad võivad põhjustada ettenägematut kahju.
- Kontrollige iga hooldamise järel, et kõik ohutusseadmed on töökorras.

Sae tera vahetamine (Joon. 19-21)

OHT!

- **Vahetult peale lõikamist võib sae tera olla väga kuum - põletuse oht! Laske kuumal sae teral maha jahtuda. Ärge puhastage kuuma sae tera mitte ühegi süttiva vedelikuga.**
- **Vigastamise oht, isegi kui sae tera seisab. Kui vallandate või kinnitate tugipolti (E1), peab sissetõmmatav tera kaitse ümbritsema sae tera. Kui vahetate sae tera, kandke kindaid.**

1. Seadke raja hoova hoidik 0° (vertikaalne) asendisse ja kinnitage nurga kalde fikseerimiskruvi.
2. Vabastage mutter, hoides tera kaitsest ja võtke tera kaitse ära. Võtke ülemine sae laud ära.
3. Et vältida sae tera pöörlemist, tõmmake sae tera lukku (D1) ettepoole. Samal ajal pöörake käega aeglaselt saetera, kuni sae tera lukk rakendub.
4. Vabastage tugipolt (E1) saevõllilt (vasakkeermestus).
5. Eemaldage saevõllilt tugipolt (E1) ja välimine tera äärik (E2).
6. Võtke sae tera (18) võllilt ära ja tõstke see masinast välja.
7. Eemaldage saevõllilt tugiseib (E4) ja seespoolne tera äärik (E3).

Eesti

KASUTAMINE

8. Puhastage kinnituspinnad:
   - Saevöll
   - Seespoolne tera äärik
   - Sae tera
   - Välimine tera äärik
   - Tugipolt
   - Tera kate

OHT!
Ärge kasutage mingeid puhastusvahendeid (nt vaigujääkide eemaldamiseks), mis võivad korrodeerida masina kergmetallist komponente; sae stabiilsus võib kahjustuda.

9. Pange tugiseib (E3) ja seespoolne tera äärik (E4) saevöllile tagasi.

OHT!
Kinnitage seespoolne tera äärik korrektselt! Vastasel juhul hakkab saag ummistuma või pääseb sae tera lahti! Seespoolne tera äärik on õiges asendis, kui kaldkrae (Q1) on suunatud paremale ja vedruseibi soon on suunatud vasakule (Joon. 21).

10. Paigaldage uus sae tera (18) ja pöörake tähelepanu selle suunale (sae teral olev nool peab näitama samasse suunda, kui tera kaitsel olev nool)!

OHT!
Kasutage ainult standardile vastavaid sae teri ja selliseid, mis on loodud maksimaalsele kiirusele (vt "Tehnilised andmed").

Ärge kasutage:
- **Vale suurusega sae teri**
- **Sae teri, mis on valmistatud kõrgkiiruse terasest (HSS);**
- **Kahjustatud sae teri;**
- **Tükeldamise sae teri.**

OHT!

- **Monteerige saetera, kasutades ainult OEM osi.**
- **Ärge kasutage lahtisi rihtimisseibe; saag võib iseeneslikult lahti pääseda.**
- **Sae terad tuleb monteerida nii, et need ei võngu ja ei saa kasutamise ajal ise ennast lahti kruvida.**

11. Paigaldage välimine tera äärik (E3)
- mõlemad äärikud peavad kinnituma saevölli pinnale.

12. paigaldage tugipolt (E1) (vasaksuunaline keere) ja pingutage seda kuuskantvõtmega sõrme tugevuselt.

OHT!

- Ärge pikendage tugipoldi pingutusvõtit, et saavutada suuremat kallet.
- Ärge lööge võtit haamriga tugipoldi pingutamiseks.
- Pärast tugipoldi pingutamist, veenduge, et eemaldasite võtme.

13. Paigaldage tera kaitse ja pingutage tera kaitse kinnitusmutrit.

14. Kontrollige funktsioneerimist:
- Sissetõmmatav tera kaitse peab avanema ilma, et see puutuks sae tera.
- Kui viite saepea tagasi lähteasendisse, peab sissetõmmatav tera kaitse automaatselt ümbritsema sae tera.
- Saepea ülemises lähteasendis, peab turvalukk lukustama sissetõmmatava tera kaitse, et vältida selle soovimatut avamist.
- Kontrollige sae tera lukku - sae tera peab vabalt pöörlema.

Veorihma pingutamine

Veorihm jookseb saepea mehhanismi paremal küljel, plastikust katte all ja vajab pingutamist, kui selle lõtk on seda keskkohast kahe pöidla vahele vajutades üle 8 mm, või kui veojõudu ei kanta enam üle.

Pinguldatuse kontrollimine (Joon. 22)

1. Tõstke saepea täielikult üles.
2. Seadke raja hoova hoidik 0° (vertikaalne) asendisse ja kinnitage nurga kalde fikseerimiskruvi.
3. Vabastage mutter, hoides tera kaitsest ja võtke tera kaitse ära.
4. Vallandage ülemise sae laua kruvi, ülemise sae laua tagant.
5. Eemaldage mootori kõrval asuv pistik (F1).
6. Kontrollige ava kaudu oma sõrmega veorihma pinguldatust. Pingutage rihma, kui selle lõtk on üle 8 mm (vt. "Pingutamine").
7. Kui veorihm ei vaja pingutamist:
- Pange pistik tagasi.
- Pange tagasi ülemine sae laud ja kinnitage ülemise sae laua kruvi.

Pingutamine (Joon. 23-26)

1. Vabastage kuuskantkruvid (G1) tera katte (G2) vasakult poolt ja eemaldage tera kate.

Eesti

KASUTAMINE

2. Vabastage kaks kuuskantkruvi läbi korpuse pilude (H1).
3. Vabastage kaks kuuskantkruvi (J1) mootori ja raja hoova hoidiku vahel - kasutage lühikese haru pikkusega (maks. 10 mm) kuuskantvõtit.
4. Veorihma pingutamiseks, nihutage reguleerimiskruvi (K1) abil mootor taha.
5. Pingutage põigiti liikudes neli vallandatud mootorit hoidvat kuuskantkruvi.
6. Asetage vasakpoolne tera kate kohale ja pingutage kruvid.
7. Pange pistik tagasi.
8. Pange masinale tagasi ülemine sae laud ja kinnitage kruvid.
9. Paigaldage terakaitse ja kinnitage tera kaitset hoidev mutter.
10. Kallutage saepea täielikult alla

- Sissetõmmatav tera kaitse peab avanema ilma, et see puutuks sae tera.
- Kui viite saepea tagasi lähteasendisse, peab sissetõmmatav tera kaitse automaatselt ümbritsema sae tera.
- Saepea ülemises lähteasendis, peab turvalukk lukustama sissetõmmatava tera kaitse, et vältida selle soovimatut avamist.
- Kontrollige sae tera lukku - sae tera peab vabalt pöörlema.

Lõhikplaadi vahetamine

OHT!
Kui lõhikplaat on kahjustatud, hakkavad väiksed osakesed kogunema lõhikplaadi ja tera vahele ning põhjustavad sae tera ummistumise. Vahetage kahjustatud lõhikplaat koheselt! (Joon. 7).

1. Võtke piire (13) ära.
2. Vabastage lõhikplaat (21), urgitsedes selle kruvikeerajaga välja ja eemaldage see. See hävitab lõhikplaadi ja seda ei saa enam uuesti kasutada.
3. Paigaldage uus lõhikplaat, veendudes, et se klõpsab oma kohale.
4. Paigaldage piire (13).

Reguleerimised

Piirde reguleerimine (Joon. 27)

1. Vabastage piirde kinnituskruvid (L1).
2. Reguleerige piire nii, et see on täpselt risti sae teraga, kui eerungilaud (11) haakub 0° asendisse.
3. Pingutage piirde kinnituskruvid.

Eerungi nurga näidiku reguleerimine (Joon. 28)

1. Reguleerige näidiku (M1) asendit peale kruvi (M2) vabastamist, kuni näidatav väärtus kattub pöördlaua käesoleva hetke seisuasendiga.

MÄRKUS:

Eerungilaud haakub eelseadistatud tõkistega 0°, 15°, 22.5°, 30°, 45°, ja 60° asendis.

Nurga kalde eelseadistatud tõkise reguleerimine (Joon. 29)

1. Lukustage raja hoova hoidik (N2) 0° asendisse.
2. Vabastage vasak/parem kruvi (N1)
3. Reguleerige raja hoova hoidikut, kuni sae tera on täpselt 90°/45° nurga all pöördlaua suhtes.
4. Kinnitage vasak/parem kruvi (N1)
5. Reguleerige indikaatori N3 asendit peale kruvi N4 vabastamist, kuni näidatav väärtus kattub raja hoova hoidiku käesoleva hetke seisuasendiga.

Lõikesügavuse tõkise reguleerimine (Joon. 30)

Lõikesügavuse tõkis piirab sügavust, milleni sae tera tungib lõhikplaadi avas.

MÄRKUS:

Lõikesügavuse tõkis vajab reguleerimist, kui sae tera puutub vastu lauda.

1. Vabastage lõikesügavuse tõkise lukustusmutter (O1).
2. Reguleerige lõikesügavuse tõkist nii, et sea tera tungib kuni piirdeni lõhikplaadi avasse.
3. Kinnitage lõikesügavuse tõkise lukustusmutter.
4. Langetage saepead kuni selle peatamiseni lõikesügavuse tõkise poolt ja kontrollige, kas sae tera pöörleb selles asendis vabalt.

Puhastamine

Kasutades harja ja tolmu pintslit või tolmuimejat, eemaldage kõik klotsid ja kogu saepuru,

- reguleerseadmetelt;
- juhtelementidelt;
- mootori ventilatsiooniavadelt;
- laua panuse alusest ruumist

Hoiustamine

OHT!

Eesti

KASUTAMINE

- **Hoidke saagi kohas, kus volitamata isikud ei saa seda kasutada ega näppida.**
- **Veenduge, et ladustatud saag ei saa kedagi vigastada.**

HOIATUS!

- **Ärge kunagi hoidke saagi õues, kaitsmata piirkonnas või niiskes või märjas kohas.**
- **Uurige lubatud keskkonnatingimusi (vt "Tehnilised andmed").**

HOOLDUS

Enne igat kasutamist

- Eemaldage masinalt klotsid ja saepuru, kasutades selleks harja ja tolmupintslit või tolmuimejat.
- Uurige ega toitejuhe ja pistik ei ole kahjustatud, ja kui on, laske kahjustatud osad vahetada kvalifitseeritud elektrikul.
- Kontrollige kõiki liikuvaid osi ja veenduge, et need liiguvad vabalt ja sujuvalt kogu oma liikumistee ulatuses.
- Kontrollige lõhestusnuga, et näha, kas vahemaa lõhestusnoa ja sae tera vahel jääb vahemikku 3 mm kuni 8 mm.

Igakuiselt (kui kasutatakse igapäevaselt)

Kontrollige veorihma seisundit ja pinguldatust, kui vajalik, siis korrigeerige.

Iga 300 töötunni järel (Joon. 10)

- Kontrollige kõiki mutreid, polte ja kruve, kas need õiges asendis ja kinni, vajadusel pingutage.
- Kontrollige saepea külglõtku, vajadusel reguleerige pingutades mutrit (P1).
- Kontrollige, kas saepea mehhanism pöördub pärast vabastamist tagasi lähteasendisse; kui vajalik vahetage vedrud.
- Kontrollige sissetõmmatava tera kaitse funktsioneerimist.

NÄPUNÄITED

- Pikkade toorikute jaoks kasutage mõlemal pool masinat sobivaid tugesid.
- Kui teete väikseid äralõikeid, kasutage abipiirdeid (selleks võib olla sobiv laud, mis on kinnitatud nelja kruviga piirde külge).
- Kui lõikate moondunud või paindunud toorikut, jälgige, et asetate tooriku nii, et selle kumer külg (nt vibu väliskülg) on vastu piiret.
- Ärge lõigake ühtegi toorikut, mis seisab serviti. Asetage see alati külgpinnaga vastu pöördlauda.
- Hoidke tugipinnad puhtad - täpsemalt, eemaldage vaigu jäägid sobiva puhastus- ja hooldusspreiga.

SAADAOLEVAD VARUOSAD (Joon. 4)

- Tera kaitse (3)
- Lõhesti piire (4)
- Alumine tera kaitse (14)
- Eerungi mõõdik (23)
- Tõukur (24)
- Tooriku klamber (25)
- Kuuskantvõtmed (26)
- Väljalasketoru (27)
- Tolmukott (28)

REMONTIMINE

OHT!
Elektrilisi tööriistu võivad remontida ainult kvalifitseeritud elektrikud!

Remonti vajavad elektrilised tööriistad võite saata teenindamiseks oma koduriigi teeninduskeskusesse. Vaadake varuosade loendist vastavat aadressi.

Palun lisage elektrilise tööriista rikke kirjeldus.

KESKKONNAKAITSE

Masina pakend on 100% ulatuses taaskasutatav.

Ära kulunud elektritööriistad ja lisatarvikud sisaldavad märkimisväärses koguses väärtuslikku tooret ja kummi materjale, mida saab korduvkasutada.

RIKKEOTSING

Selles osas kirjeldatakse probleeme ja rikkeid, mida te peaksite olema võimeline ise kõrvaldama. Kui siin kirjeldatud abinõud ei lahenda teie probleemi, palume lugeda peatükki "Remontimine".

OHT!
Paljud õnnetused omavad konkreetset seost probleemide ja riketega. Seetõttu palume jälgida:

- Enne hooldustöid ühendage alati pistik stepslist lahti.
- Kontrollige iga rikke teenindamise järel, et kõik ohutusseadmed on töökorras.

Eesti

KESKKONNAKAITSE

Mootor ei tööta

Elektrit ei ole

- Kontrollige juhtmeid, pistikut ja peakaitset.

Ristlõike funktsioon ei toimi

Transpordilukk on peal

- Vabastage transpordilukk.

Turvalukk on peal

- Aktiveerige turvalukk.

Masinal puudub jõud

Sae tera on nüri ja kulunud (võimalik, et omab ülekuumenemisest tekkinud kuumuse jälgi).

Sae tera ei sobi materjalile, mida lõikate (vt peatükki “Tehnilised andmed”).

Sae tera on moondunud:

- Vahetage sae tera (vt peatükki “Hooldus”)

Saag vibreerib tugevalt

Sae tera on moondunud

- Vahetage sae tera (vt peatükki “Hooldus”)

Sae tera on valesti paigaldatud

- Eemaldage sae tera ja paigaldage seejärel uuesti ja korrektselt (vt peatükki “Hooldus”).

Saag vingub käivitumisel

Veorihm on lõtv

- Pingutage veorihma (vt peatükki “Hooldus - Veorihma pingutamine”).

Pöördlaud ei liigu üldse või on seda raske pöörata.

Pöördlaua alla on ladestunud saepuru.

- Eemaldage saepuru.

SILDID

SÜMBOL	ASUKOHT
	Palun lugege juhendeid hoolikalt enne masina käivitamist.
CE	CE vastavus
	Ohuhoiatus
V	Volti
	Palun utiliseerige
	Taaskasutage toormaterjalina jäätmete hulka viskamise asemel. Masina lisatarvikud ja pakend tuleb sorteerida keskkonnasõbralikuks jäätmekäitluseks.
	Ärge sirutuge töötava sae tera ette.
	Kandke kaitseprille ja kuulmis kaitset. Kandke tolmumaski.

Hrvatski

OPIS

1 Gornji stol pile
2 Razdjelnik
3 Štitnik oštrice
4 Graničnik koji ne dozvoljava pomicanje
5 Gumb graničnika
6 Sigurnosni osigurač
7 Prekidač ON/OFF (UKLJUČENO/ISKLJUČENO)
8 Prekidač A
9 Gumb za blokadu stola za kutno rezanje
10 Indikator, skala kutova pokretnog stola
11 Stol za kutno rezanje
12 Osnova
13 Graničnik
14 Donji štitnik pile
15 Indikator, skala kutova
16 Poluga za blokadu kosog rezanja
17 Mjerač na stolu
18 Oštrica pile
19 Glava pile.
20 Otponac
21 Ploča s urezom
22 Čivija za blokadu u donjem položaju
23 Mjerač kuta
24 Komad za guranje
25 Radna stezaljka
26 Šestokutni ključ
27 Ispušna cijev
28 Vreća za piljevinu
29 Prekidač B

PRAVILA ZA SIGURAN RAD

MOLIMO OVO PRVO PROČITAJTE
Ove upute su napisane kako bi vama, korisniku, olakšale učenje kako da rukujete strojem i da to radite sigurno. Ove upute treba koristiti na sljedeći način:

- Pročitajte ove upute prije uporabe. Kada budete čitali ove upute, obratite posebnu pozornost na upute o sigurnosti i uvijek ih se pridržavajte.
- Ove upute za rad namijenjene su za one s osnovnim tehničkim znanjem u svezi s radom stroja kao što je ovaj. Neiskusnim osobama se preporuča da potraže valjan savjet i poduku od iskusne osobe prije početka rada s ovim strojem.
- Sačuvajte svu dokumentaciju koja je došla sa strojem za kasnije podsjećanja. Sačuvajte potvrdu o kupnji radi garancije.
- Ovaj stroj se ne smije prodati niti posuditi drugoj osobi bez uputa i sve ostale dokumentacije koja je došla sa strojem.
- Proizvođač ne preuzima nikakvu odgovornost za bilo kakvu štetu izazvanu nepridržavanjem bilo koje radne ili sigurnosne upute date u ovim uputama.

NAZNAČENI UVJETI UPORABE

Pila je namijenjena za rezanje, koso rezanje (fasetiranje), rezanje pod kutom, složene rezove pod kutom. Moguće je praviti i ureze. Može se rezati samo materijal koji je podesan za rezanje postavljenom pilom (pogledati “Tehničke specifikacije” za kružne pile koje su na raspolaganju).

Ne režite materijale niti radne komade ukoliko ne odgovaraju dopuštenim dimenzijama (pogledati “Tehničke specifikacije”).

Ne režite komade koji su okrugli ili nepravilnog presjeka, kao što je drvo za loženje, jer se takvi komadi ne mogu sigurno držati tijekom rezanja. Pogodan pomoćni potporanj mora se upotrijebiti za čvrsto pridržavanje kada se reže tanak materijal u uspravnom položaju.

Svaka druga uporaba osim kako je gore naznačeno, svaka izmjena, modifikacija stroja ili uporaba dijelova koje proizvođač nije izričito odobrio mogu izazvati nepredviđene štete!

OPĆE UPUTE O SIGURNOSTI

- Pridržavajte se sljedećih sigurnosnih uputa kako biste smanjili rizik od osobnih povreda i oštećenje materijala.
- Također, pridržavajte se i slijedite posebne sigurnosne upute date u odgovarajućim poglavljima.
- Gdje je potrebno, slijedite zakonske direktive ili propise radi sprječavanja nezgoda u vezi s uporabom kružne pile ili pile za rezanje.

OPĆA OPASNOST!

- Održavajte vaš radni prostor urednim – neuredan radni prostor izaziva nezgode.
- Budite oprezni. Gledajte što radite. Krenite raditi s razlogom. Ne rukujte strojem kada ste pod utjecajem droga, alkohola ili lijekova.
- Imajte na umu uvjete okoliša. Cijelo vrijeme održavajte ravnotežu.
- Koristite pogodnu potporu radnog komada kada režete duge komade.
- Ne radite strojem u blizini zapaljivih tekućina ili gasova.

Hrvatski

PRAVILA ZA SIGURAN RAD

- Ovaj stroj mogu pokrenuti i rukovati njime osobe koje poznaju rezanje i koje su svjesne opasnosti koje prate rad ovakvom pilom. Osobe ispod 18 godina starosti mogu rukovati ovim strojem samo tijekom njihove obuke pod nadzorom instruktora.
- Promatrači, posebno djeca, treba da su izvan zone opasnosti. Ne dozvolite osobama da diraju stroj ili strujni kabel dok je stroj u radu.
- Ne preopterećujte stroj – koristite ga unutar radnih specifikacija za koje je predviđen, vidjeti “Tehničke specifikacije”.

  Izbjegavajte uporabu produžnog kabela jer se produžni kabel može pregrijati i izazvati rizik od požara.

OPASNOST! RIZIK OD ELEKTRIČNOG UDARA.

- Ne izlažite stroj kiši. Ne rukujte strojem u vlažnim ili mokrim uvjetima.

  Spriječite nenamjeran kontakt tijela s uzemljenim predmetima kao što su radijatori, cijevi, štednjaci, hladnjaci kada je pila u radu.

RIZIK OD OSOBNE POVREDE I LOM POKRETNIM DIJELOVIMA!

- Ne radite strojem bez postavljenog štitnika.
- Uvijek napravite dovoljno rastojanje od pile. Koristite podesna pomoćna sredstva za pomicanje radnog materijala, ako je potrebno. Napravite dovoljno prostora od pokretnih dijelova kada je stroj u radu.
- Sačekajte da se kružna pila sasvim zaustavi prije uklanjanja odrezanih komada, otpadaka i sl. s radnog prostora.

PRAVILA ZA SIGURAN RAD

- Ne pokušavajte zaustaviti pilu tako što ćete pritisnuti radni komad uz njenu stranu.
- Stroj treba da je isključen sa struje prije servisiranja.
- Pregledajte da, nakon podešavanja (npr. nakon servisiranja), neki slobodni komadi nisu ostali na ili u stroju.
- Isključite struju (OFF) kada se stroj ne koristi. Uvijek iskopčajte kabel iz utičnice ako se stroj neće koristiti duže vrijeme.

OPASNOST OD REZANJA ČAK I KADA JE ALATKA ZA REZANJE U STANJU MIROVANJA!

- Nosite rukavice kada mijenjate kružnu pilu.
- Čuvajte kružne pile tako da ne mogu nikoga povrijediti.

RIZIK OD ODBAČAJA (RADNI KOMAD MOŽE ZAHVATITI PILA I ODBACITI GA PREMA RUKOVATELJU):

- Provjerite da je kružna pila ispravno postavljena kada je pila u stonom modu rada.
- Ne zaglavljujte radne komade.
- Budite sigurni da je pila podesna za radni materijal.
- Režite tanke ili komade s tankim zidovima pilom sa finim (sitnim) zubima.
- Uvijek koristite oštre pile.
- Uvijek provjerite da nema stranih tijela (npr. klina ili vijaka) u radnom materijalu.
- Režite samo na dimenzije koje omogućavaju sigurno držanje tijekom rezanja.
- Nikada ne režite više komada odjednom – pojedini komadi se ne mogu ispravno osigurati niti kontrolirati. Postoji rizik od osobnih povreda ukoliko pila nekontrolirano uhvati pojedini komad.
- Uklonite male komade, otpad itd. s radnog prostora samo onda kada se pila potpuno zaustavi.

OPASNOST OD ZAPLITANJA!

- Pazite da ni jedan dio vašeg tijela niti vaše odjeće ne uhvati niti povuče stroj (nema nošenja kravate, rukavica, niti odjeće koja ima komotne rukave, vežite pozadi dugu kosu).
- Nikada ne pokušavajte rezati materijal koji sadrži
  - konop
  - špagu
  - gajtan
  - kabel ili
  - žice ili bilo što od gore spomenutog s čime može biti povezan.

OPASNOST IZAZVANA NEDOVOLJNOM OSOBNOM ZAŠTITNOM OPREMOM!

- Koristite zaštitu za uši.
- Nosite masku protiv prašine
- Nosite podesno radno odijelo.
- Kada se radi vani preporučuju se cipele koje se ne kližu.

Hrvatski

PRAVILA ZA SIGURAN RAD

RIZIK OD POVREDA UDISANJEM PILJEVINE

- Neke vrste piljevine su (npr. bukve, hrasta, jasena) su štetne po zdravlje ako se udišu. Koristite skupljač piljevine kadgod je to izvodivo. Skupljač piljevine mora odgovarati podacima danim u tehničkim specifikacijama.
- Smanjite količinu udisanja piljevine tako što ćete povremeno napuštati pilu i radno mjesto i boraviti u zdravijem okolišu.
- ukloniti naslage piljevine sa radnog mjesta (nemojte je puhati);
- opravite sva ispušna mjesta na sakupljaču piljevine.
- osigurajte dobro provjetravanje.

OPASNOSTI IZAZVANE MODIFIKACIJOM STROJA ILI UPORABOM DIJELOVA KOJE NIJE ISPITAO NITI ODOBRIO PROIZVOĐAČ!

- Sastavite stroj izričito sukladno ovim uputama o rukovanju.
- Koristite samo dijelove koji je odobrio proizvođač. Ovo se posebno odnosi na:
  - pile (pogledati “Tehničke specifikacije” za brojeve)
  - sigurnosne uređaje (pogledati “Tehničke specifikacije” za brojeve)
- Ne mijenjajte ni jedan dio.

OPASNOSTI IZAZVANE KVAROM STROJA

- Održavajte stroj i pribor u dobrom stanju. PrIdržavajte se uputa za održavanje.
- Prije uporabe stroja provjerite da stroj nije oštećen. Svaki put kada želite koristit stroj, pažljivo provjerite da sigurnosni uređaji i štitnici ispravno funkcioniraju. Provjerite da svi pokretni dijelovi ispravno rade i da nisu zaglavljeni. Svi dijelovi moraju biti ispravno sastavljeni i ispunjavati sve uvjete za ispravan rad stroja.
- Oštećene zaštitne uređaje ili dijelove mora opraviti ili zamijeniti kvalificirani stručnjak. Oštećene prekidače treba da zamijeni servisni centar. Ne rukujte strojem ukoliko prekidač ne uključuje (ON) ili isključuje (OFF). Ne rukujte strojem ukoliko su kabel ili utikač oštećeni ili ukoliko su glavne funkcije stroja opale ili narušene na bilo koji način.
- Na drškama ne smije biti ulja niti masti.

RIZIK OD POVREDE BUKOM!

- Nosite zaštitu za uši.
- Provjerite da razdjelnik nije iskrivljen. Iskrivljen razdjelnik može gurati radni komad uz pilu i tako stvarati buku.

POSEBNE KARAKTERISTIKE STROJA

- Brza promjena rada sa presijecanja na način rada na stolu.
- 93° raspon kosog kuta rezanja (48° nalijeVO pa do 45° nadesno) s pet prethodno postavljenih pozicija.
- 110° raspon kuta rezanja stola za kutno rezanje (50° nalijevo pa do 60° nadesno) s deset prethodno postavljenih pozicija.
- Savršena za mobilnu uporabu zbog svoje male težine i malih dimenzija.
- Čvrsta aluminijska konstrukcija za precizno rezanje.
- Oštrica pile obrađena volfram-karbidom.
- Moguće montiranje pomoćnog graničnika.
- Zaštita od ponovnog pokretanja stroja ukoliko dođe do prekida pa do ponovnog uspostavljanja napajanja strujom.

Hrvatski

SPECIFIKACIJE

Napon	V~	230V (50Hz)
Zaštita osiguračem	A	10 (vremensko kašnjenje)
Snaga	W	1800
Klasa zaštite	IP	20
Stupanj zaštite		II
Brzina kružne pile	min^{-1}	5000
Promjer kružne pile	mm	254
Dimenzije stroja u pakiranju - dužina x širina x visina	mm	700 x 585 x 420
Maksimalni presjeci radnog materijala - 90° x 90° - 90° x 45° - 45° x 90° - L45° X 45° R45° X 45° Kapacitet rezanja stone pile	 mm mm mm mm mm mm	 70 x 110 50 x 100 40 x 90 35 x 50 40 x 90 40

Masa Bruto masa	kg	24
Neto masa	kg	19
Dozvoljena temperature radnog okruženja	°C	0 do + 40
Dozvoljena temperature za transport i skladištenje	°C	0 to + 40
Emisija buke sukladno EN ISO 3744 Razina snage buke L_{WA}	dB(A)	103,2
Razina snage buke L_{WA} bez opterećenja	dB(A)	97,7
Razina pritiska buke na rukovatelja L_{PA}	dB(A)	91,7
Razina pritiska buke na uho rukovatelja L_{PA} bez opterećenja	dB(A)	88,1
Stvarna vrijednost opterećenog ubrzanja (vibracija na drški)	m/s^2	<2,5
Skupljač piljevine (nije uključen u standardni paket) -Promjer ulaza u skupljač piljevine	mm	43
-Minimalni volumen protoka zraka	m^3/h	550
-Minimalni tok vakuuma	Pa	740
-Minimalna brzina zraka na ulazu ekstraktora piljevine	m/s	20

Hrvatski

RAD

MONTIRANJE I TRANSPORT

POZOR!
Ne nosite stroj za dršku; drška nije predviđena da nosi težinu cijelog stroja. Za nošenje stroja uzmite je za oba kraja osnove (12).

Montiranje (Sl. 14)

1. Izvadite stroj iz kutije uz pomoć još jedne osobe.
2. Postavite rotirajući stol u položaj 0º i pritegnite zavrtanj.

NAPOMENA:

Ako se stroj treba montirati na radni stalak: **NE** postavljati gumene stope**.**

3. Da se postave gumene stope pažljivo okrenite stroj nadesno tako se oslanja na motor.
4. Postavite maticu (A3) u otvor na donjoj strani gumene stope.
5. Ubacite odozgo vijak s upuštenom glavom (A1) u stopu stroja. Stavite gumenu stopu (A2) s prethodno umetnutom maticom (A3) na zavrtanj.
6. Pritegnite gumenu stopi samo rukom.
7. Pritegnite, ne previše, zavrtanj imbus ključem.

OPASNOST!
Postoji rizik kod nepravilnog rukovanja prilikom podizanja stroja ili prilikom okretanja. Uvijek držite stroj za osnovu (12).

8. Postavite stroj na podesno mjesto.
 - Sve četiri stope moraju čvrsto stajati na površini.
 - Idealna visina za površinu je oko 800 mm.
 - Pila mora stajati sigurno, pogotovu kad se režu veći komadi.
9. Sačuvajte materijal od pakiranja za kasniju uporabu ili ga razvrstajte prema vrsti materija radi zaštite okoliša.

Transport (Sl. 5, 12, 13)

1. Postavite donji štitnik pile (14) s lijeve strane ispred zadnjeg kraja ploče s urezom i gurnite prema nazad.
2. Povucite glavu pile nadolje i postavite blokirajuću čiviju (22).
3. Postavite gornji štitnik kružne pile i učvrstite ga.
4. Podignite stroj držeći ga objema rukama za osnovu (12).

NAPOMENA:

U ovom odjeljku navedeni su osnovni radni elementi stroja.

Ispravan rad pile detaljno je dat u poglavlju “Rad”, pročitajte ovaj odjeljak prije uporabe pile po prvi put.

A. Način rada stone pile (Sl. 2, 5, 6, 12)

- Provjerite da li je stol u cijelosti sastavljen u ispravnom smjeru (Sl. 2), provjerite da li je čivija (22) ispravno postavljena i zaključana kako bi sekundarni prekidač (Prekidač B (12)) bio aktiviran.
- Skinite gornji štitnik pile (4).
- Za pokretanje i zaustavljanje stroja koristite prekidač (7).

B. Način rada stone pile pod kutom (Sl. 6)

- Provjerite da li je gornji štitnik pile (4) ispravno postavljen i da li pokriva pilu. On aktivira prekidač A (8). Provjerite da li je štitnik dobro pritegnut. Ako nije, pomoću gumba/zavrtnja (5) pritegnite.
- Skinite donji štitnik pile (14).
- Da pokrenete motor, pritisnite prekidač (20) na dršci.
- Da isključite motor, otpustite prekidač (20).

Rotacioni stol (Sl. 7-9)

Rotacioni stol (11) okreće se do 50º nalijevo i do 60º nadesno i ima postavljene korake od 0º, 15º, 22.5º, 30º, 45º i 60º.

Da bi se stol okrenuo mora se gumb (9) otpustiti.

POZOR!
Kako bi se spriječila promjena kuta stola tijekom rezanja, gumb se mora pritegnuti (isto se odnosi i postavljene korake okretanja).

Postavljanje kosog rezanja (Slike 10-11)

Držač ruke za koso rezanje može se nakositi od okomitog pa do kuta od 45º nalijevo.

Da se nakosi držač ruke poluga za blokadu kosog rezanja (16) mora se olabaviti.

POZOR!
Kako bi se spriječila promjena kosog kuta tijekom rezanja, blokada držača ruke se mora pritegnuti (isto se odnosi i na prethodno postavljene korake).

Graničnik (Sl.12-13)

Graničnik (4) postavljen je na gornji stol pile (1). Blokirajući gumb graničnika (5) mora biti u smjeru prednje strane stroja.

Hrvatski

RAD

Nakon otpuštanja blokirajućeg gumba, graničnik (4) može se skinuti, promijeniti položaj i promijeniti položaj kod presijecanja (Sl.13). Graničnik se postavlja preko štitnika oštrice (3). Kada se graničnik stavlja u novi položaj, uvijek ga osigurajte pomoću blokirajućeg gumba graničnika (5).

Priključivanje skupljača piljevine

OPASNOST!
Neke vrste piljevine (npr. bukve, hrasta, jasena) mogu biti štetne po zdravlje ako se udišu. Koristite skupljač piljevine.

- Kada koristite pilu u zatvorenom prostoru;
- Kada pilu koristite duži vremenski period (preko 1/2 sata dnevno);
- Kada režete hrast, bukvu ili jasen.

Skupljač piljevine mora odgovarati sljedećim zahtjevima:
- Promjer priključka skupljača piljevine (43 mm);
- Volumen protoka zraka ~ 550 m^3/h
- Vakuum na priključku skupljača piljevine ~ 740 Pa;
- Brzina zraka na priključku skupljača piljevine ~ 20 m/s.

Pridržavajte se i slijedite upute proizvođača skupljača piljevine.

Podešavanje razdjelnika (Sl.15)

OPASNOST!
Iskopčajte struju prije podešavanja.

NAPOMENA:

Razdjelnik je u tvornici postavljen na najniži položaj. Možda bude potrebno podešavanje prije prvog pokretanja ukoliko se položaj razdjelnika promijenio tijekom transporta ili je potrebna maksimalna dubina reza.

1. Sasvim podignite gornji stol i pritegnite vijke koji blokiraju dubinu reza.
2. Provjera razdjelnika
   - Rastojanje između vanjske ivice oštrice pile i razdjelnik mora biti 3-8 mm.
   - Razdjelnik mora biti u ravni s pilom.

OPASNOST!
Razdjelnik je jedan od sigurnosnih uređaja i mora se ispravno postaviti za siguran rad.

Samo ako je potrebno ponovno poravnanje razdjelnika.

3. Opustiti naglavne šestokutne vijke (B1)
4. Podesiti razdjelnik (2) u željeni položaj. Rastojanje između vanjske ivice oštrice pile i razdjelnika mora biti 3-8 mm.
5. Pritegnuti naglavne šestokutne vijke (B1)

NAPOMENA:
Kada je razdjelnik postavljen u gornji položaj graničnik se može postaviti samo preko štitnika oštrice kada je gornji stol pile sasvim podignut.

Priključenje na naizmjeničnu struju

OPASNOST! VISOKI NAPON!

- Rukujte strojem samo u suhom okruženju.
- Radite strojem samo na izvoru struje koji udovoljava sljedećim zahtjevima (pogledati i “Tehničke specifikacije”).
  - Napon i učestalost treba da odgovaraju naponu i učestalosti kako je navedeno na naljepnici stroja.
  - Osigurač zaštite strojem za rezidualne struje (RCD) ima osjetljivost od 30mA.
  - Utičnica ispravno postavljena, uzemljena i ispitana.
- Postavite strujni kabel tako da ne ometa rad i da nije oštećen.
- Zaštiti strujni kabel od toplote, nagrizajućih tekućina i oštrih predmeta.
- Koristite samo gumom presvučene produžne kablove s dovoljnim presjekom voda (3 x 1,5 mm^2).
- Ne vucite za kabel kako biste iskopčali utikač.

PRESIJECANJE

Sigurnosni uređaji

Pokretni štitnik oštrice

Pokretni štitnik oštrice pile (C1) štiti od slučajnog kontakta s oštricom pile i od letećih komadića.

Pokretni štitnik mora se uvijek automatski vratiti u svoj početni položaj kada se podigne glava pile. Kada je glava pile u početnom položaju oštrica pile mora biti sasvim zaštićena (pokrivena).

Sigurnosni osigurač (Sl. 2-3)

Sigurnosni osigurač (6) blokira glavu pile u gornjem položaju i ne dozvoljava da pokretni štitnik pile otkrije pilu.

Sigurnosni osigurač se oslobađa pritiskom na njega. Glava pile (19) ne može se spustiti; kada se glava pile spušta pokretni štitnik se uvlači i oslobađa pilu.

Nakon završetka rezanja – a glava pile je u svom gornjem početnom položaju – pokretni štitnik zaključava sigurnosni osigurač.

Hrvatski

RAD

Podešavanje (Sl. 12 i Sl. 13)

OPASNOST!
Prije podešavanja stroja:
- **ISKLJUČITE (OFF) stroj,**
- **Iskopčajte iz utičnice**
- **Sačekajte dok se stroj sasvim ne zaustavi.**

1. Obvezno je postaviti RIP FENCE (4) da pokrije oštricu pile i da je siguran u tom položaju, i RIP FENCE mora aktivirati prekidač A(8), siguran u tom položaju s RIP FENCE blokirajućim gumbom (5).
2. Izvaditi čiviju (22) koja blokira u donjem položaju i sasvim podići glavu.
3. Skinite donji štitnik pile (14).
4. Upotrijebite prekidač (22) da pokrenete stroj.

OPASNOST!

- Prije uporabe stroja uvijek provjerite da li su sljedeći dijelovi u radnom stanju
  - Pokretni štitnik oštrice.
- Koristite osobnu zaštitnu opremu.
- Zauzmite ispravan radni položaj
  - s prednje strane pile.
  - ispred pile.
  - sa strane linije rezanja
- Opasnost od nagnječenja! Kada naginjete komplet glavu pile, držite glavu za dršku i čuvajte prste dalje od ruke nosača i dalje od njegovog puta nagiba! Držite za glavu pile.
- Ako to vrsta posla iziskuje, koristite sljedeće:
  - radni podupirač – za duge komade koji bi inače pali sa stola nakon presijecanja;
  - skupljač piljevine.
- Koristite pomoćni graničnik ukoliko će biti odsječeni mali komadi.
- Uvijek držite komad koji obrađujete na stolu i ne dozvolite da zariba.
- Ne pokušavajte zaustaviti pilu tako što ćete pritisnuti radni komad uz njenu stranu. Opasnost od povrede ukoliko je pila zablokirala.

Standardno presijecanje

Početni položaj:
- Glava pile potpuno podignuta.
- Rotacioni stol u položaju 0°, blokirajući vijak rotirajućeg stola pritegnut.
- Glava motora je u vertikalnom položaju (90°), blokirajuća poluga za nagib pritegnuta.

Rezanje radnog komada:
1. Uvijek držite radni komad uz graničnik, koristite radnu stezaljku da osigurate radni komad ako je potrebno.
2. Uključite prekidač (20) i aktivirajte/pritisnite sigurnosni osigurač (6).
3. Lagano spuštajte glavu pile čvrsto je držeći za dršku. Prilikom rezanja vršite umjeren pritisak i održavajte jednakomjernu brzinu motora.
4. Prerežite radni materijal u jednom prolazu.
5. Neka se glava pile lagano vrati u svoj gornji početni položaj.
6. Ukoliko nema potrebe za daljim rezanjem, isključite pilu otpuštanjem prekidača (20).

Kutno rezanje (Sl. 7)

Kutno rezanje je rezanje radnog komada pod kutom u odnosu na graničnik.

Početni položaj:
- Glava pile potpuno podignuta.
- Glava motora je u vertikalnom položaju (90°), blokirajuća poluga za nagib pritegnuta.

Rezanje radnog komada:
1. Opustite gumb za blokiranje (9) stola za kutno rezanje (11).
2. Postavite željeni kut.
3. Pritegnite blokirajući gumb stola za kutno rezanje.
4. Držite radni komad uz graničnik. Koristite radnu stezaljku da osigurate radni komad, ako je potrebno.
5. Uključite prekidač (20) i aktivirajte/pritisnite sigurnosni osigurač (6).
6. Lagano spuštajte glavu pile čvrsto je držeći za dršku. Prilikom rezanja vršite umjeren pritisak i održavajte jednakomjernu brzinu motora.
7. Prerežite radni materijal u jednom prolazu.
8. Neka se glava pile lagano vrati u svoj gornji početni položaj.
9. Ukoliko nema potrebe za daljim rezanjem, isključite pilu otpuštanjem prekidača (20).

NAPOMENA:
Stol za rezanje pod kutom može se postaviti u prethodno postavljene kutove od 0°, 15°, 22.5°, 30°, 45° i 60°

Koso rezanje (Sl. 10 i 11)

Koso rezanje je rezanje radnog komada pod kutom koji nije 90°. Početni položaj:
- Glava pile potpuno podignuta.
- Rotacioni stol u položaju 0°, blokirajući vijak rotirajućeg stola pritegnut.

Hrvatski

RAD

Rezanje radnog komada:

1. Opustite blokirajuću polugu za koso rezanje (16) za nagib glave pile koja se nalazi blizu same pile.
2. Lagano nagnite glavu motora u željeni položaj.
3. Pritegnite blokirajuću polugu za koso rezanje (16).
4. Držite radni komad uz graničnik. Koristite radnu stezaljku da osigurate radni komad, ako je potrebno.
5. Uključite prekidač (20) i aktivirajte/pritisnite sigurnosni osigurač (6).
6. Lagano spuštajte glavu pile čvrsto je držeći za dršku. Prilikom rezanja vršite umjeren pritisak i održavajte jednakomjernu brzinu motora.
7. Prerežite radni materijal u jednom prolazu.
8. Neka se glava pile lagano vrati u svoj gornji početni položaj.
9. Ukoliko nema potrebe za daljim rezanjem, isključite pilu otpuštanjem prekidača (20).

Spoj kosog rezanja i pod kutom

Spoj kosog rezanja je kombinacija kutnog i kosog rezanja; ovo znači da se jednim prolazom radni komad može odrezati pod kutom koji nije 90° u odnosu na graničnik i radni materijal.

OPASNOST!
Kada se režu kombinirani kutovi oštrica pile je više izložena nego kod normalnog rezanja – povećana opasnost od povrede.

Uvijek napravite dovoljno rastojanje od oštrice pile.
Početni položaj:

- Glava pile potpuno podignuta.
- Pokretni stol postavljen pod željenim kutom.
- Glava pile nakošena u željeni kut u odnosu na površinu radnog komada i blokirana.

Rezanje radnog komada:

1. Držite radni komad uz graničnik. Koristite radnu stezaljku da osigurate radni komad, ako je potrebno.
2. Pritisnite na gornju polovinu prekidača za UKLJUČIVANJE/ISKLJUČIVANJE (ON/OFF) i pritisnite sigurnosni osigurač.
3. Lagano spuštajte glavu pile čvrsto je držeći za dršku. Prilikom rezanja vršite umjeren pritisak i održavajte jednakomjernu brzinu motora.
4. Prerežite radni materijal u jednom prolazu.
5. Neka se glava pile lagano vrati u svoj gornji početni položaj.
6. Ukoliko se ne namjerava više rezati, isključite pilu (OFF).

REZANJE – STOLNI NAČIN RADA

Sigurnosni uređaji

ŠTITNIK SJEČIVA PILE (Sl. 12)

Štitnik sječiva pile (3) štiti od slučajnog kontakta s oštricom pile i od letećih komadića. Štitnik oštrice pile treba da je uvijek postavljen tijekom rada.

Sl. 12 Razdjelnik
Razdjelnik (2) sprječava da zubi pile koji se podižu ne uhvate radni komad i ne odbace ga prema rukovatelju.
Štitnik oštrice pile treba da je uvijek na svom mjestu tijekom rada.

Donji štitnik pile (Sl. 12)
Štitnik oštrice pile (14) štiti od slučajnog kontakta s oštricom pile i od letećih komadića.
Štitnik oštrice pile treba da je uvijek na svom mjestu tijekom rada stroja.

Komad za guranje (Sl.17 i 18)
Komad za guranje (24) služi kao produžetak ruke i štiti je od slučajnog kontakta s oštricom pile.

Uvijek koristite komad za guranje ukoliko je razdaljina između oštrice pile graničnika ispod 120 mm.

Držite komad za guranje pod kutom od 20° do 30° stupnjeva u odnosu na površinu stola.

Zamijenite komad za guranje ukoliko se ošteti.

PODEŠAVANJE

OPASNOST!

Prije podešavanja stroja (Sl. 12 i Sl. 13)

- **ISKLJUČITE (OFF) stroj,**
- **iskopčajte sa struje;**
- **sačekajte dok se stroj sasvim ne zaustavi.**

1 Podignite glavu pile.
2 Postavite rotirajući stol u položaj 0° i pritegnite zavrtanj.
3 Obavezno se mora postaviti donji štitnik oštrice pile, tako da se aktivira prekidač B(29),
4 Spustite glavu pile i blokirajte je u tom položaju.
5 Skinite razdjelnik (4) sa štitnika oštrice pile.

OPASNOST!

- **Prije početka rada, provjerite da li sljedeći dijelovi u ispravnom radnom stanju:**

Hrvatski

RAD

- Razdjelnik
- Štitnik oštrice noža
- Štitnik oštrice
- Komad za guranje

■ **Koristite osobnu zaštitnu opremu.**
- Zaštitna maska od piljevine.
- Zaštita za uši;
- Zaštitne naočale.

■ **Zauzmite ispravan radni položaj:**
- Na prednjoj strani pile;
- ispred pile.
- Sa strane linije rezanja
- Ako rade dvije osobe, druga osoba mora biti na odgovarajućem odstojanju od pile.

■ **Ako to vrsta posla iziskuje, koristite sljedeće:**
- Radni podupirač – za duge komade koji bi inače pali sa stola nakon presijecanja.
- Skupljač piljevine.

■ **Uvijek držite radni komad na stolu i ne dozvolite da zariba.**

■ **Ne pokušavajte zaustaviti pilu tako što ćete pritisnuti radni komad uz njenu stranu. Opasnost od povrede ukoliko je pila zablokirala.**

Rezanje

OPASNOST!
Uvijek koristite komad za guranje ukoliko je razdaljina D od komada koji se reže ispod 120 mm (Sl. 17)

1. Štitnik oštrice pile mora dodirivati prednju ivicu radnog komada.
2. Ukoliko je potrebno postavite razdjelnik s blokirajućim vijkom prema vama, rukovatelju.
3. Postavite graničnik na željenu širinu rezanja. Provjerite oba kraja graničnika na gornjem stolu tako da je graničnik paralelan s pilom.
4. Pokrenite pilu aktiviranjem prekidača (‘on’ – ‘uključeno’) (7).
5. Gurajte radni komad ravnomjerno prema natrag i režite u jednom prolazu.
6. Isključite (OFF) stroj ukoliko ne namjeravate rezati neposredno nakon toga aktiviranjem prekidača ‘isključeno’ (‘off’) (7).

ČUVANJE I ODRŽAVANJE

OPASNOST!

Prije svakog servisiranja:
1. **isključite stroj (OFF),**
2. **iskopčajte sa napajanja strujom,**
3. **sačekajte dok se stroj sasvim ne zaustavi.**

- Opravku i održavanju osim onog opisanog u ovom odjeljku treba da obavlja kvalificirani stručnjak.
- Zamijenite oštećene dijelove, posebno sigurnosne uređaje, samo sa originalnim proizvođačevim dijelovima. Dijelovi koje nije ispitao niti preporučio proizvođač mogu prouzročiti nepredvidivu štetu.
- Provjerite da li svi sigurnosni uređaji ponovo funkcioniraju nakon svakog servisiranja.

Zamjena kružne pile (Sl. 19-21)

OPASNOST!

■ **Neposredno nakon rezanja kružna pila može biti veoma topla – opasnost od opekotine! Pustite neka se topla kružna pila ohladi. Ne čistite toplu pilu nikakvim zapaljivim tečnostima.**

■ **Opasnost od povrede čak iako je pila u stanju mirovanja. Kada opuštate ili pritežete zavrtanj transmisije (E1), pokretni štitnik oštrice pile mora je obuhvatiti. Nosite rukavice kada mijenjate kružnu pilu.**

1. Postavite držač ruke u 0º (vertikalno) i pritegnite blokirajući vijak kosog rezanja.
2. Opustite maticu koja drži štitnik oštrice i skinite štitnik oštrice. Skinite gornji stol pile.
3. Da se oštrica pile ne okreće, povucite blokadu pile (D1) naprijed. Istovremeno okrećite oštricu pile dok se blokada ne aktivira.
4. Opustite zavrtanj (E1) na osovini pile (lijevi navoj).
5. Skinite zavrtanj (E1) i vanjsku prirubnicu (E2) s osovine pile.
6. Skinite kružnu pilu (18) s osovine i podignite da je uklonite sa stroja.
7. Skinite podlošku zavrtnja (E4) i unutarnju prirubnicu (E3) s osovine pile.
8. Očistite spojne površine:
   - Osovine kružne pile
   - Unutarnje prirubnice pile
   - Oštrice pile
   - Vanjske prirubnice pile
   - Zavrtanj
   - Štitnik sječiva

Hrvatski

RAD

OPASNOST!
Ne koristite nikakvo sredstvo za čišćenje (na primjer da uklonite ostatke smole) koje bi moglo nagristi komponente stroja od lakog metala; stabilnost pile bi mogla biti ugrožena.

9. Stavite unutarnju prirubnicu pile (E3), podlošku zavrtnja (E4) na osovinu pile.

OPASNOST!
Ispravno postavite unutarnju prirubnicu pile! U protivnom pila se može zaglaviti ili olabaviti. Unutarnja prirubnica je ispravno postavljena kada je vratni prsten zakošenih ivica (Q1) okrenut nadesno, a utor opružnog prstena nalijevo (Sl. 21).

10. Postavite novu kružnu pilu (18) – obratite pozornost na smjer (strelica na pili mora pokazivati isti smjer kao i strelica na štitniku oštrice).

OPASNOST!
Koristite kružne pile koje odgovaraju standardu i koje su predviđene za maksimalne brzine (pogledati "Tehničke specifikacije").

Nemojte koristiti:
- Pilu neodgovarajuće dimenzije
- Pile napravljene od čelika za velike brzine
- Oštećene pile;
- Izostavljenih zuba pile.

OPASNOST!

- Montirajte pilu koristeći originalne proizvođačeve dijelove.

- Ne koristite labave redukcione prstene – pila se može sama odvrnuti.

- Pila se treba montirati tako da ne podrhtava i da se ne može sama odvrnuti tijekom rada.

11. Postavite vanjsku prirubnicu (E3)
    - Dvije strane moraju točno pristajati na osovini pile.
12. Postavite zavrtanj (E1) (lijevi navoj) i pritegnite ga imbus ključem koliko rukom pritegnuto.

OPASNOST!

- Ne produžavajte imbus ključ da biste više zategnuli zavrtanj.
- Ne udarajte ključ čekićem da pritegnete zavrtanj.
- Nakon pritezanja ARBOR vijka provjerite da li ste uklonili ključ.

13. Vratite štitnik oštrice pile i pritegnite maticu koja drži štitnik oštrice
14. Provjerite funkcioniranje:
- Pokretni štitnik oštrice pile mora se otvoriti da ne dodiruje pilu.
- Kada se vraća glava pile u početni položaj pokretni štitnik oštrice pile mora automatski obuhvatiti pilu.
- U gornjem početnom položaju glave pile sigurnosni osigurač pokretnog štitnika pile mora blokirati nenamjerno otvaranje pokretnog štitnika.
- Provjerite blokadu pile – pila se mora slobodno okretati.

Zatezanje pogonskog remena

Pogonski remen, koji se kreće s desne strane glave pile ispod plastičnog poklopca, treba da se zategne ukoliko ulegne preko 8 mm kada se pritisne između dva kolotura ili ako ne prenosi pogonsku snagu.

Provjera zategnutosti (Sl. 22)

1. Sasvim podignite glavu pile.
2. Postavite ruku držača u 0° (vertikalno) i pritegnite blokirajući vijak kosog rezanja.
3. Opustite maticu koja drži štitnik oštrice i skinite štitnik oštrice.
4. Olabavite vijak gornjeg stola pile, povucite gornji stol pile.
5. Skinite čep (F1) koji se nalazi blizu motora.
6. Kroz otvor prstom provjerite zategnutost remena. Zategnite pogonski remen ukoliko ulegne preko 8 mm (pogledati "Zatezanje remena")
7. Ako nije potrebno zatezanje remena:
   - Vratite čep.
   - Vratite gornji stol i pritegnite vijak gornjeg stola.

Zatezanje (Sl. 23-26)

1. Opustite tri vijka s upuštenom (G1) na lijevoj strani štitnika (G2) i skinite štitnik pile.
2. Opustite dva vijka s upuštenom glavomkroz otvore (H1) na kućištu.
3. Opustite dva vijka s upuštenom glavom (J1) između motora i držača vodilice – upotrijebite imbus ključ s kraćim krakom (maksimalno 10 mm).
4. Da se zategne remen pomjerite motor prema natrag, pomoću vijka za podešavanje (K1).
5. Unakrsno pritegnite četiri vijka s upuštenom glavom koja drže motor.
6. Vratite na mjesto lijevi štitnik pile i pritegnite vijke.

Hrvatski

RAD

7. Vratite čep.
8. Vratite gornji stol na stroj, pritegnite vijke.
9. Vratite štitnik oštrice pile i pritegnite maticu koja drži štitnik pile.
10. Sasvim spustite glavu pile.

    - Pokretni štitnik oštrice pile mora se otvoriti da ne dodiruje pilu.

    - Kada se vraća glava pile u početni položaj pokretni štitnik oštrice pile mora automatski obuhvatiti pilu.

    - U gornjem početnom položaju glave pile sigurnosni osigurač pokretnog štitnika pile mora blokirati nenamjerno otvaranje pokretnog štitnika.

    - Provjerite blokadu pile – pila se mora slobodno okretati.

Zamjena ploče s urezom

OPASNOST!
tećena, mali komadi mogu se zaglaviti između ploče i pile te zaglaviti pilu. Odmah zamijenite oštećenu ploču! (Sl. 7)

1. Skinite graničnik (13).
2. Olabavite ploču s urezom (21) podvlačenjem izvijača i zatim je uklonite. Ovim postupkom ploča će se uništiti i ne može se ponovo upotrijebiti.
3. Umetnite novu ploču provjerivši da li je ulegla na svoje mjesto.
4. Vratite graničnik (13).

Podešavanje

Podešavanje graničnika (Sl. 27)

1. Opustite vijke (L1) koji drže graničnik.
2. Podesite graničnik da je okomit u odnosu na pilu kada je stol za kutno rezanje (11) postavljen u položaj 0°.
3. Pritegnite vijke koji drže graničnik.

Podešavanje kuta stola (Sl. 28)

1. Podesite položaj indikatora (M1) nakon opuštanja vijka (M2) dok se naznačena vrijednost ne poklopi s prethodno postavljenim položajem rotacionog stola.

NAPOMENA:

Stol za kutno rezanje ima prethodno postavljene položaje u vrijednostima od 0°, 15°, 22.5°, 30°, 45°, i 60°.

Podešavanje na prethodne vrijednosti kosog rezanja (Sl. 29)

1. Blokirajte držač vodilice (N2) u položaj 0°.
2. Olabavite lijevo/desno zavrtnje (N1).
3. Podesite nosač vodilice dok pila nije točno 90°/45° u odnosu na rotacioni stol.
4. Pritegnite lijevo/desno zavrtnje (N1).
5. Podesite položaj indikatora (N3) nakon opuštanja vijka (N4) dok se naznačena vrijednost ne poklopi s prethodno postavljenim položajem držača vodilice.

Podešavanje dubine reza (Sl. 30)

Dubina reza ograničava dubinu do koje oštrica pile uranja u urez na ploči.

NAPOMENA:

Dubina reza treba da se podesi ukoliko pila dođe u kontakt sa stolom.

1. Olabaviti blokirajuću maticu (O1) za zaustavljanje hoda po dubini reza.
2. Podesite dubinu reza tako da oštrica pile uroni do ivice ureza na ploči s urezom.
3. Pritegnuti blokirajuću maticu za zaustavljanje po dubini reza.
4. Spustite glavu pile dok je ne zaustavi blokada dubine reza i provjerite da li se pila slobodno okreće u ovom položaju.

Čišćenje

Uklonite piljevinu i iverje sa stroja četkom ili usisačem prašine.

- stroja za podešavanje;
- radnih elemenata;
- ventilacijskih otvora motora;
- prostor ispod stola.

ČUVANJE

OPASNOST!

- **Čuvajte pilu tamo gdje se ne može koristiti ili da se njome bave neovlaštene osobe.**
- **Budite sigurni da se niko ne može povrijediti uskladištenom pilom.**

POZOR!

- **Nikada ne čuvajte pilu vani, na nezaštićenim prostorima ili vlažnim ili mokrim mjestima.**
- **Pridržavajte se dozvoljenih uvjeta ambijenta (pogledajte "Tehničke specifikacije").**

Hrvatski

ODRŽAVANJE

Prije svake uporabe
- Uklonite piljevinu i iverje sa stroja četkom ili usisačem prašine.
- Provjerite strujni kabel i utikač da nisu oštećeni i ako jesu neka oštećene dijelove zamijeni kvalificirani električar.
- Provjerite sve pokretne dijelove i uvjerite se da se mogu slobodno kretati i bez zapinjanja u cijelom svom opsegu.
- Provjerite razdjelnik da ustanovite da li je rastojanje između razdjelnika i oštrice pile između 3 i 8 mm.

Mjesečno (ako se stroj koristi svakodnevno)
Provjerite stanje i zategnutost pogonskog remena, zategnite ako je potrebno.

Svakih 300 sati rada (Sl. 10)
- Provjerite sve matice, zavrtnje i vijke da li su u redu i pritegnuti; pritegnite ako je potrebno.
- Provjerite bočno kretanje glave pile, podesite pritezanjem zavrtnja (Pa1) ako je potrebno.
- Provjerite da li se komplet glave pile vraća u početni položaj nakon puštanja; ako je potrebno zamijenite opruge.
- Provjerite funkcioniranje pokretnog štitnika pile.

KRATKI SAVJETI
- Prilikom rezanja dugih komada osigurajte njihovo podupiranje s obje strane stroja.
- Koristite pomoćni vodič kada režete male komade (ovo može biti podesan komad daske pričvršćen s četiri vijka na vodilicu).
- Kada režete izobličene ili savijene komade budite sigurni da ste komad postavili tako da je izbočena strana (to jest vanjska strana luka) uz vodilicu.
- Nikada ne režite komad postavljeni na ivicu. Uvijek ga ravno postavite na rotirajući stol.
- Održavajte potporne površine čistim – napose, uklonite ostatke smole sprejom podesnim za čišćenje i održavanje.

DOSTUPNI DIJELOVI (Sl. 4)
- Štitnik pile
- Graničnik (4)
- Donji štitnik pile (23)
- Mjerač zakošenja kuta stola (23)
- Komad za guranje (24)
- Radna stezaljka (25)
- Šestokutni ključ (28)
- Ispušna cijev (27)
- Vreća za piljevinu (28)

OPRAVKE

OPASNOST!
Opravke električnih alata moraju obavljati samo kvalificirani električari!

Električne koje treba opraviti mogu se poslati u servis u vašoj zemlji. Pogledajte popis rezervnih dijelova da nađete adresu.
Molimo da priložite opis kvara uz vašu električnu alatku.

ZAŠTITA OKOLIŠA

Materijal za pakiranje stroja može se 100% reciklirati.

Istrošene alatke i pribor sadrže znatnu količinu vrijednih sirovina i gumenog materijala koji se može reciklirati.

OTKLANJANJE KVAROVA
Ovo poglavlje opisuje probleme i pogrešno funkcioniranje stroja koje bi vi mogli riješiti. Ukoliko savjeti dati ovdje ne riješe vaš problem, molimo da pogledate poglavlje “Opravke”.

OPASNOST!
Mnoge nezgode dešavaju se posebno u vezi s problemima i pogrešnim funkcioniranjem stroja. Stoga molimo da obratite pozornost:

- Uvijek isključite napajanje strujom prije servisiranja.
- Provjerite da li svi sigurnosni uređaji ponovo funkcioniraju nakon svakog otklanjanja greške.

Motor ne radi
Nema struje
- Provjerite kablove, utikač, utičnicu i osigurače.

Fukcija presijecanja ne radi
Kočnica za kretanje aktivirana
- Deaktivirajte kočnicu kretanja

Sigurnosna kočnica zakočila
- Aktivirajte sigurnosnu kočnicu.

Stroj nema snagu
Pila je tupa i istrošena (moguće da ima tragove od pregrijavanja).
Pila nije podesna za materijal koji režete (pogledajte poglavlje “Tehničke specifikacije).
Kružna pila deformirana
- Zamijenite pilu (pogledajte poglavlje “Održavanje”).

Hrvatski

ZAŠTITA OKOLIŠA

Pila se jako trese
Kružna pila deformirana
- Zamijenite pilu (pogledajte poglavlje “Održavanje”).

Pila pogrešno postavljena
- Skinite pilu i ponovo je ispravno postavite (pogledajte poglavlje “Održavanje”).

Pila cvili kada se pokrene
Labav remen
- Zategnite remen (pogledajte poglavlje “Održavanje – zatezanje pogonskog remena”).

Rotirajući stol se ne okreće ili ga je teško okrenuti.
Nagomilala se piljevina ispod rotirajućeg stola.
- Uklonite piljevinu.

OZNAČAVANJE

SIMBOL	OPIS
	Pročitajte upute pažljivo prije pokretanja stroja.
CE	Sukladno CE
	Sigurnosno upozorenje
V	Volti
	Molimo da reciklirate
	Reciklirajte sirovine umjesto Reciklirajte sirovine umjesto odlaganja kao otpad. Stroj, pribor i materijal za pakiranje treba razvrstati radi recikliranja i zaštite okoliša.
	Ne dotičite oštricu pile u pokretu.
	Nosite zaštitne naočale i zaštitu za uši. Nosite masku protiv prašine.

Slovensko

OPIS

1 Zgornja plošča žage
2 Cepilni nož
3 Zaščita rezila
4 Zaščita z odprtino
5 Gumb za zaščito z odprtino
6 Varnostni zaklep
7 Stikalo za VKLOP/IZKLOP (ON/OFF)
8 Stikalo A
9 Gumb za zaklepanje zajeralne mize
10 Kazalec, skala zajeralnega kota
11 Zajeralna miza
12 Baza
13 Zaščita
14 Spodnja zaščita rezila
15 Kazalec, skala poševnega kota
16 Ročica za zaklep poševnine
17 Namizna skala
18 Rezilo žage
19 Glava žage
20 Sprožilec
21 Zarezna plošča
22 Zatič
23 Dimenzija zajere
24 Ročica za potisk
25 Delovna prižema
26 Šesterokotni ključ
27 Izpušna cev
28 Vreča za prah
29 Stikalo B

PRAVILA ZA VARNO UPORABO

PROSIMO PREBERITE
Ta navodila so namenjena uporabniku za pomoč pri seznanjanju s tem, kako napravo upravljati na varen način. Ta navodila uporabljajte kot sledi:

- Pred uporabo preberite navodila. Med branjem teh navodil bodite posebej pozorni in vedno sledite navodilom za varnost.
- Ta navodila za uporabo so namenjena ljudem z osnovnim tehničnim znanjem o delovanju naprave, kot je ta. Neizkušenim osebam zelo priporočamo, da pred uporabo naprave poiščejo primerno svetovanje in vodenje pri izkušeni osebi.
- Vse dokumente, priložene tej napravi, shranite za kasnejšo referenco. Za primer reklamacije obdržite potrdilo o nakupu.
- Te naprave ne smete prodati ali posojati nikomur brez spremljajočih navodilza uporabo in vseh ostalih dokumentov, ki so priloženi napravi.
- Izdelovalec ne prevzame odgovornosti za poškodbe, ki so nastale zaradi neupoštevanjanavodil o uporabi in varnosti, ki so navedeni v tem priročniku.

PODROBNI POGOJI UPORABE

Ta žaga je namenjena za križne reze, poševne reze, zajeralne reze in sestavljene zajeralne reze. Utori so prav tako možni. Režejo se lahko samo materiali, ki so primerni za rezanje z rezilom žage (glejte “Tehnične specifikacije” za razpoložljiva rezila žage).
Ne režite materialov in delovnih kosov, če ti ne ustrezajo dovoljenim dimenzijam (glejte “Tehnične specifikacije”).
Ne režite kosov, ki imajo okrogel ali nepravilen presek, kot na primer drva, saj takšnih kosov ne morete varno prijeti med rezanjem. Uporabiti je treba ustrezno pomožno zaščito za trdno oporo med rezanjem tankih obdelovancev v pokončnem položaju.
Vsakršna uporaba, ki se razlikuje od zgoraj opisane, vsaka sprememba stroja ali uporaba delov, ki niso posebej odobreni s strani proizvajalca, lahko povzroči nepredvideno škodo!

SPLOŠNA VARNOSTNA NAVODILA

- Upoštevajte naslednja varnostna navodila, da boste zmanjšali tveganje za osebne poškodbe ali materialno škodo.
- Upoštevajte in sledite tudi posebnim varnostnim navodilom, ki so podana v tukajšnjih poglavjih.
- Kjer je to potrebno, sledite zakonskom ali predpisom, ki zadevajo preprečevanje nesreč zaradi uporabe krožnih in križnih žag.

SPLOŠNA NEVARNOST!

- Delovno mesto mora biti vedno čisto - neurejeno delovno mesto privablja nesreče.
- Bodite pozorni. Spremljajte potek dela. Z delom začnite z razlogom. Z napravo ne delajte, ko ste pod vpliom drog, alkohola ali zdravil.
- Upoštevajte okoljske pogoje: vedno stojte stabilno.
- Ko režete dolge obdelovance, uporabljajte oporo za obdelovance.
- S strojem ne delajte v bližini vnetljivih tekočin ali plinov.
- Ta stroj lahko zaženejo in z njim delajo le osebe, ki so seznanjene s križnimi žagami in se zavedajo nevarnosti, povezane v delom na križni žagi. Osebe, mlajše od 18 let, lahko to napravo uporabljajo le v času poklicnega izpopolnjevanja in pod nadzorom inštruktorja.
- Opazovalce, še posebej otroke, ne spustite v območje nevarnosti. Drugim osebam ne dovolite, da bi se stroja ali napajalnega kabla dotikale med njegovim obratovanjem.

Slovensko

PRAVILA ZA VARNO UPORABO

- Stroja ne preobremenite - uporabljajte ga v zmogljivostnem obsegu, za katerega je bil narejen; glejte “Tehnične specifikacije”.
  Izogibajte se uporabi podaljška, saj se le-ta lahko pregreje in lahko povzroči požar.

NEVARNOST! NEVARNOST ELEKTRIČNEGA UDARA!

- Stroja ne izpostavljajte dežju. Stroja ne uporabljajte v vlažnih ali mokrih okoljih.
  Preprečite neželen stik telesa z ozemljenimi predmeti, kot so radiatorji, cevi, štedilniki, hladilniki, ko žaga obratuje.

NEVARNOST OSEBNIH POŠKODB IN STISKA ZARADI PREMIKAJOČIH SE DELOV!

- Stroja ne uporabljajte brez nameščenih zaščit.
- Vedno bodite zadostno oddaljeni od rezila. Po potrebi uporabljajte ustrezne podajalne pripomočke. Med delom s strojem bodite zadostno oddaljeni od gnanih komponent.
- Počakajte, da se rezilo popolnoma ustavi, preden z delovnega območja začnete odstranjevati odrezke, ostanke ipd.
- Rezila ne poskušajte ustaviti tako, da proti njemu potisnete obdelovanec.
- Pred servisiranjem zagotovite, da je stroj izklopljen iz napajanja.
- Ko stroj vklapljate (npr. po servisiranju), zagotovite, da na njem ni orodij ali drugih predmetov.
- Ko stroja ne uporabljate, ga izklopite. Žago vedno izključite iz vtičnice, ko ga dalj časa ne boste uporabljali.

NEVARNOST VREZNIN TUDI, KO REZILNA ORODJA MIRUJEJO!

- Ko menjate rezilo, nosite rokavice.
- Rezilo(-a) shranite tako, da se nihče ne more poškodovati.

NEVARNOST UDARCA NAZAJ (OBDELOVANEC ŽAGA UJAME IN GA VRŽE NAZAJ PROTI OPERATERJU):

- Cepilni nož mora biti pravilno nastavljen, ko delate v načinu namizne žage.
- Obdelovancev ne tlačite.
- Rezilo mora ustrezati materialu obdelovanca.
- Tanke kose ali obdelovance s tankimi stenami režite samo z rezili, ki imajo goste zobe.
- Vedno uporabljajte ostra rezila.
- V primeru dvoma preverite, če je v obdelovancu tujek (npr. žeblji ali vijaki).
- Režite le kose, ki imajo dimenzije, ki med rezanjem omogočajo varen prijem kosov.
- Nikoli ne režite več obdelovancev hkrati - posameznih kosov tako ne morete ustrezno zavarovati in nadzorovati. Nevarnost osebne poškodbe, če se posamezni kosi nenadzorovano ujamejo v rezilo.
- Z delovnega območja odstranite majhne odrezke, ostanke itd., pri tem pa mora biti rezilo popolnoma ustavljeno.

NEVARNOST ZAPLETA

- Pazite, da se noben del vašega telesa ali oblačil ne ujame in vpotegne v stroj. (brez kravat, rokavic, oblačil s širokimi rokavi; spnite dolge lase).
- Nikoli ne režite obdelovancev, ki vključujejo
  - vrvi
  - žice
  - trakove
  - kable ali
  - jeklene vrvi, ali obdelovancev, na katere so zgoraj naštete stvari pritrjene.

NEVARNOST ZARADI NEZADOSTNE ZAŠČITNE OPREME OSEBJA!

- Nosite zaščito za sluh
- Nosite zaščitno masko proti prahu
- Nosite ustrezna delovna oblačila
- Med delom zunaj priporočamo čevlje, ki ne zdrsavajo

NEVARNOST POŠKODB ZARADI VDIHAVANJA LESNEGA PRAHU!

- Nekateri tipi lesnega prahu (npr. bukev, hrast, jesen) škodujejo zdravju, če jih vdihavate. Uporabite zbiralnik prahu, kadar je to mogoče. Zbrialnik prahu se mora skladati s podatki, navedenimi v tehničnih specifikacijah.
- Zmanjšajte količino lesnega prahu, ki uhaja iz stroja in delovnega mesta v okolje:
- z delovnega območja odstranite nakopičeni lesni prah (ne spihajte ga stran);
- popravite eventualna puščanja na zbiralniku prahu;
- zagotovite dobro zračenje.

NEVARNOST ZARADI SPREMINJANJA STROJA ALI UPORABE DELOV, KI NISO TESTIRANI IN ODOBRENI S STRANI PROIZVAJALCA!

- Stroj sestavite strogo po navodilih tega poriročnika.
- Uporabite le dele, ki jih je odobril proizvajalec. To še posebej zadeva:
  - rezila žage (glejte “Tehnične specifikacije” za št. art.)

Slovensko

PRAVILA ZA VARNO UPORABO

- varnostne naprave (glejte “Tehnične specifikacije” za št. art.)

- Ne spreminjajte delov.

NEVARNOST ZARADI NAPAK NA STROJU!

- Stroj in dodatno opremo vzdržujte v dobrem stanju. Sledite navodilom za vzdrževanje.
- Pred uporabo stroja vedno izvedite pregled za primer možne poškodbe. Vsakič, ko želite stroj uporabiti, pozorno preverite pravilno delovanje vseh varnostnih naprav in zaščit. Preverite, da vsi premični deli dobro delujejo in se ne zatikajo. Vsi deli morajo biti pravilno nameščeni in izpolnjevati vse pogoje, potrebne za pravilno delovanje orodja.
- Poškodovane zaščitne naprave ali dele mora popraviti ali zamenjati pooblaščeni strokovnjak. Poškodovana stikala naj zamenja servisni center. S strojem ne delajte, če stikala ne morete vklopiti ali izklopiti. S strojem ne delajte, če je poškodovan kabel ali vtič, ali če stroj ne deluje pravilno in je kakorkoli poškodovan.
- Na ročajih naj ne bo olja in masti.

NEVARNOST POŠKODBE ZARADI HRUPA!

- Nosite zaščito za sluh.
- Zagotovite, da cepilni nož ni skrivljen. Skrivljeni cepilni nož bo obdelovanca potisnil proti strani rezila žage in povzročil hrup.

POSEBNE LASTNOSTI IZDELKA

- Hiter prehod iz načina križne žage v način namizne žage.
- 93° območje kota rezanja za poševni rez (48° levo skozi 45° desno) s petimi prednastavljenimi prekinitvami.
- 110° območje kota rezanja za zajeralni rez (50° levo skozi 60° desno) z desetimi prednastavljenimi prekinitvami.
- Odlično za mobilno uporabo zaradi majhne teže in majhnih dimenzij.
- Močna aluminijasta konstrukcija za natančne reze.
- TCT rezilo.
- Možna namestitev dodatne zaščite.
- Zaščita pred ponovnim vklopom varuje stroj pred ponovnim zagonom, ko se električno napajanje po prekinitvi ponovno vzpostavi.

SPECIFIKACIJE

Napetost	**V~**	**230V (50Hz)**
Varovalka	**A**	**10(čas. zamik)**
Moč	**W**	**1800**
Razred zaščite	**IP**	**20**
Stopnja zaščite		**II**
Hitrost rezila žage	**min $^{-1}$**	**5000**
Premer rezila žage	**mm**	**254**
Dimenzije **Stroj v embalaži** **- dolžina x širina x višina**	**mm**	**700 x 585 x 420**
Maks. presek obdelovanca **- 90° x 90°** **- 90° x 45°** **- 45° x 90°** **- L45° X 45°** **R45° X 45°** **Rezalna zmogljivost namizne žage**	 **mm** **mm** **mm** **mm** **mm** **mm**	 **70 x 110** **50 x 100** **40 x 90** **35 x 50** **40 x 90** **40**

Slovensko

SPECIFIKACIJE

Teža **Bruto teža**	**kg**	**24**
Neto teža	**kg**	**19**
Dodovljena temperatura okolja za delovanje	°C	**0 do + 40**
Dovoljena temperatura za transport in shranjevanje	°C	**0 do + 40**
Emisije hrupa v skladu z EN ISO 3744 **Raven jakosti zvoka L_{WA}**	dB(A)	103.2
Raven jakosti zvoka $_{WA}$ brez bremena	dB(A)	97.7
Raven zvočnega tlaka pri operaterju L_{PA}	dB(A)	91.7
Raven zvočnega tlaka pri operaterjevem ušesu L_{PA} brez bremena	dB(A)	88.1
Efektivna vrednost pospeška (vibracija ročaja)	m/s^2	<2.5
Zbiralnik prahu (ni vključen v standardni obseg dobave) **- premer odprtine za izločanje prahu**	mm	43
- min. volumski tok zraka	m^3/h	550
- min. vakumski tok	Pa	740
- min. hitrost zraka na odprtini za izločanje prahu	m/s	20

DELOVANJE

NAMESTITEV IN TRANSPORT

POZOR!
Stroja ne prenašajte za ročaj; ročaj ni namenjen temu, da bi nosil celo težo stroja. Pri prenašanju stroj držite na obeh straneh baze (12).

Namestitev (slika 14)

1. Stroj s pomočjo še ene osebe dvignite iz zaboja.
2. Vrtljivo ploščo postavite v položaj 0° in privijte zajeralni zaklep.

OPOMBA:

Če je stroj treba postaviti na stojalo: **Ne** nameščajte gumijastih nog!

3. Za namestitev gumijastih nog stroj previdno prestavite v desno, da se opira na motor.
4. Matico (A3) namestite v odprtino na dnu gumijaste noge.
5. Vijak z glavo za allen ključ (A1) z vrha vstavite v nogo stroja. Gumijasto nogo (A2) s prej vstavljeno matico (A3) namestite na vijak.
6. Gumijasto nogo privijte ročno.
7. Z allen ključem ročno privijte vijak.

NEVARNOST!
Nevarnost poškodb zaradi nepravilnega postopanja pri dvigovanju ali obračanju stroja. Vedno stroj držite za bazo (12).

8. Stroj postavite na primerno površino:
   - Vse štiri noge morajo stabilno stati na podlagi.
   - Idealna višina površine je pribl. 800 mm.
   - Žaga mora stati stabilno tudi med rezanjem dolgih obdelovancev.
9. Embalažo shranite za bodočo referenco ali pa jo ločite po materialu in odvrzite na okolju prijazen način.

Transport (slike 5, 12, 13)

1. Spodnjo zaščito rezila (14) postavite z leve strani pred zadnji konec zarezne plošče in potisnite nazaj.
2. Glavo žage zanihajte navzdol in aktivirajte zatič (22).
3. Zaščito z odprtino postavite preko zaščite rezila in jo zavarujte na mestu.
4. Stroj dvignite tako, da ga držite na obeh straneh baze (12).

OPOMBA:

To poglavje predstavlja bistvene elemente delovanja stroja.
Pravilna uporaba žage je podrobneje opisana v poglavju “Delovanje”; to poglavje preberite pred prvo uporabo žage.

A. Delovanje v načinu namizne žage (slike 2, 5, 6, 12)

- Zagotovite, da je miza v celoti sestavljena in pravilno obrnjena (slika 2), da je zatič (22) pozitivno nameščen in zaklenjen ter da omogoča aktivacijo sekundarnega stikala (stikalo B (12)).

Slovensko

DELOVANJE

- Odstranite zaščito z odprtino (4).
- Za zagon in ustavitev stroja uporabite stikalo za vlop/izklop (7).

B. Delovanje v načinu zajeralne žage (slika 6)

- Zaščita z odprtino(4) mora biti pravilno nameščena, da pokriva rezilo žage. To aktivira stikalo A(8). Zagotovite, da je pokrov (zaščita z odprtino) varno pritrjen. Če ni, v ta namen uporabite gumb za zaščito z odprtino (5).
- Odstranite spodnjo zaščito rezila (14).
- Za vklop motorja pritisnite sprožilec (20) na ročaju.
- Ugasnite motor, sprostite sprožilec (20).

Vrtljiva plošča (slike 7-9)

Vrtljiva plošča (11) se zavrti za 50o v levo in za 60° v desno ter se ustavlja po prednastavljenih korakih v položajih°, 15°, 22,5°, 30°, 45° in 60° položaj.
Za obračanje zajeralne mize je treba sprostiti zaklep (9).

POZOR!
Da se zajeralni kot med rezanjem ne bi spremenil, mora biti pritisnjen gumb za zaklep zajeralne mize (tudi ko je miza nastavljena na prednastavljene prekinitve.)

Nastavitev nagiba poševnine (sliki 10-11)

Držalo se lahko nagne od vertikale za 45° proti levi.
Za nagib držala je treba zrahljati ročico za zaklep poševnine (16).

POZOR!
Da se zajeralni kot med rezanjem ne bi spremenil, mora biti pritisnjen gumb za zaklep zajeralne mize (tudi ko je miza nastavljena na prednastavljene prekinitve.)

Zaščita z odprtino (sliki 12-13)

Zaščita z odprtino (4) je nameščena na zgornjo ploščo žage (1). Zaklepni gumb za zaščito z odprtino (5) mora biti obrnjen proti prednjemu delu stroja.

Ko sprostite zaklepni gumb, se zaščita z odprtino (4) lahko odstrani in prestavi v način križne žage (slika 13) Zaščita je postavljena preko zaščite rezila (3). Ko prestavljate zaščito z odprtino, vedno zavarujte zaščito z zaklepnim gumbom za zaščito z odprtino (5).

Priključitev zbiralnika prahu

NEVARNOST!
Nekateri tipi lesnega prahu (npr. bukev, hrast, jesen) lahko škodujejo zdravju, če jih vdihavate. Uporabite zbiralnik prahu:

- ko žago uporabljate v zaprtih prostorih;
- ko žago uporabljate dalj časa (več kot pol ure na dan);
- ko režete hrast, bukev ali jesen.

Zbiralnik prahu se mora skladati z naslednjimi zahtevami:
- Namestitev odprtine za izločanje prahu premera 43 mm;
- Volumen zračnega toka ~ 550 m^3/h;
- Podtlak na odprtini za izločanje prahu na žagi ~ 740 Pa;
- Hitrost zraka na odprtini za izločanje prahu na žagi ~ 20 m/s;

Upoštevajte tudi navodila za uporabo zbiralnika prahu.

Prilagoditev cepilnega noža (slika 15)

NEVARNOST!
Pred prilagoditvami izključite

OPOMBA:

Cepilni nož je tovarniško nastavljen v nizek položaj. Poravnava pred začetnim delovanjem je potrebna le, če se je položaj cepilnega noža med transportom spremenil ali če je zahtevana maksimalna globina reza.

1. Zgornjo ploščo žage popolnoma dvignite ter privijte zaklepne vijake za rez.
2. Preverjanje cepilnega noža:
   - Razdalja med zunanjim robom rezila in cepilnim nožem mora znašati 3-8 mm.
   - Cepilni nož mora biti poravnan z rezilom.

NEVARNOST!
Cepilni nož je ena od varnostnih naprav in mora pravilno nameščen za varno delovanje.

Samo če je potrebna ponovna poravnava cepilnega noža:
3. Odvijte šesterorobne vijake (B1).
4. Cepilni nož (2) prilagodite na želeni položaj. Razdalja med zunanjim robom rezila in cepilnim nožem mora znašati 3-8 mm.
5. Privijte šesterorobne vijake (B1).

OPOMBA:
Ko je cepilni nož nastavljen v zornji položaj, lahko zaščito z odprtino postavite preko zaščite rezila, ko je zgornja plošča žage popolnoma dvignjena.

Priključek na AC napajanje

NEVARNOST! VISOKA NAPETOST

- S tem strojem delajte le v suhem okolju.

Slovensko

DELOVANJE

- Stroj lahko deluje le, če je priključen na napajanje, ki ustreza sledečim zahtevam (glejte tudi “Tehnične specifikacije”).
  - Omrežna napetost in sistemska frekvenca skladni z napetostjo in frekvenco, ki sta navedeni na tipski ploščici stroja;
  - Varovalka na napravi na preostali tok (RCD) občutljivosti 30 mA.
  - Vtičnica pravilno nameščena, ozemljena in testirana.
- Napajalni kabel postavite tako, da ne ovira dela in da se ne poškoduje.
- Napajalni kabel zavarujte pred vročino, agresivnimi tekočinami in ostrimi robovi.
- Uporabljajte le v gumo oblečene podaljševalne kable zadostnega preseka (3 x 1,5 mm^2).
- Pri izklapljanju iz vtičnice ne vlecite za kabel.

NAČIN KRIŽNE ŽAGE

Varnostne naprave

Zaščita rezila, ki se potegne nazaj (slika 16)

Zaščita rezila, ki se potegne nazaj (C1), ščiti pred stikom z rezilom in pred naokrog letečimi odrezki.

Ta zaščita rezila se mora vedno samodejno vrniti v začetni položaj, ko dvignete glavo žage. Ko je glava žage v začetnem položaju, mora biti rezilo v celoti pokrito.

Varnostni zaklep (sliki 2-3)

Varnostni zaklep (6) zaklene glavo žage v zgornji položaj in preprečuje, da bi zaščita rezila, ki se potegne nazaj, razkrila rezilo.

Varnostni zaklep se sprosti, ko pritisnete nanj. Glavo žage (19) zdaj lahko spustite; ko je le-ta spuščena, se zaščita rezila potegne nazaj in razkrije rezilo.

Ko je rez narejen – in ko je glava žage v zgornjem začetnem položaju – se zaščita rezila ponovno zaklene s pomočjo varnostnega zaklepa.

Namestitev (slika 12 in 13)

NEVARNOST!
Preden stroj postavite:
- **stroj ugasnite,**
- **izklopite,**
- **počakajte, da se stroj popolnoma ustavi**

1. Obvezno je treba namestiti zaščito z odprtino (4), da pokrije rezilo in ga zavaruje na mestu, zaščita z odprtino mora aktivirati stikalo A(8), zavarujte z zaklepnim gumbom (5).
2. Sprostite zatič (22) in popolnoma dvignite glavo žage.
3. Odstranite spodnjo zaščito rezila (14).
4. S sprožilcem (20) aktivirajte stroj.

NEVARNOST!

- Pred uporabo stroja vedno preverite, če naslednje stvari dobro delujejo:
  - zaščita rezila, ki se potegne nazaj
- Uporabljajte osebno zaščitno opremo.
- Predvidite ustrezni delovni položaj
  - na prednjem delu žage
  - pred žago
  - ob strani linije reza
- Nevarnost stisnjenja! Ko nagibate garnituro glave žage v stran, glavo žage držite za ročaj in prste držite proč od držala in izven njegovega območja nagiba! Držite za glavo žage.
- Če to zahteva tip dela, uporabite naslednje:
  - delovno oporo za dolge obdelovance, ki bi drugače po koncu reza padli z mize;
  - zbiralnik prahu.
- Dodatno zaščito uporabljajte, če bodo pri rezanju nastajali majhni odrezki.
- Obdelovanca vedno držite na mizi in ga ne tiščite.
- Rezila ne poskušajte ustaviti tako, da proti njemu potisnete obdelovanec. Nevarnost poškodb, če rezilo zablokira.

Standardni križni rezi

Začetni položaj:
- Glava žage popolnoma dvignjena.
- Vrtljiva plošča v položaju 0°, zaklepni vijak vrtljive mize je privit.
- Glava motorja je v navpičnem položaju (90°), ročica za zaklep poševnine zategnjena.

Rezanje obdelovanca:
1. Obdelovanec držite proti zaščiti. Če je možno, ga zaščitite z delovno prižemo.
2. Aktivirajte sprožilec (20) in aktivirajte/pritisnite varnostni zaklep (6).
3. Glavo žage počasi zanihajte popolnoma navzdol, ročaj trdno držite. Pri žaganju uporabljajte le zmeren pritisk, da hitrost motorja ne pade.
4. Obdelovanca prerežite v eni potezi.
5. Glava žage naj se počasi vrne v zgornji začetni položaj.
6. Če nadaljnje rezanje ni potrebno, žago ugasnite tako, da spustite sprožilec (20).

Zajeralni rezi (slika 7)

Zajeralni rez reže obdelovanca pod kotom do zaščite.

Začetni položaj:
- Glava žage popolnoma dvignjena.
- Glava motorja je v navpičnem položaju (90°), ročica za zaklep poševnine zategnjena.

Slovensko

DELOVANJE

Rezanje obdelovanca:
1. Sprostite gumb za zaklep zajeralne mize (9) na zajeralni mizi (11).
2. Nastavite na želeni kot.
3. Privijte gumb za zaklep zajeralne mize.
4. Obdelovanca držite proti zaščiti. Če je možno, z delovno prižemo zavarujte obdelovanca.
5. Aktivirajte sprožilec (20) in aktivirajte/pritisnite varnostni zaklep (6).
6. Glavo žage počasi zanihajte popolnoma navzdol, ročaj trdno držite. Pri žaganju uporabljajte le zmeren pritisk, da hitrost motorja ne pade.
7. Obdelovanca prerežite v eni potezi.
8. Glava žage naj se počasi vrne v zgornji začetni položaj.
9. Če nadaljnje rezanje ni potrebno, žago ugasnite tako, da spustite sprožilec (20).

OPOMBA:
Zajeralna miza se aktivira pri določenih kotih 0°, 15°, 22,5°, 30°, 45° in 60° položaju.

Poševni rezi (slika 10 in 11)

Poševni rez reže obdelovanca pod kotom, ki ni 90°.
Začetni položaj:
- Glava žage popolnoma dvignjena.
- Vrtljiva plošča v položaju 0°, zaklepni vijak vrtljive mize je privit.

Rezanje obdelovanca:
1. Zrahljajte ročico za zaklep poševnine (16) za nagib glave žage v bližini žage.
2. Glavo motorja počasi nagnite v želen položaj.
3. Zategnite ročico za zaklep poševnine (16).
4. Obdelovanca držite proti zaščiti. Če je možno, z delovno prižemo zavarujte obdelovanca.
5. Aktivirajte sprožilec (20) in aktivirajte/pritisnite varnostni zaklep (6).
6. Glavo žage počasi zanihajte popolnoma navzdol, ročaj trdno držite. Pri žaganju uporabljajte le zmeren pritisk, da hitrost motorja ne pade.
7. Obdelovanca prerežite v eni potezi.
8. Glava žage naj se počasi vrne v zgornji začetni položaj.
9. Če nadaljnje rezanje ni potrebno, žago ugasnite tako, da spustite sprožilec (20).

Sestavljeni zajeralni rezi
Sestavljeni zajeralni rez je kombinacija zajeralnega in poševnega reza, kar pomeni, da se obdelovanec v eni potezi zreže pod kotom, ki ni 90° proti zaščiti in površini materiala.

NEVARNOST!
Ko režete sestavljene zajere, je rezilo žage precej bolj izpostavljeno kot običajno - povečano tveganje za poškodbe.

Vedno bodite zadostno oddaljeni od rezila. Začetni položaj:
- Glava žage popolnoma dvignjena.
- Zajeralna miza zaklenjena v želenem položaju.
- Glava žage nagnjena pod želenim kotom proti površini obdelovanca in zaklenjena.

Rezanje obdelovanca:
1. Obdelovanca držite proti zaščiti. Če je možno, z delovno prižemo zavarujte obdelovanca.
2. Pritisnite zgornjo polovico gumba za vklop/izklop ter pritisnite varnostni zaklep.
3. Glavo žage počasi zanihajte popolnoma navzdol, ročaj trdno držite. Pri žaganju uporabljajte le zmeren pritisk, da hitrost motorja ne pade.
4. Obdelovanca prerežite v eni potezi.
5. Glava žage naj se počasi vrne v zgornji začetni položaj.
6. Če takoj zatem ne boste rezali, žago ugasnite.

NAČIN NAMIZNE ŽAGE

Varnostne naprave

Zaščita rezila (slika 12)
Zaščita rezila (3) ščiti pred stikom z rezilom in pred naokrog letečimi odrezki.
Med delovanjem naj bo zaščita rezila vedno nameščena.

Cepilni nož (slika 12)
Cepilni nož (2) preprečuje, da bi se obdelovanec ujel med zobe rezila in bi ga vrglo v operaterja.
Med delovanjem naj bo cepilni nož vedno nameščen.

Spodnja zaščita rezila (slika 12)
Spodnja zaščita rezila (14) ščiti pred stikom z rezilom.
Varnostna zaščita rezila mora biti med delovanjem stroja vedno nameščena.

Ročica za potisk (sliki 17 in 18)
Ročica za potisk (24) služi kot podaljšek roke in ščiti pred stikom z rezilom.
Ročico za potisk uporabljajte vedno, ko je razdalja med rezilom in zaščito z odprtino manj kot 120 mm.
Ročico za potisk pod kotom 20° do 30° krmilite proti površini plošče žage.
Če je ročica za potisk poškodovana, jo zamenjajte.

Postavitev

NEVARNOST!

Slovensko

DELOVANJE

Preden stroj postavite (slika 12 in 13):
- **stroj ugasnite,**
- **izklopite,**
- **počakajte, da se stroj popolnoma ustavi.**

1 Glavo žage zanihajte navzgor.
2 Zajeralno mizo postavite v položaj 0° in privijte zaklepni vijak.
3 Spodnjo zaščito rezila morate obvezno varno namestiti v položaj, ki zagotavlja aktivacijo stikala B(29).
4 Glavo žage zanihajte navzdol in jo zaklenite.
5 Zaščito z odprtino (4) odstranite z zaščite rezila.

NEVARNOST!

- **Pred začetkom del vedno preverite, če naslednje stvari dobro delujejo:**
  - cepilni nož;
  - varnostna zaščita rezila;
  - zaščita rezila;
  - ročica za potisk.
- **Uporabljajte osebno zaščitno opremo**
  - respirator s filtrom proti prahu;
  - zaščita za sluh;
  - zaščitna očala.
- **Predvidite pravilen delovni položaj:**
  - na sprednji strani žage;
  - pred žago;
  - levo ob liniji reza;
  - ko delata dve osebi, mora druga oseba ostati na ustrezni razdalji od žage.
- **Če to zahteva tip dela, uporabite naslednje:**
  - delovna opora – za dolge kose, ki bi drugače po koncu reza padli z mize;
  - zbiralnik prahu.
- **Obdelovanca vedno držite na mizi in ga ne tiščite.**
- **Rezila ne poskušajte ustaviti tako, da proti njemu potisnete obdelovanec. Nevarnost poškodb, če rezilo zablokira.**

Žaganje

NEVARNOST!
Ročico za potisk uporabljajte vedno, ko je razdalja med rezilom in zaščito z odprtino manj kot 120 mm.

1. Zaščita rezila mora s sprednjim delom počivati na obdelovancu.
2. Če je to potrebno, zaščito z odprtino namestite z zaklepnim vijakom, ki je obrnjen proti vam, operaterju.
3. Zaščito z odprtino nastavite na želeno širino rezanja. Na obeh skalah zgornje plošče žage preverite, če je zaščita z odprtino vzporedna z rezilom.
4. Rezilo zaženite z aktivacijo ‘vklopnega stikala (7).
5. Enakomerno potiskajte obdelovanca nazaj in zrežite v eni potezi.
6. Če ne boste nadaljevali z rezanjem, žago takoj ugasnite tako, ga pritisnete gumb za izklop ‘off (7).

NEGA IN VZDRŽEVANJE

NEVARNOST!

Pred vsakim servisiranjem:
1. **stroj ugasnite,**
2. **izklopite,**
3. **počakajte, da se stroj popolnoma ustavi.**
   - Popravila in vzdrževanja, ki niso opisana v tem poglavju, lahko izvajajo le kvalificirani strokovnjaki.
   - Okvarjene dele, še posebej dele varnostnih naprav, zamenjajte le z nadomestnimi deli OEM. Deli, ki jih proizvajalec ni testiral in odobril, lahko povzročijo nepredvideno škodo.
   - Po vsakem servisu preverite, da vse varnostne naprave dobro delujejo.

Zamenjava rezila žage (slike 19-21)

NEVARNOST!

- **Takoj po rezanju je lahko rezilo zelo vroče – nevarnost opeklin! Vroče rezilo naj se najprej ohladi. Vročih rezil ne čistite z vnetljivimi tekočinami.**
- **Nevarnost poškodb tudi, ko rezilo miruje. Ko zrahljate in zategnete sornik (E1), mora zaščita rezila, ki se potegne nazaj, obdajati rezilo. Ko menjate rezila, nosite rokavice.**

1. Držalo postavite na 0° (navpično) in privijte zaklepni vijak za nagib poševnine.
2. Zrahljajte matico, ki drži zaščito rezila in zaščito snemite. Snemite zgornjo ploščo žage.
3. Da se rezilo ne bi obrnilo, zaklep rezila (D1) potisnite naprej. Istočasno počasi z roko obračajte rezilo, dokler se ne aktivira zaklep rezila.
4. Odvijte sornik (E1) na vretenu žage (levi navoj).
5. Odstranite sornik (E1) in zunanjo prirobnico rezila (E2) z vretena žage.
6. Rezilo žage (18) snemite z vretena žage in ga dvignite, da ga odstranite s stroja.
7. Odstranite podložko (E4) in notranjo prirobnico rezila (E3) z vretena žage.
8. Očistite prižemno stran: - vretena žage
   - notranje prirobnice rezila
   - rezila žage
   - zunanje prirobnice rezila
   - sornika
   - pokrova rezila

Slovensko

DELOVANJE

NEVARNOST!
Ne uporabljajte čistil (npr. za odstranjevanje ostankov smole), ki bi lahko razjedali lahko kovinske komponente stroja; to bi lahko ogrozilo stabilnost žage.

9. Na vreteno žage postavite notranjo prirobnico rezila (E3) in podložko (E4).

NEVARNOST!
Notranjo prirobnico rezila pravilno namestite! Drugače žaga lahko zablokira ali pa se zrahlja! Notranja prirobnica rezila je pravilno postavljena, ko je posneti rob (Q1) obrnjen proti desni, reža vzmetnega obročka pa v levo (slika 21).

10. Namestite novo rezilo (18) - pazite na smer (puščica na rezilu mora kazati v isto smer kot puščica na zaščiti rezila)!

NEVARNOST!
Uporabite le rezila, ki se skladajo s standardi in ki so narejeni za maksimalne hitrosti (glejte "Tehnične specifikacije").

Ne uporabljajte:
- **rezil nepravilne velikosti**
- **rezil, ki so narejena iz hitroreznega jekla (HSS);**
- **poškodovanih rezil;**
- **rezil iz odrezanih plošč.**

NEVARNOST!

- **Rezilo žage namestite s pomočjo delov OEM.**
- **Ne uporabljajte ohlapnih redukcijskih obročkov; rezilo bi se lahko zrahljalo.**
- **Rezila je treba namestiti tako, da se ne majejo in da se med delovanjem ne zrahljajo.**

11. Namestite zunanjo prirobnico rezila (E3)
    - obe stranici morata nalegati čez ploskve vretena žage.
12. Vstavite sornik (E1) (levi navoj) in ga ročno privijte z allen ključem.

NEVARNOST!

- Ne razširite sornika, da bi dobili več
- Ne udarjajte s kladivom po ključu, da bi ga privili.
- Ko privijete sornik, odstranite ključ.

13. Namestite zaščito rezila in privijte matico, ki to zaščito drži.
14. Preverite delovanje:
    - Zaščita rezila, ki se potegne nazaj, se mora odpreti brez dotika rezila.
    - Ko glavo žage vračate v začetni položaj, mora zaščita rezila, ki se potegne nazaj, samodejno zaobjeti rezilo žage.
    - V zgornjem začetnem položaju glave žage mora varnostni zaklep zakleniti zaščito rezila, da se ta ne bi nepričakovano odprla.
    - Preverite zaklep rezila žage - rezilo se mora prosto obračati.

Napenjanje gonilnega jermena

Gonilni jermen, ki teče na desni strani garniture glave žage za plastičnim pokrovom, je treba napeti, če ima več kot 8 mm prostora, če nanj pritisnemo v sredini med dvema jermenicama, ali če se gonilna sile ne prenaša.

Preverjanje napetosti (slika 22)

1. Glavo žage popolnoma zanihajte navzgor.
2. Držalo postavite na 0° (navpično) in privijte vijak za zaklep poševnine.
3. Zrahljajte matico, ki drži zaščito rezila in zaščito snemite.
4. Zrahljajte vijak zgornje plošče žage.
5. Odstranite vtič (F1), ki je poleg motorja.
6. S prsti skozi odprtino preverite napetost pogonskega jermena. Ponovno napnite pogonski jermen, če je prostora več kot 8 mm (glejte "Ponovno napenjanje").
7. Ko pogonski jermen ne potrebuje ponovnega napenjanja:
   - Zamenjajte vtič.
   - Zamenjajte zgornjo ploščo žage in privijte vijak zgornje plošče žage.

Ponovno napenjanje (slike 23-26)

1. Odvijte tri vijake za allen ključe (G1) levega pokrova rezila (G2) in odstranite pokrov rezila.
2. Zrahljajte dva vijaka za allen ključ skozi reže (H1) v ohišju.
3. Zrahljajte dva vijaka za allen ključ (J1) med motorjem in držalom - uporabite krajšo dolžino ključa (maks. 10 mm).
4. Za napenjanje pogonskega jermena motor potisnite nazaj s prilagoditvijo vijaka (K1).
5. Navzkrižno privijte štiri odvite allen vijake in držite motor.
6. Levi pokrov rezila postavite na svoje mesto in privijte vijake.
7. Zamenjajte vtič.
8. Na stroj postavite zgornjo ploščo žage, privijte vijake.

Slovensko

DELOVANJE

9. Namestite zaščito rezila in privijte matico, ki drži zaščito rezila.
10. Glavo žage popolnoma zanihajte navzdol
   - Zaščita rezila, ki se potegne nazaj, se mora odpreti brez dotika rezila.
   - Ko glavo žage vračate v začetni položaj, mora zaščita rezila, ki se potegne nazaj, samodejno zaobjeti rezilo žage.
   - V zgornjem začetnem položaju glave žage mora varnostni zaklep zakleniti zaščito rezila, da se ta ne bi nepričakovano odprla.
   - Preverite zaklep rezila žage - rezilo se mora prosto obračati.

Menjava zarezne plošče

NEVARNOST!
Če je zarezna plošča poškodovana, se majhni deli lahko ujamejo med zarezno ploščo in rezilo žage ter zablokirajo rezilo. Poškodovano zarezno ploščo takoj zamenjajte! (slika 7).

1. Snemite zaščito (13).
2. Zarezno ploščo (21) odlomite z izvijačem in jo nato odstranite. Tako se bo zarezna plošča uničila in ne bo ponovno uporabna.
3. Vstavite novo zarezno ploščo in zagotovite, da skoči na svoje mesto.
4. Namestite zaščito (13).

Prilagoditve

Prilagoditve zaščite (slika 27)

1. Odvijte pritrditvene vijake (L1) zaščite.
2. Zaščito namestite tako, da je pravokotna na rezilo žage, ko se zajeralna miza (11) postavi v položaj 0°.
3. Privijte pritrditvene vijake zaščite.

Prilagoditev kazalca zajeralnega kota (slika 28)

1. Prilagodite položaj kazalca (M1), potem ko odvijete vijak (M2), da se prikazana vrednost ujema s trenutnim položajem prednastavljene prekinitve vrtljive plošče.

OPOMBA:

Zajeralna miza se aktivira na prednastavljenih položajih prekinitev 0°, 15°, 22,5°, 30°, 45° in 60°.

Prilagoditev prednastavljene prekinitve nagiba poševnine (slika 29)

1. Držalo (N2) zaklenite v položaj 0° .
2. Odvijte levi/desni vijak (N1).
3. Držalo prilagajajte, dokler rezilo ni natančno 90°/45° proti vrtljivi plošči.
4. Privijte levi/desni vijak (N1).
5. Prilagodite položaj kazalca (N3), potem ko odvijete vijak (N4), da se prikazana vrednost ujema s trenutnim položajem prednastavljene prekinitve vrtljive plošče.

Prilagoditev blokade rezalne globine (slika 30)
Blokada rezalne globine omeji globino, do katere se rezilo žage pogrezne v odprtino rezalne plošče.

OPOMBA:

Blokada rezalne globine zahteva prilagoditve, če se rezilo dotakne mize.

1. Zhrahljajte zaklepno matico (O1) blokade rezalne globine.
2. Blokado rezalne globine prilagodite tako, da se bo rezilo pogreznilo v odprtino zarezne plošče.
3. Privijte zaklepno matico blokade rezalne globine.
4. Glavo žage spuščajte, dokler jo blokada rezalne globine ne ustavi in preverite, da se rezilo v tem položaju prosto obrača.

Čiščenje

S krtačko ali vakumskim sesalnikom odstranite vse ostanke ali prah od žaganja
- z nastavitvenih naprav;
- z elementov delovanja;
- s prezračevalnih rež motorja
- s prostora pod mizo

Shranjevanje

NEVARNOST!

- **Žago shranite tja, kjer ne more priti v roke nepooblaščenim osebam.**
- **Zagotovite, da shranjeni stroj ne more poškodovati oseb.**

POZOR!

- **žage nikoli ne shranjujte zunaj, na nezaščitenem območju ali vlažnih oz. mokrih mestih.**
- **Upoštevajte dovoljene okoljske pogoje (glejte "Tehnične specifikacije").**

VZDRŽEVANJE

Pred vsako uporabo

- Prah in ostanek odstranite s stroja s krtačo ali vakumskim sesalnikom.
- Preverite, če sta napajalni kabel ali vtič poškodovana, poškodovane dele pa naj zamenja kvalificirani električar.
- Preverite vse premične dele in zagotovite, da se prosto in gladko premikajo.
- Preverite razdaljo med cepilnim nožem in rezilom žage, ki mora biti med 3 mm in 8 mm.

Slovensko

VZDRŽEVANJE

Mesečno (pri dnevni uporabi)
Preverite stanje in napetost pogonskega jermena, po potrebi popravite.

Vsakih 300 ur delovanja (slika 10)
- Preverite vse matice, sornike in vijake, če so dobro in čvrsto nameščeni ter po potrebi privijte.
- Preverite stranski razmik glave žage, po potrebi privijte matico (P1).
- Preverite, če se garnitura glave žage vrne v začetni položaj, ko se sprosti; po potrebi prilagodite vzmeti.
- Preverite delovanje zaščite rezila, ki se potegne nazaj.

NASVETI
- Pri dolgih obdelovancih uporabljajte ustrezne opore na obeh straneh stroja.
- Uporabite dodatno zaščito, ko žagate majhne odrezketo je lahko plošča, na zaščito pritrjena s štirimi vijaki).
- Ko režete skrivljene obdelovance, zagotovite, da obdelovanca postavite tako, da je konveksna stran (tj. zunanja stan loka) obrnjena proti zaščiti.
- Obdelovanca ne režite, dokler stoji na robu. Vedno ga plosko položite na vrtljivo ploščo.
- Oporne površine naj bodo vedno čiste - še posebej z ustreznim čistilom in sprejem za vzdrževanje odstranite ostanke smole.

DOBAVLJIVI DELI (SLIKA 4)
- Zaščita rezila (3)
- Zaščita z odprtino (4)
- Spodnja zaščita rezila (14)
- Merilo zajere (23)
- Ročica za potisk (24)
- Delovna prižema (25)
- Šesterokotni ključ (26)
- Izpušna cev (27)
- Vreča za prah (28)

POPRAVILA

NEVARNOST!
Električna orodja lahko popravljajo le kvalificirani električarji!

Električna orodja, ki jih je treba popraviti, lahko pošljete na servis v vaši državi. Naslov najdete na seznamu rezervnih delov.
Prosimo, da električnemu orodju dodate opis napake.

ZAŠČITA OKOLJA

Embalaža stroja se da 100 % reciklirati.
Izrabljena električna orodja in dodatki vsebujejo velike količine dragocenih surovih in gumijastih materialov, ki se jih da reciklirati.

ODPRAVLJANJE TEŽAV
To poglavje opisuje težave in motnje, ki jih lahko odpravite sami. Če tu opisani ukrepijo ne rešijo vaše težave, glejte “Popravila”.

NEVARNOST!
Do veliko nesreč pride še posebej v povezavi s težavami in motnjami. Zato pomnite:

- Pred servisiranjem vedno izklopite stroj.
- Preverite, da vse varnostne naprave po servisiranju spet delujejo.

Motor ne teče
Ni napajanja
- Preverite kable, vtič, vtičnico in omrežne varovalke.

Ni križnega reza
Aktiviran transportni zaklep
- Odklenite transportni zaklep.

Aktiviran varnostni zaklep
- Aktivirajte varnostni zaklep.

Stroj nima dovolj moči
Rezilo je topo in obrabljeno (morda ima vročinske madeže zaradi pregrevanja).
Rezilo ni primerno za material, ki ga režete (glejte poglavje “Tehnične specifikacije”).
Rezilo skrivljeno:
- Zamenjajte rezilo (glejte poglavje “Vzdrževanje”)

Žaga močno vibrira
Rezilo je skrivljeno
- Zamenjajte rezilo (glejte poglavje “Vzdrževanje”)

Rezilo nepravilno nameščeno
- Odstranite rezilo in ga ponovno pravilno namestite (glejte poglavje “Vzdrževanje”)

Žaga ob zagonu cvili
Pogonski jermen je zrahljan
- Napnite pogonski jermen (glejte poglavje “Vzdrževanje - Napenjanje pogonskega jermena”)

Vrtljiva plošča se ne premika ali pa se težko obrača.
Pod vrtljivo mizo se je nabralo žaganje.
- Odstranite žaganje.

Slovensko

OZNAČEVANJE

SIMBOL	NAMEN
	Prosimo, pozorno preberite navodila, preden zaženete stroj.
CE	CE skladnost
	Varnostno opozorilo
V	volti
	Prosimo, reciklirajte
	Surove materiale reciklirajte, ne mečite jih v smeti. Stroj, dodatno opremo in embalažo razvrščajte za okolju prijazno- reciklažo.
	Ne posegajte v rezilo vključene žage.
	Nosite zaščitna očala in zaščito za sluh ter zaščitno masko proti prahu.

Slovenčina

POPIS

1. Vrchný pílový stôl
2. Rozovierací klin
3. Kryt čepele
4. Pozdĺžne pravítko
5. Otočné tlačidlo pozdĺžneho pravítka
6. Bezpečnostný zámok
7. Spínač ON/OFF
8. Spínač A
9. Poistné otočné tlačidlo stola
10. Indikátor, stupnica uhla pokosu
11. Stôl
12. Podstavec
13. Pravítko
14. Spodný ochranný kryt čepele
15. Indikátor, stupnica uhla sklonu
16. Páčka na uzamknutie sklonu
17. Stupnica stolu
18. Kotúč
19. Kotúčová hlava
20. Spúšťač
21. Zarážka
22. Blokovací systém pri transporte
23. Vodítko
24. Posunovač
25. Úchytka
26. Šesťhranný skrutkovač
27. Výfuk
28. Lapač prachu
29. Spínač B

POKYNY PRE BEZPEČNÚ PRÁCU

PREČÍTAJTE NAJSKÔR PROSÍM

Tieto inštrukcie vám, užívateľovi, uľahčia pochopenie bezpečnej práce s týmto náradím. Podľa týchto inštrukcií by ste mali postupovať nasledovne:

- Pred prácou si prečítajte tieto pokyny. Pri čítaní venujte pozornosť a vždy dodržiavajte bezpečnostné pravidlá.
- Tieto pokyny na používanie sú určené pre ľudí so základnými technickými znalosťami týkajúcich sa práce so zariadeniami ako je toto. Neskúsené osoby by mali vyhľadať kompetentné rady a poučenie od skúsenej osoby pred použitím tohto zariadenia.
- Uschovajte si všetky dokumenty dodané s týmto zariadením pre budúce použitie. Pre prípad nároku na uplatnenie záruky, ponechajte si doklad o kúpe.
- Toto zariadenie nemôže byť ďalej predané, alebo požičané inej osobe bez týchto pokynov na používanie a ostatných dokumentov dodaných pri kúpe zariadenia.
- Výrobca nenesie žiadnu zodpovednosť za akékoľvek škody zapríčinené nedodržaním akéhokoľvek pokynu daného v tomto návod na použitie.

ŠPECIFICKÉ PODMIENKY POUŽÍVANIA

Táto píla je určená na prerezávanie, pokosový rez, uhlový rez a kombinovaný pokosový rez a možné je aj drážkovanie. Iba vhodné materiály môžu byť rezané touto pílou (pozrite „Technické špecifikácie“ pre dostupné pílové pláty).

Nerežte materiály a obrobky ak nemajú povolené rozmery (pozrite „Technické špecifikácie“).

Nerežte kusy s kruhovým, alebo nepravidelným prierezom, ako palivové drevo, pretože takéto kusy sa nedajú bezpečne uchytiť počas rezania. Vhodná prídavná bariéra musí byť použitá na podporu stabilnej pozície pri rezaní tenkých kusov v stojatej polohe.

Akékoľvek iné použitie ako vyššie spomenuté, akákoľvek zmena, modifikácia zariadenia, alebo použitie iných súčiastok ako schválených výrobcom môže zapríčiniť nepredvídateľné škody.

VŠEOBECNÉ BEZPEČNOSTNÉ POKYNY

- Dodržujte nasledovné bezpečnostné inštrukcie kvôli minimalizácii možnosti zranenia, alebo materiálnych škôd.
- Takisto dodržujte špeciálne bezpečnostné inštrukcie v jednotlivých kapitolách.
- Tam, kde je možné, postupujte podľa legislatívnych nariadení, alebo regulácií na prevenciu nehôd spojených s použitím cirkulárnych píl, alebo priečnic.

VŠEOBECNÉ RIZIKO!

- Udržujte pracovné prostredie prehľadné – neupratané pracovné prostredie priťahuje nehody.
- Buďte v strehu. Buďte si vedomý toho, čo robíte. Pracujte zmysluplne. Nepoužívajte zariadenie pod vplyvom drog, alkoholu, alebo liekov.
- Zvážte okolité podmienky; po celý čas udržujte stabilitu.
- Pri rezaní dlhých kusov použite vhodné podpery.
- Nepoužívajte zariadenie v blízkosti horľavých kvapalín, alebo plynov.
- Toto zariadenie môže byť zapnuté a používané iba osobou oboznámenou s priečnymi pílami a nebezpečenstvom spojeným s ich používaním. Osoby pod 18 rokov môžu používať toto zariadenie iba pri odborných kurzoch pod dohľadom inštruktora.
- Držte okolostojacich a najmä deti v bezpečnej vzdialenosti od pracoviska. Nedovoľte iným osobám sa dotýkať zariadenia, alebo prívodného kábla pri práci.

Slovenčina

POKYNY PRE BEZPEČNÚ PRÁCU

- Nepreťažujte zariadenie - používajte ho iba v rámci výkonnostných limitov ako je uvedené v „Technických špecifikáciách“.
  Vyhnite sa použitiu predlžovacieho kábla, ktorý by sa mohol prehriať a zapríčiniť požiar.

POZOR! NEBEZPEČENSTVO ZÁSAHU ELEKTRICKÝM PRÚDOM!

- Nevystavujte zariadenie dažďu. Nepoužívajte zariadenie v mokrom, alebo vlhkom prostredí. Zabráňte kontaktu s uzemnenými predmetmi ako radiátory, trubky, sporáky, chladničky pri práci s pílou.

RIZIKO ZRANENIA A ROZDRVENIA POHYBUJÚCIMI SA ČASŤAMI!

- Nepracujte so zariadením bez namontovaných ochranných krytov.
- Vždy dodržujte dostatočný odstup od čepele a v prípade potreby použite pomôcky na posúvanie. Dodržujte dostatočný odstup od poháňaných súčiastok pri práci so zariadením.
- Počkajte až sa čepeľ úplne zastaví a až potom vytiahnite prípadné odrezky, zvyšky a pod. z miesta práce.
- Nesnažte sa zastaviť pílu pritlačením obrobku na jej stranu.
- Pred údržbou sa uistite, že zariadenie je odpojené zo siete.
- Pred zapnutím (napr. po údržbe) sa uistite, že na zariadení nezostali žiadne uvoľnené časti, alebo náradie.
- Zariadenie vypnite spínačom OFF ak sa nepoužíva. Ak sa nepoužíva dlhší čas, vždy vytiahnite prídavný kábel.

NEBEZPEČENSTVO PRI REZANÍ I KEĎ ZARIADENIE JE NEHYBNÉ!

- Pri výmene rezacej čepele si nasaďte ochranné rukavice.
- Pílu skladujte tak, aby sa nikto nemohol zraniť.

RIZIKO SPÄTNÉHO RÁZU (OBROBOK SA ZACHYTÍ DO PÍLY A TÁ HO VYVRHNE SMEROM K OPERÁTOROVI)

- Uistite sa, že rozovierací klin je správne nastavený pri práci v režime kotúčovej píly.
- Nevtláčajte obrobky.
- Uistite sa, že pílový kotúč je vhodný na prácu s materiálom.
- Tenké, alebo tenkostenné kusy režte iba s jemnozubou pílou.
- Vždy používajte iba ostré pílové kotúče.
- Ak máte pochybnosti, skontrolujte obrobok či neobsahuje cudzie teleso (napr. klince, alebo skrutky).
- Režte iba také veľkosti, ktoré umožňujú bezpečné a pevné pridržanie počas rezania.
- Nikdy nerežte zväzky, alebo viac ako jeden kus naraz, pretože takto nemôžu byť jednotlivé kusy správne upevnené a kontrolované. Jednotlivé kusy zachytené pílou predstavujú riziko zranenia.
- Počkajte až sa čepeľ úplne zastaví a až potom vytiahnite prípadné odrezky, zvyšky a pod. z miesta práce.

RIZIKO ZAPLETENIA!

- Dávajte si pozor, aby sa žiadna časť vášho tela, alebo oblečenia nezachytila do prístroja (žiadne kravaty, rukavice, odev s voľnými rukávmi, dlhé vlasy si upevnite do copu).
- Nikdy sa nesnažte rezať materiál obsahujúci:
- laná
- struny
- káble
- šnúry alebo
- drôty, alebo iný obrobok, ktorý je takto spojený.

RIZIKO SPÔSOBENÉ NEDOSTATOČNÝMO OCHRANNÝMI PROSTRIEDKAMI!

- Noste ochranu sluchu.
- Noste protiprachovú masku.
- Noste vhodný pracovný odev.
- Pri práci vonku odporúčame nosiť protišmykovú obuv.

RIZIKO ZRANENIA INHALÁCIOU DREVENÝCH PILÍN!

- Niektoré druhy dreveného prachu (napr. z duba, buka, jaseňa) sú škodlivé pri inhalácii. Vždy používajte lapač prachu ak je možné. Lapač prachu musí spĺňať parametre v technických špecifikáciách.
- Minimalizujte množstvo dreveného prachu unikajúceho zo zariadenia a pracoviska do okolia.
- Odstráňte nános dreveného prachu z pracoviska (neodfukujte).
- Opravte akékoľvek netesnosti na lapači prachu.
- Zaistite dobré vetranie.

RIZIKO SPÔSOBENÉ MODIFIKÁCIOU ZARIADENIA, ALEBO POUŽITÍM SÚČIASTOK NETESTOVANÝCH A NESCHVÁLENÝCH VÝROBCOM!

- Zariadenie zložte presne v súlade s týmito inštrukciami.

Slovenčina

POKYNY PRE BEZPEČNÚ PRÁCU

- Použite iba súčiastky schválené výrobcom. Toto platí najmä pre:
- Píly (pozrite „Technické špecifikácie“ pre skladové čísla)
- Bezpečnostné zariadenia (pozrite „Technické špecifikácie“ pre skladové čísla)
- Nevymieňajte žiadne súčiastky.

RIZIKO SPÔSOBENÉ ZÁVADOU NA ZARIADENÍ!

- Udržujte zariadenia a príslušenstvo v dobrom stave. Postupujte podľa inštrukcií na údržbu.
- Pred použitím zariadenia vždy skontrolujte prípadné poškodenie. Pred každým použitím sa uistite, že všetky ochranné zariadenia a kryty sú na svojom mieste a správne fungujú. Skontrolujte, či pohyblivé časti pracujú normálne a nezasekávajú sa. Všetky časti musia byť správne nainštalované a spĺňať všetky podmienky pre správne fungovanie zariadenia.
- Poškodené ochranné zariadenia, alebo časti musia byť opravené, alebo vymenené kvalifikovaným technikom. Poškodené spínače dajte vymeniť v servisnom stredisku. Nepoužívajte zariadenie pri nefunkčnom spínači ON/OFF. Nepoužívajte zariadenie s poškodeným prídavným káblom, alebo po páde zariadenia, príp. iného poškodenia.
- Udržujte rukoväte čisté od oleja a masti.

RIZIKO ZRANENIA HLUKOM!

- Noste ochranu sluchu.
- Uistite sa, že rozovierací klin nie je zohnutý. Zohnutý rozovierací klin môže pritlačiť obrobok k boku píly a zapríčiniť hluk.

ŠPECIÁLNE VLASTNOSTI VÝROBKU

- Rýchla zmena z priečnice na omietaciu pílu
- 93° rozsah uhla pre šikmé rezanie (48° zľava do 45° doprava) s piatimi predvolenými úrovňami.
- 110° rozsah uhla pre pokosový rez (50° zľava do 60° doprava) s desiatimi predvolenými úrovňami.
- Perfektné pre prenášanie vďaka nízkej hmotnosti a malým rozmerom.
- Pevná konštrukcia z hliníkovej zliatiny pre presné rezy.
- Čepeľ píly z tvrdokovu (karbid volfrámu).
- Možná montáž prídavného pravítka.
- Ochrana proti reštartu zabraňuje reštartovaniu zariadenia po výpadku elektrického prúdu a následnom obnovení.

ŠPECIFIKÁCIE

Napätie	**V~**	**230V (50Hz)**
Ochrana poistkou	**A**	**10 (pomalá poistka)**
Príkon	**W**	**1800**
Ochranná trieda	**IP**	**20**
Stupeň ochrany		**II**
Rýchlosť čepele píly	**min^{-1}**	**5000**
Priemer čepele píly	**mm**	**254**
Rozmery Zariadenie v balení - dĺžka x šírka x výška	**mm**	**700 x 585 x 420**
Maximálna sekcia prierezu na obrobku - 90° x 90° - 90° x 45° - 45° x 90° - L45° x 45° - R45 ° x 45° Maximálny prierez pri kotúčovej píle	** mm mm mm mm mm mm**	** 70 x 110 50 x 100 40 x 90 35 x 50 40 x 90 40**

Slovenčina

ŠPECIFIKÁCIE

Hmotnosť **Celková hmotnosť** **Čistá váha**	 **kg** **kg**	 **24** **19**
Prípustná okolitá teplota pri práci **Prípustná teplota pri transporte a uskladnení**	°C °C	**0 až +40** **0 až +40**
Hlukové emisie podľa normy EN ISO 3744 **Hladina akustického výkonu L_{WA}** **Hladina akustického výkonu L_{WA} bez záťaže** **Hladina akustického výkonu pri operátorovi L_{PA}** **Hladina akustického výkonu pri uchu operátora L_{PA} bez záťaže**	 dB(A) dB(A) dB(A) dB(A)	 103.2 97.7 91.7 88.1
Efektívna hodnota priemerného zrýchlenia (vibrácie na rukoväti)	m/s^2	<2.5
Lapač prachu (nie je v štandardnej dodávke) **- Priemer vyvrhovacieho otvoru lapača prachu** **- Minimálny prietok vzduchu** **- Minimálny prietok vákua** **- Minimálna rýchlosť vzduchu pri vyvrhovacom otvore**	 mm m^3/h Pa m/s	 43 550 740 20

PREVÁDZKA

INŠTALÁCIA A TRANSPORT

VÝSTRAHA!
Neprenášajte zariadenie držaním za rukoväť. Rukoväť nie je navrhnutá na udržanie celej váhy zariadenia. Pri prenášaní zariadenia ho držte za obe strany podstavca (12).

Inštalácia (obrázok 14)

1. Vytiahnite zariadenie z krabice s pomocou druhej osoby.
2. Otočte otočný stôl do polohy 0°a utiahnite poistné otočné tlačidlo stola.

POZNÁMKA:
Ak zariadenie idete namontovať na pracovný podstavec, **neinštalujte** gumové nohy.

3. Na inštaláciu gumových nôh opatrne otočte zariadenie na pravú stranu tak, aby bola podopretá motorom.
4. Vložte maticu (A3) do diery na spodnej strane gumovej nohy.
5. Vložte inbusovú skrutku (A1) do nohy zariadenia z vrchnej strany. Priložte gumovú nohu (A2) s nasadenou maticou (A3) ku skrutke.
6. Rukou utiahnite gumovú nohu.
7. Rukou utiahnite skrutku inbusovým kľúčom.

NEBEZPEČENSTVO!
Riziko zranenia zapríčinené nesprávnym držaním pri zdvíhaní, alebo otáčaní zariadenia. Vždy držte zariadenie za podstavec (12).

8. Umiestnite zariadenie na vhodný povrch:
- Všetky štyri nohy musia pevne držať na povrchu.
- Ideálna výška povrchu je približne 800mm.
- Píla musí stáť pevne aj pri rezaní veľkých kusov.
9. Uschovajte si obaly pre budúce použitie, alebo separujte materiál a zlikvidujte ho ekologickým spôsobom.

Transport (obrázky 5, 12, 13)

1. Umiestnite spodný ochranný kryt (14) z ľavej strany dopredu k zadnej strane zarážky a stlačte smerom dozadu.
2. Zveste dolu pílovú hlavu a zaistite blokovacím systémom (22).
3. Umiestnite pravítko cez kryt čepele a zabezpečte ho
4. Zodvihnite zariadenie za podstavec rukami na oboch stranách (12).

POZNÁMKA:
V tejto sekcii sú dôležité informácie týkajúce sa prevádzky zariadenia.
Správne používanie píly je detailne opísané v sekcii „Prevádzka“. Prečítajte si túto sekciu pred prvým použitím píly.

Slovenčina

PREVÁDZKA

A. Režim kotúčovej píly (obrázky 2, 5, 6, 12)

- Uistite sa, že stôl je kompletne zostavený v správnej pozícii (obrázok 2), blokovací systém (22) je v dohľade a zaistený a sekundárny spínač (spínač B (29)) je zapojený.
- Vytiahnite pravítko (4).
- Zariadenie zapnete a vypnete použitím spínaču ON/OFF (7).

B. Režim pokosovej píly (obrázok 6)

- Uistite sa, že pravítko (4) je správne nainštalované a zakrýva čepeľ píly. To aktivuje spínač A (8). Uistite že kryt (pravítko) je pevne utiahnutý. Ak nie, použite otočné tlačidlo pravítka (5) na utiahnutie.
- Vytiahnite spodný kryt čepele (14).
- Motor naštartujete stlačením spínaču (20) na rukoväti.
- Motor vypnete pustením spínača (20).

Otočný stôl (obrázky 7-9)

Otočný stôl (11) sa otáča v rozmedzí 50° zľava do 60° v pravej strane cez prednastavené uhly na pozícii 0°, 15°, 22.5°, 30°, 45° a 60°.
Stôl sa dá otáčať iba ak je zámok (9) uvoľnený.

VÝSTRAHA!
Poistné otočné tlačidlo stola musí byť utiahnuté, aby ste zabránili zmenu uhla stolu počas rezania (aj pri prednastavených pozíciách).

Nastavenie sklonu naklopenia (obrázky 10-11)

Držiak ramena môže byť naklopený z vertikálnej polohy do 45° vľavo.
Držiak naklopíte použitím páčky na uzamknutie sklonu (16), ktorá musí byť uvoľnená.

VÝSTRAHA!
Poistná skrutka držiaku musí byť utiahnutá, aby ste zabránili zmenu sklonu naklopenia počas rezania (aj pri prednastavených pozíciách).

Pozdĺžne pravítko (obrázky 12-13)

Pravítko (4) je umiestnené na vrchnom pílovom stole (1). Otočné tlačidlo pravítka (5) musí smerovať k prednej strane zariadenia.
Po uvoľnení otočného tlačidla môže byť pravítko (4) vytiahnuté a premiestnené do režimu priečnice (obrázok 13) tak, že pravítko je umiestnené nad kryt čepele (3). Po premiestnení pravítka sa vždy uistite, že je zabezpečené použitím poistného otočného tlačidla (5).

Pripojenie lapača prachu

NEBEZPEČENSTVO!
Niektoré druhy dreveného prachu (napr. z duba, buka, jaseňa) sú škodlivé pri inhalácii. Používajte lapač prachu:

- pri používaní píly v uzavretých priestoroch
- pri používaní píly počas dlhších časových intervaloch (viac ako 1/2 hodiny denne)
- pri rezaní dubového, bukového, alebo dreva z jaseňa.

Lapač prachu musí spĺňať nasledujúce požiadavky:

- Kompatibilita s vyvrhovacím otvorom v priemere 43mm;
- Prietok vzduchu ≥550m^3/h;
- Podtlak vo vyvrhovacom otvore ≥740Pa;
- Rýchlosť vzduchu vo vyvrhovacom otvore ≥ 20 m/s;

Takisto postupujte a dodržujte prevádzkové pokyny výrobcu lapača prachu.

Nastavenie rozovieracieho klinu (obrázok 15)

NEBEZPEČENSTVO!
Pred nastavovaním vypojte zo siete.

POZNÁMKA:
Rozovierací klin je továrensky nastavený na nízku pozíciu. Vyrovnanie pred prácou je iba vtedy nutné, ak sa jeho pozícia zmenila pri transporte, alebo vyžadujete maximálnu hĺbku rezu.

1. Úplne zodvihnite vrchný pílový stôl a utiahnite skrutky na hĺbku rezu.
2. Skontrolujte rozovierací klin:
- Vzdialenosť medzi vonkajšou hranou čepele a klinom musí byť 3 až 8 mm.
- Rozovierací klin musí byť vyrovnaný s čepeľou.

NEBEZPEČENSTVO!
Rozovierací klin je jedným z bezpečnostných zariadení a musí byť správne nainštalovaný kvôli bezpečnosti pri práci.

Iba aj je nutné znovunastavenie rozovieracieho klinu:

3. Uvoľnite šesťhranné skrutky (B1).
4. Nastavte rozovierací klin (2) do želanej pozície. Vzdialenosť medzi vonkajšou hranou čepele a klinom musí byť 3 až 8 mm.
5. Utiahnite šesťhranné skrutky (B1).

POZNÁMKA:
Ak je rozovierací klin nastavený do hornej pozície, pravítko sa dá umiestniť nad kryt čepele iba ak je vrchný pílový stôl úplne zdvihnutý.

Pripojenie k elektrickej sieti

NEBEZPEČENSTVO! VYSOKÉ NAPÄTIE

- So zariadením pracujte iba v suchom prostredí.

Slovenčina

PREVÁDZKA

- ■ So zariadením pracujte iba ak zdroj prúdu spĺňa nasledujúce špecifikácie (pozrite aj „Technické špecifikácie“)
- - Napätie a frekvencia siete musí byť totožná s vyžadovaným napätím a frekvenciou na výkonnostnom štítku zariadenia.
- - Ochrana poistkou prúdovým chráničom s citlivosťou 30 mA.
- - Prípojky správne namontované, uzemnené a otestované.
- ■ Napájací kábel umiestnite tak, aby vám nezavadzal a nebol poškodený.
- ■ Napájací kábel chráňte pred teplom, agresívnymi tekutinami a ostrými hranami.
- ■ Používajte iba pogumované predlžovacie káble s dostatočným profilom (3 x 1.5 mm^2).
- ■ Nevyťahujte zástrčku zo zásuvky ťahaním za kábel.

REŽIM PRIEČNICE

Bezpečnostné zariadenia

Vťahovateľný kryt čepele (obrázok 16)

Vťahovateľný kryt čepele (C1) ochraňuje pred náhodným kontaktom s čepeľou a pred odletujúcimi trieskami.

Vťahovateľný kryt čepele sa musí vždy automaticky vrátiť do začiatočnej pozície po zdvihnutí hlavy píly. AK je hlava píly v začiatočnej pozícii, čepeľ musí byť okolo zakrytá.

Bezpečnostný zámok (obrázky 2-3)

Bezpečnostný zámok (6) uzamyká hlavu píly v hornej pozícii a zabraňuje vťahovateľnému krytu čepele odokryť čepeľ.Bezpečnostný zámok sa odomyká stlačením. Hlava píly (19) môže byť znížená; ak je hlava píly znížená, vťahovateľný kryt čepele je vytiahnutý, odokrývajúci čepeľ.

Po rezaní je hlava píly vo zvýšenej polohe a vťahovateľný kryt čepele je opäť uzamknutý bezpečnostným zámkom.

Nastavovanie (obrázok 12 a 13)

NEBEZPEČENSTVO!

Pred nastavením zariadenia:

- **Vypnite zariadenie,**
- **Vytiahnite zo siete**
- **Počkajte kým pohyblivé časti úplne zastavia**

1. Je nevyhnutné umiestniť na svoje miesto pravítko(4) na zakrytie čepele a pravítko musí aktivovať spínač A (8). Umiestnite ho a zabezpečte otočným tlačidlo pravítka (5).
2. Uvoľnite blokovací systém (22) a úplne zdvihnite hlavu píly.
3. Vytiahnite spodný kryt čepele (14).
4. Použite spínač (20) na aktiváciu zariadenia.

NEBEZPEČENSTVO!

- ■ Pred použitím zariadenia vždy skontrolujte či správne pracuje:
- - Vťahovateľný kryt čepele
- ■ Používajte ochranné pomôcky.
- ■ Zaujmite správnu pracovnú pozíciu
- - Pred pílou
- - Z prednej strany píly
- - Z bočnej strany línie rezania
- ■ Riziko rozdrvenia! Pri nakláňaní hlavy píly na stranu, držte hlavu píly za rukoväť a svoje prsty držte ďalej od držiaku ramena a mimo rozmedzia sklonu.
- ■ Ak to typ práce vyžaduje, postupujte nasledovne:
- - podpery dlhých obrobkov, ktoré by inak mohli spadnúť zo stola po prerezaní.
- - lapač prachu
- ■ Použite prídavný chránič pri odletovaní malých kúskov počas rezania.
- ■ Vždy držte obrobok smerom k stolu a nepritláčajte.
- ■ Nepokúšajte sa zastaviť čepeľ pritláčaním obrobku do jej boku. Hrozí riziko zranenia pri zablokovaní čepele.

Štandardný priečny rez

Štartovacia pozícia:

- Hlava píly je úplne zodvihnutá
- Otočný stôl je v pozícii 0° a uzamykacia skrutka otočného stolu je zatiahnutá.
- Motorová hlava je vo vertikálnej (90°) polohe, páčka na uzamknutie sklonu je utiahnutá.

Rezanie obrobku:

1. Držte obrobok proti pravítku, ak je možné, použite zverák na jeho zaistenie.
2. Zapojte spínač (20) a stlačením aktivujte bezpečnostnú poistku (6).
3. Pomaly pohybujte hlavou pílou úplne smerom dolu, pevne držiac rukoväť. Pri pilovaní tlačte iba mierne, aby ste zabránili znižovaniu otáčok motora.
4. Obrobok režte jedným razom.
5. Nechajte hlavu píly pomaly sa vrátiť na hornú začiatočnú polohu.
6. Ak už nepotrebujte viac píliť, vypnite pílu pustením spínača (20).

Pokosový rez (obrázok 7)

Pokosový rez slúži na rezanie obrobku pod uhlom k pravítku.

Slovenčina

PREVÁDZKA

Štartovacia pozícia:
- Hlava píly je úplne zodvihnutá
- Motorová hlava je vo vertikálnej (90°) polohe, páčka na uzamknutie sklonu je utiahnutá.

Rezanie obrobku:
1. Uvoľnite poistné otočné tlačidlo stola (9) na stole (11).
2. Nastavte požadovaný uhol.
3. Utiahnite poistné otočné tlačidlo stola.
4. Držte obrobok proti pravítku, ak je možné, použite zverák na jeho zaistenie.
5. Zapojte spínač (20) a stlačením aktivujte bezpečnostnú poistku (6).
6. Pomaly pohybujte hlavou pílou úplne smerom dolu, pevne držiac rukoväť. Pri pilovaní tlačte iba mierne, aby ste zabránili znižovaniu otáčok motora.
7. Obrobok režte jedným razom.
8. Nechajte hlavu píly pomaly sa vrátiť na hornú začiatočnú polohu.
9. Ak už nepotrebujte viac píliť, vypnite pílu pustením spínača (20).

POZNÁMKA:
Stôl sa pri pokosovom reze zastavuje v preddefinovaných polohách 0°, 15°, 22.5°, 30°, 45° a 60°.

Šikmý rez (obrázky 10 a 11)

Šikmý rez slúži na rezanie obrobku pod uhlom iným ako 90°.

Štartovacia pozícia:

- Hlava píly je úplne zodvihnutá
- Stôl je v pozícii 0° a uzamykacia skrutka otočného stolu je zatiahnutá.

Rezanie obrobku:

1. Uvoľnite páčku na uzamknutie sklonu (16) na sklopenie hlavy píly do blízkosti píly.
2. Sklopte pomaly hlavu motora do požadovanej polohy.
3. Utiahnite páčku uzamknutia sklonu (16).
4. Držte obrobok proti pravítku, ak je možné, použite zverák na jeho zaistenie.
5. Zapojte spínač (20) a stlačením aktivujte bezpečnostnú poistku (6).
6. Pomaly pohybujte hlavou pílou úplne smerom dolu, pevne držiac rukoväť. Pri pilovaní tlačte iba mierne, aby ste zabránili znižovaniu otáčok motora.
7. Obrobok režte jedným razom.
8. Nechajte hlavu píly pomaly sa vrátiť na hornú začiatočnú polohu.
9. Ak už nepotrebujte viac píliť, vypnite pílu pustením spínača (20).

Kombinovaný pokosový rez
Kombinovaný pokosový rez je kombinácia pokosového a šikmého rezu, to znamená, že obrobok je naraz rezaný pod uhlom iným ako 90° smerom k pravítku a povrchu materiálu.

NEBEZPEČENSTVO!
Pri rezaní kombinovaný pokosovým rezom je čepeľ oveľa viac exponovaná ako obyčajne, čo znamená väčšie riziko zranenia.

Vždy dodržujte dostatočný odstup od čepele.
Štartovacia pozícia:
- Hlava píly úplne zodvihnutá.
- Stôl zabezpečený v želanej pozícii.
- Hlava píly sklopená do požadovaného uhlu proti povrchu obrobku a uzamknutá.

Rezanie obrobku:
1. Držte obrobok proti pravítku, ak je možné, použite zverák na jeho zaistenie.
2. Stlačte hornú polovicu spínača ON/FF a stlačte bezpečnostnú poistku.
3. Pomaly pohybujte hlavou pílou úplne smerom dolu, pevne držiac rukoväť. Pri pilovaní tlačte iba mierne, aby ste zabránili znižovaniu otáčok motora.
4. Obrobok režte jedným razom.
5. Nechajte hlavu píly pomaly sa vrátiť na hornú začiatočnú polohu.
6. Ak nebudete ďalej pokračovať v rezaní, vypnite pílu.

REŽIM KOTÚČOVEJ PÍLY

Bezpečnostné zariadenia

Kryt čepele (obrázok 12)
Kryt čepele (3) ochraňuje pred náhodným kontaktom s čepeľou a odletujúcimi pilinami.
Počas práce majte vždy nainštalovaný kryt čepele.

Rozovierací klin (obrázok 12)
Rozovierací klin (2) zabraňuje tomu, aby sa obrobok zachytil do zubov čepele píly a bol vyvrhnutý smerom k operátorovi.
Počas práce majte vždy nainštalovaný rozovierací klin.

Spodný kryt čepele (obrázok 12)
Spodný kryt čepele (14) ochraňuje pred náhodným kontaktom s čepeľou píly.
Počas práce majte vždy nainštalovaný spodný kryt čepele.

Posunovač (obrázky 17 a 18)
Posunovač (24) slúži ako predĺženie ruky a ochraňuje pred prípadným náhodným dotykom d čepele píly.

Slovenčina

PREVÁDZKA

Vždy používajte posunovač ak je vzdialenosť medzi pravítkom a čepeľou menej ako 120mm.

Nasmerujte posunovač smerom ku povrchu stolu pod uhlom 20° až 30°.

Ak je poškodený, vymeňte ho za nový posunovač.

Nastavovanie

NEBEZPEČENSTVO!

Pred nastavením zariadenia (obrázky 12 a 13):
- **Vypnite zariadenie,**
- **Vytiahnite zo siete**
- **Počkajte kým pohyblivé časti úplne zastavia**

1. Nadvihnite hlavu píly.
2. Nastavte stôl na polohu 0° a utiahnite poistnú skrutku.
3. Je nutné, aby spodný kryt čepele bol na svojom mieste tak, aby aktivoval spínač B (29).
4. Hlavu píly zložte dolu a uzamknite.
5. Vytiahnite pravítko (4) z krytu čepele.

NEBEZPEČENSTVO!

- **Pred použitím zariadenia vždy skontrolujte či správne pracuje:**
  - Rozovierací klin;
  - Bezpečnostný kryt čepele;
  - Kryt čepele;
  - Posunovač ;
- **Používajte ochranné pomôcky**
  - Protiprachová maska
  - Ochrana sluchu
  - Ochranné okuliare
- **Zaujmite správnu pracovnú pozíciu**
  - Pred pílou;
  - Z prednej strany píly;
  - Z ľavej strany línie rezania;
  - Ak pracujete dvaja, druhá osoba sa musí zdržovať v rozumnej vzdialenosti od píly.
- **Ak to typ práce vyžaduje, postupujte nasledovne:**
  - podpery dlhých obrobkov, ktoré by inak mohli spadnúť zo stola po prerezaní.
  - lapač prachu
- **Vždy držte obrobok smerom k stolu a nepritláčajte.**
- **Nepokúšajte sa zastaviť čepeľ pritláčaním obrobku do jej boku. Hrozí riziko zranenia pri zablokovaní čepele.**

Pilovanie

NEBEZPEČENSTVO!
Vždy používajte posunovač ak je vzdialenosť medzi pravítkom a čepeľou menej ako 120mm (obrázok 17).

1. Kryt čepele musí ostať so svojou prednou hranou na obrobku.
2. Ak je nevyhnutné, nainštalujte pravítko s poistnými skrutkami smerom k vám, operátorovi.
3. Nastavte pravítko na želanú šírku rezu. Skontrolujte obe stupnice na hornom pílovom stole tak, že pravítko je paralelné s čepeľou píly.
4. Spustite pílu stlačením spínaču ON (7).
5. Rovnomerným pohybom potlačte obrobok smerom dozadu a režte na jeden krát.
6. Ak už nepotrebujte viac píliť, čo najskôr vypnite pílu stlačením spínača OFF (7).

STAROSTLIVOSŤ A ÚDRŽBA

NEBEZPEČENSTVO!

Pred každou údržbou:
1. **Vypnite zariadenie,**
2. **Vytiahnite zo siete**
3. **Počkajte kým pohyblivé časti úplne zastavia**

- Údržba a opravy iné ako opísané v tejto sekcii môžu byť vykonané len kvalifikovaným odborníkom.
- Vymeňte poškodené diely, najmä ochranné zariadenia iba s originálnymi náhradnými dielami. Diely, ktoré neboli testované a schválené výrobcom môžu zapríčiniť nepredvídateľné poškodenie.
- Po každej údržbe skontrolujte funkčnosť všetkých bezpečnostných zariadení.

Výmena píly (obrázky 19-21)

NEBEZPEČENSTVO!

- **Po rezaní môže byť kotúč veľmi horúci – riziko popálenia! Nechajte kotúč vychladnúť. Nečistite horúci kotúč so žiadnou horľavou tekutinou.**
- **Riziko zranenia aj pri nečinnej píle. Pri uvoľňovaní a uťahovaní skrutky (E1), vťahovateľný kryt čepele musí zakrývať pílovú čepeľ. Pri výmene kotúčov si nasaďte rukavice.**

1. Nastavte rameno držiaka na polohu 0° (vertikálnu) a utiahnite uzamykaciu skrutku naklopenia.
2. Uvoľnite maticu držiacu kryt čepele a kryt vyberte. Vyberte aj vrchný pílový stôl.
3. Aby ste zabránili otáčaniu kotúča, potiahnite zámok čepele píly (D1) vpred. V rovnakom momente pomaly otáčajte kotúč, aby sa zámok aktivoval.
4. Uvoľnite skrutku (E1) na pílovom hriadeli (ľavotočivý závit).

Slovenčina

PREVÁDZKA

5. Vytiahnite skrutku (E1) a vonkajšiu prírubu (E2) z pílového hriadeľa.
6. Vyberte pílový kotúč (18) z hriadeľa a vytiahnite ho zo zariadenia.
7. Vyberte podložku (E4) a vnútornú prírubu (E3) z pílového hriadeľa.
8. Vyčistite povrch:
- Pílového hriadeľa
- Vnútornej príruby
- Kotúča
- Vonkajšej príruby
- Skrutku
- Kryt čepele

NEBEZPEČENSTVO!
Nepoužívajte žiadne čistiace prostriedky (napr. na vyčistenie zaschnutej živice), ktoré by mohli skorodovať ľahké kovové komponenty na zariadení; stabilita píly by mohla byť ohrozená.

9. Vložte vnútornú prírubu (E3), podložku (E4) na pílový hriadeľ.

NEBEZPEČENSTVO!
Vnútornú prírubu vsaďte správne! Inak sa môže píla zaseknúť, alebo sa sama od seba uvoľniť! Vnútorná príruba je v správnej pozícií vtedy, ak skosený prstenec (Q1) smeruje doprava a drážka pružného krúžku doľava (obrázok 21).

10. Nasaďte nový pílový kotúč (18) a dbajte na správny smer (šípka na kotúči musí ukazovať rovnakým smerom ako na kryte čepele)!

NEBEZPEČENSTVO!
Použite iba kotúče spĺňajúce štandardy a navrhnuté pre maximálnu rýchlosť (pozrite „Technické špecifikácie“).

Nepoužívajte:
- **Čepele s nesprávnou veľkosťou;**
- **Čepele vyrobené z rýchloreznej ocele;**
- **Poškodené čepele;**
- **Orezané čepele**

NEBEZPEČENSTVO!

- **Nasaďte čepeľ iba s použitím originálnych dielov.**
- **Nepoužívajte voľné redukčné krúžky, čepeľ by sa mohla sama uvoľniť.**
- **Kotúč musí byť tak upevnený, aby sa nekýval a nemohol sa počas práce uvoľniť.**

11. Nainštalujte vonkajšiu prírubu (E3)
    - boky musia pasovať cez plochu pílového hriadeľa.
12. Vložte skrutku (E1) (ľavotočivý závit) a utiahnite ju tesne s inbusovým kľúčom .

NEBEZPEČENSTVO!

- Nepredlžujte kľúč na dosiahnutie väčšej sily pri uťahovaní skrutky.
- Nebúchajte po skrutke s kladivom.
- Uistite sa, že po zatiahnutí skrutky vytiahnete kľúč.

13. Nainštalujte kryt čepele a utiahnite maticu, ktorá ho drží.
14. Skontrolujte činnosť:
- Vťahovateľný kryt čepele sa musí otvoriť bez dotknutia sa čepele.
- Pri návrate hlavy píly na začiatočnú pozíciu musí kryt čepele automaticky zakryť čepeľ.
- Vo vrchnej začiatočnej pozícii hlavy píly sa bezpečnostný zámok musí aktivovať a zaistiť vťahovateľný kryt čepele proti nechcenému otvoreniu.
- Skontrolujte, či sa čepeľ môže voľne otáčať.

Napnutie hnacieho remeňa
Hnací remeň bežiaci na pravej strane hlavy píly pod plastovým krytom musí byť utiahnutý, ak je po stlačení medzi dvomi remenicami vôľa viac ako 8mm, alebo sa už neprenáša hnacia sila.

Skontrolujte napnutie (obrázok 22)
1. Hlavu píly úplne zodvihnite.
2. Nastavte rameno držiaka na polohu 0° (vertikálnu) a utiahnite uzamykaciu skrutku naklopenia.
3. Uvoľnite maticu držiacu kryt čepele a kryt vyberte.
4. Uvoľnite skrutku vrchného pílového stola a stôl odložte.
5. Vytiahnite zástrčku (F1), ktorá sa nachádza vedľa motora.
6. Skontrolujte napnutie hnacieho remeňa cez otvor pomocou vašich prstov. Napnite hnací remeň, ak je vôľa väčšia ako 8mm (pozrite „Napnutie“).
7. Ak hnací remeň nevyžaduje napnutie:
- Zástrčku naspäť zastrčte.
- Vrchný pílový stôl naspäť namontujte a zatiahnite príslušnú skrutku.

Napnutie (obrázky 23 - 26)
1. Uvoľnite tri inbusové skrutky (G1) po ľavej strane krytu čepele (G2) a vyberte ho.
2. Uvoľnite dve inbusové skrutky cez otvory (H1) v kryte.
3. Uvoľnite dve inbusové skrutky (J1) medzi motorom a držiakom ramena – použite inbusový kľúč s krátkou rúčkou (max. 10mm).

Slovenčina

PREVÁDZKA

4. Na utiahnutie hnacieho remeňa, posuňte motor dozadu, pomocou skrutky (K1).
5. Krížom utiahnite štyri uvoľnené inbusové skrutky, ktoré držia motor.
6. Umiestnite naspäť ľavý kryt čepele a utiahnite skrutky.
7. Zástrčku zapojte na pôvodné miesto.
8. Vrchný pílový stôl umiestnite na pôvodné miesto, utiahnite skrutky.
9. Nainštalujte kryt čepele a zatiahnite maticu, ktorá drží tento kryt.
10. Hlavu píly potiahnite úplne dolu.

- Vťahovateľný kryt čepele sa musí otvoriť bez dotknutia sa čepele.
- Pri návrate hlavy píly na začiatočnú pozíciu musí kryt čepele automaticky zakryť čepeľ.
- Vo vrchnej začiatočnej pozícii hlavy píly sa bezpečnostný zámok musí aktivovať a zaistiť vťahovateľný kryt čepele proti nechcenému otvoreniu.
- Skontrolujte, či sa čepeľ môže voľne otáčať.

Výmena zarážky

NEBEZPEČENSTVO!
Ak je zarážka poškodená, malé častice sa môžu zaseknúť medzi zarážku a čepeľ a tak zapríčiniť zasekávanie píly. Okamžite vymeňte poškodenú zarážku! (obrázok 7)

1. Vytiahnite pravítko (13).
2. Povoľte zarážku (21) vypáčením pomocou skrutkovača a následne ju vyberte. Toto ju nenávratne poškodí a už sa viac nemôže použiť.
3. Vložte novú zarážku a uistite sa, že zapadla na svoje miesto.
4. Nainštalujte pravítko (13).

Nastavenia

Nastavenie pravítka (obrázok 27)

1. Povoľte upevňovacie skrutky (L1) na pravítku.
2. Nastavte pravítko tak, že bude presne do štvorca s čepeľou píly ak bude stôl (11) v polohe 0°.
3. Utiahnite upevňovacie skrutky na pravítku.

Nastavenie indikátora uhlu pokosu (obrázok 28)

1. Nastavte pozíciu indikátora (M1) po uvoľnení skrutky (M2), až kým neukazuje hodnotu rovnakú ako je aktuálna prednastavená pozícia na otočnom stole.

POZNÁMKA:
Stôl sa pri pokosovom reze zastavuje v preddefinovaných polohách 0°, 15°, 22.5°, 30°, 45° a 60°.

Nastavenie prednastavených polôh sklonu naklopenia (obrázok 29)

1. Uzamknite držiak ramena (N2) v polohe 0°.
2. Povoľte ľavú/pravú skrutku (N1).
3. Nastavte držiak ramena, aby pílový stôl bol presne v v uhle 90°/45° voči otočnému stolu.
4. Utiahnite ľavú/pravú skrutku (N1).
5. Nastavte polohu indikátora (N3) po uvoľnení skrutky (N4) tak, aby hodnota bola zhodná s aktuálnym nastavením prednastavenej polohy držiaku ramena.

Nastavenie obmedzovača hĺbky rezu (obrázok 30)
Obmedzovač hĺbky rezu limituje hĺbku pri ktorej sa čepeľ píly vnorí do otvoru zarážky.

POZNÁMKA:
Obmedzovač hĺbky rezu vyžaduje nastavenie, ak čepeľ prichádza do kontaktu so stolom.

1. Povoľte poistnú maticu (O1) na obmedzovači hĺbky rezu.
2. Nastavte obmedzovač hĺbky rezu tak, že sa čepeľ píly vnorí do konštrukcie v otvore zarážky.
3. Utiahnite poistnú maticu na obmedzovači hĺbky rezu.
4. Skloňte hlavu píly aby zastavila na obmedzovači hĺbky rezu a skontrolujte, či sa kotúč môže voľne otáčať v tejto polohe.

Čistenie

Použite kefku, malú prachovku, alebo vysávač na očistenie zariadenia od pilín a prachu z:

- Regulačných zariadení
- Ovládacích prvkov
- Vetracích otvorov pri motore
- Priestoru pod stolom

Uskladnenie

NEBEZPEČENSTVO!

- **Pílu uskladnite na takom mieste, kde nemôže byť použitá, alebo manipulovaná cudzími osobami.**
- **Uistite sa, aby sa nikto nemohol zraniť uskladnenou pílou.**

VÝSTRAHA!

- **Nikdy neskladujte pílu v exteriéri, v nechránenom priestore, alebo na mokrých, vlhkých miestach.**
- **Dodržujte povolené hodnoty vonkajšieho prostredia (pozrite „Technické špecifikácie“).**

Slovenčina

ÚDRŽBA

Pred každým použitím:
- Použite kefku, malú prachovku, alebo vysávač na očistenie zariadenia od pilín a prachu.
- Skontrolujte, či prívodný kábel a zástrčka nie sú poškodené a ak sú, poškodené časti dajte vymeniť kvalifikovanému elektrikárovi.
- Skontrolujte, či sa všetky pohyblivé časti pohybujú voľne v celom ich rozsahu.
- Skontrolujte, či je vzdialenosť medzi rozovieracím klinom a čepeľou medzi 3 až 8mm.

Raz za mesiac (ak zariadenie používate denne)
Skontrolujte stav hnacieho remeňa a jeho napnutie, v prípade potreby ho utiahnite.

Po každých 300 hodinách práce (obrázok 10).
- Skontrolujte všetky matice, západky a skrutky, či sú dobre utiahnuté a v dobrom stave.
- Skontrolujte postrannú vôľu hlavy píly, nastavte utiahnutím matice (P1) ak je nutné.
- Skontrolujte, či sa hlava píly po uvoľnení vracia automaticky naspäť na začiatočnú pozíciu. Ak je potrebné, vymeňte struny.
- Skontrolujte funkciu vťahovateľného krytu čepele.

TIPY
- Pri rezaní dlhých kusov používajte podpery po oboch stranách zariadenia.
- Použite prídavnú ochranu pri pilovaní malých odrezkov (môžete použiť napr. vhodnú dosku pripevnenú štyrmi skrutkami k pravítku).
- Pri rezaní skrútených, alebo zohnutých kusov sa uistite, že vypuklou stranou smerujete proti pravítku.
- Nikdy nerežte obrobok ak stojí na hrane, vždy ho položte plochou stranou na otočný stôl.
- Podporné povrchy udržujte vždy čisté – vyčistite vhodným čistiacim sprejom najmä zvyšky živice.

DOSTUPNÉ DIELY (obrázok 4)
- Kryt čepele (3)
- Pravítko (4)
- Spodný kryt čepele (14)
- Vodítko (23)
- Posunovač (24)
- Úchytka (25)
- Šesťhranný skrutkovač (26)
- Výfuk (27)
- Lapač prachu (28)

OPRAVY

NEBEZPEČENSTVO!
Opravy elektronáradia musí vykonať iba kvalifikovaný elektrikár!

Elektronáradie, ktoré vyžaduje opravu, môže byť zaslané do servisného strediska vo vašej krajine. Zoznam adries je priložený.
Prosím, priložte opis poškodenia a chyby k elektronáradiu.

OCHRANA ŽIVOTNÉHO PROSTREDIA

Obalový materiál je 100% recyklovateľný.
Opotrebované zariadenie a príslušenstvo obsahuje značné množstvo hodnotnej suroviny a plastu, ktorý môže byť recyklovaný.

RIEŠENIE PROBLÉMOV
Táto sekcia sa venuje problémom a chybám, ktoré môžete sami vyriešiť. Ak sa spomenuté opatrenia netýkajú vášho problému, pozrite si prosím časť „Opravy“.

NEBEZPEČENSTVO!
Mnoho nehôd bolo zapríčinených v spojení s riešením problémov a chýb. Prosím, zapamätajte si:
- Pred údržbou vždy vytiahnite zástrčku zo siete.
- Po každej údržbe a oprave skontrolujte funkčnosť všetkých ochranných zariadení.

Motor nebeží
Žiadny príkon
- Skontrolujte káble, zástrčku, zásuvku a poistku.

Nefunguje režim priečneho rezu
Aktivovaná poistka pri transporte
- Deaktivujte poistku.

Aktivovaná bezpečnostná poistka
- Deaktivujte bezpečnostnú poistku.

Zariadeniu chýba výkon
Čepeľ píly je tupá a opotrebovaná (možné stopy od prehriatia).
Čepeľ nie je vhodná na rezanie materiálu, ktorý pilujete (pozrite kapitolu „Technické špecifikácie“).
Kotúč píly je zvlnený:
- Vymeňte kotúč (pozrite kapitolu „Údržba“)

Píla silne vibruje
Kotúč píly je zvlnený:
- Vymeňte kotúč (pozrite kapitolu „Údržba“)

Kotúč je nesprávne namontovaný
- Vyberte kotúč a správne ho nasaďte (pozrite kapitolu „Údržba“)

OCHRANA ŽIVOTNÉHO PROSTREDIA

Píla po naštartovaní píska
Hnací remeň je uvoľnený
- Utiahnite hnací remeň (pozrite kapitolu „Údržba – Napnutie hnacieho remeňa“).

Otočný stôl sa nepohybuje, alebo len veľmi ťažko
Piliny sa usadil pod otočným stolom.
- Vyčistite priestor od pilín.

OZNAČENIE

ZNAČKA	VÝZNAM
	Pred zapnutím zariadenia si dôkladne prečítajte inštrukcie.
CE	Konformita CE
	Bezpečnostná výstraha
V	Volty
	Recyklujte prosím
	V rámci možností neodhadzujte opotrebovaný prístroj, alebo jeho časti do domového odpadu a snažte sa o jeho recykláciu. Zariadenie, príslušenstvo a obalový materiál by mal byť roztriedený pre ekologickú recykláciu.
	Nedotýkajte sa zapnutej čepele.
	Noste ochranné okuliare, ochranu uší a protiprachovú masku.

Ελληνικά

ΠΕΡΙΓΡΑΦΗ

1 Πάνω πάγκος πριονιού
2 Θραύστης
3 Προστατευτικό λεπίδας
4 Διαχωριστικό
5 Κουμπί διαχωριστικού
6 Κλείδωμα ασφαλείας
7 Διακόπτης ON/OFF
8 Διακόπτης A
9 Κλείδωμα πάγκου λοξοτομής
10 Ένδειξη, κλίμακα γωνίας λοξοτομής
11 Πάγκος λοξοτομής
12 Βάση
13 Διαχωριστικό
14 Προστατευτικό κάτω λεπίδας
15 Ένδειξη, κλίμακα φαλτσογωνίας
16 Κλείδωμα φαλτσογωνίας
17 Κλίμακα πάγκου
18 Λεπίδα πριονιού
19 Κεφαλή πριονιού
20 Διακόπτης
21 Πλακέτα εγκοπής
22 Πείρος κλειδώματος
23 Καλίμπρα λοξοτ.
24 Ράβδος ώθησης
25 Μέγγενη
26 Εξαγωνικό κλειδί
27 Εξάτμιση
28 Σάκος πριονιδιού
29 Διακόπτης B

ΚΑΝΟΝΕΣ ΑΣΦΑΛΟΥΣ ΧΕΙΡΙΣΜΟΥ

ΠΑΡΑΚΑΛΟΥΜΕ ΔΙΑΒΑΣΤΕ ΠΡΩΤΑ
Αυτές οι οδηγίες έχουν γραφτεί για να διευκολύνουν εσάς, τον χειριστή, να μάθετε πώς να χρησιμοποιείτε το μηχάνημα με ασφάλεια. Θα πρέπει να τηρηθούν ως εξής:

- Διαβάστε τις οδηγίες πριν τη χρήση. Καθώς διαβάζετε, δώστε ιδιαίτερη προσοχή και ακολουθείτε πάντα τις οδηγίες ασφάλειας.
- Οι οδηγίες χειρισμού απευθύνονται σε άτομα με βασική τεχνική γνώση αναφορικά με τον χειρισμό ενός μηχανήματος όπως αυτό. Άπειρα άτομα θα πρέπει να αναζητήσουν επαρκή συμβουλή και καθοδήγηση από πεπειραμένους τεχνικούς πριν χρησιμοποιήσουν το μηχάνημα.
- Διατηρείτε όλα τα έγγραφα που δίνονται με το μηχάνημα για μελλοντική χρήση. Κρατήστε την απόδειξη αγοράς επίσης για την εγγύηση.
- Το μηχάνημα δεν πρέπει να πωλείται ή να δανείζεται χωρίς να συνοδεύεται από τις οδηγίες χρήσης και όλα τα άλλα έγγραφα που παρέχονται μαζί του.
- Ο κατασκευαστής δεν αναλαμβάνει ευθύνη για ζημιές που προκαλούνται από μη τήρηση των οδηγιών χρήσης ή ασφάλειας που δίνονται στο εγχειρίδιο.

ΕΙΔΙΚΟΙ ΟΡΟΙ ΧΡΗΣΗΣ

Το πριόνι παρέχεται για σταυρωτές κοπές, λοξές κοπές, κοπές λοξοτομής και σύνθετες κοπές λοξοτομής καθώς και για αυλακιές. Μπορείτε να κόψετε μόνο τα υλικά που είναι κατάλληλα για κοπή με την λεπίδα πριονιού που διαθέτει το μηχάνημα (βλ. «Τεχνικές Προδιαγραφές» για τις διαθέσιμες λεπίδες πριονιών).

Μην κόβετε υλικά και μην εργάζεστε σε κομμάτια αν δεν ανταποκρίνονται στις επιτρεπόμενες διαστάσεις (βλ. «Τεχνικές Προδιαγραφές»).

Μην κόβετε κομμάτια με στρογγυλά ή ασύμμετρα σταυρωτά σημεία, όπως καυσόξυλα, επειδή δεν μπορούν να κρατηθούν καλά κατά την κοπή. Κατάλληλο βοηθητικό διαχωριστικό θα πρέπει να χρησιμοποιείται για καλή υποστήριξη όταν κόβετε λεπτά κομμάτια σε κάθετη θέση.
Κάθε άλλη χρήση πέραν από τις παραπάνω, τροποποίηση ή αλλαγή του μηχανήματος ή χρήση ανταλλακτικών που δεν εγκρίνονται από τον κατασκευαστή, μπορεί να προκαλέσουν απρόβλεπτες ζημιές!

ΓΕΝΙΚΕΣ ΟΔΗΓΙΕΣ ΑΣΦΑΛΕΙΑΣ

- Τηρείτε τις παρακάτω οδηγίες ασφάλειας για ελαχιστοποίηση του κινδύνου τραυματισμού ή ζημιάς.
- Τηρείτε επίσης τις ειδικές οδηγίες ασφάλειας που δίνονται στα αντίστοιχα κεφάλαια.
- Όπου ισχύει, ακολουθείτε τις νομικές οδηγίες ή κανονισμούς για την πρόληψη ατυχημάτων σχετικών με τη χρήση κυκλικών και εγκάρσιων πριονιών.

ΓΕΝΙΚΟΣ ΚΙΝΔΥΝΟΣ!

- Διατηρείτε την περιοχή εργασίας καθαρή, διαφορετικά υπάρχει κίνδυνος ατυχήματος.
- Να είστε σε εγρήγορση και συγκεντρωμένοι. Μην χρησιμοποιείτε το μηχάνημα υπό την επήρεια ναρκωτικών, αλκοόλ ή φαρμάκων.
- Προσέχετε τον χώρο γύρω σας και διατηρείτε συνεχώς την ισορροπία σας.

Ελληνικά

ΚΑΝΟΝΕΣ ΑΣΦΑΛΟΥΣ ΧΕΙΡΙΣΜΟΥ

- Χρησιμοποιείτε κατάλληλα υποστηρίγματα όταν κόβετε μακριά κομμάτια.
- Μη χρησιμοποιείτε το μηχάνημα κοντά σε εύφλεκτα υγρά ή αέρια.
- Το μηχάνημα μπορεί να εκκινηθεί και να χρησιμοποιηθεί μόνο από άτομα εξοικειωμένα με εγκάρσια πριόνια, που γνωρίζουν τους κινδύνους που σχετίζονται με τη λειτουργία τους. Άτομα κάτω των 18 μπορούν να το χρησιμοποιήσουν μόνο στη διάρκεια επαγγελματικής κατάρτισης με την επίβλεψη καθηγητή.
- Διατηρείτε παριστάμενους και ιδιαίτερα τα παιδιά, μακριά από τον επικίνδυνο χώρο. Μην επιτρέπετε σε άλλους να αγγίζουν το μηχάνημα ή το καλώδιο ρεύματος όσο λειτουργεί.
- Μην υπερφορτώνετε το μηχάνημα – χρησιμοποιείτε το μόνο στο εύρος απόδοσης για το οποίο έχει σχεδιαστεί, βλ. «Τεχνικές Προδιαγραφές».

  Αποφύγετε τη χρήση καλωδίου προέκτασης αφού μπορεί να υπερθερμανθεί προκαλώντας κίνδυνο φωτιάς.

ΚΙΝΔΥΝΟΣ! ΚΙΝΔΥΝΟΣ ΗΛΕΚΤΡΟΠΛΗΞΙΑΣ!

- Μην εκθέτετε το μηχάνημα στη βροχή. Μην το χρησιμοποιείτε σε υγρό περιβάλλον.

  Αποφύγετε την επαφή με γειωμένα αντικείμενα όπως καλοριφέρ, σωλήνες, μαγειρικές εστίες και ψυγεία όσο χρησιμοποιείτε το πριόνι.

ΚΙΝΔΥΝΟΣ ΤΡΑΥΜΑΤΙΣΜΟΥ ΚΑΙ ΣΥΝΘΛΙΨΗΣ ΑΠΟ ΚΙΝΟΥΜΕΝΑ ΕΞΑΡΤΗΜΑΤΑ!

- Μην χρησιμοποιείτε το μηχάνημα χωρίς τα προστατευτικά του.
- Διατηρείτε πάντα απόσταση από τη λεπίδα πριονιού. Χρησιμοποιείτε κατάλληλα βοηθητικά τροφοδότησης αν χρειάζονται. Διατηρείτε απόσταση από τα κινούμενα τμήματα όταν χρησιμοποιείτε το μηχάνημα.
- Περιμένετε η λεπίδα πριονιού να σταματήσει τελείως πριν αφαιρέσετε κομμάτια, τεμαχίδια κλπ. από την περιοχή εργασίας.
- Μην προσπαθείτε να σταματήσετε τη λεπίδα σπρώχνοντας το κομμάτι κόντρα στην πλευρά του.
- Βεβαιωθείτε ότι το μηχάνημα είναι εκτός ρεύματος πριν από επισκευές.
- Βεβαιωθείτε ότι κατά την ενεργοποίηση (π.χ. μετά από σέρβις) δεν έχουν μείνει εργαλεία ή χαλαρά εξαρτήματα μέσα ή πάνω στο μηχάνημα.
- Απενεργοποιήστε το μηχάνημα όταν δεν το χρησιμοποιείτε. Βγάζετε την πρίζα του πριονιού όταν δεν χρησιμοποιείται για μεγάλο διάστημα.

ΚΙΝΔΥΝΟΣ ΚΟΠΗΣ ΑΚΟΜΗ ΚΑΙ ΟΤΑΝ ΤΟ ΕΡΓΑΛΕΙΟ ΚΟΠΗΣ ΕΙΝΑΙ ΑΚΙΝΗΤΟ!

- Φοράτε γάντια όταν αλλάζετε την λεπίδα κοπής.
- Φυλάσσετε την λεπίδα πριονιού με τρόπο ώστε να αποφεύγονται τα ατυχήματα.

ΚΙΝΔΥΝΟΣ ΕΠΙΣΤΡΟΦΗΣ (ΤΟ ΚΟΜΜΑΤΙ ΠΙΑΝΕΤΑΙ ΑΠΟ ΤΗ ΛΕΠΙΔΑ ΠΡΙΟΝΙΟΥ ΚΑΙ ΠΕΤΙΕΤΑΙ ΣΤΟΝ ΧΕΙΡΙΣΤΗ):

- Βεβαιωθείτε ότι ο θραύστης είναι σωστά τοποθετημένος όταν χρησιμοποιείτε το πριόνι.
- Μην μπλοκάρετε τα κομμάτια.
- Βεβαιωθείτε ότι η λεπίδα πριονιού είναι κατάλληλη για το υλικό που χρησιμοποιείτε.
- Κόβετε λεπτά κομμάτια ή κομμάτια με λεπτά τοιχώματα μόνο με λεπίδες με λεπτά δόντια.
- Αποφεύγετε τις αιχμηρές λεπίδες πριονιού.
- Αν αμφιβάλετε, ελέγξτε το κομμάτι για να δείτε αν έχει ξένα αντικείμενα (π.χ. καρφιά ή βίδες).
- Κόβετε μόνο κομμάτια διαστάσεων που επιτρέπουν το ασφαλές και σταθερό κράτημα κατά την κοπή.
- Μην κόβετε δεσμίδες ή περισσότερα από ένα κομμάτια ταυτόχρονα – δεν θα μπορείτε να τα στερεώσετε και ελέγξετε καλά. Κίνδυνος τραυματισμού υπάρχει αν τα ξεχωριστά κομμάτια πιαστούν από την λεπίδα του πριονιού.
- Αφαιρέστε μικρά κομμάτια, τεμαχίδια κλπ. Από την περιοχή εργασίας με τη λεπίδα τελείως σταματημένη.

ΚΙΝΔΥΝΟΣ ΕΜΠΛΟΚΗΣ!

- Προσέχετε να μη πιαστεί μέρος του σώματός σας ή των ρούχων σας και τραβηχτεί από το μηχάνημα (μη φοράτε γραβάτες, γάντια, ενδύματα με χαλαρά μανίκια. Πιάστε τα μαλλιά σας).

Ελληνικά

ΚΑΝΟΝΕΣ ΑΣΦΑΛΟΥΣ ΧΕΙΡΙΣΜΟΥ

- Μην προσπαθείτε να κόψετε κομμάτια με:
  - σχοινιά
  - σπάγκους
  - κορδόνια
  - καλώδια ή
  - σύρματα ή κομμάτια που είναι προσδεμένα σε αυτά.

ΚΙΝΔΥΝΟΣ ΑΠΟ ΑΝΕΠΑΡΚΗ ΕΞΟΠΛΙΣΜΟ ΠΡΟΣΩΠΙΚΗΣ ΠΡΟΣΤΑΣΙΑ!

- Φοράτε προστατευτικά αυτιών
- Φοράτε μάσκα σκόνης
- Φοράτε κατάλληλα ρούχα εργασίας
- Σε εξωτερική εργασία, φοράτε αντιολισθητικά υποδήματα

ΚΙΝΔΥΝΟΣ ΤΡΑΥΜΑΤΙΣΜΟΥ ΑΠΟ ΕΙΣΠΝΟΗ ΠΡΙΟΝΙΔΙΟΥ!

- Κάποιοι τύποι πριονιδιού (π.χ. οξιά, βελανιδιά, φλαμουριά) είναι βλαβερά για την υγεία όταν εισπνέονται. Χρησιμοποιείτε συλλέκτη σκόνης όπου μπορείτε. Ο συλλέκτης σκόνης πρέπει να αντιστοιχεί στα στοιχεία που αναφέρονται στις τεχνικές προδιαγραφές.
- Ελαχιστοποιήστε την ποσότητα πριονιδιού από το μηχάνημα και τον χώρο προς το περιβάλλον:
  - αφαιρείτε τα πριονίδια από την περιοχή εργασίας (μην τα φυσάτε)
  - διορθώστε διαρροές στον συλλέκτη σκόνης
  - παρέχετε καλό εξαερισμό.

ΚΙΝΔΥΝΟΣ ΑΠΟ ΤΡΟΠΟΠΟΙΗΣΗ ΤΟΥ ΜΗΧΑΝΗΜΑΤΟΣ Ή ΧΡΗΣΗ ΕΞΑΡΤΗΜΑΤΩΝ ΜΗ ΕΛΕΓΜΕΝΩΝ ΚΑΙ ΕΓΚΕΚΡΙΜΕΝΩΝ ΑΠΟ ΤΟΝ ΚΑΤΑΣΚΕΥΑΣΤΗ!

- Συναρμολογείτε το μηχάνημα σύμφωνα με τις οδηγίες χειρισμού
- Χρησιμοποιείτε μόνο εξαρτήματα εγκεκριμένα από τον κατασκευαστή. Αυτό ισχύει ιδιαίτερα για:
  - λεπίδες πριονιού (βλ. «Τεχνικές Προδιαγραφές» για νούμερα στοκ)
  - συσκευές ασφάλειας (βλ. «τεχνικές προδιαγραφές» για νούμερα στοκ).
- Μην αλλάζετε τα εξαρτήματα.

ΚΙΝΔΥΝΟΣ ΑΠΟ ΜΗΧΑΝΙΚΑ ΕΛΑΤΤΩΜΑΤΑ

- Διατηρείτε το μηχάνημα και τα εξαρτήματά του σε καλή κατάσταση. Ακολουθείτε τις οδηγίες συντήρησης.
- Πριν χρησιμοποιήσετε το μηχάνημα ελέγχετέ το πάντα για πιθανές βλάβες. Κάθε φορά που θέλετε να το χρησιμοποιήσετε, σιγουρευτείτε ότι όλες οι διατάξεις ασφαλείας και τα προστατευτικά λειτουργούν σωστά. Ελέγχετε τη σωστή λειτουργία όλων των κινούμενων εξαρτημάτων και πιθανές αποφράξεις. Όλα τα εξαρτήματα πρέπει να είναι σωστά τοποθετημένα και να ανταποκρίνονται στις προδιαγραφές σωστού χειρισμού του εργαλείου.
- Οι διατάξεις προστασίας βλάβης ή τα εξαρτήματα πρέπει να επιδιορθώνονται ή να αντικαθίστανται από ειδικευμένο τεχνικό. Οι χαλασμένοι διακόπτες πρέπει να αντικαθίστανται σε κέντρο σέρβις. Μην χρησιμοποιείτε το μηχάνημα αν ο διακόπτης δεν το ενεργοποιεί και απενεργοποιεί ή αν έχει χαλασμένο καλώδιο ή βύσμα ή μετά από δυσλειτουργία, πτώση ή βλάβη του μηχανήματος με οποιοδήποτε τρόπο.
- Διατηρείτε τις λαβές καθαρές από λάδια και γράσο.

ΚΙΝΔΥΝΟΣ ΤΡΑΥΜΑΤΙΣΜΟΥ ΑΠΟ ΘΟΡΥΒΟ!

- Φοράτε προστατευτικά αυτιών.
- Βεβαιωθείτε ότι ο θραύστης δεν έχει λυγίσει. Λυγισμένος θραύστης σπρώχνει το κομμάτι κόντρα στην πλευρά της λεπίδας πριονιού και προκαλεί θόρυβο.

ΕΙΔΙΚΑ ΧΑΡΑΚΤΗΡΙΣΤΙΚΑ ΠΡΟΪΟΝΤΟΣ

- Γρήγορη αλλαγή από σταυρωτό πριόνι σε επιτραπέζιο πριόνι.
- 93° εύρος γωνίας κοπής για λοξή κοπή (48° αριστερά έως 45°δεξιά) με πέντε προκαθορισμένες παύσεις.
- 110° εύρος γωνίας κοπής για λοξοτομή (50° αριστερά έως 60°δεξιά) με δέκα προκαθορισμένες παύσεις.
- Ιδανικό για φορητή χρήση χάρη στο χαμηλό του βάρος και τις μικρές του διαστάσεις.
- Συμπαγής κατασκευή από χυτοαλουμίνιο για ακρίβεια στις κοπές.
- TCT λεπίδα πριονιού.
- Δυνατή εγκατάσταση βοηθητικού διαχωριστικού.

Ελληνικά

ΚΑΝΟΝΕΣ ΑΣΦΑΛΟΥΣ ΧΕΙΡΙΣΜΟΥ

- Προστασία επανεκκίνησης που εμποδίζει την επανεκκίνηση του μηχανήματος όταν αποκατασταθεί η ισχύς μετά από διακοπή ρεύματος.

ΠΡΟΔΙΑΓΡΑΦΕΣ

Τάση	**V~**	**230V (50Hz)**
Προστασία ασφαλειών	**A**	**10(χρονοκαθυστέρηση)**
Ισχύς	**W**	**1800**
Κλάση προστασίας	**IP**	**20**
Βαθμός προστασίας		**II**
Ταχύτητα λεπίδας πριονιού	**min -1**	**5000**
Διάμετρος λεπίδας πριονιού	**mm**	**254**
Διαστάσεις **Μηχάνημα σε συσκευασία** **- Μήκος x πλάτος x ύψος**	**mm**	**700 x 585 x 420**
Μέγιστη διατομή κομματιών εργασίας **- 90° x 90°** **- 90° x 45°** **- 45° x 90°** **- L45° X 45°** **R45° X 45°** **Δυναμικά κοπής σε επιτραπέζιο πριόνι**	 **mm** **mm** **mm** **mm** **mm** **mm**	 **70 x 110** **50 x 100** **40 x 90** **35 x 50** **40 x 90** **40**

Βάρος **Μικτό βάρος** **Καθαρό βάρος**	**kg** **kg**	**24** **19**
Επιτρεπόμενη θερμοκρασία περιβάλλοντος για λειτουργία **Επιτρεπόμενη θερμοκρασία για μεταφορά και φύλαξη**	°C °C	**0 έως + 40** **0 έως + 40**
Εκπομπή θορύβου κατά EN ISO 3744 **Επίπεδο έντασης ήχου L_{WA}** **Επίπεδο έντασης ήχου L_{WA} χωρίς φορτίο** **Επίπεδο πίεσης ήχου σε χειριστή L_{PA}** **Επίπεδο πίεσης ήχου σε αυτί χειριστή L_{PA} χωρίς φορτίο**	dB(A) dB(A) dB(A) dB(A)	103.2 97.7 91.7 88.1
Πραγματική τιμή σταθμισμένης επιτάχυνσης (κραδασμός σε λαβή)	m/s^2	<2.5
Συλλέκτης σκόνης (δεν περιλαμβάνεται στο σύνηθες πακέτο) **-Διάμετρος θύρας εξόδου σκόνης** **-Ελάχιστη ροή όγκου αέρα** **-Ελάχιστη ροή κενού** **-Ελάχιστη ταχύτητα αέρα σε θύρα εξόδου σκόνης**	mm m^3/h Pa m/s	43 550 740 20

Ελληνικά

ΧΕΙΡΙΣΜΟΣ

ΕΓΚΑΤΑΣΤΑΣΗ ΚΑΙ ΜΕΤΑΦΟΡΑ

ΠΡΟΣΟΧΗ!
Μην μεταφέρετε το μηχάνημα από τη λαβή του. Δεν είναι σχεδιασμένη για να συγκρατεί ολόκληρο το βάρος του. Για τη μεταφορά του μηχανήματος, κρατήστε το και από τις δύο πλευρές της βάσης (12).

Εγκατάσταση (Σχ. 14)

1. Ανασηκώστε το μηχάνημα από το κουτί με τη βοήθεια ενός άλλου ατόμου.
2. Στρίψτε τον πάγκο περιστροφής σε θέση 0°και σφίξτε το κλείδωμα λοξοτομής.

ΣΗΜΕΙΩΣΗ:

Αν το μηχάνημα θα στερεωθεί σε πάγκο εργασίας: **Μην** τοποθετήσετε τα λαστιχένια πόδια!

3. Για να τοποθετήσετε τα λαστιχένια πόδια, στρίψτε προσεκτικά τη μηχανή δεξιά, ώστε να υποστηρίζεται από τον κινητήρα.
4. Τοποθετήστε το παξιμάδι (A3) στην οπή στη βάση των λαστιχένιων ποδιών.
5. Εισάγετε την βίδα Άλεν (A1) στα πόδια της μηχανής από πάνω. Τοποθετήστε τα λαστιχένια πόδια (A2) με το προηγούμενα τοποθετημένο παξιμάδι (A3) στη βίδα.
6. Σφίξτε τα λαστιχένια πόδια με το χέρι.
7. Σφίξτε τη βίδα με το κλειδί Άλεν με το χέρι.

ΚΙΝΔΥΝΟΣ!
Κίνδυνος τραυματισμού από εσφαλμένο χειρισμό κατά την ανύψωση ή αναστροφή του μηχανήματος. Κρατάτε πάντα το μηχάνημα στη βάση (12).

8. Τοποθετήστε το μηχάνημα σε κατάλληλη επιφάνεια:
   - Και τα τέσσερα πόδια πρέπει να πατάνε καλά στην επιφάνεια.
   - Το ιδανικό ύψος της επιφάνειας είναι περίπου 800mm.
   - Το πριόνι πρέπει να στέκεται καλά, ακόμη και όταν κόβετε μεγάλα κομμάτια.
9. Κρατήστε τη συσκευασία για μελλοντική χρήση ή διαχωρίστε ανά υλικό και απορρίψτε με φιλικό για το περιβάλλον τρόπο.

Μεταφορά (Σχ. 5, 12, 13)

1. Τοποθετήστε το κάτω προστατευτικό λεπίδας (14) από την αριστερή πλευρά μπροστά από την πίσω άκρη της εγκοπής και σπρώξτε προς τα πίσω.
2. Γυρίστε την κεφαλή πριονιού κάτω και βάλτε τον πείρο κλειδώματος (22).
3. Τοποθετήστε το διαχωριστικό πάνω από το προστατευτικό λεπίδας και στερεώστε.
4. Ανασηκώστε το μηχάνημα κρατώντας το και από τις δύο πλευρές της βάσης (12).

ΣΗΜΕΙΩΣΗ:

Σε αυτό το μέρος παρουσιάζονται τα βασικά στοιχεία χειρισμού του μηχανήματος.

Η σωστή χρήση του πριονιού περιγράφεται στην παράγραφο «Χειρισμός». Διαβάστε αυτήν την παράγραφο πριν το χρησιμοποιήσετε για πρώτη φορά.

A. Χειρισμός σε επιτραπέζια λειτουργία (Σχ. 2, 5, 6, 12)

- Βεβαιωθείτε ότι ο πάγκος είναι πλήρως συναρμολογημένος με σωστή διεύθυνση (Σχ. 2) και ότι ο πείρος κλειδώματος (22) είναι στη σωστή θέση και κλειδωμένος και ο δευτερεύων διακόπτης (Διακόπτης B (12)) στη θέση του.
- Αφαιρέστε το διαχωριστικό (4).
- Για να ξεκινήσετε και σταματήσετε το μηχάνημα, χρησιμοποιήστε τους διακόπτες on / off (7).

B. Λειτουργία λοξοτομής (Σχ. 6)

- Βεβαιωθείτε ότι το διαχωριστικό (4) είναι σωστά τοποθετημένο για να καλύπτει τη λεπίδα πριονιού. Έτσι ενεργοποιείται ο διακόπτης A(8). Βεβαιωθείτε ότι το κάλυμμα (διαχωριστικό) είναι καλά δεμένο. Διαφορετικά, χρησιμοποιήστε το κουμπί (5)για να το ασφαλίσετε.
- Αφαιρέστε το προστατευτικό κάτω λεπίδας (14).
- Για να ενεργοποιήσετε τον κινητήρα, πατήστε τον διακόπτη (20) στη λαβή.
- Για απενεργοποίηση, αφήστε τον διακόπτη (20).

Περιστρεφόμενος πάγκος (Σχ. 7 - 9)

Ο περιστρεφόμενος πάγκος (11) στρίβει μέσω 50ο στα αριστερά και 60ο στα δεξιά και σταματά σε προκαθορισμένες παύσεις σε 0°, 15°, 22.5^{o}, 30°, 45° και 60°. Για να στρίψετε τον πάγκο, η κλειδαριά (9) πρέπει να είναι ξεσφιγμένη.

Ελληνικά

ΧΕΙΡΙΣΜΟΣ

ΠΡΟΣΟΧΗ!
Για να μην αλλάξει η γωνία λοξοτομής κατά την κοπή, το κουμπί κλειδώματος του πάγκου πρέπει να σφιχτεί (επίσης όταν ο πάγκος είναι στις προκαθορισμένες παύσεις).

Ρύθμιση φαλτσογωνίας (Σχ.10-11)

Ο βραχίονας συγκράτησης μπορεί να γυρίσει από κάθετη θέση έως 45° στα αριστερά. Για λύγισμα του βραχίονα ο μοχλός κλειδώματος φαλτσογωνίας (16) πρέπει να ξεσφιχτεί.

ΠΡΟΣΟΧΗ!
Για να μην αλλάξει η φαλτσογωνία κατά την κοπή, η βίδα κλειδώματος του βραχίονα πρέπει να σφιχτεί (επίσης όταν ο πάγκος είναι στις προκαθορισμένες παύσεις).

Διαχωριστικό (Σχ.12-13)

Το διαχωριστικό (4) είναι στερεωμένο στον πάνω πάγκο πριονίσματος (1). Το κουμπί κλειδώματος διαχωριστικού (5) πρέπει να δείχνει προς το μπροστινό μέρος.

Αφού χαλαρώσετε το κουμπί κλειδώματος, το διαχωριστικό (4) μπορεί να αφαιρεθεί και να τοποθετηθεί ξανά σε λειτουργία σταυρωτού πριονίσματος(Σχ.13)τοδιαχωριστικόποθετείται πάνω από το προστατευτικό λεπίδας (3). Όταν τοποθετείτε ξανά το διαχωριστικό, βεβαιωθείτε ότι το έχετε ασφαλίσει με το κλείδωμα (5).

Σύνδεση Συλλέκτη Σκόνης

ΚΙΝΔΥΝΟΣ!
Ορισμένοι τύποι πριονιδιού (π.χ. οξιά, βελανιδιά, φλαμουριά) μπορεί να είναι βλαβεροί αν εισπνευστούν. Χρησιμοποιείτε συλλέκτη σκόνης:

- Όταν χρησιμοποιείτε το πριόνι σε κλειστό χώρο
- Όταν χρησιμοποιείτε το πριόνι για μεγάλες περιόδους (περισσότερο από ½ ώρα την ημέρα)
- Όταν κόβετε οξιά, βελανιδιά ή φλαμουριά.

Ο συλλέκτης σκόνης πρέπει να τηρεί τις παρακάτω απαιτήσεις:

- Προσαρμογή θύρας απόσπασης διαμέτρου (43mm)
- Όγκος ροής αέρα ~ 550m3/h
- Κενό στη θύρα εξαγωγής πριονιδιού πριονιού ~ 740 Pa
- Ταχύτητα αέρα στη θύρα εξαγωγής πριονιδιού πριονιού ~ 20m/s.

Τηρείτε και ακολουθείτε και τις οδηγίες χρήσης του συλλέκτη σκόνης.

Προσαρμογή Θραύστη (Σχ. 15)

ΚΙΝΔΥΝΟΣ!
Βγάλτε από την πρίζα πριν την προσαρμογή.

ΣΗΜΕΙΩΣΗ:
Ο θραύστης είναι εργοστασιακά ρυθμισμένος στη χαμηλή θέση. Η ευθυγράμμιση πριν την πρώτη λειτουργία χρειάζεται μόνο αν η θέση του θραύστη άλλαξε κατά τη μεταφορά ή απαιτείται μέγιστο βάθος κοπής.

1. Σηκώστε τον πάνω πάγκο πριονίσματος τελείως και σφίξτε το βάθος των βιδών κλειδώματος.
2. Ελέγξτε τον θραύστη:

- Η απόσταση μεταξύ του έξω άκρου της λεπίδας και του θραύστη πρέπει να είναι 3-8mm.
- Ο θραύστης πρέπει να είναι ευθυγραμμισμένος με τη λεπίδα πριονιού.

ΚΙΝΔΥΝΟΣ!
Ο θραύστης είναι μία από τις διατάξεις ασφάλειας και πρέπει να τοποθετείται σωστά για ασφαλή λειτουργία.

Μόνο αν χρειάζεται εκ νέου ευθυγράμμιση του θραύστη:

3. Ξεσφίξτε τις εξαγωνικές κοίλες βίδες (B1).
4. Προσαρμόστε τον θραύστη (2) στην επιθυμητή θέση. Η απόσταση μεταξύ του έξω άκρου της λεπίδας και του θραύστη πρέπει να είναι 3-8mm.
5. Σφίξτε τις εξαγωνικές κοίλες βίδες (B1).

ΣΗΜΕΙΩΣΗ:
Όταν ο θραύστης βρίσκεται στην πάνω θέση, το διαχωριστικό μπορεί να τοποθετηθεί μόνο πάνω από το προστατευτικό λεπίδας όταν ο πάνω πάγκος σηκωθεί τελείως.

Ελληνικά

ΧΕΙΡΙΣΜΟΣ

Σύνδεση σε Ρεύμα AC

ΚΙΝΔΥΝΟΣ! ΥΨΗΛΗ ΤΑΣΗ

- Χρησιμοποιείτε το μηχάνημα μόνο σε στεγνό περιβάλλον.
- Χρησιμοποιείτε το μηχάνημα μόνο με πηγή ρεύματος που αντιστοιχεί στις εξής απαιτήσεις (βλ. επίσης «Τεχνικές προδιαγραφές»).
- Η τάση του ρεύματος και η συχνότητα συστήματος πρέπει να αντιστοιχούν στις αντίστοιχες που αναγράφονται στην πλακέτα του μηχανήματος
- Προστασία ασφαλειών από διάταξη προστασίας ρεύματος διαρροής (RCD) με ευαισθησία 30mA.
- Σωστά εγκατεστημένες πρίζες, γειωμένες και ελεγμένες.
- Τοποθετήστε το καλώδιο ρεύματος έτσι ώστε να μην εμποδίζει την εργασία και να μη φθείρεται.
- Προστατεύστε το καλώδιο ρεύματος από θερμότητα, διεισδυτικά υγρά και αιχμηρές άκρες.
- Χρησιμοποιείτε μόνο καλώδια προέκτασης με επένδυση καουτσούκ ή μόλυβδου επαρκούς διατομής (3x1.5mm^2).
- Μην τραβάτε το καλώδιο ρεύματος για να βγάλετε το μηχάνημα από την πρίζα.

ΛΕΙΤΟΥΡΓΙΑ ΣΤΑΥΡΩΤΟΥ ΠΡΙΟΝΙΣΜΑΤΟΣ

Διατάξεις Ασφάλειας

Τηλεσκοπικό προστατευτικό λεπίδας (Σχ.16)

Το τηλεσκοπικό προστατευτικό λεπίδας (C1) προστατεύει από τυχαία επαφή με τη λεπίδα πριονιού και την εκτίναξη πριονιδιού.

Το τηλεσκοπικό προστατευτικό λεπίδας πρέπει να επιστρέφει πάντα αυτόματα στην αρχική του θέση όταν σηκώνεται η κεφαλή πριονίσματος. Όταν η κεφαλή είναι σε αρχική θέση, η λεπίδα πρέπει να καλύπτεται από παντού.

Κλείδωμα ασφαλείας (Σχ.2 - 3)

Το κλείδωμα ασφαλείας (6) κλειδώνει την κεφαλή πριονιού στην πάνω θέση και εμποδίζει την έκθεσή της από το τηλεσκοπικό προστατευτικό λεπίδας.

Η κλειδαριά ασφαλείας ελευθερώνεται πατώντας την. Η κεφαλή πριονιού (19) μπορεί τώρα να κατέβει. Όταν η κεφαλή κατεβαίνει, το τηλεσκοπικό προστατευτικό λεπίδας αφαιρείται, εκθέτοντας την λεπίδα.

Μετά την κοπή – και με την κεφαλή πριονιού στην πάνω αρχική θέση – το τηλεσκοπικό προστατευτικό λεπίδας κλειδώνεται ξανά από τη κλειδαριά ασφαλείας.

Ρύθμιση (Σχ. 12 & Σχ. 13)

ΚΙΝΔΥΝΟΣ!

Πριν ρυθμίσετε το μηχάνημα:
- **Απενεργοποιήστε το,**
- **Βγάλτε το από την πρίζα**
- **Περιμένετε μέχρι να σταματήσει τελείως**

1. Τοποθετήστε το διαχωριστικό (4) για να καλύψετε την λεπίδα πριονιού και να την ασφαλίσετε στη θέση της. Το διαχωριστικό πρέπει να πιάσει τον Διακόπτη A(8), ασφαλίστε στη θέση του με το κουμπί κλειδώματος(5).
2. Αφήστε τον πείρο κλειδώματος (22) και σηκώστε τελείως την κεφαλή πριονιού.
3. Αφαιρέστε το κάτω προστατευτικό λεπίδας (14).
4. Χρησιμοποιείστε τον Διακόπτη (20) για ενεργοποίηση του μηχανήματος.

ΧΕΙΡΙΣΜΟΣ

ΚΙΝΔΥΝΟΣ!

- Πριν χρησιμοποιήσετε το μηχάνημα, βεβαιωθείτε ότι τα παρακάτω λειτουργούν σωστά:
  - Τηλεσκοπικό προστατευτικό λεπίδας
- Χρησιμοποιείτε εξοπλισμό ατομικής προστασίας.
- Λάβετε τη σωστή θέση χειρισμού - Μπροστά από το πριόνι
  - Μπροστά από το πριόνι
  - Στο πλάι της γραμμής κοπής
- Κίνδυνος σύνθλιψης! Όταν γυρίζετε την διάταξη κεφαλής στο πλάι, κρατήστε την κεφαλή πριονιού απ' τη λαβή και κρατήστε τα δάχτυλά σας μακριά από τον βραχίονα και εκτός του εύρους κλίσης του! Κρατήστε από την κεφαλή πριονίσματος.
- Ανάλογα με τον τύπο εργασίας, χρησιμοποιήστε τα παρακάτω:

Ελληνικά

ΧΕΙΡΙΣΜΟΣ

- υποστήριξη για μεγάλα κομμάτια, που θα έπεφταν από τον πάγκο με την ολοκλήρωση της κοπής
- συλλέκτη σκόνης.

- Χρησιμοποιήστε βοηθητικό διαχωριστικό αν βγαίνουν μικρές κοπές.
- Κρατάτε πάντα το κομμάτι κάτω στον πάγκο και μην το φράσσετε.
- Μην προσπαθείτε να σταματήσετε τη λεπίδα σπρώχνοντας κόντρα το κομμάτι που δουλεύετε. Υπάρχει κίνδυνος τραυματισμού αν μπλοκάρει.

Κανονικές σταυρωτές κοπές

Αρχική θέση:

- Πλήρως σηκωμένη κεφαλή πριονιού.
- Περιστρεφόμενος πάγκος σε θέση 0°, με τη βίδα κλειδώματος σφιγμένη.
- Κεφαλή κινητήρα σε κάθετη (90°) θέση, μοχλός κλειδώματος φαλτσογωνίας σφιγμένος.

Κοπή κομματιού:

1. Κρατήστε το κομμάτι κόντρα στο διαχωριστικό, χρησιμοποιήστε τη μέγγενη για να το ασφαλίσετε αν είναι δυνατόν.
2. Πατήστε τον διακόπτη (20) και ενεργοποιήστε / πιέστε το κλείδωμα ασφαλείας (6).
3. Αιωρείστε αργά την κεφαλή πριονιού πλήρως κάτω, κρατώντας καλά τη λαβή. Στο πριόνισμα ασκήστε μέτρια πίεση για να μην πέσει η ταχύτητα του κινητήρα.
4. Κόψτε το κομμάτι με ένα πέρασμα.
5. Αφήστε την κεφαλή να επιστρέψει αργά στην αρχική πάνω θέση της.
6. Αν δεν χρειάζεται άλλη κοπή, απενεργοποιήστε το πριόνι αφήνοντας τον διακόπτη (20).

Λοξοτομές (Σχ. 7)

Η λοξοτομή κόβει το κομμάτι σε γωνία με το διαχωριστικό.

Αρχική θέση:

- Πλήρως σηκωμένη κεφαλή πριονιού.
- Κεφαλή κινητήρα σε κάθετη (90°) θέση, μοχλός κλειδώματος φαλτσογωνίας σφιγμένος.

Κοπή κομματιού:

1. Ξεσφίξτε το κουμπί κλειδώματος λοξοτομής (9) στον πάγκο (11).
2. Ρυθμίστε στη γωνία που θέλετε.
3. Σφίξτε το κουμπί κλειδώματος πάγκου λοξοτομής.
4. Κρατήστε το κομμάτι κόντρα στο διαχωριστικό. Χρησιμοποιήστε τη μέγγενη για να το ασφαλίσετε αν είναι δυνατόν.
5. Πατήστε τον διακόπτη (20) και ενεργοποιήστε / πιέστε το κλείδωμα ασφαλείας (6).
6. Αιωρείστε αργά την κεφαλή πριονιού τελείως κάτω, κρατώντας καλά τη λαβή. Στο πριόνισμα ασκήστε μέτρια πίεση για να μην πέσει η ταχύτητα του κινητήρα.
7. Κόψτε το κομμάτι με ένα πέρασμα.
8. Αφήστε την κεφαλή να επιστρέψει αργά στην αρχική πάνω θέση της.
9. Αν δεν χρειάζεται άλλη κοπή, απενεργοποιήστε το πριόνι αφήνοντας τον διακόπτη (20).

ΣΗΜΕΙΩΣΗ:
Ο πάγκος λοξοτομής ρυθμίζεται σε καθορισμένες γωνίες 0°, 15°, 22.5^{o}, 30°, 45° και 60°.

Κοπές φαλτσογωνίας (Σχ.10 & 11)

Η κοπή φαλτσογωνίας κόβει το κομμάτι με γωνία εκτός των 90°. Αρχική θέση:

- Πλήρως σηκωμένη κεφαλή πριονιού.
- Πάγκος λοξοτομής σε θέση 0°, η βίδα κλειδώματος του περιστρεφόμενου πάγκου σφιγμένη.

Κοπή κομματιού:

1. Χαλαρώστε τον μοχλό κλειδώματος φαλτσογωνίας (16) για λύγισμα της κεφαλής πριονιού κοντά στο πριόνι.
2. Λυγίστε την κεφαλή πριονιού αργά στην επιθυμητή θέση.
3. Σφίξτε τον μοχλό κλειδώματος φαλτσογωνίας (16).
4. Κρατήστε το κομμάτι κόντρα στο διαχωριστικό. Χρησιμοποιήστε τη μέγγενη για να το ασφαλίσετε, αν είναι δυνατόν.
5. Πατήστε τον διακόπτη (20) και ενεργοποιήστε / πιέστε το κλείδωμα ασφάλειας (6).

Ελληνικά

ΧΕΙΡΙΣΜΟΣ

6. Αιωρείστε αργά την κεφαλή πριονιού τελείως κάτω, κρατώντας καλά τη λαβή. Στο πριόνισμα ασκήστε μέτρια πίεση για να μην πέσει η ταχύτητα του κινητήρα.
7. Κόψτε το κομμάτι με ένα πέρασμα.
8. Αφήστε την κεφαλή να επιστρέψει αργά στην αρχική πάνω θέση της.
9. Αν δεν χρειάζεται άλλη κοπή, απενεργοποιήστε το πριόνι αφήνοντας τον διακόπτη (20).

Σύνθετες λοξοτομές
Η σύνθετη λοξοτομή είναι συνδυασμός της λοξοτομής και κοπής φαλτσογωνίας. Αυτό σημαίνει ότι με ένα πέρασμα, το κομμάτι κόβεται σε γωνία εκτός των 90°στην επιφάνεια διαχωριστικού και υλικού.

ΚΙΝΔΥΝΟΣ!
Όταν κόβετε σύνθετες λοξοτομές, η λεπίδα πριονιού εκτίθεται πολύ περισσότερο από το κανονικό – αυξημένος κίνδυνος τραυματισμού.

Κρατάτε πάντα αρκετή απόσταση από τη λεπίδα πριονιού.
Αρχική θέση:
- Κεφαλή πριονιού πλήρως σηκωμένη.
- Πάγκος λοξοτομής κλειδωμένος στην επιθυμητή θέση.
- Κεφαλή πριονιού λυγισμένη στην επιθυμητή γωνία κόντρα στην επιφάνεια του κομματιού και κλειδωμένη.

Κοπή κομματιού:
1. Κρατήστε το κομμάτι κόντρα στο διαχωριστικό. Χρησιμοποιήστε τη μέγγενη για να το ασφαλίσετε αν είναι δυνατόν.
2. Πατήστε στο πάνω μισό του διακόπτη ON/OFF και πατήστε το κλείδωμα ασφαλείας.
3. Αιωρείστε αργά την κεφαλή πριονιού τελείως κάτω, κρατώντας καλά τη λαβή. Στο πριόνισμα ασκήστε μέτρια πίεση για να μην πέσει η ταχύτητα του κινητήρα.
4. Κόψτε το κομμάτια με ένα πέρασμα.
5. Αφήστε την κεφαλή πριονιού να επιστρέψει αργά στην αρχική πάνω θέση της.
6. Αν δεν θα γίνει άλλη κοπή αμέσως, απενεργοποιήστε το πριόνι.

ΛΕΙΤΟΥΡΓΙΑ ΠΑΓΚΟΥ ΠΡΙΟΝΙΣΜΑΤΟΣ

Συσκευές Ασφάλειας

Προστατευτικό λεπίδας (Σχ. 12)
Το προστατευτικό λεπίδας (3) προστατεύει από τυχαία επαφή με τη λεπίδα πριονίσματος και εκτίναξη πριονιδιού. Έχετε πάντα τοποθετημένο το προστατευτικό κατά τον χειρισμό.

Θραύστης (Σχ. 12)
Ο θραύστης (12) εμποδίζει το πιάσιμο του κομματιού από τα σηκωμένα δόντια της λεπίδας πριονιού και την εκτίναξη προς τον χειριστή.
Έχετε πάντα τοποθετημένο τον θραύστη στον χειρισμό.

Κάτω προστατευτικό λεπίδας (Σχ.12)
Το κάτω προστατευτικό λεπίδας (14) προστατεύει από τυχαία επαφή με τη λεπίδα πριονιού.
Το προστατευτικό λεπίδας πρέπει να είναι πάντα τοποθετημένο κατά τη λειτουργία του μηχανήματος.

Ράβδος ώθησης (Σχ.17&18)
Η ράβδος ώθησης (24) λειτουργεί ως προέκταση του χεριού και προστατεύει από τυχαία επαφή με τη λεπίδα πριονιού.
Χρησιμοποιείτε πάντα τη ράβδο αν η απόσταση μεταξύ λεπίδας και διαχωριστικού είναι μικρότερη από 120mm.
Οδηγήστε τη ράβδο σε γωνία 20° με 30° κόντρα στην επιφάνεια του πάγκου.
Αντικαταστήστε τη ράβδο ώθησης αν φθαρεί.

Ρύθμιση

ΚΙΝΔΥΝΟΣ!

πριν ρυθμίσετε το μηχάνημα (Σχ.12 & Σχ.13):
- απενεργοποιήστε το μηχάνημα
- βγάλτε το από την πρίζα
- περιμένετε μέχρι να σταματήσει τελείως

1 Φέρετε την κεφαλή πριονιού πάνω.
2 Ρυθμίστε τον πάγκο λοξοτομής σε θέση 0° και σφίξτε τη βίδα κλειδώματος.
3 Συνδέστε το κάτω προστατευτικό λεπίδας στη θέση του και βεβαιωθείτε ότι ο διακόπτης B(29) το ενεργοποιεί.
4 Φέρτε την κεφαλή πριονιού κάτω και κλειδώστε την.
5 Αφαιρέστε το διαχωριστικό (4)από το προστατευτικό λεπίδας.

Ελληνικά

ΧΕΙΡΙΣΜΟΣ

ΚΙΝΔΥΝΟΣ!

- **Πριν ξεκινήσετε, ελέγξτε ότι τα παρακάτω λειτουργούν σωστά:**
  - Θραύστης
  - Προστατευτικό λεπίδας ασφαλείας
  - Προστατευτικό λεπίδας
  - Ράβδος ώθησης.
- **Χρησιμοποιήστε εξοπλισμό ατομικής προστασίας**
  - Αναπνευστήρας σκόνης
  - Προστατευτικά αυτιών
  - Γυαλιά ασφαλείας
- **Λάβετε σωστή θέση χειρισμού:**
  - Στην μπροστινή όψη του πριονιού
  - Μπροστά από το πριόνι
  - Αριστερά από τη γραμμή κοπής
  - Όταν εργάζεστε με δύο άτομα, το άλλο άτομο θα πρέπει να παραμένει σε απόσταση από το πριόνι
- **Αν ο τύπος εργασίας το απαιτεί, χρησιμοποιήστε τα παρακάτω:**
  - Υποστηρίγματα – για μεγάλα κομμάτια, που μπορεί να πέσουν από τον πάγκο με την ολοκλήρωση
  - συλλέκτη σκόνης.
- **Κρατάτε πάντα το κομμάτι κάτω στον πάγκο και μην το μπλοκάρετε.**
- **Μην προσπαθείτε να σταματήσετε τη λεπίδα σπρώχνοντας το κομμάτι στο πλάι της. Κίνδυνος τραυματισμού αν μπλοκάρει η λεπίδα.**

Πριόνισμα

ΚΙΝΔΥΝΟΣ!
Χρησιμοποιείτε πάντα ράβδο ώθησης αν η απόσταση D του κομματιού είναι κάτω από 120mm (Σχ.17)

1. Το προστατευτικό λεπίδας πρέπει να στέκεται με το μπροστινό άκρο του στο κομμάτι.
2. Αν χρειαστεί, τοποθετήστε το διαχωριστικό με τη βίδα κλειδώματος προς εσάς, τον χειριστή.
3. Ρυθμίστε το διαχωριστικό στο επιθυμητό πλάτος κοπής. Ελέγξτε και στις δύο κλίμακες του πάνω πάγκου ότι το διαχωριστικό είναι παράλληλο με τη λεπίδα πριονίσματος.
4. Ξεκινήστε τη λεπίδα ενεργοποιώντας τον διακόπτη on (7)
5. Σπρώξτε το κομμάτι με σταθερή κίνηση προς τα πίσω και κόψτε με ένα πέρασμα.
6. Απενεργοποιήστε το μηχάνημα αν δεν το χρειάζεστε αμέσως, ενεργοποιώντας τον διακόπτη «off» (7).

ΦΡΟΝΤΙΔΑ ΚΑΙ ΣΥΝΤΗΡΗΣΗ

ΚΙΝΔΥΝΟΣ!

Πριν από κάθε επισκευή:
1. **απενεργοποιήστε το μηχάνημα,**
2. **βγάλτε το από την πρίζα,**
3. **περιμένετε μέχρι να σταματήσει τελείως.**

- Επισκευές και εργασίες συντήρησης εκτός όσων περιγράφονται σε αυτήν την παράγραφο, θα πρέπει να διενεργούνται μόνο από ειδικευμένους τεχνικούς.
- Αντικαταστήστε τα ελαττωματικά εξαρτήματα, ειδικά των διατάξεων ασφάλειας, μόνο με ανταλλακτικά OEM. Ανταλλακτικά μη δοκιμασμένα και εγκεκριμένα από τον κατασκευαστή μπορούν να προκαλέσουν απρόβλεπτες ζημιές.
- Βεβαιωθείτε ότι όλες οι διατάξεις ασφαλείας λειτουργούν μετά από κάθε σέρβις.

Αλλαγή Λεπίδας Πριονιού (Σχ.19 - 21)

ΚΙΝΔΥΝΟΣ!

- **Μετά την κοπή, η λεπίδα πριονιού μπορεί να είναι πολύ καυτή – κίνδυνος εγκαύματος! Αφήστε την λεπίδα να κρυώσει. Μην καθαρίζετε θερμές λεπίδες με εύφλεκτα υγρά.**
- **Κίνδυνος τραυματισμού, ακόμη και με ακίνητη λεπίδα. Όταν χαλαρώνετε και σφίγγετε το μπουλόνι ατράκτου (E1), το τηλεσκοπικό προστατευτικό λεπίδας πρέπει να περικλείει τη λεπίδα. Φοράτε γάντια κατά την αλλαγή λεπίδων.**

1. Ρυθμίστε τον βραχίονα στις 0°(κάθετα) και σφίξτε τη βίδα κλειδώματος φαλτσογωνίας.
2. Χαλαρώστε το παξιμάδι που συγκρατεί το προστατευτικό λεπίδας και αφαιρέστε το προστατευτικό. Βγάλτε τον πάνω πάγκο πριονίσματος.
3. Για να μη γυρίσει η λεπίδα, τραβήξτε το κλείδωμα λεπίδας (D1) μπροστά. Ταυτόχρονα, στρίψτε αργά τη λεπίδα με το χέρι μέχρι να μπει το κλείδωμα.

Ελληνικά

ΧΕΙΡΙΣΜΟΣ

4. Ξεσφίξτε το μπουλόνι ατράκτου (E1) στην άτρακτο πριονιού (αριστερό σπείρωμα).
5. Αφαιρέστε το μπουλόνι ατράκτου (E1) και την εξωτερική φλάντζα λεπίδας (E2) από την άτρακτο πριονιού.
6. Βγάλτε τη λεπίδα πριονιού(18) από την άτρακτο και σηκώστε την για να την αφαιρέσετε από το μηχάνημα.
7. Αφαιρέστε τη ροδέλα ατράκτου (E4) και την εσωτερική φλάντζα λεπίδας (E3) από την άτρακτο.
8. Καθαρίστε την επιφάνεια σφιγκτήρα σε:
   - Άτρακτο πριονίσματος
   - Εσωτερική φλάντζα λεπίδας
   - Λεπίδα πριονιού
   - Εξωτερική φλάντζα λεπίδας
   - Μπουλόνι ατράκτου
   - Κάλυμμα λεπίδας

ΚΙΝΔΥΝΟΣ!
Μην χρησιμοποιείτε καθαριστικά μέσα (π.χ. για αφαίρεση υπολειμμάτων ρητίνης) που τείνουν να διαβρώνουν τα ελαφριά μεταλλικά τμήματα του μηχανήματος. Η σταθερότητα του πριονιού μπορεί να επηρεαστεί.

9. Βάλτε την εσωτερική φλάντζα λεπίδας (E3), ροδέλα ατράκτου (E4) στην άτρακτο πριονίσματος.

ΚΙΝΔΥΝΟΣ!
Προσαρμόστε σωστά την εσωτερική φλάντζα! Διαφορετικά το πριόνι μπορεί να κολλήσει ή η λεπίδα πριονιού να φύγει από τη θέση της! Η εσωτερική φλάντζα λεπίδας είναι στη σωστή θέση όταν το λοξό περιαυχένιο (Q1) δείχνει προς τα δεξιά και ο αύλακας ελατηρίου προς τα αριστερά (Σχ.21).

10. Στερεώστε την νέα λεπίδα (18) και προσέχετε την κατεύθυνση (το βέλος της λεπίδας πρέπει να δείχνει προς την ίδια κατεύθυνση με το βέλος στο προστατευτικό λεπίδας)!

ΚΙΝΔΥΝΟΣ!
Χρησιμοποιείτε μόνο λεπίδες αντίστοιχες με τα πρότυπα που είναι σχεδιασμένες για μέγιστη ταχύτητα (βλ. «Τεχνικές Προδιαγραφές»).

Μην χρησιμοποιείτε:
- Λεπίδες με λάθος μέγεθος
- Λεπίδες πριονιού από ατσάλι υψηλής ταχύτητας (HSS)
- Κατεστραμμένες λεπίδες πριονιού
- Κομμένες λεπίδες τροχών.

ΚΙΝΔΥΝΟΣ!

- Τοποθετήστε τη λεπίδα πριονιού μόνο με ανταλλακτικά OEM.
- Μην χρησιμοποιείτε χαλαρούς δακτυλίους μείωσης, καθώς η λεπίδα μπορεί να φύγει από τη θέση της.
- Οι λεπίδες πριονιού πρέπει να τοποθετούνται με τρόπο ώστε να μην κλυδωνίζονται και να μη χαλαρώνουν κατά τη λειτουργία.

11. Τοποθετήστε την εξωτερική φλάντζα λεπίδας (E3)
   - οι δύο πλευρές πρέπει να εφαρμόζουν πάνω από τις πλευρές της ατράκτου πριονίσματος
12. Εισάγετε το μπουλόνι ατράκτου (E1) (αριστερό σπείρωμα) και σφίξτε με το κλειδί Allen με τα δάχτυλα.

ΚΙΝΔΥΝΟΣ!

- Μην τεντώνετε το κλειδί σύσφιξης μπουλονιού ατράκτου για περισσότερη μόχλευση.
- Μην χτυπάτε το κλειδί με σφυρί για να σφίξετε το μπουλόνι ατράκτου.
- Αφού σφίξετε το μπουλόνι ατράκτου, αφαιρέστε το κλειδί.

13. Τοποθετήστε το προστατευτικό λεπίδας και σφίξτε το παξιμάδι που το συγκρατεί.
14. Ελέγξτε τη λειτουργία:
   - Το τηλεσκοπικό προστατευτικό λεπίδας πρέπει να ανοίγει χωρίς να ακουμπάει τη λεπίδα.
   - Όταν γυρίζετε την κεφαλή πριονιού στην αρχική θέση, το τηλεσκοπικό προστατευτικό λεπίδας πρέπει να περικλείει αυτόματα τη λεπίδα.

Ελληνικά

ΧΕΙΡΙΣΜΟΣ

- Στην πάνω αρχική θέση της κεφαλής πριονιού, το κλείδωμα ασφάλειας πρέπει να κλειδώνει το τηλεσκοπικό προστατευτικό λεπίδας για να μην ανοίγει αυτόματα.
- Ελέγξτε το κλείδωμα λεπίδας πριονιού – η λεπίδα πρέπει να γυρίζει ελεύθερα.

Τάνυση Ιμάντα Οδήγησης

Ο ιμάντας οδήγησης, που βρίσκεται στην δεξιά πλευρά της διάταξης κεφαλής πριονιού πίσω από πλαστικό κάλυμμα, χρειάζεται τάνυση αν περισσότερα από 8mm τρέξιμο αν πατηθεί στο μέσο ανάμεσα στις δύο τροχαλίες, ή η ισχύς οδήγησης δεν μεταδίδεται πλέον.

Έλεγχος τάνυσης (Σχ. 22)

1. Φέρτε την κεφαλή πριονίσματος τελείως πάνω.
2. Ρυθμίστε τον βραχίονα στις 0°(κάθετα) και σφίξτε τη βίδα κλειδώματος φαλτσογωνίας.
3. Ξεσφίξτε το παξιμάδι που συγκρατεί το προστατευτικό λεπίδας και αφαιρέστε το προστατευτικό.
4. Ξεσφίξτε τη βίδα πάνω πάγκου πριονίσματος, τραβήξτε τον πάνω πάγκο πριονίσματος.
5. Αφαιρέστε το βύσμα (F1) κοντά στον κινητήρα.
6. Ελέγξτε τη τάνυση ιμάντα οδήγησης με το δάχτυλό σας από το άνοιγμα. Τανύστε τον ιμάντα αν δίνει περισσότερα από 8mm (βλ. «Τάνυση»).
7. Όταν ο ιμάντας οδήγησης δεν χρειάζεται τάνυση:

- Τοποθετήστε το βύσμα.
- Τοποθετήστε το πάνω πάγκο πριονίσματος και σφίξτε την πάνω βίδα πάγκου.

Τάνυση (Σχ. 23-26)

1. Ξεσφίξτε τις τρεις βίδες Allen (G1) στο αριστερό κάλυμμα λεπίδας (G2) και αφαιρέστε το κάλυμμα.
2. Ξεσφίξτε δύο βίδες Allen από τις θύρες (H1) στο περίβλημα.
3. Ξεσφίξτε τις δύο βίδες Allen (J1) ανάμεσα στον κινητήρα και τον βραχίονα – χρησιμοποιήστε κλειδί Allen με μικρό μήκος ατράκτου (max.10mm).
4. Για σύσφιξη της ζώνης, γλιστρήστε τον κινητήρα πίσω και προσαρμόστε τη βίδα (K1).
5. Σφίξτε χιαστί τις τέσσερις χαλαρωμένες βίδες Allen κρατώντας τον κινητήρα.
6. Τοποθετήστε το αριστερό κάλυμμα λεπίδας στη θέση του και σφίξτε τις βίδες.
7. Τοποθετήστε το βύσμα.
8. Βάλτε τον πάνω πάγκο πριονιού στο μηχάνημα και σφίξτε τις βίδες.
9. Τοποθετήστε το προστατευτικό λεπίδας και σφίξτε το παξιμάδι που το συγκρατεί.
10. Φέρετε την κεφαλή πριονιού τελείως κάτω.

- Το τηλεσκοπικό προστατευτικό λεπίδας πρέπει να ανοίγει χωρίς να αγγίζει τη λεπίδα πριονιού.
- Όταν επιστρέφετε την κεφαλή πριονιού στην αρχική θέση, το τηλεσκοπικό προστατευτικό λεπίδας πρέπει να περικλείει τη λεπίδα αυτόματα.
- Στην πάνω αρχική θέση της κεφαλής πριονιού, το κλείδωμα ασφάλειας πρέπει να κλειδώνει το τηλεσκοπικό προστατευτικό λεπίδας για να μην ανοίγει τυχαία.
- Ελέγξτε το κλείδωμα λεπίδας πριονιού – η λεπίδα πρέπει να γυρίζει ελεύθερα.

Αντικατάσταση Πλακέτας Εγκοπής

ΚΙΝΔΥΝΟΣ!
Αν η πλακέτα εγκοπής έχε φθαρεί, μικρά εξαρτήματα μπορεί να κολλήσουν ανάμεσα σε αυτήν και τη λεπίδα, προκαλώντας κόλλημα της λεπίδας. Αντικαταστήστε αμέσως φθαρμένες πλακέτες εγκοπής! (Σχ.7).

1. Βγάλτε το διαχωριστικό (13).
2. Ξεσφίξτε την πλακέτα εγκοπής (21) χαλαρώνοντάς την με κατσαβίδι και αφαιρέστε την. Η πλακέτα θα καταστραφεί και δεν μπορεί να χρησιμοποιηθεί ξανά
3. Εισάγετε την νέα πλακέτα και κλειδώστε την στη θέση της.
4. Τοποθετήστε το διαχωριστικό(13).

Προσαρμογές

Προσαρμογή διαχωριστικού (Σχ.27)

1. Ξεσφίξτε τις βίδες στερέωσης (L1) του διαχωριστικού.

Ελληνικά

ΧΕΙΡΙΣΜΟΣ

2. Προσαρμόστε το διαχωριστικό ώστε να είναι απολύτως τετράγωνο με την λεπίδα πριονιού, όταν ο πάγκος λοξοτομής (11) βρίσκεται σε θέση 0°
3. Σφίξτε τις βίδες στερέωσης του διαχωριστικού.

Προσαρμογή ένδειξης γωνίας λοξοτομής (Σχ.28)

1. Προσαρμόστε τη θέση της ένδειξης (M1) αφού ξεσφίξετε τη βίδα (M2), μέχρι η τιμή που εμφανίζεται να συμπίπτει με την τρέχουσα προεπιλεγμένη παύση του περιστρεφόμενου πάγκου.

ΣΗΜΕΙΩΣΗ:

Ο πάγκος λοξοτομής σταματάει σε προκαθορισμένες στάσεις σε θέσεις 0°, 15°, 22.5°, 30°, 45° και 60°.

Προσαρμογή προκαθορισμένης παύσης φαλτσογωνίας (Σχ. 29)

1. Κλειδώστε τον βραχίονα (N2) στις 0**°.**
2. Ξεσφίξτε την αριστερή / δεξιά βίδα (N1)
3. Προσαρμόστε τον βραχίονα μέχρι η λεπίδα πριονιού να είναι ακριβώς στις 90°/45° έναντι στον περιστρεφόμενο πάγκο.
4. Σφίξτε την αριστερή / δεξιά βίδα(N1)
5. Προσαρμόστε τη θέση της ένδειξης N3, αφού ξεσφίξετε τη βίδα N4 μέχρι η τιμή που φαίνεται να συμπίπτει με την τρέχουσα προκαθορισμένη παύση του βραχίονα.

Προσαρμογή παύσης βάθους κοπής (Σχ. 30)

Η παύση βάθους κοπής περιορίζει το βάθος στο οποίο θα εισχωρεί η λεπίδα πριονιού στο άνοιγμα πλακέτας εγκοπής.

ΣΗΜΕΙΩΣΗ:

Η παύση βάθους κοπής απαιτεί προσαρμογή αν η λεπίδα πριονιού έρχεται σε επαφή με τον πάγκο.

1. Ξεσφίξτε το παξιμάδι κλειδώματος (O1) της παύσης βάθους κοπής.
2. Προσαρμόστε την παύση βάθους κοπής ώστε η λεπίδα να εισέρχεται στο διαχωριστικό στο άνοιγμα πλακέτας εγκοπής.
3. Σφίξτε το παξιμάδι στην παύση βάθους κοπής.
4. Χαμηλώστε την κεφαλή πριονιού μέχρι να την σταματάει η παύση βάθους κοπής και ελέγξτε αν η λεπίδα γυρίζει ελεύθερα σε αυτή τη θέση.

Καθαρισμός

Χρησιμοποιήστε βούρτσα και φτερό ή ηλεκτρική σκούπα για να αφαιρέσετε τα ροκανίδια και πριονίδια από:

- διατάξεις ρύθμισης
- στοιχεία λειτουργίας
- οπές εξαερισμού κινητήρα
- τον χώρο κάτω από την είσοδο πάγκου

Φύλαξη

ΚΙΝΔΥΝΟΣ!

- **Φυλάσσετε το πριόνι ώστε να μη μπορεί να χρησιμοποιηθεί ή πειραχθεί από μη εξουσιοδοτημένους χρήστες.**
- **Φροντίστε να μην υπάρχει κίνδυνος τραυματισμού από το φυλασσόμενο μηχάνημα.**

ΠΡΟΣΟΧΗ!

- **Μη φυλάσσετε ποτέ το πριόνι σε εξωτερικό χώρο, μη προστατευμένες ή υγρές περιοχές.**
- **Τηρείτε τις επιτρεπόμενες περιβαλλοντικές συνθήκες (βλ. «Τεχνικές Προδιαγραφές»).**

ΣΥΝΤΉΡΗΣΗ

Πριν από κάθε χρήση

- Αφαιρείτε πριονίδι και ροκανίδια από το μηχάνημα με βούρτσα και φτερό ή ηλεκτρική σκούπα.
- Ελέγξτε το καλώδιο ρεύματος και το βύσμα για φθορές και σε περίπτωση φθοράς, αντικαταστήστε τα φθαρμένα τμήματα από ειδικευμένο ηλεκτρολόγο.
- Ελέγξτε όλα τα κινούμενα εξαρτήματα βεβαιώνοντας ότι κινούνται ελεύθερα και ομαλά σε όλο το εύρος τους.
- Ελέγξτε τον θραύστη για να δείτε ότι η απόσταση μεταξύ θραύστη – λεπίδας πριονιού είναι μεταξύ 3mm και 8mm.

Μηνιαία (αν χρησιμοποιείται καθημερινά)

Ελέγξτε την κατάσταση και τάνυση της ζώνης οδήγησης και διορθώστε αν χρειαστεί.

Ελληνικά

ΣΥΝΤΉΡΗΣΗ

Κάθε 300 ώρες λειτουργίας (Σχ. 10)

- Ελέγξτε όλα τα παξιμάδια, μπουλόνια και βίδες για σωστή εφαρμογή και τάνυση και τανύστε αν χρειαστεί
- Ελέγξτε την πλευρική διαδρομή της κεφαλής πριονιού και προσαρμόστε σφίγγοντας το παξιμάδι (P1) αν χρειαστεί.
- Ελέγξτε αν η διάταξη κεφαλής πριονιού επιστρέφει στην αρχική της θέση αφού ελευθερωθεί. Αν χρειαστεί, αντικαταστήστε τα ελατήρια.
- Ελέγξτε τη λειτουργία του τηλεσκοπικού προστατευτικού λεπίδας.

ΣΥΜΒΟΥΛΕΣ

- Για μακριά κομμάτια, χρησιμοποιείτε κατάλληλες υποστηρίξεις και στις δύο πλευρές του μηχανήματος.
- Χρησιμοποιείτε βοηθητικό διαχωριστικό όταν κόβετε μικρά κομμάτια (π.χ. κατάλληλη σανίδα, στερεωμένη με τέσσερις βίδες στο διαχωριστικό).
- Όταν κόβετε στραβά ή λυγισμένα κομμάτια, τοποθετήστε τα έτσι ώστε η κυρτή πλευρά (δηλαδή η εξωτερική πλευρά του τόξου) να βρίσκεται κόντρα στο διαχωριστικό.
- Μην κόβετε κομμάτια που στέκονται στην άκρη. Τοποθετείτε τα πάντα επίπεδα στον περιστρεφόμενο πάγκο.
- Κρατάτε τις επιφάνειες στήριξης καθαρές – συγκεκριμένα αφαιρείτε τα υπολείμματα ρητίνης με κατάλληλο σπρέι καθαρισμού και συντήρησης.

ΔΙΑΘΕΣΙΜΑ ΑΝΤΑΛΛΑΚΤΙΚΑ (Σχ. 4)

- Προστατευτικό λεπίδας (3)
- Διαχωριστικό (4)
- Κάτω προστατευτικό λεπίδας (14)
- Διαμέτρημα λοξοτομής (23)
- Ράβδος ώθησης (24)
- μέγγενη εργασίας (25)
- Εξαγωνικό κλειδί (26)
- Εξάτμιση (27)
- Σάκος σκόνης (28)

ΕΠΙΣΚΕΥΕΣ

ΚΙΝΔΥΝΟΣ!
Επισκευές σε ηλεκτρικά εργαλεία πρέπει να διενεργούνται μόνο από ειδικευμένους τεχνικούς!

Τα ηλεκτρικά εργαλεία που χρειάζονται επισκευή μπορούν να στέλνονται στο κέντρο σέρβις της χώρας σας. Συμβουλευτείτε τον κατάλογο ανταλλακτικών για τη διεύθυνση. Παρακαλούμε επισυνάψτε περιγραφή του προβλήματος του ηλεκτρικού εργαλείου.

ΠΡΟΣΤΑΣΙΑ ΠΕΡΙΒΑΛΛΟΝΤΟΣ

Τα υλικά συσκευασίας του μηχανήματος είναι 100% ανακυκλώσιμα.

Φθαρμένα ηλεκτρικά εργαλεία και εξαρτήματα περιέχουν σημαντικές ποσότητες πολύτιμων πρώτων υλών και λάστιχου που μπορούν να ανακυκλωθούν.

ΑΝΤΙΜΕΤΩΠΙΣΗ ΠΡΟΒΛΗΜΑΤΩΝ

Σε αυτήν την παράγραφο περιγράφονται προβλήματα και δυσλειτουργίες που μπορείτε να διορθώσετε οι ίδιοι. Αν τα μέτρα που περιγράφονται εδώ δεν λύσουν το πρόβλημα, παρακαλούμε διαβάστε το «Επισκευές».

ΚΙΝΔΥΝΟΣ!
Πολλά ατυχήματα συμβαίνουν ιδίως αναφορικά με προβλήματα και δυσλειτουργίες. Γι' αυτό προσέξτε τα παρακάτω:

- Βγάζετε πάντα την πρίζα πριν τις επισκευές.
- Βεβαιωθείτε ότι όλες οι διατάξεις ασφάλειας λειτουργούν ξανά μετά από κάθε επισκευή.

Ο κινητήρας δεν λειτουργεί
Δεν υπάρχει ρεύμα
- Ελέγξτε καλώδια, βύσμα, πρίζα και ασφάλεια.

Δεν υπάρχει σταυρωτή λειτουργία
Έχει μπει το κλείδωμα μεταφοράς
- Αφαιρέστε το κλείδωμα μεταφοράς.

Έχει μπει το κλείδωμα ασφάλειας.
- Αφαιρέστε το κλείδωμα ασφάλειας.

Ελληνικά

ΠΡΟΣΤΑΣΙΑ ΠΕΡΙΒΑΛΛΟΝΤΟΣ

Δεν υπάρχει ισχύς
Η λεπίδα πριονιού έχει στομώσει και φθαρεί (ίσως έχει και σημάδια θερμότητας από υπερθέρμανση).

Η λεπίδα πριονιού δεν είναι η κατάλληλη για το υλικό που κόβετε (βλ. «Τεχνικές προδιαγραφές»).

Η λεπίδα πριονιού έχει στραβώσει:

- Αντικαταστήστε τη λεπίδα πριονιού (βλ. κεφάλαιο «Συντήρηση»)

Το πριόνι δονείται πολύ

Έχει στραβώσει η λεπίδα πριονιού

- Αντικαταστήστε τη λεπίδα πριονιού (βλ. «Συντήρηση»)

Η λεπίδα πριονιού έχει τοποθετηθεί εσφαλμένα

- Αφαιρέστε τη λεπίδα πριονιού και τοποθετήστε την πάλι σωστά (βλ. «Συντήρηση»).

Το πριόνι κάνει ήχο όταν ξεκινάει
Ο ιμάντας οδήγησης έχει χαλαρώσει

- Σφίξτε τον ιμάντα οδήγησης (βλ. «Συντήρηση – Τάνυση ιμάντα οδήγησης»).

Ο περιστρεφόμενος πάγκος δεν κινείται ή στρίβει δύσκολα.
Έχει μαζευτεί πριονίδι κάτω από τον περιστρεφόμενο πάγκο.

- Αφαιρέστε το πριονίδι.

ΣΗΜΑΝΣΕΙΣ

ΣΥΜΒΟΛΟ	ΟΡΙΣΜΟΣ
	Διαβάστε προσεκτικά τις οδηγίες πριν ξεκινήσετε τη χρήση του μηχανήματος.
CE	Πιστοποίηση CE
	Ειδοποίηση Ασφάλειας
V	Βολτ
	Παρακαλούμε ανακυκλώστε
	Ανακυκλώστε τις πρώτες ύλες και μην τις απορρίπτετε. Το μηχάνημα, τα εξαρτήματα και η συσκευασία πρέπει να ταξινομούνται για ανακύκλωση φιλική προς το περιβάλλον.
	Μην αγγίζετε τη λεπίδα του πριονιού όσο λειτουργεί.
	Φοράτε γυαλιά ασφαλείας και προστατευτικά αυτιών. Φοράτε μάσκα σκόνης.

Türkçe

TANIM

1 Üst testere tablası
2 Yarma bıçağı
3 Bıçak koruyucu kapağı
4 Yarma bıçak siperi
5 Yarma bıçak siper başı
6 Güvenlik kiliti
7 ON/OFF Açma/kapama düğmesi
8 A Düğmesi
9 Gönyeburun tablasını kilitleme topuzu
10 Gösterge, dik açı skalası
11 Gönyeburun tablası
12 Alt takım
13 Dayama rayı
14 Alt bıçak koruyucu kapağı
15 Gösterge, eğim açı skalası
16 Açı eğim kilitleme mili
17 Tabla skalası
18 Testere bıçağı
19 Testere başı
20 Tetik kolu
21 Besleme levhası
22 Aşağıya kilitleme pimi
23 Eğim Gauge
24 İttirme çubuğu
25 Kıskaç/germe işkencesi
26 Altıgen başlı anahtar
27 Talaş atma borusu
28 Toz torbası
29 B Düğmesi

GÜVENLİ KULLANIM İÇİN TALİMATLAR

LÜTFEN ÖNCE OKUYUNUZ
Bu talimatlar, kullanıcı olarak size kolaylık sağlaması için, bu makineyi nasıl kullanmanız gerektiğini öğrenmeniz ve güvenli kullanmanız için yazılmıştır. Talimatlar, aşağıdaki gibidir:

- Makineyi kullanmadan önce, talimatları okuyunuz. Bu talimatları okurken, özellikle güvenlik talimatlarına dikkat ediniz ve bu güvenlik talimatlarını daima takip ediniz.
- Bu kullanım talimatları, bu tür bir makinenin kullanımına dair ana teknik bilgisi olan kişilere yöneliktir. Tecrübesi olmayan kişilerin, bu makineyi kullanmadan önce, tecrübeli bir şahıstan yardım almaları ve bir uzman bilgisine başvurmaları önemle tavsiye edilir.
- Gelecekteki kullanmak üzere, bu makine ile birlikte verilen tüm belgeleri saklayınız. Gelecekte bir teminat talebi ihtimalinize karşı, satın alım belgenizi kanıt olarak saklayınız.
- Makineyle birlikte verilen kullanım talimatları ve diğer tüm belgeler olmadan, bu makine, bir başkasına satılmamalı veya ödünç olarak verilmemelidir.
- Bu kılavuzda verilen kullanım ve güvenlik talimatlarına riayet edilmemesinden kaynaklanan herhangi bir hasardan, üretici herhangi bir mesuliyet kabul etmemektedir.

BELİRTİLEN KULLANIM ŞARTLARI

Bu testere, enine, eğimli, köşeli ve bileşik köşeli kesimler içindir. Oluk açma işlemini de görür. Sadece testere bıçağına uygun materyaller kesilebilir.(Testere bıçağına ait ''Teknik veriler'' bölümünü görünüz.)

Müsaade edilen ebatlarda olmayan parçaları ve materyalleri kesmeyiniz. (''Teknik veriler'' bölümünü görünüz.)

Yakacak odunu gibi dairesel olan veya düzensiz eni olan parçaları kesmeyiniz; çünkü bu tip parçalar kesim esnasında sağlam bir şekilde tutulamaz. İnce parçaları yukarıya doğru pozisyonlarda keserken sağlam bir destek için uygun bir yardımcı dayanak kullanılmalıdır.

Yukarıda belirtilenlerin dışında bir kullanım, değişiklik, makinenin tadilatı veya üretici tarafından özellikle tavsiye edilmeyen parçaların kullanılması beklenmeyen hasara neden olabilir!

GENEL GÜVENLİK TALİMATLARI

- Materyal hasarını veya fiziksel yaralanma riskini azaltmak için aşağıdaki güvenlik talimatlarına dikkat ediniz.
- Ayrıca ilgili bölümlerdeki özel güvenlik talimatlarına da dikkat ediniz.
- Dairesel ve enine kesme testerelerinin neden olabileceği kazaları önlemek için, uyulması gereken yerlerde yasal yönetmelikleri veya kuralları takip ediniz.

GENEL TEHLİKE!

- Çalışma alanını düzenli tutunuz- dağınık çalışma alanı, kazaları davet eder.
- Tetikte ve ne yaptığınızın farkında olunuz. Bir nedenle çalışmaya başlayınız. Uyuşturucu, alkol veya ilaç etkisi altında iken makineyi kullanmayınız.
- Çevre koşullarını dikkate alınız: herzaman dengede olunuz.
- Uzun parçaları keserken, uygun parça destekleri kullanınız.
- Alev alan sıvı ve gazların etrafında, makineyi kullanmayınız.

Türkçe

GÜVENLİ KULLANIM İÇİN TALİMATLAR

Bu makine, sadece çapraz dişli testeri bilen ve bunların kullanımından doğan tehlikelerin farkında olan kişiler tarafından çalıştırılmalı ve kullanılmalıdır. 18 yaşından küçükler, bu makineyi sadece mesleki eğitim esnasında, bir eğitmenin gözetimi altında kullanabilir.

- Çevredekileri, özellikle çocukları, tehlike bölgesinin dışında tutunuz. Diğer kişilerin, çalışan makineye veya makinenin kablosuna dokunmalarına izin vermeyiniz.
- Makineye aşırı yükleme yapmayınız- sadece belirlenen performansında kullanınız. ''Teknik verilere'' göre tasarlanmıştır.

  Uzatma kablosu kullanmayınız; çünkü bu kablo aşırı ısınabilir ve yangın çıkartma riskine neden olabilir.

TEHLİKE! ELEKTRİK ÇARPMA RİSKİ!

- Makineyi yağmura maruz bırakmayınız. Nemli ve ıslak ortamlarda kullanmayınız.

  Makineyi kullanırken, radyatör, boru, pişirme fırını, buzdolabı gibi topraklaması olan nesnelerin vücut temasından kaçınınız.

FİZİKSEL YARALANMA RİSKİ VE HAREKETLİ PARÇALAR TARAFINDAN ÇARPILMA!

- Koruyucu parçalar takılmadan makineyi kullanmayınız.
- Bıçakla gerekli mesafeyi daima koruyunuz. Gerekirse, uygun besleme destekleyicileri kullanınız. Sürücü bileşkenlerle gerekli mesafeyi koruyunuz.
- Kesilen parçaları, artıkları çalışma alanından çıkartmadan önce, bıçağın tam olarak durmasını bekleyiniz.
- İş parçasını kenarına doğru iterek testere bıçağını durdurmaya çalışmayınız.
- Bakım öncesinde, makinenin elektriğe bağlı olmadığından emin olunuz.
- Çalıştıracağınız zaman (örneğin bakım sonrasında) makinenin içinde veya üzerinde gevşek parçaların veya başka aletlerin olmadığından emin olunuz.
- Makine kullanılmadığı zaman elektrik bağlantısını KESİNİZ. Uzun zaman kullanılmadığında daima fişi prizden çekiniz.

KESİCİ ALET ÇALIŞMADIĞI HALDE KESME TEHLİKESİ!

- Kesici bıçakları değiştirirken eldiven giyiniz.
- Testere bıçaklarını, kimsenin zarar görmeyeceği bir şekilde saklayınız.

GERİTEPME RİSKİ (İŞ PARÇASI TESTERE BIÇAĞINA TAKILIR VE KULLANICIYA FIRLATILIR):

- Yarma bıçağının masa testere modunda çalışacağı zaman doğru takıldığından emin olunuz.
- İş parçalarını sıkıştırmayınız.
- Testere bıçağının, iş parçasına uygun olduğundan emin olunuz.
- İnce cidarlı iş parçalarını sadece iyi dişli bir testere bıçağıyla kesiniz.
- Daima keskin testere bıçakları kullanınız.
- Şüphelenilirse, yabancı maddelerin iş parçasına takılıp takılmadığını kontrol ediniz (örneğin civiler veya vidalar).
- Keserken sadece güvenli ve sağlam kavramayı sağlayan kütük çaplarını kesiniz.
- Asla setler halinde veya birden çok iş parçalarını aynı zamanda kesmeyiniz- Bunlar, tek tek sağlama alınamaz ve kontrol edilemez. Tek parça, kontrol edilmeyen testere bıçağına takılırsa fiziksel yaralanma riski vardır.

DOLAŞMA TEHLİKESİ!

- Küçük parçaları, artıkları vs. çalışma alanından temizlerken testere bıçağının tam olarak durduğundan emin olunuz.
- Aşağıdakileri içeren hiçbir iş parçasını kesmeyiniz
  - ipler
  - sicimler
  - kordonlar
  - kablolar veya
  - tel kablolar veya yukarıda sayılanların dahil edilmesi.

YETERSİZ KORUYUCU EKİPMANLARIN YARATTIĞI TEHLİKELER!

- Kulak koruyucuları takınız.
- Toz maskesi takınız.
- Uygun iş kıyafetleri giyiniz
- Dış ortamlarda çalışırken kaymayan ayakkabılar giymeniz tavsiye edilir

TESTERE TOZLARININ NEFES YOLUYLA TENEFFÜSÜNDEN DOĞAN YARALANMA RİSKİ!

- Bazı ağaç tozu tiplerinin (örn.kayın, meşe, alıç) nefes yoluyla teneffüsü sağlığa zararlıdır. Mümkünse bir toz toplayıcısı kullanınız. Toz toplayıcısı teknik verilerde belirtilen bilgiyle uyumlu olmalıdır.
- Makineden ve çalışma alanından çıkan ağaç tozlarının miktarını azaltınız:

Türkçe

GÜVENLİ KULLANIM İÇİN TALİMATLAR

- çalışma alanındaki testere tozu birikintilerini temizleyiniz (uzağa savurmayınız);
- toz toplayıcısındaki sızıntıları tamir ediniz;
- iyi hava akımının olduğundan emin olunuz.

MAKİNEDE YAPILAN DEĞİŞİKLİKLERİN VEYA TEST EDİLMEYEN VE ÜRETİCİ TARAFINDANÖNERİLMEYEN PARÇALARIN KULLANILMASININ MEYDANA GETİRDİĞİ TEHLİKELER!

■ Bu kullanım kılavuzunu tam olarak kullanarak, makinenin montajını yapınız.

■ Sadece üretici tarafından onaylanan parçaları kullanınınız. Bu özellikle aşağıdakiler için geçerlidir:
- testere bıçakları (kütük nosları için “Teknik veriler” i görünüz.)
- güvenlik cihazları devices (kütük nosları için “Teknik veriler” i görünüz.)

■ Hiçbir parçayı değiştirmeyiniz.

MAKİNEDEN MEYDANA GELEN TEHLİKELER

■ Dikkat ediniz, vücudunuzun veya giysileriniz herhangi bir bölümü makine tarafından yakalanabilir ve makinenin içine gidebilir. (kravat, eldiven, geniş kollu giysiler giymeyiniz; uzun saçları toplayınız).

■ Makine ve aksesuarlarını iyi tamir ettiriniz. Bakım talimatlarını takip ediniz.

■ Makineyi kullanmadan önce daima olası hasarları kontrol ediniz. Makineyi her kullanmak istediğinizde, güvenlik cihazlarının ve koruyucu gardların tam fonksiyonlarını yerine getirdiğini dikkatlice kontrol ediniz. Hareketli parçaların tamamının tam olarak çalıştığını ve sıkışmadığını kontrol ediniz. Bütün parçaların doğru bir şekilde takılmış ve aletin doğru kullanımı için gerekli koşulların yerine getirimiş olduğundan emin olunuz.

■ Zarar önleme cihazları veya parçaları, kalifiye bir uzman tarafından tamir edilmeli veya değiştirilmelidir. Hasar gören düğmelerin yetkili bir servis merkezi tarafından değiştirilmesini sağlayınız. Eğer düğme ON(açık)veya OFF(kapalı)pozisyonuna getirilemezse makineyi kullanmayınız. Makineyi hasarlı kablo veya fişle kullanmayınız.

■ Tutamakları yağ ve gresten temiz tutunuz.

GÜRÜLTÜDEN MEYDANA GELEN YARALANMA RİSKİ!

■ Kulak koruyucusu takınız.

■ Yarma bıçağının bükülmediğinden emin olunuz. Bükülen yarma bıçağı, iş parçasını testere bıçağının kenarına doğru itip gürülteye neden olacaktır.

ÜRÜNE HAS ÖZELLİKLER

■ Enine kesim modundan masa moduna hızlı geçiş.

■ 93° kesim açısı eğimli kesim için (45° sağdan 48° sola) önceden ayarlı beş noktalarla.

■ 110°kesim açısı köşeli kesim için (60° sağdan 50° sola) önceden ayarlı on noktalarla.

■ Hafifliğinden ve küçük ebatlarından dolayı, mobil kullanım için mükemmel.

■ Hassas kesimler için sağlam kast aliminyum yapısı.

■ TCT testere bıçağı.

■ Yardımcı dayanak kurulumu mümkün.

■ Herhangi bir elektrik kesilmesinden sonra, elektriklerin tekrar gelmesi halinde makinenin kendi kendine çalışmasını önleyen bir yeniden başlatma koruyucusu mevcuttur.

■ Kulak koruyucusu takınız.

■ Yarma bıçağının bükülmediğinden emin olunuz. Bükülen yarma bıçağı, iş parçasını testere bıçağının kenarına doğru itip gürülteye neden olacaktır.

Türkçe

TEKNİK VERİLER

Voltaj	**V~**	**230V (50Hz)**
Koruyucu sigorta	**A**	**10(zaman-lag)**
Güç	**W**	**1800**
Koruyucu yapı	**IP**	**20**
Koruma derecesi		**II**
Testere bıçak hızı	**min $^{-1}$**	**5000**
Testere bıçak çapı	**mm**	**254**
Ebatlar **Makine paket içinde iken** **- Boy x en x yükseklik**	**mm**	**700 x 585 x 420**
Maksimum iş parçası en bölümü **- 90° x 90°** **- 90° x 45°** **- 45° x 90°** **- L45° X 45°** **R45° X 45°** **Masa testeresinde kesim kapasitesi**	 **mm** **mm** **mm** **mm** **mm** **mm**	 **70 x 110** **50 x 100** **40 x 90** **35 x 50** **40 x 90** **40**
Ağırlık **Brüt ağırlık** **Net ağırlık**	 **kg** **kg**	 **24** **19**
Kullanım için izin verilebilir ambiyant ısı **Nakliye ve muhafaza için izin verilebilir ısı**	°C °C	**0 to + 40** **0 to + 40**
EN(Avrupa Standartları) ISO 3744 e göre Gürültü emisyonu **Ses güç seviyesi L_{WA}**	dB(A)	103.2
Ses güç seviyesi L_{WA} yüksüz	dB(A)	97.7
Ses basınç seviyesi, kullanım halinde L_{PA}	dB(A)	91.7
Ses basınç seviyesi, kullanıcı kulağında L_{PA} yüksüz	dB(A)	88.1
Ölçülen hız değişiminin etkili değeri (tutamakta titreme)	m/s^2	<2.5
Toz toplayıcı (standart teslimat kapsamı dışında) **-Toz atma deliğinin çapı**	mm	43
-Minimum hava akış hacmi	m^3/h	550
-Minimum emme akışı	Pa	740
-Toz atma deliğinde minimum hava hızı	m/s	20

Türkçe

KULLANIM

KURULUM VE NAKLİYE

DİKKAT!
Makineyi tutamağından taşımayınız; tutamak makinenin tüm ağırlığını taşımak için dizayn edilmemiştir. Makineyi taşımak için, tabanın her iki yanından kavrayınız (12).

Kurulum (Şekil.14)

1. Bir kişinin yardımıyla makineyi kutusunda dışarıya çekiniz.
2. Döndürme tablasını 0° pozisyonuna getiriniz ve gönye burun kilidini kilitleyiniz.

NOT:

Eğer makinenin bir iş tezgahına monte edilmesi gerekiyorsa; Lastik ayağı monte **ETMEYİNİZ!**

3. Lastik ayağı monte etmek için, makineyi dikkatlice sağa doğru döndürünüz, böylece motor tarafından desteklenir.
4. Civata somununu (A3) lastik ayağın alt tarafındaki deliğe takınız.
5. Altı başlı soket vidayı (A1) makinenin ayağına yukarıdan geçiriniz. Lastik ayağı (A2) vidaya daha önce takılan civata somunu (A3) ile takınız.
6. Lastik ayağı sadece el sıkılığında sıkılayınız.
7. Vidayı sadece Alyen anahtarıyla el sıkılığında sıkılayınız.

TEHLİKE !
Makineyi kaldırırken veya ters döndürürken yanlış pozisyonda tutmanın fiziksel yaralama riski vardır. Makineyi daima tabandan tutunuz (12).

8. Makineyi uygun yüzeylere koyunuz:
   - Her dört ayağın sağlam bir şekilde yerde duruyor olması gerekir.
   - Yüzey için ideal yükseklik ortalama olarak 800mm.
   - Testerenin güvenli bir şekilde dikilmesi gerekir, büyük iş parçalarını dahi keserken.
9. Paketleme malzemelerini gelecekteki kullanımlar için saklayınız veya türüne göre ayırınız ve çevreye uygun bir şekilde tasnif ediniz.

Nakiye (Şekil 5, 12, 13)

1. Alt bıçak koruyucusunu (14) besleme levhasının arka ucunun önünde sol el tarafından yerleştiriniz ve arkaya doğru itiniz.
2. Testere çark başını (22) aşağıya indiriniz ve aşağıya kilitleme milini takınız.
3. Çıkartılmış yarma bıçak koruyucusunu ve bıçak kapağına yerleştiriniz ve pozisyonunda sağlamlaştırını z.
4. Makineyi alt takımın (12) her iki tarafından tutarak kaldırınız.

NOT:

Bu bölümde, makinenin önemli kullanım noktaları tanıtılmaktadır.

Testerenin doğru kullanımı ‘‘Kullanım’’ bölümünde detaylarıyla anlatılmıştır, ilk defa makineyi kullanmadan önce bu bölümü okuyunuz.

A. Tabla testere modu (Şek. 2, 5, 6, 12)

- Masanın doğru oryantasyonda tam olarak monte edildiğinden emin olunuz (Fig./Şek. 2), aşağıya kilitleme pininin(22) doğru yerleştirildiğinden ve ikinci düğmenin (Switch B (29)) doğru olarak kilietlendiğinden emin olunuz.
- Yarma bıçak siperini çıkartınız(4).
- Makineyi çalıştırmaya başlatmak ve durdurmak için, on ve off düğmesini kullanınız(7).

B. Gönyeburun Testere modu kullanımı(Şek 6)

- Yarma bıçak siperinin(4) testere bıçağını kapatacak şekilde doğru takıldığından emin olunuz Bu düğmeyi active eder A(8). Kapağın (yarma bıçak siperi) güvenle takıldığından emin olunuz. Takılmamışsa, sağlama almak için yarma bıçak siper başını(5) kullanınız.
- Alt bıçak koruyucu kapağını çıkartınız(14).
- Motoru çalıştırmak için tutamaktaki tetik düğmesine basınız(20) .
- Motoru durdurmak için tetik düğmesini serbest bırakınız(20).

Dönen Tabla (Şek. 7-9)

Dönen tabla (11) sola 50° den, sağa 60°den döner ve önceden ayarlı noktalarda 0°, 15°, 22.5°, 30°, 45° ve 60° pozisyonlarında çalışır.
Gönyeburun tablasını döndürmek için, kilit (9) gevşetilir.

DİKKAT!
Kesim esnasında, gönyeburun açısınının değişmesini önlemek için, tablanın kilitleme başı sıkılanmalıdır (tablo önceden ayarlı noktalarda çalıştığı zamanda da.)

Açı eğim ayarı (Şek.10-11)

Palet kolu dik olarak 45°de sola eğimlendirilebilir.

Türkçe

KULLANIM

Eğimlendirmek için, açı eğim kilitleme kolu (16) gevşetilmelidir.

DİKKAT!
Kesim esnasında açı eğiminin kaymasını engellemek için palet kolunun kilit vidası sıkılanmalıdır (önceden ayarlı noktalarda çalıştığı zamanda da).

Yarma bıçak siperi (Şek.12-13)

Yarma bıçak siperi(4) üst testere tablasına monte edilmiştir(1). Yarma bıçak siperini kilitleme başı(5)nın yönü makinenin önüne doğru olmalıdır.

Kilitleme topuzunu gevşetiniz, Yarma bıçak siperi(4) çıkartılabilir ve dik kesim bıçkı modunda yeniden pozisyonlandırılabilir(Şek.13). Yarma bıçak siperi bıçak koruyucu kapağının üzerine yerleştirilir(3). Yarma bıçak siperi tekrar yerleştirilirken, yarma bıçağının kilitleme başını (5) kullanarak daima siperin sağlamlaştırıldığından emin olunuz.

Toz Toplayıcısını Bağlama

TEHLİKE !
Bazı ağaç tozları (örn.kayın,meşe, alıç) nefes yoluyla teneffüs edildiğinde sağlığa zararlı olabilir. Toz toplayıcısı kullanınız:

- Testereyi kapalı mekanlarda kullandığınızda;
- Testereyi uzun periyotlarda kullandığınızda (bir günde 1/2 saatten fazla);
- Meşe, kayın veya alıç keserken.

Toz toplayıcısı aşağıdaki gerekliliklere uymalıdır :

- Toz atma borusunun çapı (43mm) olmalı;
- Hava akış hacmi ~ 550m3/h;
- Toz atış borusununun emmesi ~ 740 Pa;
- Toz atış borusunda hava hızı ~ 20m/s.

Toz toplayıcısının kullanım talimatlarını iyi anlayıp takip ediniz.

Yarma Bıçak Ayarı(Şek.15)

TEHLİKE !
Ayar öncesi fişten çekiniz.

NOT:

Yarma bıçağı alt pozisyonda fabrika ayarındadır.İlk kullanım öncesinde ayar, eğer sadece yarma bıçağının nakliye esnasında pozisyonu değişmiş ise veya maksimum derinlikte bir kesim isteniyorsa yapılmalıdır.

1. Üst testere tablasını tam olarak kaldırnız ve kesim kilit vidalarını sıkılayınız.
2. Yarma bıçağını kontrol etme:
   - Testere bıçağının dış kenarı ile yarma bıçağı arasındaki mesafe 3-8mm. olmalıdır.
   - Yarma bıçağı, testere bıçağıyla hizada olmalıdır.

TEHLİKE !
Yarma bıçağı, güvenlik araçlarından biridir ve güvenli bir kullanım için doğru bir şekilde takilmalıdır.

Eğer sadece yarma bıçağının yeniden hizalanması gerekili ise:

3. Altıgen başlı soket vidalarını gevşetiniz (B1).
4. Yarma bıçağını(2) istenilen pozisyona ayarlayınız. Testere bıçağının dış kenarıyla yarma bıçağı arasındaki mesafenin 3-8mm olması gerekir.
5. Altıgen başlı soket vidalarını sıkılayınız (B1).

NOT:
Yarma bıçağı, üst pozisyona kurulduğu zaman üst testere tablası tam olarak kaldırıldığında, yarma bıçak siperi sadece koruyucu kapağın üzerine yerleştirilebilir.

AC Güç Kaynağına Bağlama

TEHLİKE! YÜKSEK VOLTAJ

- Bu makineyi sadece kuru ortamlarda kullanınız.
- Bu makineyi sadece aşağıdaki koşullarla buluşan güç kaynaklarıyla kullanınız (ayrıca “Teknik veriler” bölümüne bakınız).
  - Ana şebeke voltajı ve makinenin değerler etiketinde gösterilen devire ve voltaja devir uyumu ;
  - 30mA da bir artık akım cihazıyla (RCD) çalışan koruyucu sigorta olmalıdır.
  - Prizlerin tam olarak takılması, topraklanması ve test edilmesi gerekir.
- Güç kablosunu, iş alanından uzak olup zarar görmeyeceği şekilde yerleştiriniz.
- Güç kablosunu, sıcaktan, zararlı sıvılardan ve keskin kenarlardan koruyunuz.
- Sadece enine kesitleri yeterli ara kabloları olan plastik kaplı uzatma kablolarını kullanınız. (3 x 1.5mm^2).
- Elektriği kesmek için kabloyu fişten çekmeyiniz.

ENİNE KESEN TESTERE MODU

Pandül hareketli koruyucu kapak (Şek.16)

Pandül hareketli koruyucu kapak (C1) testere bıçağıyla kazara temasından ve parçaların etrafa fırlamasından korur.

Pandül hareketli koruyucu kapak**,** testere başı kaldırıldığında, daima otomatik olarak başlatma pozisyonuna geri dönmelidir. Testere başı başlatma pozisyonunda iken testere bıçağının hertarafı kapalı olmalıdır.

Türkçe

KULLANIM

Güvenlik Kiliti (Şek.2-3)

Güvenlik kiliti (6) üst pozisyondaki testere başını kilitler ve pandül hareketli koruyucu kapağın testere bıçağına maruz kalmasını engeller.

Güvenlik kiliti üzerine basılarak serbest bırakılır. Testere başı (19) şimdi aşağıya alınabilir; testere başı aşağıya indirildiğinde pandül hareketli koruyucu kapak içeriye alınır, testere bıçağı açıktadır.

Kesim yapıldıktan sonra – ve testere başı üst başlatma pozisyonunda iken - pandül hareketli koruyucu kapak güvenlik kilitiyle tekrar kilitlenir.

Kurulum (Şek.12 & Şek.13)

TEHLİKE !
Makine kurulmadan önce:
- **Makineyi KAPATINIZ,**
- **Fişten çekiniz.**
- **Makine tam olarak durana kadar bekleyiniz.**

1. Yarma bıçak siperi (4) testere bıçağını kapatması için takılması ve sağlam pozisyonda olması bir zorunluluktur ve yarma bıçak siperi A(8) düğmesini kontrol etmelidir,yarma bıçak siperinin kilitleme topuzunu(5) kullanarak pozisyonunu sağlamlaştırınız.
2. Aşağıya kilitleme pimini serbest bırakınız (22) ve testere başını tam olarak kaldırınız.
3. Alt bıçak koruyucu kapağını çıkartınız (14).
4. Makineyi active etmek için tetik düğmesini (20) kullanınız.

KULLANIM

TEHLİKE !

- Makineyi kullanmadan önce daima aşağıdaki noktaları doğru çalıştırma için kontrol ediniz.
  - Pantül hareketli koruyucu kapak.
- Fiziksel koruma frenini kullanınız.
- Tam ve doğru kullanım pozisyonu - Testerenin önünde
  - Testerenin önünde
  - Kesim çizgilerinin yanlarına
- Çarpma riski! Testere başını eğerken yana doğru takın, testere başını tutamaklarından tutunuz ve parmaklarınızı palet kol tutucusundan ve eğim alanından uzak tutunuz! Testere başında tutunuz.
- Eğer işin tipi gerektirirse, aşağıdakileri kullanınız:
  - İş desteği kullanınız- uzun parçalar için, yoksa masadan düşecektir;
  - Toz toplayıcısı.
- Eğer küçük parçalarda kesim sonucu alınabilecekse yardımcı bir parmaklık koruyucusu kullanınız.
- İş parçasını daima masadan aşağıya doğru tutunuz ve sıkıştırmayınız.
- İş parçasını kenarlarına doğru iterek testere bıçağını durdurmaya çalışmayınız. Testere bıçağı bloke olursa fiziksel yaralanma riski vardır.

Standart enine dik kesimler

Çalıştırma pozisyonu:

- Testere başı tam olarak kaldırılır.
- Dönen tablanın pozisyonu 0 ° dir, dönenen tablanın kilit vidası sıkılanır.
- Motor başı (90°) lik pozisyonda diktir, açı eğim kilit kolu sıkılanır.

İş parçasının kesimi:

1. İş parçasını sipere doğru tutunuz, eğer mümkünse iş parçasını sağlam olarak sabitlemek için kıskaç/ germe işkencesi kullanınız.
2. Tetik düğmesini (20) çalıştırınızve güvenlik kilitine (6) basınız/çalıştırınız.
3. Testere başını yavaşça tam olarak aşağıya indiriniz. Testere zorlandığı zaman, motorun hızını düşürmemek için uygun bir basınç uygulayınız.
4. İş parçasını bir geçirişte kesiniz.
5. Testere başının yavaşça üst çalışma pozisyonuna döndürünüz.
6. Eğer daha fazla kesim gerekmiyorsa, tetik düğmesini (20) serbest bırakarak testereyi durdurunuz.

Gönye kesimleri (Şek.7)

Gönye kesimi bir iş parçasını bir açıda dayama rayına doğru keser.

Çalıştırma pozisyonu:
- Testere başını tam olarak kaldırınız.
- Motor başı (90°) lik pozisyonda diktir, açı eğim kilit kolu sıkılanır.

İş parçasının kesimi:
1. Gönyeburun tablasının (11) gönyeburun tabla kilit topuzunu (9) gevşetiniz.
2. İstenilen açıyı ayarlayınız.
3. Gönyeburun tablasının kilit topuzunu sıkılayınız.
4. İş parçasını, dayama rayına doğru tutunuz. Eğer mümkünse iş parçasını sağlam olarak sabitlemek için bir kıskaç kullanınız.

Türkçe

KULLANIM

5. Tetik düğmesini (20) çalıştırınız ve güvenlik kilitine (6) basınız/çalıştırınız.
6. Testere başın yavaşça tam olarak aşağıya indiriniz. Testere zorlandığı zaman, motorun hızını düşürmemek için uygun bir basınç uygulayınız.
7. İş parçasını bir geçirişte kesiniz.
8. Testere başının yavaşça üst çalışma pozisyonuna döndürünüz.
9. Eğer daha fazla kesim gerekmiyorsa, tetik düğmesini (20) serbest bırakarak testereyi durdurunuz)

NOT:
Gönyeburun tabla farklı açılarda 0° , 15° , 22.5° , 30° , 45° and 60° pozisyonlarda çalışır.

Açı eğimli (eğik) kesimler (Şek.10 & 11)

Bir açı eğimli kesim, iş parçasını 90° d e n farklı açılarda keser.

Çalıştırma pozisyonu:
- Testere başı tam olarak kaldırılır.
- Gönyeburun tablası 0 ° pozisyonunda, dönen tablanın kilit vidası sıkılanır.

İş parçasının kesimi:
1. Açı eğim kilit kolu(16) testere başının testereye yakınına eğimi için gevşetilir.
2. Motor başını istenilen pozisyona yavaşça eğiniz.
3. Açı eğim kilit kolunu (16) sıkılayınız.
4. İş parçasını dayama rayına doğru tutunuz, eğer mümkünse iş parçasını sağlam olarak sabitlemek için kıskaç kullanınız.
5. Tetik düğmesini (20) çalıştırınız ve güvenlik kilitine (6) basınız/çalıştırınız.
6. Testere başını yavaşça, tutamakları sıkı bir şekilde kavrayarak tam olarak aşağıya indiriniz. Testere zorlandığı zaman, motorun hızını düşürmemek için uygun bir basınç uygulayınız.
7. İş parçasını bir geçirişte kesiniz.
8. Testere başının yavaşça üst çalışma pozisyonuna döndürünüz.
9. Eğer daha fazla kesim gerekmiyorsa, tetik düğmesini (20) serbest bırakarak testereyi durdurunuz.

Bileşik gönyeburun kesimleri

Bileşik gönyeburun kesimi, gönye kesimle eğik kesimin bir kombinasyonudur;anlamı iş parçasının bir geçişinde dayanma rayına ve material yüzeyine 90° d e r e c e d e n farklı bir açıda kesilmesi demektir.

TEHLİKE !
Bileşik kesim yaparken testere bıçağı normaldan daha fazla açıktadır- bu, fiziksel yaralanma riskini arttırır.

Testere bıçağına daima yeterli mesafede durunuz.
Çalıştırma pozisyonu:
- Testere başını tam olarak kaldırınız..
- Gönyeburun tablasını istenilen pozisyona getiriniz.
- Testere başı istenilen açıya iş parçasının yüzeyine doğru eğimlenir ve kilitlenir.

İş parçasının kesimi:
1. İş parçasını, sipere doğru tutunuz. Eğer mümkünse iş parçasını sağlam olarak sabitlemek için mengene kullanınız.
2. ON7OFF düğmesinin üst yarısına ve güvenlik kilitine basınız.
3. Testere başını yavaşça, tutamakları sıkı bir şekilde kavrayarak tam olarak aşağıya indiriniz. Testere zorlandığı zaman, motorun hızını düşürmemek için uygun bir basınç uygulayınız.
4. İş parçasını bir geçirişte kesiniz.
5. Testere başının yavaşça üst çalıştırma pozisyonuna dönmesini sağlayınız.
6. Eğer hemen daha fazla kesim yapılmayacaksa testereyi KAPATINIZ, turn the saw OFF.

TABLA(MASA) KESİM MODU
Güvenlik Araçları

Bıçak koruyucu kapağı (Şek.12)

Bıçak koruyucu kapağı(3) testere bıçağına kazara teması ve etrafa uçan maddelerin sıçramasını önler. Kullanım esnasında daima bıcak koruyucusunu takılı kurulu tutunuz.

Yarma bıçağı (Şek.12)
Yarma bıçağı (2) iş parçasının kalkan testere dişleri tarafından yakalanıp kullanıcıya doğru fırlatılmasını önler. Kullanım esnasında daima yarma bıçağını takılı tutunuz.

Alt bıçak koruyucu kapağı (Şek.12)
Alt bıçak koruyucu kapağı(14) testere bıçağına kazara temasları önler.
Güvenlik bıçak koruyucuları, makine kullanımda iken daima kurulu olmalıdır.

İttirme çubuğu (Şek.17&18)
İttirme çubuğu (24) kulunuzun bir uzatması gibi çalışır testere bıçağına kazara temastan elinizi korur.

Testere bıçağıyla rip fence arasındaki mesafe 120mm den az ise daima bir ittirme çubuğu kullanınız.

Türkçe

KULLANIM

İttirme çubuğunu testere masasının yüzeyine 20° den 30°ye doğru yönlendiriniz.

Eğer hasar görmüşse ittirme çubuğu değiştirilmelidir.

5 Yarma bıçak siperini(4) bıçak koruyucu kapağından çıkartınız.

Testereyle Kesim

TEHLİKE !

Makine kurulmadan önce (Şek.12 &Şek.13):
- **Makineyi KAPATINIZ,**
- **fişten çekiniz;**
- **makine tam olarak duruncaya kadar bekleyiniz.**

1 Testere başını döndürün.

2 Gönyeburun tabla 0° pozisyonuna getirilir ve kilit vidası sıkılanır, dönenen tablanın kilit vidası sıkılanır.

3 Alt bıçak koruyucu kapağı sağlam bir şekilde takılmalı,B(29) düğmesinin aktif olduğundan emin olunuz.

4 Testere başını aşağıya döndürüp kilitleyiniz.

5 Yarma bıçak siperini(4) bıçak koruyucu kapağından çıkartınız.

Kullanım

TEHLİKE !

- **Çalışmaya başlamadan önce, aşağıdakilerin tam olarak çalışıp çalışmadığını kontrol ediniz.**
  - Yarma bıçağı;
  - Güvenlik bıçak koruyucu kapağı;
  - Bıçak koruyucu kapağı;
  - İttirme çubuğu.
- **Fiziksel koruyucu ekipmanlar kullanınız**
  - Toz maskesi;
  - Kulaklık koruyucusu;
  - İş güvenlik gözlükleri.
- **Doğru kullanım pozisyonunda durunuz:**
  - Testerenin üst bölümünde;
  - Testerenin önünde;
  - Kesim hizasının solunda;
  - İki kişi çalışırken, diğer kişinin testereye uygun bir mesafede durması gerekir.
- **Yapılan işin gerektirmesi halinde aşağıdakileri takip ediniz:**
  - İş desteği – uzun kütükler için, aksi takdirde masadan kesim tamamlanmadan düşebilir;
  - Toz toplayıcısı.
- **İş parçasını daima masadan aşağıya doğru tutunuz ve sıkıştırmayınız.**
- **İş parçasını kenarlarına doğru iterek testere bıçağını durdurmayınız. Testere bıçağının bloke olması halinde fiziksel yaralanma riski olacaktır.**

Testereyle Kesim

TEHLİKE !
Eğer kesilen parçanın D mesafesi 120mm den az ise daima bir ittirme çubuğu kullanınız. (Şek.17)

1. Bıçak siperinin, ön kenarı iş parçasında olacak şekilde durması gerekir.
2. Gerekirse, yarma bıçak siperini kilitleme vidası kendinize, kullanıcıya, doğru dönük olacak şekilde takınız.
3. Yarma bıçak siperini istenilen kesim eninde kurunuz. Yarma bıçak siperinin testere bıçağına paralel olduğunu ve üst testere tablasının her iki tarafından kontrol ediniz.
4. ‘on’ düğmesini (7) aktif hale getirerek testere bıçağını çalıştırınız.
5. İş parçasını sabit bir hareketle arkaya doğru itiniz ve bir geçirişte kesiniz.
6. Eğer hemen yapılacak daha fazla işiniz yoksa, ‘off’ dümesini (7) aktif ederek makineyi KAPATINIZ.

DİKKATLİ BAKIM

TEHLİKE !

Hertürlü bakım öncesi;
1. **makineyi KAPATINIZ,**
2. **fişten çekiniz,**
3. **makine tam olarak duruncaya kadar bekleyiniz.**

- Bu bölümde anlatılanların dışında bir bakım ve tamir sadece kalifiye uzmanlar tarafından yapılmalıdır.
- Hatalı parçaları, özellikle güvenlik parçalarını sadece OEM yedek parçaları ile değiştiriniz. Üretici tarafından test edilmeyen ve onaylanmayan parçalar beklenmedik hasarlara neden olabilir.
- Bütün güvenlik parçalarınının, her bakım sonrası çalışıp çalışmadıklarını kontrol ediniz.

Testere Bıçağının Değiştirilmesi (Şek.19-21)

TEHLİKE !

- **Kesimin hemen sonrasında testere bıçağı çok sıcak olabilir – yanma tehlikesi! Sıcak testere bıçağının soğumasını sağlayınız. Testere bıçağını yanıcı sıvı maddelerle temizlemeyiniz.**

Türkçe

KULLANIM

- **Testere bıçağı çalışmıyor durumda iken dahi, yaralanma riski vardır. Başlı uzun civatayı (E1) gevşetirken ve sıkılarken, içe çekilebilir bıçak siperinin testere bıçağının etrafını kapatması gerekir. Bıçakları değiştirirken eldiven giyiniz.**

1. Palet kolu tutucusunu 0° (dik) dereceye getiriniz ve eğim kilitleme vidasını sıkılayınız.
2. Bıçak koruyucu kapağını tutan civata somununu gevşetiniz ve bıçak koruyucu kapağını çıkartınız. Üst testere tablasını çıkartınız.
3. Testere bıçağının durmasını sağlamak için, bıçak kilitini (D1) öne çekiniz. Aynı zamanda elinizle testere bıçağını kilit çalışıncaya kadar yavaşça döndürünüz.
4. Başlı uzun civatayı (E1) testere milinden gevşetiniz (sol el tarafına döndürünüz).
5. Başlı uzun civatayı (E1) ve dış bıçak flanşını (E2) testere milinden çıkartınız.
6. Testere bıçağını (18) testere milinden çıkartınız ve makineden çıkartmak için yukarıya doğru kaldırınız.
7. Başlı uzun civata contasını (pul vida)(E4) ve iç bıçak flanşını (E3) testere milinden çıkartınız.
8. Mengene yüzeyini aşağıdakilerden temiz tutunuz :
   - Testere mili
   - İç bıçak flanşı
   - Testere bıçağı
   - Dış bıçak flanşı
   - Başlı uzun civata
   - Bıçak kabı

TEHLİKE !
Makinenin ince metal parçalarını aşındırabilecek temizleme maddeleri kullanmayınız.(örn. Reçine atıklarını temizlemek için); testerenin yapısı korunmalıdır.

9. İç bıçak flanşını (E3) ve pul vidayı(E4) testere miline takınız.

TEHLİKE !
İç bıçak flanşını doğru takınız! Yoksa, testere sıkışacaktır veya bıçak kendini gevşetecektir! (Q1) şevin sağa dönük ve yuvanın sola dönük olduğu zaman iç bıçak flanşı doğru takılmıştır! (Şek.21).

10. Yeni testere bıçağını takınız (18)- ve yönüne dikkat ediniz (testere bıçağının üzerindeki ok işaretinin yönünün bıçak siperindeki ok işaretiyle aynı yönü gösteriyor olması gerekir)!

TEHLİKE !
Sadece standartlara uyan ve maksimum hız için dizayn edilmiş bıçakları kullanınız ("Teknik veriler"bölümüne bakınız).

Aşağıdakileri kullanmayınız:
- **Yanlış ölçülerdeki bıçaklar**
- **Yüksek hız çeliğinden yapılan bıçaklar (HSS);**
- **Hasarlı testere bıçakları;**
- **Daire cut offkesim bıçakları .**

TEHLİKE !

- **Sadece OEM parçalarını kullanarak testere bıçağını monte ediniz.**
- **Gevşek fiti önlemek için halkalar kullanmayınız; testere bıçağı gevşek olarak da kendini çalıştırabilir.**
- **Testere bıçağı, kullanım esnasında kendini çalıştaramayacağı şekilde oynayan bir gevşeklilte takılmamalıdır.**

11. Dış bıçak flanşını takınız.(E3)
    - diğer iki flankın testere milinin yüzeyi üzerine oturması gerekir.
12. Başlı uzun civatayı (E1) (sol el tarafında döndürerek) yıldız anahtarıyla el sıkılığında takınız ve sıkılayınız.

TEHLİKE !

- Başlı uzun civatayı sıkılamak için anahtarı kaldırarak uzatmaya çalışmayınız.
- Başlı uzun civatayı sıkılamak için anahtara çekiçle vurmayınız.
- Başlı uzun civatayı sıkıladıktan sonra anahtarı uzaklaştırdıgınızdan emin olunuz.

13. Bıçak koruyucu kapağını takınız ve bıçak siperini tutan somunu sıkınız.
14. Fonksiyonları kontrol ediniz:
    - Pandül hareketli koruyucu kapak testere bıçağına temas etmeden.
    - Testere başını çalıştırma pozisyonuna getirdiğiniz zaman pandül hareketli koruyucu kapak otomatik olarak bıçağı örtmelidir.
    - Üst çalıştırma pozisyonunda testere başının güvenlik kilitinin, istenilmeyen açılmaları önlemek için pandül hareketli koruyucu kapağı kilitlemesi gerekir.
    - Testere bıçak kilitini kontrol ediniz – testere bıçağı serbest olarak dönebiliyor olmalıdır.

Türkçe

KULLANIM

Sürüm Kayışının Sıkılanması

Testere başının sağ el tarafında, plastik kapağın arkasında takılı olan, sürüm kayışının, eğer ortasından iki bobin arasına bastırıldığında boşluk 8 mm den fazlaysa veya sürüm gücü artık iletilemiyorsa sıkılanması gerekmektedir.

Sıkılığın Kontrol Edilmesi (Şek.22)

1. Testere başını tam olarak yukarıya döndürünüz.
2. Palet destekleme kolunu 0° (dik) duruma getiriniz ve eğim kilitleme vidasını sıkılayınız.
3. Bıçak koruyucu kapağını tutan somunu gevşetiniz ve bıçak siperini çıkartınız.
4. Üst testere tabla vidasını gevşetiniz, üst testere tablasını geri çekiniz.
5. Motorun yanındaki fişi (F1) çekiniz.
6. Sürüm kayışının sıkılığını ağızdan parmaklarınızla kontrol ediniz. 8mm fazla boşluk varsa sürüm kayışının yeniden sıkılayınız.("Yeniden sıkılama" bölümüne bakınız).
7. Sürüm kayışının sıkılanması gerekmediğinde:
   - Fişi değiştiriniz.
   - Üst testere tablasını değiştiriniz ve üst testere tabla vidasını sıkılayınız.

Tekrar Sıkılama (Şek.23-26)

1. Sol el kenarındaki bıçak kabının (G2) üç altıgen başlı vidayı (G1) gevşetiniz ve bıçak kabını çıkartınız.
2. İki altıgen başlı vidayı gövdedeki deliklerinden (H1) gevşetiniz.
3. Motor ve palet kolu tutucusu arasındaki iki altıgen başlı vidayı (J1) gevşetiniz – Kısa şank uzunlukları için (maksimum 10mm) bir yıldız anahtarı kullanınız.
4. Sürüm kayışını sıkılamak için, motoru arkaya ayar vidasının arasından (K1)kaydırınız.
5. Dört adet altıgen başlı vidayı motoru tutarak kare şeklinde takarak sıkılayınız
6. Sol el bıçak kabını koyunuz ve vidaları sıkılayınız.
7. Fişi yerine takınız.
8. Üst testere tablasını makineye koyunuz ve vidaları sıkılayınız.
9. Bıçak koruyucu kapağını takınız ve bu kapağı tutan civata somununu sıkılayınız.
10. Testere başını tam olarak aşağıya döndürünüz.
    - Pandül hareketli koruyucu kapak, bıçağa temas etmeden açılabilir olmalıdır.
    - Testere başı çalıştırmaya döndürüldüğünde, bıçak koruyucu kapağı otomatik olarak testere bıçağını kapatmalıdır.
    - Üst çalıştırma pozisyonunda testere başının güvenlik kilitinin, istenilmeyen açılmaları önlemek için pandül hareketli koruyucu kapağı kilitlemesi gerekir.
    - Testere bıçak kilitini kontrol ediniz – testere bıçağı serbest olarak dönebiliyor olmalıdır.

Besleme Levhasının Değiştirilmesi

TEHLİKE !
Eğer besleme levhası hasar görmüşse, besleme levhasına ve testere bıçağına küçük parçalar sıkışabilir ve bıçağı sıkıştırabilir. Hasarlı besleme levhasını hemen değiştiriniz! (Şek.7).

1. Dayama rayını (13) çıkartınız.
2. Besleme levhasını (21) dikkat ederek tornavidayla gevşetiniz ve çıkartınız. Böylece besleme levhası kullanılamaz hale gelecektir.
3. Yeni besleme levhasını yerine çıt ederek oturduğundan emin olarak takınız.
4. Dayama rayını takınız (13).

Ayarlar

Dayama rayı ayarları (Şek.27)

1. Dayama rayı montaj vidalarını (L1) gevşetiniz.
2. Dayama rayını ayarlayınız ki gönyeburun tabla (11) 0° pozisyonunda çalıştığı zaman, testere bıçağıyla tam olarak kare pozisyonunda olsun.
3. Dayama rayının montaj vidalarını sıkılayınız.

Gönyeburun açı göstergesinin ayarı(Şek.28)

1. Gösterge pozisyonunu (M1), (M2) vidasını gevşettikten sonra, gösterge değeri, dönenen tablanın önceden ayarlı durma noktasının pozisyonuyla aynı hizaya gelene kadar ayarlayınız.

NOT:

Gönyeburun tablası önceden ayarlı noktalarda 0°, 15°, 22.5°, 30°, 45°, ve 60° pozisyonlarında çalışır.

Önceden ayarlı eğim açılarının ayarı (Şek.29)

1. Palet kol tutucusunu (N2) 0° pozisyonunda kilitleyiniz,
2. Sol/sağ vidasını(N1) gevşetiniz.
3. Palet kol tutucusunu testere bıçağı dönen tablaya karşı tam olarak 90°/45° gelene kadar ayarlayınız.
4. Sol/sağ vidasını(N1) sıkılayınız.
5. Gösterge pozisyonunu (N3), (N4) vidasını gevşettikten sonra, gösterge değeri, palet kol tutucusunun önceden ayarlı durma noktasının pozisyonuyla aynı hizaya gelene kadar ayarlayınız

Türkçe

KULLANIM

Kesim derinlik mesnedinin ayarı (Şek.30)
Kesim derinlik mesnedi, bıçağın besleme levhasının ağzına(açıklığına) girmesini durdurur.

NOT:
Kesim derinlik mesnedi, testere bıçağı tablayla temasta ise ayarlanmayı gerektirmektedir.

1. Kesim derinlik mesnedikilit somununu (O1) gevşetiniz.
2. Derinlik mesnedini, testere bıçağının besleme levhasının içine koruyucuya doğru gitmesini önlemek için ayarlayınız.
3. Mesnedin kilit somununu sıkılayınız.
4. Derinlik mesnedinin tarafında durana kadar testere başını eğiniz ve testere bıçağının serbest döndüğünü kontrol ediniz.

Temizleme
Bir fırça veya toz alıcı veya vakkum kullanarak artıkları ve testere tozlarını aşağıdakilerden temizleyiniz,
- ayar araçlarından;
- sürüm elemanlarından;
- motorun hava boşluklarından;
- masanın altındaki yüzeyden.

Muhafaza Etme

TEHLİKE!

- **Kullanılmadığı zaman veya yetkisiz kişiler tarafından ayarlarıyla oynandığında, testere kullanılamaz.**
- **Muhafaza edilen makineden kimsenin zarar görmeyeceğinden emin olunuz.**

UYARI!

- **Testereyi asla açık, korumasız alanlarda veya ıslak ve nemli yerlerde muhafaza etmeyiniz.**
- **İzin verilen çevre koşullarına bakınız.("Teknik veriler"bölümüne bakınız).**

Bakım

Her kullanım öncesi
- Testere tozlarını ve atıkları makindeden bir fırça toz küreği veya bir vakkum kullanarak temizleyiniz.
- Elektrik kablosunda ve fişte bir hasar olup olmadığını kontrol ediniz ve eğer hasar varsa, bu hasarlı parçaların kalifiye bir elektrikçi tarafından değiştirilmesi gerekmektedir.
- Bütün hareketli parçaları, bunların serbest bir şekilde hareket ettiğinden emin olmak için kontrol ediniz.
- Yarma bıçağıyla testere bıçağı arasındaki mesafenin 3mm ile 8mm arasında olduğunu görmek için yarma bıçağını kontrol ediniz.

Ayda (eğer hergün kullanıldıysa)
Sürüm kayışının durumunu ve sıkılığını kontrol ediniz ve gerekirse ayarlayınız.

Her 300 saatlik kullanımda (Şek.10)
- Bütün somunların, civataların ve vidaların doğru takılıp takılmadığını ve sıkılığını kontrol ediniz, gerekli olan yerlerde tekrar ayarlayınız.
- Testere başının yan boşluğunu kontrol ediniz, gerekirse somunu (P1) sıkılayarak ayarlayınız.
- Testere başının serbest bırakıldıktan sonra, çalışma pozisyonuna geldiğini kontrol ediniz; gerekirse yayları değiştiriniz.
- İçe çekilebilir bıçak siperinin çalışıp çalışmadığını kontrol ediniz.

İPUÇLARI
- Uzun iş parçaları için makinenin her iki tarafında da uygun destekler kullanınız.
- Küçük parçaları keserken yardımcı parmaklık koruyucusu kullanınız (bu, dört vidayla parmaklık koruyucusuna takılmış uygun bir pano olabilir).
- Çarpık ve eğri iş parçalarını keserken, iş parçasının tümsek (dışbükey) tarafının koruyucuya doğru olduğundan emin olunuz.
- Kenarda dikilirken hiçbir iş parçasını kesmeyiniz. Dönen tablaya daima düz bir biçimde yerleştiriniz.
- Destekleme yüzeylerini temiz tutunuz – özellikle, reçine artıklarını uygun bir temizleme ve bakım spreyi ile çıkartınız.

MEVCUT PARÇALARI(ŞEK.4)
- Bıçak koruyucu kapağı(3)
- Yarma bıçak siperi(4)
- Alt bıçak koruyucu kapağı (14)
- Gönye aleti (23)
- İttirme çubuğu (24)
- İş kıskacı(gerdirgeç) (25)
- Altıgen başlı anahtar (26)
- Testere tozu boşaltma borusu (27)
- Toz torbası (28)

Türkçe

Bakım

TEHLİKE!
Elektrikli aletlerin tamiri sadece kalifiye elektrik teknisyenleri tarafından yapılmalıdır!

Tamir ihtiyacı olan elektrikli aletler ülkenizdeki servis merkezlerine gönderilebilir. Adres listesi bölümlerine bakınız.
Elektrikli aletin hatalarıyla ilgili bir tanımlamayı da beraberinde gönderiniz.

ÇEVREYİ KORUMA

Makinenin paketleme malzemeleri 100% geridönüşüme uygundur.

Eskiyen elektrikli aletler ve aksesuarları ciddi bir miktarda değerli hammadde ve plastik material içerir ve bunlar geridönüşüme gönderilebilir.

SORUN GİDERME

Bu bölüm, sizin çözümleyebileceğiniz problemleri ve hataları tanımlamaktadır. Eğer burda anlatılanlar sizin sorunlarınızı gidermezse, lütfen ''Tamirler'' bölümüne bakınız.

TEHLİKE!
Problemlerle ve hatalarla bağlantılı olarak bir çok kaza meydana gelmektedir. Bu nedenle lütfen not ediniz:

- Servis öncesi daima fişten çekiniz.
- Bütün güvenlik cihazlarının sorun bakımından sonra hala çalışır halde olduğunu kontrol ediniz.

Motor çalışmıyor

Elektrik yok.

- Kabloları, prizi, fişi ve ana şebeke sigortasını kontrol ediniz.

Enine dik kesim fonksiyonu çalışmıyor

Nakliye kiliti devrede
- Nakliye kilitini açınız.

Güvenlik kiliti devrede
- Güvenlik kilitini açınız

Makinede elektrik yok

Testere bıçağı kör ve eski (muhtemelen aşırı ısıdan dolayı ısı izleri var).

Testere bıçağı, sizin keseceğiniz metaryale uygun değil. (“Teknik Veriler” bölümüne bakınız).

Testere bıçağı bükülmüş:
- Testere bıçağını değiştiriniz (“Bakım” bölümüne bakınız)

ağır bir şekilde titreşiyor

Testere bıçağı büküldü
- Testere bıçağını değiştiriniz (“Bakım” bölümüne bakınız). Testere bıçağı yanlış monte edildi.
- Testere bıçağını çıkartınız ve doğru bir şekilde tekrar takınız değiştiriniz (“Bakım” bölümüne bakınız).

Testere çalışırken tiz ses çıkartıyor

Sürüm kayışı gevşek
- Sürüm kayışını sıkılayınız (“Bakım – Sürüm kayışı sıkılığını ayarlama”bölümüne bakınız).

Dönen tabla hiç hareket etmiyor ya da zor dönüyor.

Dönen tablanın altında testere tozu birikti.
- Testere tozlarını temizleyiniz.

ETİKET

SEMBOL	TANIM
	Lütfen bu makineyi kullanmadan önce talimatları dikkatle okuyunuz
CE	CE Uyumu
	Güvenlik alarmı
V	Volt
	Lütfen geridönüşüme gönderiniz
	Hammadeleri çöpe atmak yerine geridönüşüme gönderiniz. Makine, aksesuarları ve paketi çevreye uygun geridönüşüme gönderilebilir.
	Çalışan testere bıçağına dokunmayınız.
	İş güvenlik gözlükleri, kulaklık koruyucuları ve toz maskesi takınız.

GB WARRANTY - STATEMENT

All Ryobi products are guaranteed against manufacturing defects and defective parts for a period of twenty four (24) months from the date stated on the original invoice drawn up by the retailer and given to the end user.
Deterioration caused by normal wear and tear, unauthorised or improper use or maintenance, or overload are excluded from this guarantee as are accessories such as battery packs, light bulbs, blades, fittings, bags, etc.
In the event of malfunction during the warranty period, please take the **NON-DISMANTLED** product, along with the proof of purchase, to your retailer or nearest Authorised Ryobi Service Centre.
This warranty in no way affects your legal rights concerning defective products.

FR GARANTIE - CONDITIONS

Ce produit Ryobi est garanti contre les vices de fabrication et les pièces défectueuses pour une durée de vingt-quatre (24) mois, à compter de la date faisant foi sur l'original de la facture établie par le revendeur à l'utilisateur final.
Les détériorations provoquées par l'usure normale, par une utilisation ou un entretien anormal ou non autorisé, ou par une surcharge sont exclues de la présente garantie de même que les accessoires tels que batteries, ampoules, lames, embouts, sacs, etc.
En cas de mauvais fonctionnement au cours de la période de garantie, veuillez envoyer le produit **NON DÉMONTÉ** avec la preuve d'achat à votre fournisseur ou au Centre Service Agréé Ryobi le plus proche de chez vous.
Vos droits légaux se rapportant aux produits défectueux ne sont pas remis en cause par la présente garantie.

DE GARANTIE - BEDINGUNGEN

Für alle Ryobi-Produkte gilt eine Garantie gegen Material- und Verarbeitungsfehler für einen Zeitraum von vierundzwanzig (24) Monaten ab dem Datum der vom Wiederverkäufer für den Endbenutzer ausgestellten Originalrechnung.
Fehler, die auf Grund einer normalen Abnutzung, einer unberechtigten oder falschen Wartung oder Handhabung oder durch eine Überbelastung auftreten, sind von der Garantie ausgeschlossen. Dies gilt auch für Zubehörteile wie Batterien, Glühbirnen, Sägeblätter, Ansatzstücke, Beutel usw.
Senden Sie das Produkt im Fall eines Defekts innerhalb des Garantiezeitraumes in **NICHT ZERLEGTEM** Zustand zusammen mit dem Kaufnachweis an Ihren Händler oder Ihr nächstes Ryobi-Kundendienstzentrum zurück.
Diese Garantie hat keine Auswirkungen auf Ihre gesetzlichen Rechte in Bezug auf fehlerhafte Produkte.

ES GARANTÍA - CONDICIONES

Este producto Ryobi está garantizado contra los defectos de fabricación y las piezas defectuosas por un período de veinticuatro (24) meses, a partir de la fecha que figura en el original de la factura establecida por el distribuidor al usuario final.
Se excluyen de la presente garantía los deterioros provocados por un desgaste normal, una utilización o mantenimiento incorrecto o no autorizado, y una sobrecarga, así como los diversos accesorios: baterías, bombillas, hojas, puntas, bolsas, etc.
En caso de funcionamiento incorrecto durante el período de la garantía, envíe el producto **SIN DESMONTAR** con la prueba de compra a su proveedor o al Centro de Servicio Acreditado Ryobi más cercano a su domicilio.
Los derechos legales relacionados con los productos defectuosos no son cuestionados por la presente garantía.

IT GARANZIA - CONDIZIONI

Questo prodotto Ryobi è garantito contro tutti i difetti di fabbricazione e pezzi difettosi per una durata di ventiquattro (24) mesi, a partire dalla data indicata sull'originale della fattura compilata dal rivenditore e consegnata all'utente finale.
Il deterioramento provocato dall'usura normale, da un utilizzo o una manutenzione non conformi o non autorizzati, o da un sovraccarico, è escluso dalla presente garanzia. La garanzia è esclusa anche per gli accessori come batterie, lampadine, lame, punte, borse, ecc.
In caso di malfunzionamento nel corso del periodo di garanzia, riportare il prodotto **NON SMONTATO** corredato della prova d'acquisto al fornitore o al più vicino Centro di Assistenza Autorizzato Ryobi.
I diritti legali relativi ai prodotti difettosi non sono rimessi in causa dalla presente garanzia.

NL GARANTIEVOORWAARDEN

Dit Ryobi product is gewaarborgd tegen fabricagefouten en defecte onderdelen gedurende een periode van vierentwintig (24) maanden, te rekenen vanaf de officiële datum op het origineel van de door de wederverkoper aan de eindgebruiker uitgeschreven rekening.
Beschadigingen veroorzaakt door normale slijtage, door abnormaal of ongeoorloofd gebruik of onderhoud, of door overbelasting vallen niet onder deze garantie, evenmin als accu's, lampen, bits, snijbladen, zakken enz.
In geval van slechte werking tijdens de garantieperiode, wordt u verzocht het **NIET GEDEMONTEERDE** product samen met de koopbon aan uw leverancier of aan het dichtstbijzijnde Ryobi servicecentrum te sturen.
Deze garantie doet niet af aan uw wettelijke rechten met betrekking tot defecte producten.

PT GARANTIA - CONDIÇÕES

Este produto Ryobi está garantido contra os vícios de fabrico e as peças defeituosas por um prazo de vinte e quatro (24) meses, a contar da data que faz fé no original da factura emitida pelo vendedor ao utilizador final.
As deterioração provocadas pelo desgaste normal, por uma utilização ou uma manutenção anormal ou não autorizada, ou por uma sobrecarga ficam excluídas da presente garantia assim como os acessórios tais como baterias, lâmpadas, lâminas, ponteiras, sacos, etc.
No caso de mau funcionamento durante o período de garantia, queira enviar o produto **NÃO DESMONTADO** com a prova de compra ao seu fornecedor ou ao Centro de Serviço Autorizado Ryobi mais próximo.
Os seus direitos legais relativos aos produtos defeituosos não são prejudicados pela presente garantia.

DK GARANTI - REKLAMATIONSRET

Der er reklamationsret på dette Ryobi produkt for fabrikationsfejl og defekte dele i fireogtyve (24) måneder fra gyldighedsdatoen på originalfakturaen udstedt af forhandleren til slutbrugeren.
Skader opstået på grund af almindeligt slid, unormal eller ikke tilladt anvendelse, forkert vedligeholdelse eller overbelastning er ikke dækket af denne reklamationsret, det samme gælder tilbehør som batterier, pærer, klinger, indsatser, poser osv.
I tilfælde af driftsfejl i garantiperioden skal produktet afleveres **IKKE DEMONTERET** med købebevis til forhandleren eller nærmeste autoriserede Ryobi serviceværksted.
De lovbestemte rettigheder i forbindelse med defekte produkter forringes ikke af denne reklamationsret.

SE GARANTI - VILLKOR

Ryobi garanterar denna produkt mot fabrikationsfel och defekta delar under tjugofyra (24) månader, räknat från det datum som anges på originalfakturan fastställd av återförsäljaren och överlämnad till slutanvändaren.
Denna garanti täcker inte skador som förorsakas av normalt slitage, av onormal eller otillåten användning eller skötsel, eller av överbelastning. Den täcker inte heller tillbehör som batterier, glödlampor, blad, ändstycken, påsar, osv.
I händelse av felaktig funktion medan garantin är i kraft skall produkten sändas **UTAN ATT DEMONTERAS** tillsammans med inköpsbeviset till leverantören eller till närmaste servicecenter som auktoriserats av Ryobi.
De rättigheter som lagen ger i förhållande till defekta produkter ifrågasätts inte av denna garanti.

FI TAKUUEHDOT

Tällä Ryobi-tuotteella on valmistusviat ja vialliset osat kattava vuoden (24 kk) takuu alkuperäiseen ostokuittiin tai laskuun merkitystä ostopäivästä lukien.
Takuu ei kata normaalista kulumisesta, epänormaalista tai kielletystä käytöstä tai ylikuormituksesta aiheutuneita vahinkoja eikä lisävarusteita kuten akkuja, polttimoita,teriä, pusseja jne.
Mikäli takuuaikana ilmaantuu toimintahäiriöitä, vie **PURKAMATON** tuote ostotodistuksineen myyjäliikkeeseen tai lähimpään Ryobi-keskushuoltamoon.
Tämä takuu ei vaikuta viallisia tuotteita koskeviin lakiperusteisiin oikeuksiin.

NO GARANTI - VILKÅR

Dette Ryobi produktet er garantert mot fabrikasjonsfeil og defekte deler i tjueogfire (24) måneder fra datoen som står på fakturaen utstedt av forhandleren til sluttbrukeren.
Garantien bortfaller dersom skadene er forårsaket av normal slitasje, unormal eller uautorisert bruk, eller overbelastning, og gjelder ikke tilbehør som batterier, lyspærer, blad, bits, poser, osv.
I tilfelle funksjonsfeil under garantiperioden, skal produktet leveres i **UDEMONTERT** tilstand sammen med kjøpsbeviset til forhandler eller til nærmeste autoriserte Ryobi servicesenter.
Dine lovmessige rettigheter med hensyn til defekte produkter er ikke påvirket av denne garantien.

RU ГАРАНТИЯ – УСЛОВИЯ

Настоящая продукция RYOBI гарантирована от дефектов производства и дефектов изделий на 2 года со дня официального оформления покупки, указанного на оригинале счета, выписанного продавцом покупателю.
Повреждения, полученные в результате обычного износа, ненормального или запрещенного использования или обслуживания, а также перегрузкой,– не покрываются настоящей гарантией, также как и аксессуары, такие как батареи, лампочки, цокли, патроны, мешки и т.д.
В случае поломки или неисправности в гарантийный период отошлите продукцию **НЕРАЗОБРАННОЙ** с подтверждением покупки Вашему продавцу или в ближайший Центр Технического Обслуживания Ryobi.
Настоящая гарантия не влияет на Ваши законные права, по отношению к дефектной продукции.

PL WARUNKI GWARANCJI

Na niniejszy produkt Ryobi udzielona jest dwuletnia gwarancja na ukryte wady fabryczne oraz na zdefektowane części. Okres gwarancji dwudziestu czterech (24) miesięcy, zaczyna się od wiążącej daty widniejącej na oryginale faktury wystawionej przez sprzedawcę dla ostatecznego nabywcy.
Gwarancja ta nie obejmuje zniszczenia wynikającego z normalnego zużycia, czy też uszkodzeń spowodowanych nadmierną eksploatacją, lub niewłaściwą konserwacją, czy nieodpowiednim użytkowaniem niezgodnym z przeznaczeniem. Wyłączone są z niej również akcesoria tj. akumulatory, żarówki, ostrza, końcówki, worki, itd.
W wypadku stwierdzenia złego funkcjonowania podczas okresu gwarancyjnego, prosimy o skierowanie **NIE ZDEMONTOWANEGO** produktu, wraz z dowodem zakupu do waszego dostawcy lub do najbliższego Autoryzowanego Punktu Serwisowego Ryobi.
Niniejsza gwarancja nie podważa przysługujących Państwu uprawnień dotyczących wadliwych produktów.

CZ ZÁRUKA - ZÁRUČNÍ PODMÍNKY

Na tento výrobek značky Ryobi se poskytuje záruka po dobu 24 (dvaceti čtyř) měsíců od data uvedeného na faktuře nebo pokladním bloku, který koncový uživatel obdržel v prodejně při nákupu výrobku. Záruka se vztahuje na výrobní vady a vadné díly.
Záruka se nevztahuje na poškození výrobku způsobené jeho běžným opotřebením, nesprávným nebo neschváleným používáním, nesprávnou údržbou nebo přetížením. Uvedené záruční podmínky se nevztahují na příslušenství, jako akumulátory, žárovky, pilové listy, nástavce, vaky apod.
V případě provozních problémů u výrobku v záruce kontaktuje nejbližší autorizovanou servisní opravnu výrobků Ryobi. K opravě je nutné předložit **NEDEMONTOVANÝ** výrobek spolu s fakturou nebo pokladním blokem.
Tato záruka nevylučuje případná další Vaše spotřebitelská práva týkající se výrobních závad, v souladu s platnými legislativními předpisy.

HU A GARANCIA FELTÉTELEI

Ezt a Ryobi terméket huszonnégy (24) hónapig garantáljuk a gyártáshibák, valamint a készülékben található alkatrészek miatt jelentkező meghibásodás ellen. A garancia az eladó által, a vásárló számára készített, eredeti adás-vételi szerződésen feltüntetett dátumtól érvényes.
A normális igénybevételből fakadó elhasználódás, a nem rendeltetésnek megfelelő használat vagy karbantartási művelet miatt fellépő, túlterhelés által okozott meghibásodásra nem terjed ki a garancia. A tartozékokra, mint például az akkumulátorra, izzókra, fúrófejekre, táskára, stb., a garancia szintén nem vonatkozik.
A garancia periódus alatt fellépő meghibásodás esetén, juttassa el **NEM SZÉTSZERELT ÁLLAPOTBAN** a Ryobi terméket a vásárlást és annak dátumát igazoló dokumentum kíséretében az eladóhoz vagy az Önhöz legközelebbi Ryobi Szerviz Központba.
A jelen garancia nem zárja ki a fogyasztási eszközökre vonatkozó jogszabályok által elrendelteket.

RO GARANŢIE - CONDIŢII

Acest produs Ryobi este garantat în cazul viciilor de fabricaţie şi pieselor cu defecte pentru o durată de douăzecişipatru (24) de luni, începând cu data facturii originale emisă de către comerciant utilizatorului final.
Deteriorările provocate prin uzură normală, printr-o utilizare sau întreţinere anormală sau neautorizată, sau prin forţarea utilajului sunt excluse din prezenta garanţie acestea aplicându-se şi accesoriilor ca baterii, becuri, lame, capete, saci, etc.
În caz de funcţionare defectuoasă în perioada de garanţie, vă rugăm să trimiteţi produsul **NEDEMONTAT** împreună cu factura de cumpărare furnizorului dumneavoastră sau la Centrul Service Agreat Ryobi cel mai apropiat de dumneavoastră.
Drepturile dumneavoastră legale privind produsele defectuoase nu sunt alterate prin prezenta garanţie.

LV GARANTIJAS PAZIŅOJUMS

Šī produkta izejmateriālu un ražošanas defektus divdesmit četrus (24) mēnešus sedz garantija, kas stājas spēka no rēķina vai piegādes dokumenta izrakstīšanas datuma.
Normālas nolietošanas, nepilnvarotas/nepareizas apkopes/apiešanās vai pārslodzes radītos defektus garantija nesedz; garantija neattiecas arī uz akumulatoriem, spuldzītēm, asmeņiem, kaltiem utt.
Ja garantijas perioda laikā radusies kļūme, atgrieziet **NEIZJAUKTU** produktu ar iegādi apstiprinošiem dokumentiem savam dīlerim vai tuvākajā Ryobi servisa centrā.
Garantija neskar ar likumu noteiktās tiesības attiecībā uz defektīviem produktiem.

LT GARANTINIS PAREIŠKIMAS

Garantuojame, kad šiame prietaise 24 mėnesius, pradedant nuo pirmojo pirkimo ar pristatymo datos, nurodytos ant kvito, nebus medžiagų ir gamybos defektų.
Defektai dėl įprasto naudojimo ir nusidėvėjimo, netinkamo ir neleistino naudojimo ir priežiūros ar perkrovų į garantijos apimtį neįeina. Taip pat garantija neteikiama tokiems priedams kaip baterijos, lemputės, antgaliai ir pan.
Gedimo atveju garantiniu laikotarpiu **NEIŠARDYTĄ** prietaisą su pirkimo datos įrodymu grąžinkite pardavėjui arba į artimiausią „Ryobi“ techninio aptarnavimo centrą.
Jūsų statutinės teisės gedimų turinčių produktų atžvilgiu garantijos nėra apribojamos.

EE GARANTIIAVALDUS

Käesoleva toote garantii katab kahekümne nelja (24) kuu jooksul materjali ja tootevalmistamise defektid, mis hakkab kehtima ning mis tõestatakse arve või saatelehe kuupäevast.
Tavalise kasutamise ja kulumise, volitamata/väära hooldamise või ülekoormuse käigus tekkinud defektid käesoleva garantii alla ei kuulu, nagu ei kuulu garantii alla ka lisavarustus, sh akud, pirnid, terad, osakesed jne.
Garantiiperioodil esineva tõrke korral tagastage toode palun LAHTI VÕTMATA ning koos ostu tõendava
dokumendiga oma kohalikule edasimüüjale või lähimasse Ryobi hooldusskeskusesse.
Garantii ei mõjuta teie seaduslikke õigusi defektsete toodete suhtes.

HR UVJETI GARANCIJE

Ovaj Ryobi proizvod je pod garancijom za sve nedostatke unutar dvadeset i Ëetiri (24) mjeseca od datuma koji se nalazi na originalnom raËunu koji je prodavaË izdao krajnjem korisniku.
OpteÊenja uzrokovana normalnom uporabom, neprikladnim ili nedozvoljenim korištenjem ili odræavanjem ili pak prevelikim optereÊenjem nisu uključena u ovu garanciju, kao ni dodaci poput baterija, ærulja, noæeva, vrhova, torbi itd.
U sluËaju da tijekom garancijskog razdoblja alat radi neispravno, proizvod koji NISTE RASTAVLJALI zajedno s dokazom o kupnji poštaljite vašem dobavljaËu ili najbliæem Ovlaštenom Ryobi servisu. Vaša prava koja se odnose na neispravne proizvode ovom se garancijom ne dovode u pitanje.

SI GARANCIJSKA IZJAVA

Vsi izdelki znamke Ryobi imajo garancijo za napake v izdelavi in neustrezne sestavne dele za obdobje 24-ih mesecev od datuma, ki je naveden na originalnem računu, ki ga je prodajalec izdal končnemu uporabniku.
Staranje, ki ga povzroča običajna raba in obraba izdelka, njegova nepooblaščena ali neustrezna uporaba ali vzdrževanje, ali preobremenitev, je izvzeto iz te garancije. Enako velja tudi za dodatno opremo kot so baterijski vložki, žarnice, rezila, pribor, vrečke, ipd.
Če pride v garancijskem roku do napake v delovanju izdelka, vas prosimo, da ga **NERAZSTAVLJENEGA**, skupaj z dokazilom o nakupu, odnesete vašemu prodajalcu ali v najbližji Ryobi servisni center.
Ta garancija nikakor ne vpliva na vaše pravice, ki vam jih v zvezi z neustreznimi izdelki daje zakon.

SK ZÁRUKA –PREHLÁSENIE

Tento produkt prichádza so zárukou na chyby v materiáli a spracovaní v dĺžke 24 mesiacov od dátumu kúpy, alebo dodania.
Chyby spôsobené normálnym opotrebovaním, nedovolenou / nesprávnou údržbou / narábaním, alebo preťažením, sú z tejto záruky vylúčené podobne ako príslušenstvo ako batériové články, čepele a hrotov atď.
V prípade poruchy v období záruky, prineste prosím **NEROZOBRANÝ** s dokladom o kúpe vášmu predajcovi, alebo do najbližšieho servisného centra Ryobi.
Vaše zákonné práva ohľadom poškodeného výrobku nie sú ovplyvnené touto zárukou.

GR ΟΡΟΙ ΕΓΓΥΗΣΗ

Αυτό το προϊόν Ryobi φέρει εγγύηση κατά των κατασκευαστικών ελαττωμάτων και των ελαττωματικών τμημάτων για μια διάρκεια εικοσιτεσσάρων (24) μηνών, από την ημερομηνία που αναφέρεται στο πρωτότυπο του τιμολογίου που καταρτίστηκε από τον μεταπωλητή για τον τελικό χρήστη.
Οι φυσιολογικές φθορές ή εκείνες που θα προκληθούν από μη φυσιολογική ή μη επιτρεπτή χρήση ή συντήρηση, ή από υπερφόρτιση δεν καλύπτονται από την παρούσα εγγύηση καθώς και τα εξαρτήματα όπως μπαταρίες, λάμπες, μύτες, σακούλες κλπ.
Σε περίπτωση κακής λειτουργίας κατά την περίοδο εγγύησης, παρακαλείστε να απευθύνετε το προϊόν **ΧΩΡΙΣ ΝΑ ΤΟ ΑΝΟΙΞΕΤΕ,** με την απόδειξη αγοράς, στον προμηθευτή σας ή στο κοντινότερο Κέντρο Τεχνικής Εξυπηρέτησης Ryobi.
Τα νόμιμα δικαιώματά σας που αφορούν στα ελαττωματικά προϊόντα δεν αμφισβητούνται από την παρούσα εγγύηση.

TR GARANTİ - ŞARTLAR

Bu Ryobi ürünü, üretim hatalarına ve kusurlu parçalara karşı satıcı tarafından son kullanıcıya verilmiş olan orijinal fatura tarihinden itibaren yirmi dört (24) ay boyunca garantilidir.
Normal kullanım sonucunda yıpranmalar, anormal ya da izin verilmeyen kullanım ya da bakım, ya da aşırı yüklenme ve ayrıca bataryalar, ampuller, bıçaklar, rakorlar, torbalar gibi aksesuarlar sözkonusu garantinin dışındadır.
Garanti dönemi süresinde meydana gelen bir arıza durumunda, ürünü **SÖKMEDEN** satınalma belgesi ile yetkili satıcınıza ya da size en yakın Ryobi Yetkili Servis Merkezi'ne gönderiniz. Bu garanti, defolu mallara ilişkin yasal haklarınızı hiçbir şekilde etkilemez.

GB

DECLARATION OF CONFORMITY

We declare under our sole responsibility that this product is in conformity with the following standards or standardized documents.

EN61029-01, EN55014, EN60555-2, EN60555-3, DIN VDE 0740-510, 93/68/EWG, 73/23/EWG, 89/336/EEC.

FR

DÉCLARATION DE CONFORMITÉ

Nous déclarons sous notre propre responsabilité que ce produit est en conformité avec les normes ou documents normalisés suivants:

EN61029-01, EN55014, EN60555-2, EN60555-3, DIN VDE 0740-510, 93/68/EWG, 73/23/EWG, 89/336/EEC.

DE

KONFORMITÄTSERKLÄRUNG

Wir erklären in alleiniger Verantwortung, dass dieses Produkt mit den folgenden Normen oder normativen Dokumenten über-einstimmt:

EN61029-01, EN55014, EN60555-2, EN60555-3, DIN VDE 0740-510, 93/68/EWG, 73/23/EWG, 89/336/EEC.

ES

DECLARACIÓN DE CONFORMIDAD

Declaramos bajo nuestra exclusiva responsabilidad que este producto es conforme a las siguientes normas o documentos normalizados:

EN61029-01, EN55014, EN60555-2, EN60555-3, DIN VDE 0740-510, 93/68/EWG, 73/23/EWG, 89/336/EEC.

IT

DICHIARAZIONE DI CONFORMITÀ

Dichiariamo, assumendo la piena responsabilità di tale dichiarazione, che il prodotto è conforme alle seguenti normative e ai relativi documenti:

EN61029-01, EN55014, EN60555-2, EN60555-3, DIN VDE 0740-510, 93/68/EWG, 73/23/EWG, 89/336/EEC.

NL

CONFORMITEITSVERKLARING

Wij verklaren op onze eigen verantwoordelijkheid dat dit product voldoet aan de volgende normen of normatieve documenten.

EN61029-01, EN55014, EN60555-2, EN60555-3, DIN VDE 0740-510, 93/68/EWG, 73/23/EWG, 89/336/EEC.

PT

DECLARAÇÃO DE CONFORMIDADE

Declaramos, sob nossa exclusiva responsabilidade, que este produto cumpre as seguintes normas ou documentos normativos.

EN61029-01, EN55014, EN60555-2, EN60555-3, DIN VDE 0740-510, 93/68/EWG,73/23/EWG, 89/336/EEC.

DK

KONFORMITETSERKLÆRING

Vi erklærer på eget ansvar, at dette produkt er i overensstemmelse med følgende standarder eller standardiseringsdokumenter:

EN61029-01, EN55014, EN60555-2, EN60555-3, DIN VDE 0740-510, 93/68/EWG, 73/23/EWG, 89/336/EEC.

SE

FÖRSÄKRAN

Vi intygar och ansvarar för, att denna produkt överensstämmer med följande normer och dokument.

EN61029-01, EN55014, EN60555-2, EN60555-3, DIN VDE 0740-510, 93/68/EWG, 73/23/EWG, 89/336/EEC.

FI

TODISTUS STANDARDIN-MUKAISUUDESTA

Todistamme täten ja vastaamme yksin siitä, että tämä tuote on alla lueteltujen standardien ja standardoimis-asiakirjojen vaatimusten mukainen.

EN61029-01, EN55014, EN60555-2, EN60555-3, DIN VDE 0740-510, 93/68/EWG, 73/23/EWG, 89/336/EEC.

NO

SAMSVARSERKLÆRING

Vi erklærer på eget ansvar at dette produktet er i samsvar med følgende standarder og normative dokumenter:

EN61029-01, EN55014, EN60555-2, EN60555-3, DIN VDE 0740-510, 93/68/EWG, 73/23/EWG, 89/336/EEC.

RU

ЗАЯВЛЕНИЕ О СООТВЕТСТВИИ СТАНДАРТАМ

Мы со всей ответственностью заявляем, что настоящая продукция соответствует ниже следующим нормам и документам:

EN61029-01, EN55014, EN60555-2, EN60555-3, DIN VDE 0740-510, 93/68/EWG, 73/23/EWG, 89/336/EEC.

PL

DEKLARACJA ZGODNOŚCI

Z całą odpowiedzialnością oświadczamy, że niniejszy produkt jest zgodny z normami czy też znormalizowanymi dokumentami wymienionymi poniżej:

EN61029-01, EN55014, EN60555-2, EN60555-3, DIN VDE 0740-510, 93/68/EWG, 73/23/EWG, 89/336/EEC.

CZ

PROHLÁŠENÍ O SHODĚ

Prohlašujeme na svou zodpovědnost, že tento výrobek splňuje požadavky níže uvedených norem a závazných předpisů:

EN61029-01, EN55014, EN60555-2, EN60555-3, DIN VDE 0740-510, 93/68/EWG, 73/23/EWG, 89/336/EEC.

HU **SZABVÁNY RENDELKEZÉSEK**

Felelősségünk teljes tudatában kijelentjük, hogy a jelen termék megfelel a következő szabványoknak és előírásoknak:

EN61029-01, EN55014, EN60555-2, EN60555-3, DIN VDE 0740-510, 93/68/EWG, 73/23/EWG, 89/336/EEC.

RO **DECLARAŢIE DE CONFORMITATE**

Declarăm pe propria răspundere că acest produs este conform cu normele sau documentele normative următoare:

EN61029-01, EN55014, EN60555-2, EN60555-3, DIN VDE 0740-510, 93/68/EWG, 73/23/EWG, 89/336/EEC.

LV **ATBILSTĪBAS PAZIŅOJUMS**

Mēs uz savu atbildību paziņojam, ka šis produkts atbilst šādiem standartiem vai standartizācijas dokumentiem.

EN61029-01, EN55014, EN60555-2, EN60555-3, DIN VDE 0740-510, 93/68/EWG, 73/23/EWG, 89/336/EEC.

LT **ATITIKTIES DEKLARACIJA**

Prisiimdami visą atsakomybę, pareiškiame, kad produktas atitinka žemiau išvardintus standartus ar standartų dokumentus.

EN61029-01, EN55014, EN60555-2, EN60555-3, DIN VDE 0740-510, 93/68/EWG, 73/23/EWG, 89/336/EEC.

EE **VASTAVUSDEKLARATSIOON**

Kinnitame oma ainuvastutusel, et see toode on vastavuses järgmiste standardite või standardiseeritud dokumentidega.

EN61029-01, EN55014, EN60555-2, EN60555-3, DIN VDE 0740-510, 93/68/EWG, 73/23/EWG, 89/336/EEC.

HR **DEKLARACIJA O USKLA–ENOSTI**

Odgovorno izjavljujemo da je ovaj proizvod u skladu sa sljedeÊim normama ili normiranim dokumentima:

EN61029-01, EN55014, EN60555-2, EN60555-3, DIN VDE 0740-510, 93/68/EWG, 73/23/EWG, 89/336/EEC.

SI **IZJAVA O SKLADNOSTI**

Z lastno odgovornostjo izjavljamo, da je ta izdelek skladen z zahtevami sledečih standardov ali standariziranih dokumentov:

EN61029-01, EN55014, EN60555-2, EN60555-3, DIN VDE 0740-510, 93/68/EWG, 73/23/EWG, 89/336/EEC.

SK **PREHLÁSENIE O ZHODE**

Vyhlasujeme našu výhradnú zodpovednosť za produkt, ktorý spĺňa nasledovné štandardy alebo štandardizované dokumenty.

EN61029-01, EN55014, EN60555-2, EN60555-3, DIN VDE 0740-510, 93/68/EWG, 73/23/EWG, 89/336/EEC.

GR **ΔΗΛΩΣΗ ΣΥΜΜΟΡΦΩΣΗΣ**

Δηλώνουμε υπευθύνως ότι το προϊόν αυτό συμμορφούται προς τα ακόλουθα πρότυπα ή τυποποιημένα έγγραφα:

EN61029-01, EN55014, EN60555-2, EN60555-3, DIN VDE 0740-510, 93/68/EWG, 73/23/EWG, 89/336/EEC.

TR **UYGUNLUK BELGESİ**

Bu ürünün aşağıdaki normlar ya da norm belgeleri ile uyumlu olduğunu kendi sorumluluğumuzu ortaya koyarak beyan ederiz:

EN61029-01, EN55014, EN60555-2, EN60555-3, DIN VDE 0740-510, 93/68/EWG, 73/23/EWG, 89/336/EEC.

Machine: **254MM TABLE TOP MITER SAW** Type: **ETMS1825**

Techtronic Industries

Name of company: TECHTRONIC INDUSTRIES CO. LTD.
Address: 24/F, CDW BUILDING
388 CASTLE PEAK ROAD
TSUEN WAN
HONG KONG
Web: www.ttigroup.com

Name/Title: Brian Ellis
Vice President - Engineering
Signature:

Trademarks:
The use of the trademark Ryobi is pursuant to a license granted by Ryobi Limited.