Montagevorschrift und Gebrauchsanleitung für die Dunstabzugshaube

Instructions on mounting and use of the cooker hood

Prescriptions de montage et mode d'emploi de la hotte aspirante

Istruzioni di montaggio e d'uso della cappa aspirante-filtrante

Monteringsanvisning og brukerveiledning for ventilator

Istrucciones de montaje y para el uso

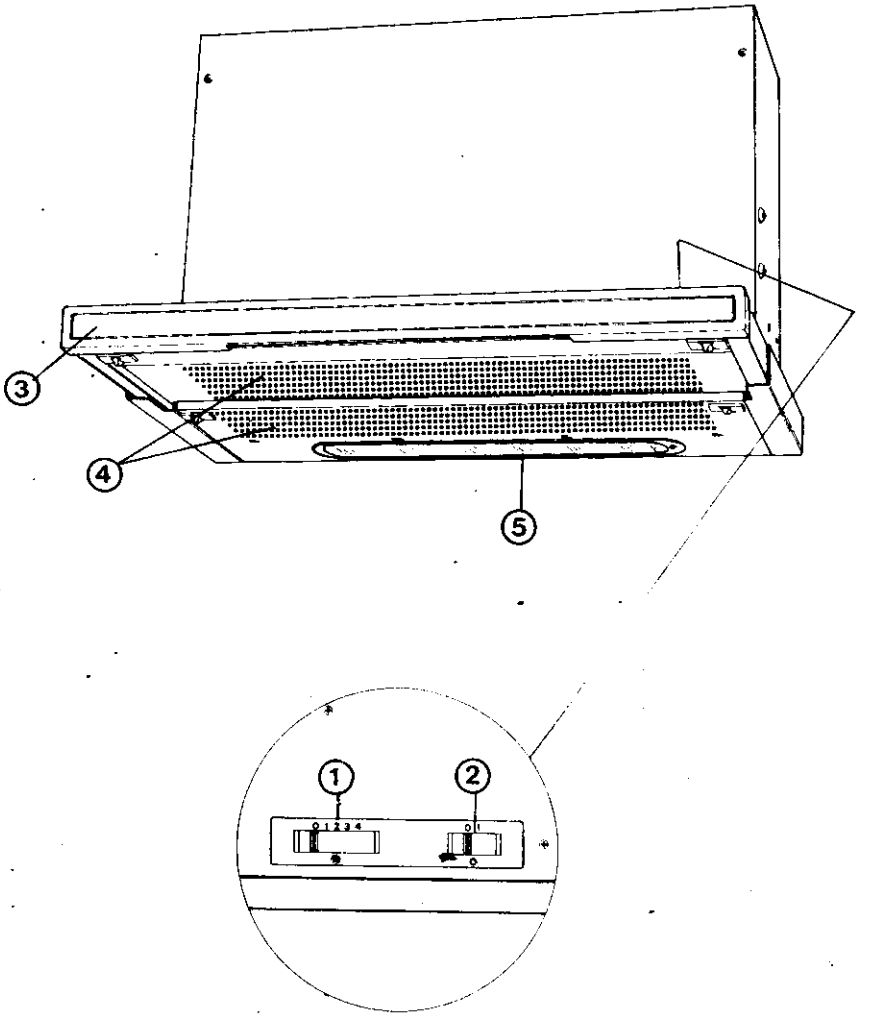
3
4
5
1
2
1 2 3 4
0 1

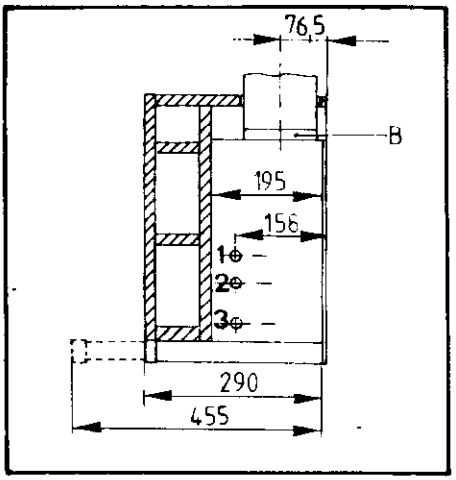

Fig. 1

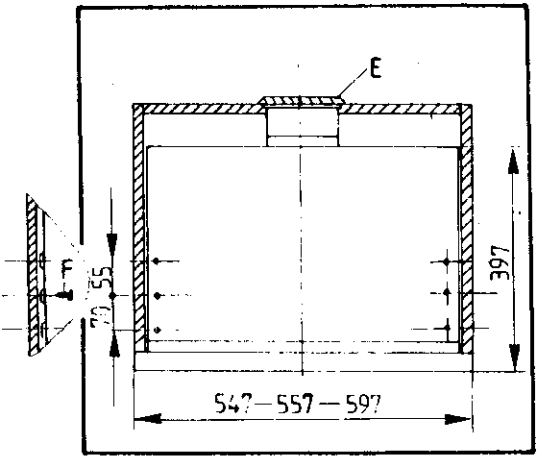

Fig. 2

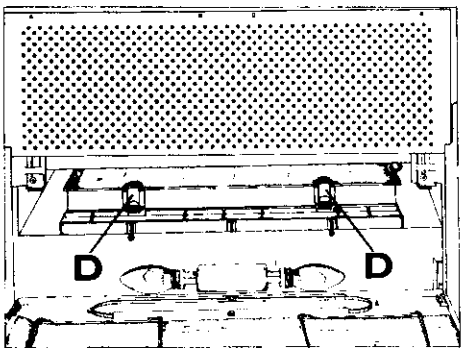

Fig. 3

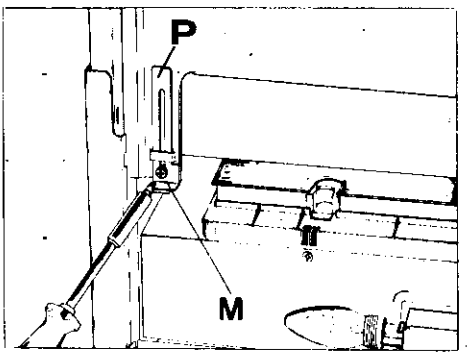

Fig. 4

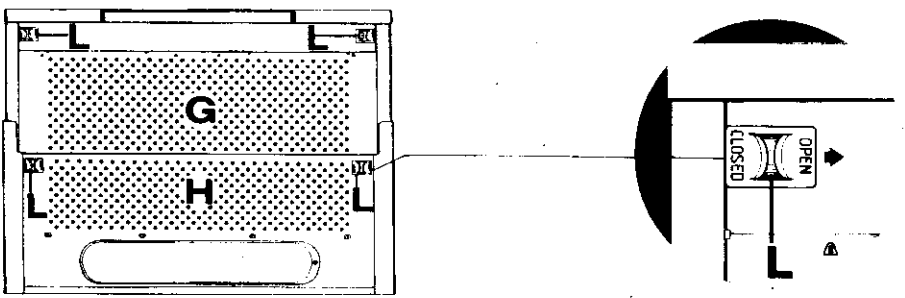

Fig. 5

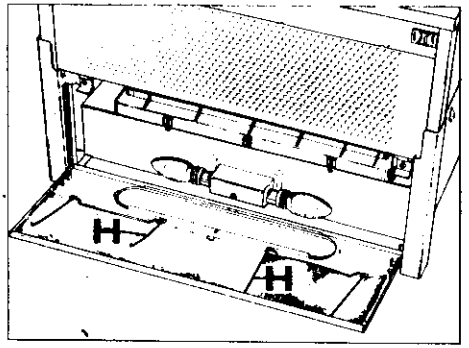

Fig. 6

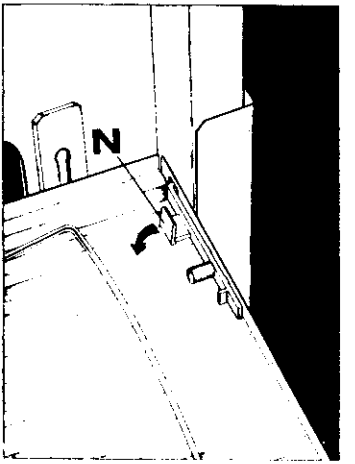

Fig. 7

F

PRESENTATION DE LA HOTTE

1) Touche vitesse moteur
2) Touche éclairage
3) Tiroir extractible
4) Grille d'aspiration
5) Eclairage plan de travail

UTILISATION

On peut utiliser la hotte dans les suivantes façon:

- Version à évacuation extérieure (aspirante)
- Versione à recyclage (filtrante)

Version à évacuation extérieur

L'air est expulsé à l'extérieur par des tuyaux joints à la bague de raccord B (fig. 1).
On fournit sur demande une soupape de non-retour fumées à mpnter sur la bride de raccord.

Version à recyclage d'air (filtrante)

L'air est filtré à travers un filtre au charbon et recyclé dans la pièce. Si la hotte est dépourvue de filtre, en commander un au service après-vente ou à la Maison constructrice en précisant le modèle de l'appareil.
Pour le montage, introduire le filtre dans son logement en le fixant à l'aide des deux pièces d'accrochage "D" (fig. 3).
L'air filtré est évacué par le haut du meuble. On peut fixer sur l'orifice de sortie le déflecteur "E" au moyen de la vis fournie (fig. 2).

INSTALLATION

L'appareil en service ne doit pas être placé à une distance du plan de travail inférieure à 47 cm pour les cuisinières à feux électriques et à 65 cm pour les cuisinières à gaz ou mixtes.
Pour la version aspirante, le tuyau d'aspiration de la fumée doit avoir un diamètre de 120 mm.
Sur les segments horizontaux, le tuyau doit avoir une légère inclinaison vers le haut (10% env.) de façon à convoyer plus facilment l'air vers l'extérieur.

Branchement électrique

Avant de procéder au branchement, s'assurer que la tension de réseau corresponde bien à la tension indiquée sur l'étiquette des caractéristiques appliquée à l'intérieur de l'appareil.
L'appareil peut être équipé d'une fiche standard, dans ce cas il peut être branché directement à une prise conforme aux normes en vigueur. Si le branchement est fait d'une autre façon, procéder en respectant les normes, à savoir: le branchement de l'appareil doit disposer de mise à la terre et il doit être effectué de la façon suivante:

– marron	= ligne L
– bleu	= neutre N
– jaune/vert	= terre

La Maison décline toute responsabilité pour tout inconvénient dû au non respect de cette disposition.

Fixation de la hotte au meuble

Appliquer le gabarit de perçage fourni avec l'appareil sur le côté droit interne du meuble en faisant correspondre le côté "A" à la partie postérieure. Proceder au perçage d'au moins deux trous de 2 mm. de diamètre aux points 1-2-3 (au choix). (Fig. 1).
Effectuer les mêmes opérations sur le côté interne gauche.
Fixer la hotte au meuble à l'aide des vis "F" (4,5 x 16) fournies (fig. 2).

Reglage du tiroir

La hotte peut être installée sur des meubles ayant différentes profondeurs.
La partie frontale du tiroir peut toujours être alignée sur le meuble grâce à un réglage approprié des butées arrières du tiroir.
Pour le réglage, desserrer les vis "M", faire glisser les équerres "P" et resserrer les vis "M" (fig. 4).

FONCTIONNEMENT

- la hotte est équipée d'un moteur à plusieurs vitesses. Pour de bonnes performances, nous conseillons d'utiliser les vitesses réduites en conditions normales et les vitesses plus puissantes en cas de concentration importante d'odeurs et de vapeurs.
- Nous conseillons d'allumer la hotte quelques minutes avant de commencer la cuisson et de la garder allumée jusqu'à ce que toute odeur ne disparaisse.

Attention:

- lorsque l'on fait fonctionner en même temps la hotte et un brûleur ou un feu nécessitant de l'air contenu es appareils de chauffage alimentés au gaz, au gasoil ou au charbon, etc....) il faut faire attention car la hotte aspirante supprime dans la pièce l'air dont le brûleur ou le feu a besoin pour la combustion. Pour un fonctionnement en toute sécurité et pour éviter que le gaz évacué ne soit réintroduit dans la pièce, prévoir un entrée d'air qui peut être obtenue par ouverture d'une porte, d'une fenêtre, grâce à un box mural de recyclage d'air ou autres mesures techniques.
- il est absolument interdit de flamber tout aliment sous la hotte.
  L'utilisation de flammes libres endommage les filtres et peut donner lieu à des incendies, il faut par conséquent éviter à tout prix ce genre de cuisson.
  Faire très attention à la friture afin que l'huile bouillante ne s'enflamme.
- La hotte ne doit jamais être reliée à un conduit d'évacuation de combustion (chaudières, radiateurs, chauffe-eau, etc.....).
- La Maison décline toute responsabilité en cas de dommages ou d'incendies provoqués par le non respect de ces dispositions.

ENTRETIEN

Débrancher l'appareil du réseau électrique avant de procéder à toute opération d'entretien.

Filtre à graisses

Il sert à retenir toutes les particules de graisses en suspension.

Ce filtre est placé à l'intérieur de la grille d'aspiration et peut être fourni dans 3 versions: synthétique, synthétique mince à témoin de saturation et métallique.
- Le filtre synthétique en cas d'usage normal, doit être lavé une fois par mois et remplacé après 5 ou 6 lavages.
  Le laver à l'eau tiède avec de la lessive biodégradable. Le laisser sécher sans tordre.
- Le filtre synthétique mince (épaisseur env. 1 mm) doit être remplacé lorsque la couleur du haut apparaît sur le bas.
- Le filtre métallique a une durée pour ainsi dire illimitée, il doit être lavé une fois par mois comme le filtre synthétique en le faisant bien sécher avant de le remettre en place.
  Pour ôter les filtre, ouvrir les grilles G-H (fig. 5) en déplaçant les verrous "L" vers l'intérieur, ôter les cadres portefiltre "H" et retirer le filtre (fig. 6).
  Pour ôter complétement les grilles, se servir des petits leviers arriére "N" (fig. 7).
  Lorsque l'on lave le filtre à graisses, laver aussi la grille à l'eau tiéde avec de la lessive biodégradable.

Filtre au charbon

Il sert à dissoudre les odeurs qui se dégagent des aliments pendant la cuisson.
En cas d'usage normal, il doit être remplacé tous les 4 mois; le demander au Service Après Vente ou bien directement au fabricant.
Il ne faut jamais laver le filtre au charbon.
Pour le démonter, appuyer sur les deux touches D (fig. 3) en le tirant légèrement en avant et le faire glisser hors de son logement.

Nettoyage

Pour le nettoyage extérieur de la hotte, utiliser un chiffon imbibé d'alcool ou des détergents liquides neutres. Eviter l'usage de tout produit abrasif.

Décoloration des filtres métalliques: le lavage des filtres métalliques dans un lavevaisselle peut en provoquer la décoloration.

Attention

Le non respect des normes d'entretien de l'appareil et de remplacement et nettoyage des filtres comporte des risques d'incendie. Nous recommandons donc vivement de respecter ces instructions.

Remplacement des lampes

- Débrancher l'appareil du réseau électrique.
- Enlever la grille
- Remplacer la lampe grillée en utilisant exclusivement des lampes ovales de 40 W max. (E14).
- Si l'on désire faire appel au Service Aprés Vente car l'éclairage ne fonction ne pas, contrôler avant tout si les lampes sont bien vissées.