Cybex® Plate Loaded Leg Press
Manuel du propriétaire et de l'entretien
Systèmes pour la force
Réf. 16110-999-2 B

www.cybexinternational.com

Cybex® Plate Loaded Leg Press
Manuel du propriétaire et de l'entretien

Systèmes pour la force

Réf. 16110-999-2 B

Cybex®et le logo Cybex® sont des marques déposées de Cybex International, Inc.

CLAUSE DE NON-RESPONSABILITE : Cybex International, Inc. ne fait aucune déclaration et n'offre aucune garantie quant au contenu de ce manuel. Nous nous réservons le droit de réviser ce document à tout moment et de faire des modifications du produit décrit dans ce document, sans préavis ni obligation d'avertir quiconque de telles révisions ou modifications.

© Copyright 2010 Cybex International, Inc. Tous droits réservés. Imprimé aux États-Unis d'Amérique.
10 Trotter Drive Medway, MA 02053 U.S.A • +1 (508) 533-4300 • FAX +1 (508) 533-5183
www.cybexinternational.com • techhelp@cybexintl.com • 16110-999-2 B • June 2010

Table des matières

1 Sécurité
Sécurité 1
Consignes et pratiques de sécurité 2
Autocollants avertissement/mise en garde . . 3
Activités régulières de maintenance 4

2 Exercices
Usage prévu 4
Instructions 4

3 Service clientèle
Pour contracter le service à la clientelè 5
Commande de pièces 5
Autorisation de retour d'article (RMA) 6
Pièces endommagées 7

4 Assemblage
Outils requis 7

5 Maintenance
Procédures quotidiennes 10
Procédures hebdomadaires 10

6 Service
Listes de pièces. 12
Diagramme avec vue éclatée. 13

1 - Sécurité

Sécurité

Lisez attentivement le Guide du propriétaire avant d'assembler, de réparer ou d'utiliser l'équipement Cybex.

MISE EN GARDE : Le non-respect de ces mesures de sécurité peut entraîner de graves blessures :

Mesures de sécurité que doit observer l'utilisateur

- Se soumettre à une évaluation médicale avant d'entreprendre un programme d'exercice.
- Si vous ressentez le moindre mal ou malaise arrêtez immédiatement l'exercice et consultez un médecin.
- Lisez les instructions avant l'untilisation.
- Soyez sûr d'avoir lu et compris le manuel dutilisation avant toute utilisation.
- Garder tous les enfants (de 12 ans et moins) éloignés. Les adolescents (de 13 ans et plus) et les handicapés doivent être surveillés.
- Demandez l'assistance d'un observateur.
- Utiliser seulement l'appareil comme prescrit. **NE PAS** modifier l'appareil.
- Inspectez l'appareil avant d'utiliser. **NE PAS** utiliser si endommagé ou inopérable.
- **NE PAS** essayer de réparer ou de désengager un appareil coincé.
- Avertisez votre responsable de club de toutes malfonctions ou dommages.
- Remplacez toute information de securite si ibimees ou illisibles.

Mesures de sécurité que doit observer l'établissement

- Lire attentivement le Guide du propriétaire avant d'assembler, de réparer ou d'utiliser l'équipement.
- Fixer chaque équipement au sol à l'aide des trous d'ancrage fournies avec les équipements.

  REMARQUE : *Cybex n'est pas responsable de l'ancrage de l'équipement. Consulter un entrepreneur professionnel.*

  REMARQUE : *Utiliser une boulonnerie ayant un minimum de 500 lb de capacité d'élasticité (boulons 3/8 po de qualité 2 ou supérieure).*

  REMARQUE : *Si les pieds/le cadre n'entrent pas en contact avec la surface, NE PAS les tirer avec la boulonnerie. Caler les pieds ou* le cadre qui ne seraient pas en contact avec la surface à l'aide de rondelles plates.

- S'assurer que chaque appareil est monté et utilisé sur une surface saine et de niveau. **Ne pas installer l'équipement sur une surface irrégulière.**
- S'assurer que tous les utilisateurs sont correctement formés au bon usage de l'équipement.
- S'assurer qu'il y a suffisamment d'espace pour accéder à l'équipement et l'utiliser en toute sécurité. Lorsque cette équipement est utilisé, un dégagement de 3 pi (1 m) est nécessaire tout autour de l'appareil pour assurer l'accès, le fonctionnement et le passage en toute sécurité.

- Effectuer les vérifications de maintenance de routine sur cet appareil. De plus, accorder une attention particulière aux zones plus susceptibles de s'user.
- Remplacer immédiatement les composants usés ou endommagés. S'il est impossible de remplacer immédiatement les composants usés ou endommagés, mettre l'appareil hors service jusqu'à ce qu'il soit réparé.

REMARQUE : *Il incombe à l'utilisateur/propriétaire ou au technicien de l'installation de conditionnement physique de s'assurer quela maintenance est effectuée régulièrement.*

Consignes et pratiques de sécurité

Cybex recommande que tout l'équipement de conditionnement physique soit utilisé sous surveillance. L'équipement doit se trouver dans un endroit où l'accès est contrôlé. La responsabilité de ce contrôle incombe au propriétaire. C'est le propriétaire qui déterminera l'envergure du contrôle.

Il incombe à l'acheteur/utilisateur des produits Cybex de lire et de comprendre le contenu du guide du propriétaire, ainsi que les étiquettes d'avertissement, et de former tant les utilisateurs finals que le personnel de supervision à l'utilisation appropriée de l'équipement.

UTILISATION APPROPRIÉE :

N'utilisez l'appareil que tel que décrit dans le guide. La non-observation des instructions appropriées pourrait entraîner

Ne appuyez pas contre l'appareil ou ou ne le tirez pas au niveau du châssis, de la pile de poids ou autre composant, que l'appareil soit arrêté ou en marche. Les utilisateurs ou les tiers (personnes à proximité) pourraient être blessés par suite d'une utilisation inappropriée.

N'utilisez pas l'appareil s'il ne se trouve pas sur une surface saine et de niveau ou s'il n'est pas installé correctement.

Prévoyez un périmètre de sécurité adéquat entre l'appareil, les murs et le restant de l'équipement afin d'assurer un espace suffisant pour permettre aux appareils de fonctionner et aux utilisateurs de s'entraîner de façon appropriée.

FIXATION DE L'ÉQUIPEMENT :

Les pieds de l'appareil sont pourvus de trous qui facilitent son ancrage au sol. Cybex recommande vivement de fixer solidement l'équipement sur une surface saine et de niveau afin d'éliminer les risques de mouvement, de basculement ou de chute dus à une utilisation inappropriée de l'équipement.

1. Cette surface saine et de niveau ne devrait pas dévier de plus de 1/8 po (0,21 cm) à 10 pi (3,04 m) ou tel que défini et requis par les codes locaux du bâtiment et de l'architecture.

2. L'ancrage de l'équipement doit être exécuté par un entrepreneur qualifié et agréé.

3. Les trous d'ancrage se trouvent sur les pieds du châssis. Tous les trous d'ancrage doivent être utilisés lors de la fixation de l'équipement au sol.

4. En raison de la grande variété de type de sols sur lesquels les appareils peuvent être fixés ou installés, déterminez la méthode d'ancrage et les dispositifs de fixation utilisés auprès d'un entrepreneur qualifié et agréé.

5. Une force minimum de tirage de 220 lb/100 kg est requise à chaque position d'ancrage.

6. N'utilisez pas l'appareil tant qu'il n'a pas été correctement ancré.

MAINTENANCE:

La maintenance préventive permet à l'équipement de fonctionner correctement et réduit le risque de blessure. Exécutez les activités de maintenance décrites dans le guide.

CONFORMITÉ AUX NORMES :

Les produits Cybex se conforment aux normes ASTM et EN applicables ou les dépassent.

Autocollants d'avertissement et de mise en garde

Les autocollants d'avertissement indiquent une situation potentiellement dangereuse qui, si elle n'est pas évitée, pourrait entraîner des blessures graves, voire mortelles.

Les autocollants de mise en garde signalent une situation potentiellement dangereuse qui, si elle n'est pas évitée, risque d'entraîner des blessures mineures ou moyennement graves.

Les autocollants d'avertissement et de mise en garde sont illustrés sur cette page.

A

AVERTISSEMENT

DES BLESSURES SÉRIEUSES POURRAIENT SURVENIR SI CES PRÉCAUTIONS NE SONT PAS SUIVIES.

1. Se soumettre à une évaluation médicale avant d'entreprendre un programme d'exercice.
2. Si vous ressentez le moindre mal ou malaise arrêtez immédiatement l'exercice et consultez un médecin.
3. Lisez les instructions avant l'untilisation.
4. Soyez sûr d'avoir lu et compris le manuel dutilisation avant toute utilisation.
5. Garder tous les enfants (de 12 ans et moins) éloignés. Les adolescents (de 13 ans et plus) et les handicapés doivent être surveillés.
6. Demandez l'assistance d'un observateur.
7. Éloignez le corps et tout vêtement de toutes pièces mobiles.
8. Utiliser seulement l'appareil comme prescrit. NE PAS modifier l'appareil.
9. Inspectez l'appareil avant d'utiliser. NE PAS utiliser si endommagé ou inopérable.
10. NE PAS essayer de réparer ou de désengager un appareil coincé.
11. Avertisez votre responsable de club de toutes malfonctions ou dommages.
12. Remplacez toute information de securite si ibimees ou illisibles.

5220-364-2 A

Leg Press 16110

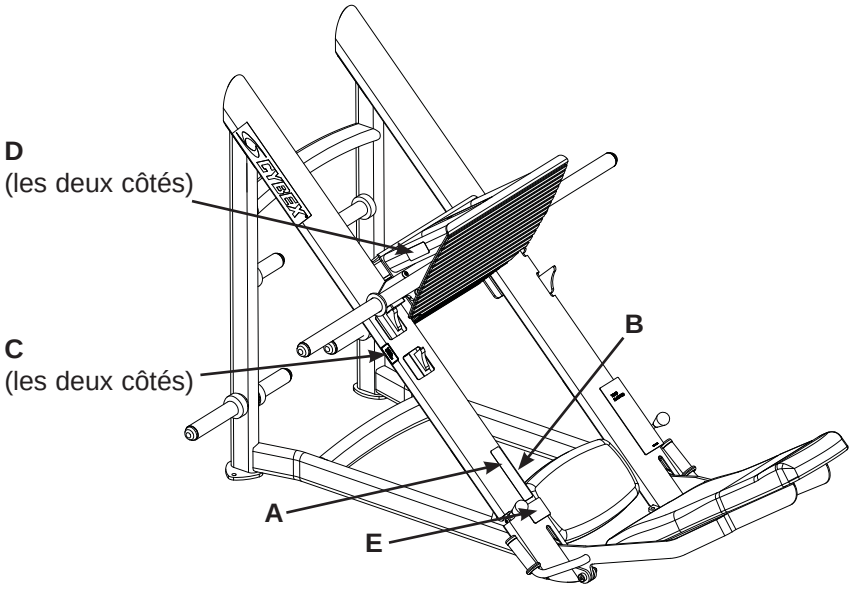

DESCRIPTION	N° DE PIÈCE
A. Étiquette d'avertissement.....	5220-364-2
B. Autocollant de mise en garde.....	8500-025-2
C. Autocollant de mise en garde.....	4000Y316-2
D. Étiquette d'avertissementl.....	5220-337-2
E. Étiquette d'avertissementl.....	5320-346-2

B

PRÉCAUTIONS

Des ajustements incorrects pourraient être la cause des blessures. Toujours engager l'étoquiau (boulon de retenue) au complet avant d'utiliser, afin d'éviter des blessures.

8500-025-2 C

C

PRÉCAUTIONS

Des blessures corporelles pourraient survenir.

Ne pas s'approcher des pièces mobiles afin d'éviter les blessures.

4000Y316-2 D

D

ADVERTISSEMENT

L'appareil pourrait basculer si le poids qu'il supporte est inégalement réparti.

Chargez et déchargez les plaques de poids en les répartissant uniformément pour éviter les blessures.

5220-337-2 A

E

AVERTISSEMENT

Des blessures sérieuses pourraient être causées si le chariot tombe en direction de l'utilisateur.

Les butées de chariot DOIVENT ÊTRE EN POSITION BLOQUÉ lors des exercices de musculation des mollets.

5320-346-2 A

Activités de maintenance régulières

Des activités de maintenance préventive doivent être exécutées pour maintenir le fonctionnement normal de cet équipement. Il est recommandé de tenir un journal de toutes les interventions de maintenance pour demeurer informé de toutes ces activités.

AVERTISSEMENT : L'équipement dont certains composants sont usés ou endommagés doit être mis hors service jusqu'à ce que les réparations soient effectuées. La non-observation de cette recommandation peut entraîner des blessures.

Quotidiennement

1. Nettoyez les revêtements.

Hebdomadairement

1. Inspectez tous les écrous et boulons pour déceler tout desserrage éventuel. Serrez au besoin.
2. Vérifiez l'équipement afin de déceler les poignées et les étiquettes usées. Remplacez immédiatement toutes les pièces usées.

2 - Exercise

Usage prévu

Cette machine vise à favoriser ou à améliorer la forme physique générale et la pratique des exercices physiques. Elle est destinée à un usage commercial.

Instructions

Lire et prendre connaissance de toutes les instructions et avertissements avant d'utiliser cet appareil. Référer au chapitre 1, Sécurité dans le manuel du propriétaire ou consulter le personnel sur place.

MUSCLES SOLLICITES

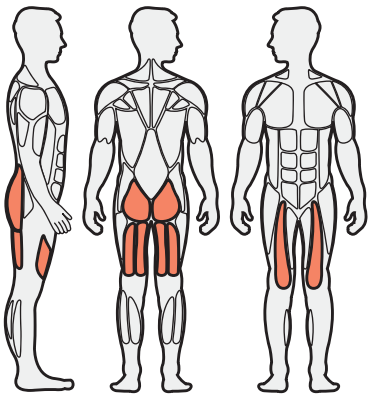

Quadriceps, grand fessier, Ischio-jambiers.

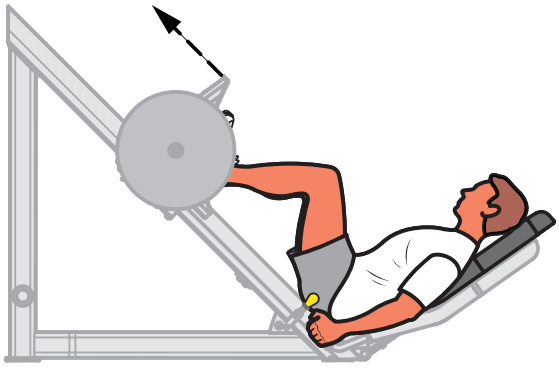

REMARQUE: *Exercices Effectues: Extension de la hanche, extension du genou*

REMARQUE: *Ne tournez pas le bouton lorsque la pile de poids est en hauteur.*

Reglage

1. Chargez en répartissant uniformément le poids, selon la résistance souhaitée.

2. Placez vos pieds de façon sûre sur le repose-pieds.

3. Sélectionnez l'angle du dossier rembourré en soulevant le câble de réglage (situé sous le coussin de siège) et faites basculer le siège à la position voulue.

4. Poussez le repose-pieds vers le haut et faites pivoter les butées de chariot à la position DÉBLOQUÉ. Saisissez les poignées.

Mouvement

1. Poussez le repose-pieds vers l'avant jusqu'à ce que vos jambes soient tendues. Revenez à l a position de départ en effectuant un mouvement contrôlé sans à-coups tout en maintenant le bassin contre le dossier rembourré.

REMARQUE: *Lorsque vous effectuez l'exercice de musculation des mollets, assurez-vous que les butées de chariot sont en position BLOQUÉ.*

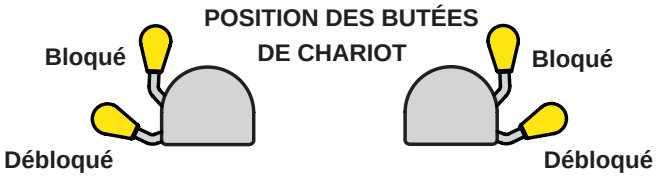

3 - Service à la clientèle

Pour contacter le service à la clientèle

Heures ouvrables de notre service téléphonique : de 8 h 30 à 18 h (heure normale de l'Est) du lundi au vendredi.

Les clients de Cybex résidant aux États-Unis peuvent contacter le Service à la clientèle Cybex en composant le **888 462 9239**.

Les clients Cybex habitant hors des États Unis peuvent contacter le service à la clientèle Cybex par téléphone au **+ 1 508 5334300 ou par fax au +1 508 533 5183.**

Informez-vous en consultant notre site Web, www.cybexintl.com, ou contactez-nous par e-mail à techhelp@cybexintl.com.

Commande de pièces

Faxez vos commandes au **508 533 5183**. Pour parler à un représentant du Service à la clientèle, composez le **888 462 9239** (pour les clients résidant aux États-Unis) ou le **508 533 4300** (pour les clients résidant hors des États-Unis). Vous pouvez aussi nous contacter par e-mail à techhelp@cybexintl.com

Si vous avez les renseignements suivants à portée de la main lorsque vous nous contactez, nos représentants Cybex pourront mieux vous servir.

- **Numéro de série de l'unité**
- **Nom du produit**

Le numéro de série de l'unité et le nom du produit figurent sur l'autocollant du numéro de série. Reportez-vous au chapitre 6 pour repérer l'emplacement exact de cet autocollant.

- **Description de la pièce**
- **Numéro de la pièce**

Les descriptions et les numéros de pièce sont fournis au chapitre 6 de ce guide.

- **Adresse d'expédition**
- **Nom de la personne-ressource**

En plus de votre adresse d'expédition et du nom de la personne-ressource, votre numéro de compte est également utile, bien qu'il ne soit pas obligatoire.

Autorisation de retour de marchandise (ARM)

Le système d'Autorisation de retour de marchandise (ARM) décrit les procédures à suivre lorsque vous renvoyez du matériel aux fins de remplacement, de réparation ou d'obtention d'un avoir. Ce système permet de s'assurer que le matériel renvoyé est correctement traité et analysé. Suivez rigoureusement les procédures suivantes.

Pour toutes questions concernant la garantie, contactez votre distributeur Cybex autorisé. Votre distributeur Cybex vous demandera, le cas échéant, une ARM de Cybex. En aucun cas, les pièces ou l'équipement défectueux ne seront acceptés par Cybex sans l'ARM appropriée ou sans une étiquette de Service de retour automatisé (SRA).

1. Pour tout retour d'article défectueux, contactez l'assistance téléphonique du service à la clientèle indiqué ci-haut.

2. Fournissez au technicien une description détaillée du problème que vous éprouvez ou du défaut de l'article que vous souhaitez renvoyer.

3. Fournissez le numéro de modèle et de série de votre équipement Cybex.

4. À la discrétion de Cybex, le technicien peut vous demander de renvoyer le(s) pièce(s) défectueuses à Cybex afin de les évaluer aux fins de réparation ou de remplacement. Le technicien vous attribuera un numéro d'ARM et vous enverra une étiquette de SRA. L'étiquette de SRA et le numéro d'ARM doivent visiblement figurer sur l'extérieur du paquet contenant le(s) articles(s) renvoyés. Dans le paquet contenant le(s) pièce(s), joignez la description du problème, le numéro de série de l'équipement et le nom et l'adresse du propriétaire.

5. Envoyez le paquet à Cybex par UPS

Attention : Customer Service Department
Cybex International, Inc.
1975 24th Ave SW
Owatonna, MN 55060

REMARQUE : *La marchandise renvoyée sans numéro d'ARM indiqué sur l'extérieur du paquet ou les envois contre remboursement ne seront pas acceptés par le service de réception de Cybex.*

Pièces endommagées

Le matériel endommagé pendant le transport ne devrait pas être renvoyé aux fins d'obtention d'un avoir. La responsabilité de ces dommages incombe au transporteur (UPS, Federal Express, entreprise de camionnage, etc.).

Dommages apparents - Sur réception de votre colis, vérifiez minutieusement tous les articles. Tous les dommages décelés lors d'une inspection visuelle doivent être notés sur la facture de fret et signés par le préposé du transporteur. La non-observation de cette consigne entraînera le refus des transporteurs d'honorer votre réclamation. Le transporteur doit vous fournir tous les formulaires à remplir pour ce type de réclamation.

Dommages dissimulés - Les dommages non apparents lors d'une inspection visuelle à la livraison mais constatés ultérieurement doivent être signalés au transporteur dès que possible. Lors de la constatation des dommages, il est nécessaire d'adresser au transporteur, par écrit ou par téléphone, une demande d'inspection des articles dans les dix jours qui suivent la date de livraison. Conservez tous les contenants et le matériel d'emballage car ils seront requis lors du processus d'inspection. Le transporteur fournira un rapport d'inspection et les formulaires nécessaires pour présenter une demande d'indemnisation pour dommage non apparent. Les demandes d'indemnisation pour dommages non apparents relèvent de la responsabilité du transporteur.

4 - Assemblage

Outils requis

- Clé Allen de 1/8 po
- Clé Allen 5/16 po
- Clé 3/4 po

REMARQUE: *Il incombe au propriétaire de l'établissement ou de l'équipement de s'assurer qu'un espace suffisant est maintenu autour de chaque appareil pour autoriser l'utilisation et le passage en toute sécurité.*

REMARQUE: *Reportez-vous aux diagrammes de référence du chapitre 6*

1. **Assurez-vous de lire attentivement et de bien comprendre toutes les instructions avant d'entreprendre une quelconque procédure figurant sur cette feuille.**
2. **Vérifiez si vous avez reçu la configuration appropriée.**
   - **A.** Vérifiez si vous avez reçu l'appareil dans la couleur que vous avez commandée
   - **B.** Vérifiez si vous avez reçu le guide du propriétaire approprié.
   - **C.** Vérifiez si vous avez reçu la feuille de garantie.
3. **Vérifiez si vous avez reçu la feuille de garantie.**
   - **A.** Notez les dimensions de l'appareil :
     Poids de l'appareil :443 lb. Dimensions : 64 po Larg. x 83 po L x 54 po H
     Poids de l'appareil : 201 kg. Dimensions : 163 cm Larg. x 211cm L x 137 cm H

REMARQUE : *Gardez tous les colis d'expédition près du lieu de l'installation.*

B. Retirez la boîte contenant les pièces de fixation et vérifiez le contenu. Voir figure 1.

C. Retirez avec précaution la mousse et l'emballage moulant protégeant la barre et les tubes d'haltères.

D. Enlevez avec précaution chaque support d'expédition en forme de cône (standard) au moyen de la clé à douille ou de la clé de 3/4 po.

E. Placez avec précaution les pieds en caoutchouc (fournis avec l'appareil) sur chaque pied du châssis.

4. Installez la barre d'haltères.

A. Positionnez la barre sur l'appareil pour le développé des jambes et insérez les six vis de blocage à tête ronde (BHSCS) (B dans les pièces de fixation) dans la plaque de montage. Voir figure 2.

B. Placez la rondelle (C) et le contre-écrou (A) sur la vis BHSCS de l'étape 4A et serrez manuellement.

C. Positionnez le chariot de sorte que la barre repose à la position la plus basse. Soulevez et abaissez le chariot. Vérifiez si les plaques de butée situées sur la barre entrent en contact simultanément avec les blocs d'arrêt aux deux positions des butées. Voir figure 3.

D. Serrez les six vis BHSCS.

REMARQUE : *Si les plaques de butée n'entrent pas en contact simultanément, ajustez le bras avant de serrer les vis BHSCS.*

REMARQUE : *Si la barre ne peut pas être ajustée, desserrez tous les boulons sous le chariot, alignez, puis serrez.*

5. Installez les tubes d'haltères.

A. Retirez une chemise d'arbre sous coussinet.

B. Insérez le tube d'haltères par le châssis. Voir figure 4.

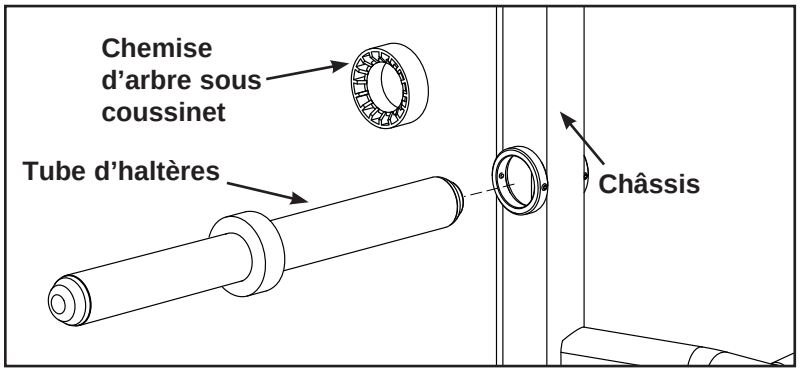

Figure 4

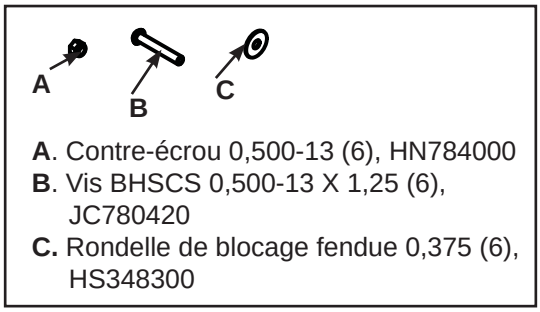

A. Contre-écrou 0,500-13 (6), HN784000
B. Vis BHSCS 0,500-13 X 1,25 (6), JC780420
C. Rondelle de blocage fendue 0,375 (6), HS348300

Figure 1

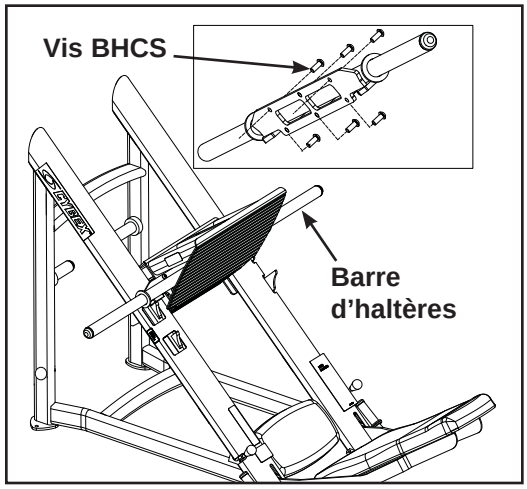

Figure 2

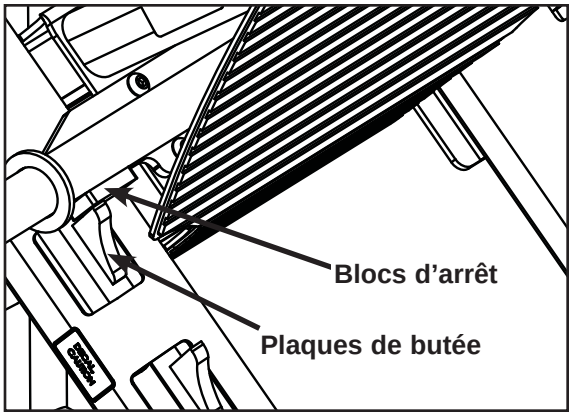

Figure 3

C. Vérifiez si la longueur extérieure du tube d'haltères mesure 9,5 po (24,13 cm). Voir figure 5.

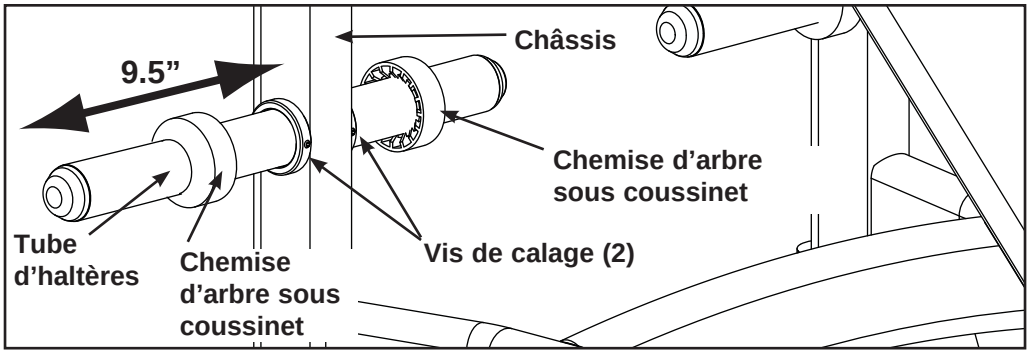

Figure 5

D. À l’aide d’une clé Allen de 1/8 po, fixez le tube en place avec les vis de calage situées sur les deux côtés du châssis. Voir figure 5.

E. Répétez les étapes 5A à 5D pour le tube d’haltères opposé.

6. Ancrez l’appareil au sol

A. Fixez solidement la machine au sol à l’aide des trous d’ancrage prévus sur chaque appareil.

REMARQUE : *Cybex n’est pas responsable de l’ancrage de l’équipement. Consulter un entrepreneur professionnel.*

REMARQUE : *Utiliser une boulonnerie ayant un minimum de 500 lb de capacité d’élasticité (boulons 3/8 po de qualité 2 ou supérieure).*

REMARQUE : *Si les pieds/le cadre n’entrent pas en contact avec la surface, NE PAS les tirer avec la boulonnerie. Caler les pieds ou* le cadre qui ne seraient pas en contact avec la surface à l’aide de rondelles plates.

7. Vérifiez si l’appareil fonctionne correctement.

5 - Maintenance

Toutes les activités de maintenance préventives doivent être exécutées régulièrement. La maintenance préventive routinière favorise le fonctionnement sans problème et en toute sécurité de tout l’équipement Cybex d’entraînement de la force musculaire.

REMARQUE : *Cybex n’est pas responsable d’exécuter les inspections et la maintenance régulières des équipements. Formez tout le personnel à l’inspection et à la maintenance de l’équipement ainsi qu’à la déclaration et au rapport d’accident. Les représentants Cybex se tiennent à votre disposition pour répondre par téléphone à toutes vos questions ou préoccupations éventuelles.*

Procédures quotidiennes

1. **Revêtement** - Essuyez tous les revêtements.

2. **Châssis** - Nettoyez toutes les sections du châssis à l'aide d'une solution douce composée d'eau chaude et de savon pour laver les voitures. Assurez-vous de laisser sécher complètement. ***ÉVITEZ*** tous produits de nettoy age à base d'acide ou de chlore ainsi que les produits contenant des abrasifs qui pourraient rayer ou endommager l'équipement.

3. **Chrome** - Nettoyez les tubes chromés en commençant avec un produit à polir le chrome, puis appliquez une couche de cire pour véhicule. Il est recommandé d'utiliser des nettoyants neutres dont la teneur en pH se situe entre 5,5 et 8,5. Assurez-vous de laisser sécher complètement. ÉVITEZ les produits nettoyants à base d'acide ou de chlore ainsi que les produits contenant des abrasifs qui pourraient rayer ou endommager l'équipement.

Procédures hebdomadaires

1. Inspectez tous les écrous et boulons. Serrez au besoin.

2. Inspectez toutes les étiquettes pour vous assurer qu'elles sont lisibles, y compris les cartes d'instruction et les autocollants d'avertissement et de mise en garde. Remplacez immédiatement toutes les étiquettes usées.

6 - Service

Please refer to the next page for parts lists and exploded-view diagrams

⚠ CAUTION

Use only Cybex replacement parts when servicing. Failure to do so could result in personal injury.

NOTE: *All inspections and repairs must be performed by trained service personnel only.*

Cybex will void warranty if non-Cybex replacement parts are used.

Plate Loaded Leg Press

PRODUCT NO. 16110

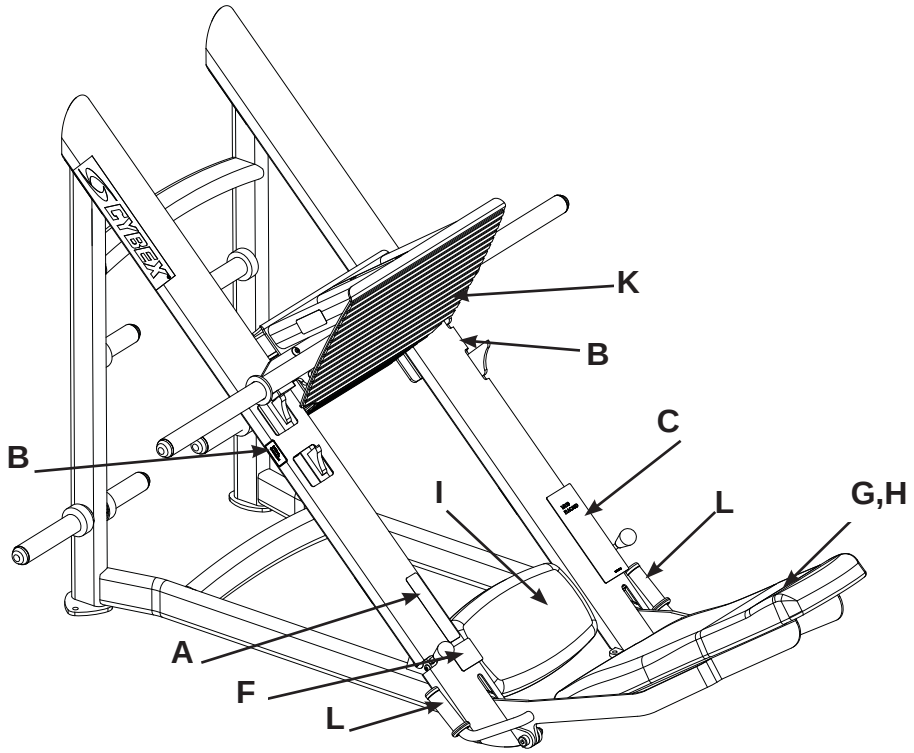

NOTE: *See exploded-view diagram for location of D (caution decal), E (warning decal), J (serial number decal.*

	DESCRIPTION	PART NO.		DESCRIPTION	PART NO.
A.	Warning Decal	5220-364-X	**G.**	Pad W/Wear cover	4800-184
B.	Caution Decal	4000Y316-X	**H.**	Wear Cover	4800-187
C.	Placard	16110-598-X	**I.**	Seat Pad	4800-188
D.	Caution Decal	8500-025-X	**J.**	Serial Number Decal	
E.	Warning Decal	5220-337-X	**K.**	Non Slip	12220-005
F.	Warning Decal	5220-346-X	**L.**	Grips	4605-509

ITEM	QTY	PART NO.	DESCRIPTION
1	2	11090-374	END CAP
2	2	11090-376	RING, HANDLE GRIP
3	4	16010-311	FOOT PAD
4	1	16110-200	W MAIN FRAME
5	1	16110-210	W/HANDLE-LEFT
6	1	16110-211	W/HANDLE-RIGHT
7	2	16110-212	W/STOP ROD
8	1	16110-213	W SEAT BACK
9	1	16110-215	W SLED
10	1	16110-216	PLATED WEIGHT BAR
11	4	16110-351	SHAFT MOUNT
12	4	16110-357	CAP
13	2	16110-358	LINK
14	1	16110-388	NON-SLIP
15	1	16110-389	CABLE
16	2	3900-434	DECAL, CYBEX
17	2	4540-321	BUMPER, HANDLE
18	2	4605-509	GRAB GRIP 4.00
19	1	51198	WARRANTY BOOK (NOT SHOWN)
20	6	5220-367	SPACER, PLASTIC
21	2	5320-204	C BEARING SLEEVE
22	1	5320-205	W SLIDE PLATE
23	2	5321-302	SHAFT
24	2	5320-332	P STOP ROD COLLET
25	2	5320P040	PIN DETENT
26	2	5330P012	P/WEIGHT TUBE 5.00
27	2	5330P029	PLATED WEIGHT TUBE (19.00)
28	4	BR030203	RETAINING RING
29	2	BS070201	COM SPRING .56 x .66 1.50 LG
30	4	FB110200	BRG, LINEAR 1.50
31	4	FS100006	O-RING (.612 ID X .103 WIDE)
32	4	FS110200	SEAL, LINEAR BEARING
33	2	HB-60008	BEARING FLUSH OILITE
34	10	HC700417	BHSCS .375-16 X 1.00
35	2	HF449063	INSERT 3/4 X 1/4-20
36	4	HN664900	NUT, HEX SELF-LOCKING .312-18 ZINC

ITEM	QTY	PART NO.	DESCRIPTION
37	2	HN704901	LOCKNUT, .375-16 NYLON
38	10	HN784000	HEX NUT .500-13
39	10	HS348300	LOCKWASHER, SPLIT .375
40	8	HS387700	WASHER, SAE .500
41	4	HY582910	SET SCREW
42	8	HY622910	SET SC .250-20 X .375
43	4	JC570412	BHSCS .190 10-32 X .375
44	2	JC620422	BHSCS .250-20 x 1.50
45	4	JC660412	BHSCS .312-18 X .50
46	7	JC700420	BHSCS .375-16 X 1.25
47	1	JC700422	BHSCS .375-16 X 1.50
48	2	JC700424	BHSCS .375-16 X 1.75
49	8	JC780417	BHSCS .500-13 X 1.00
50	10	JC780420	BHSCS .500-13 X 1.25
51	2	JC782815	SHCS .500-13 X .75
52	4	JD343322	S BOLT .375 X 1.50 .312-18
53	2	JD403348	SHOULDER BOLT .750 X 1.50 .625-11
54	2	JN814200	HEX NUT .625-11
55	4	JS347400	LOCKWASHER, INT TOOTH .375
56	10	JS388300	SPLIT LOCKWASHER .500
57	2	PN660200	INSERT, PLASTIC 1.00 DIA-11 GA
58	2	PP080207	INSERT, PLASTIC .437 DIA 11 GA
59	8	PP130006	INSERT, PLASTIC END
60	2	PP470006	KNOB, OVAL
61	4	PR060006	BUMPER, RECESS
62	1	4800-184	BACK PAD W/WEAR COVER
63	1	4800-187	WEAR COVER
64	2	4000Y316-X*	DECAL, CAUTION
65	1	5320-336-X*	DECAL
66	1	8500-025-X*	DECAL, CAUTION
67	1	16110-598-X*	PLACARD
68	1	5220-364-X*	DECAL, WARNING
69	1	5320-346-X*	DECAL, WARNING
70	2	5220-337-X*	DECAL, WARNING
71	1	4800-188	SEAT PAD
72	1	11040-790	DECAL, MADE IN USA
73	1	CM000250	DECAL, WEIGHT CAPACITY

***Language Key**

1-German , 2-French, 3-Spanish, 4-English, 6-Japanese, 7- Swedish, 8- Russian

16110 Main Assembly Detail

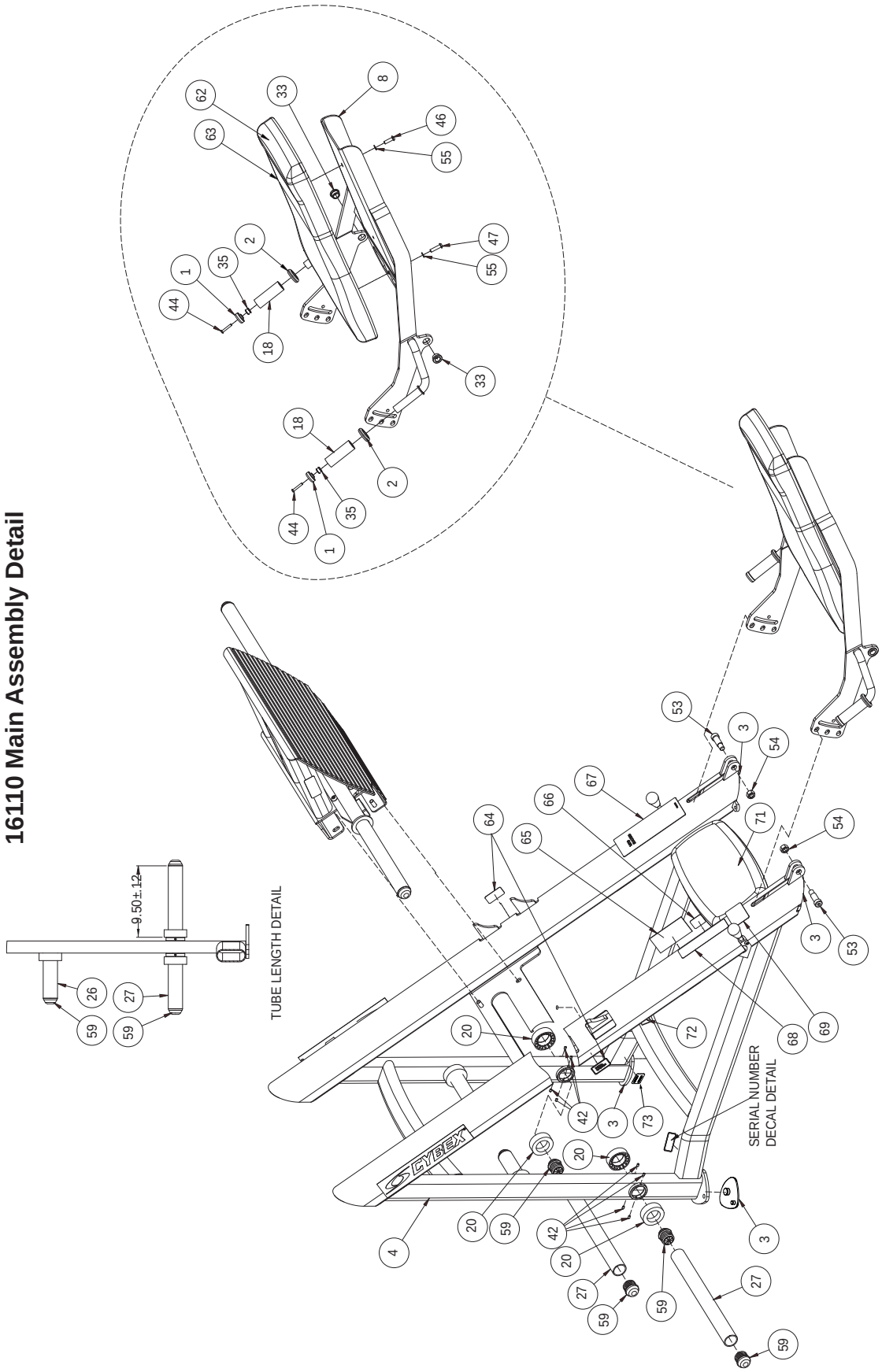

16110 Foot Plate Assembly Detail

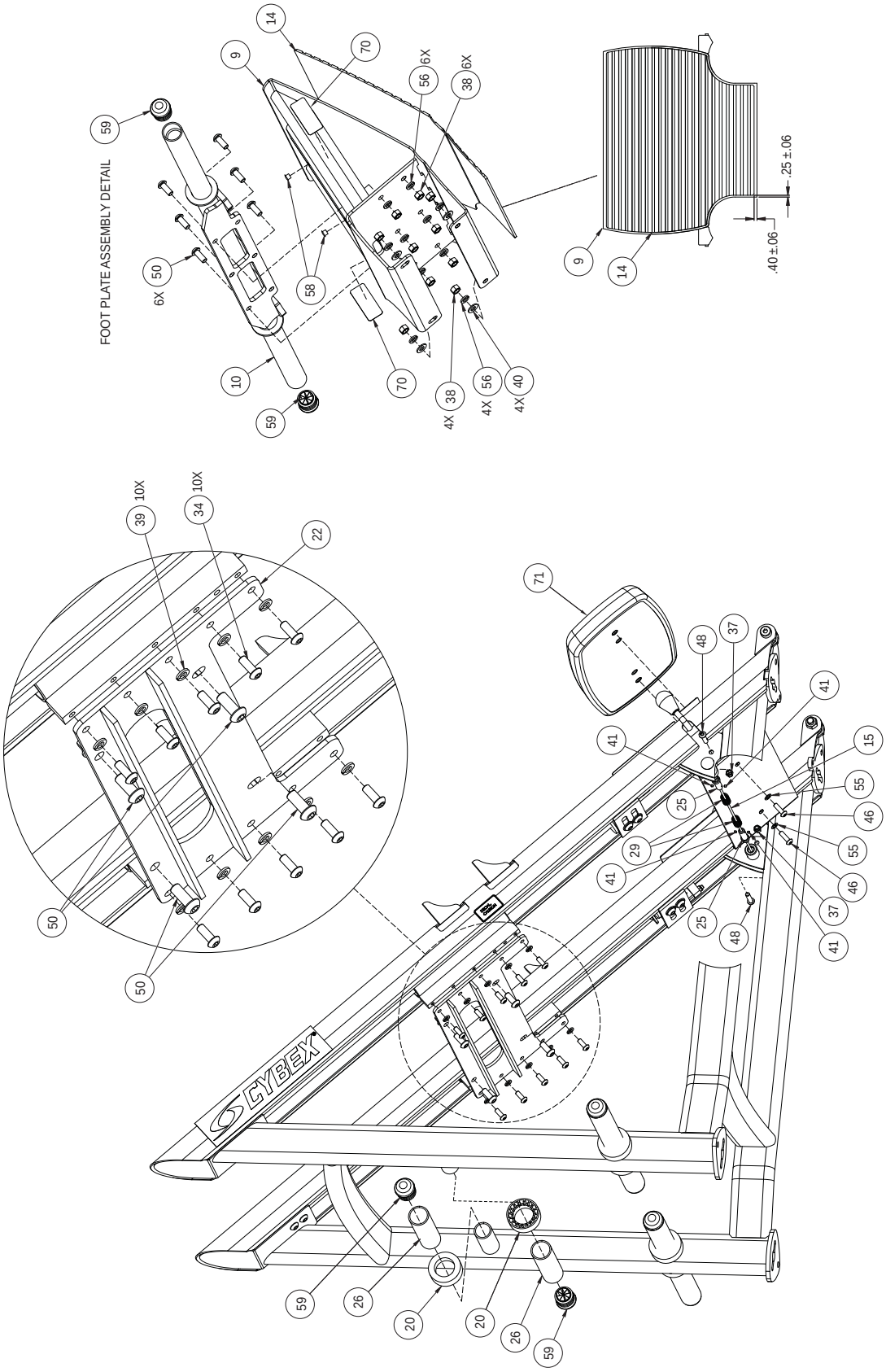

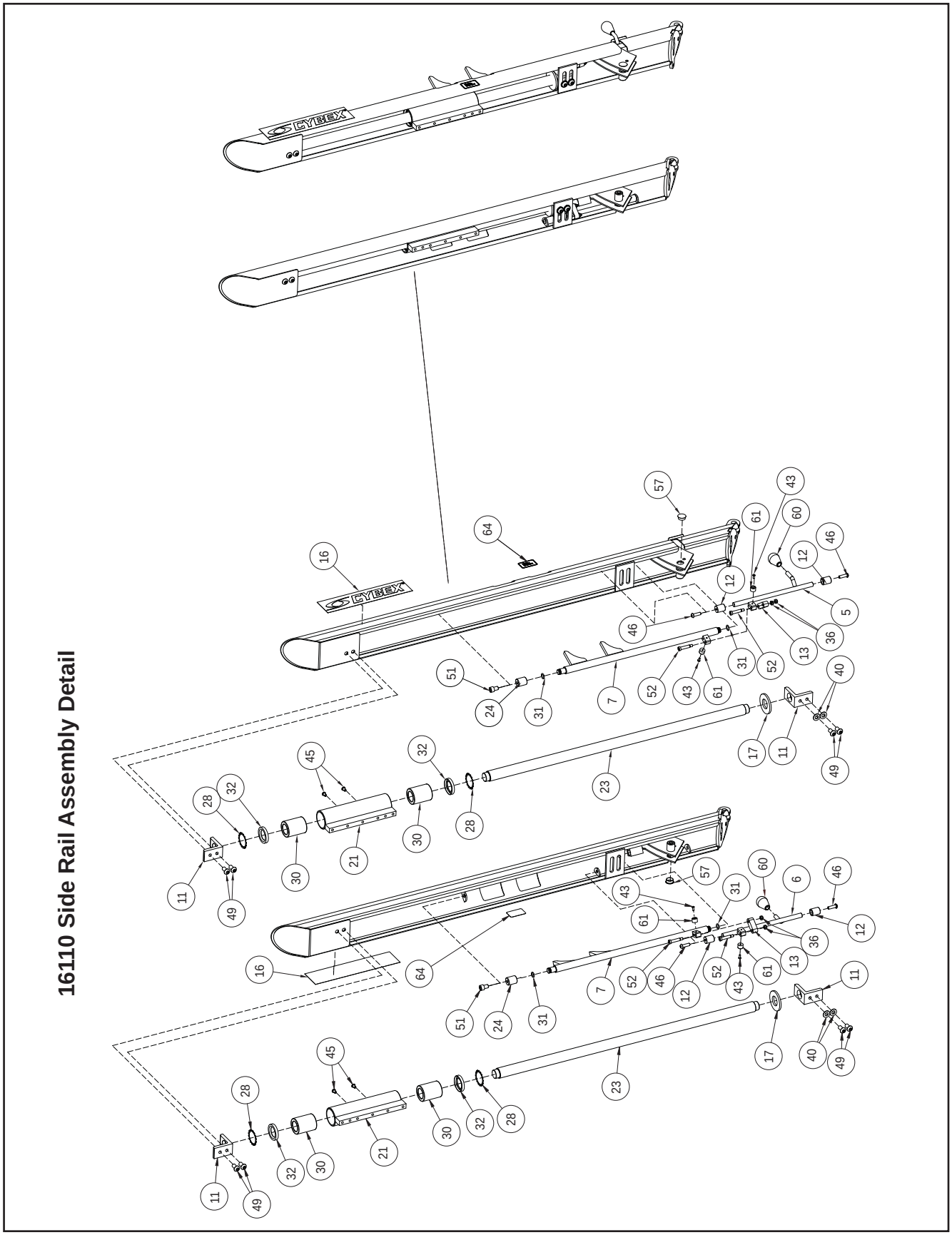
16110 Side Rail Assembly Detail
CYBEX
CYBEX
16
64
57
43
61
60
46
12
5
36
13
52
31
46
7
52
43
61
51
24
31
40
17
11
49
23
45
32
28
30
21
28
32
30
11
49
57
60
6
46
12
36
13
61
43
31
52
46
12
52
43
61
64
16
7
51
24
31
11
17
40
49
23
45
28
32
30
21
30
32
28
11
49

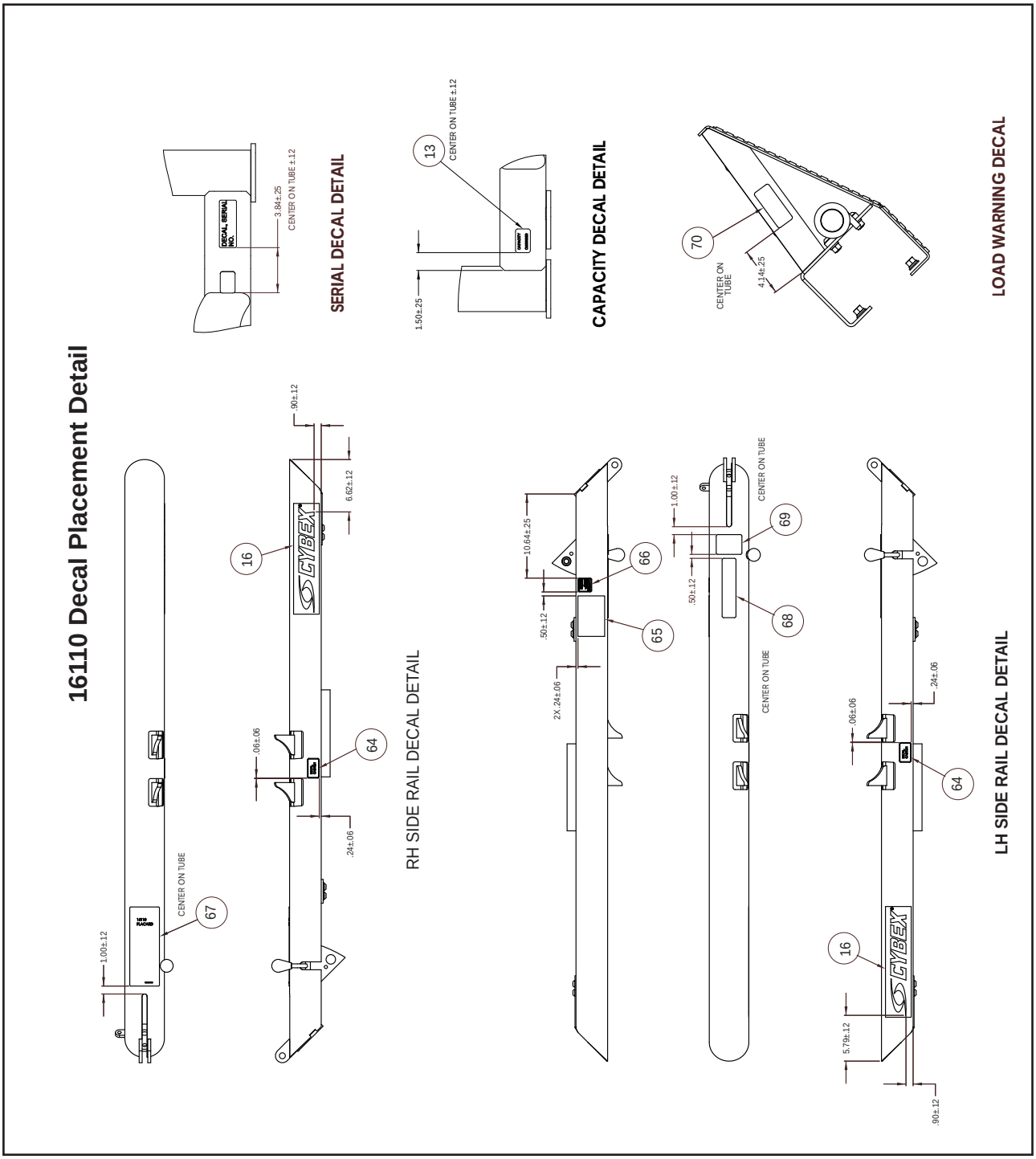
16110 Decal Placement Detail
SERIAL DECAL DETAIL
DECAL, SERIAL NO.
3.84±.25
CENTER ON TUBE ±.12
CAPACITY DECAL DETAIL
13
CENTER ON TUBE ±.12
1.50±.25
LOAD WARNING DECAL
70
CENTER ON TUBE
4.14±.25
RH SIDE RAIL DECAL DETAIL
16
.90±.12
6.62±.12
64
.06±.06
.24±.06
67
CENTER ON TUBE
1.00±.12
65
66
10.64±.25
.50±.12
2X .24±.06
68
69
CENTER ON TUBE
1.00±.12
.50±.12
CENTER ON TUBE
LH SIDE RAIL DECAL DETAIL
16
64
.06±.06
.24±.06
5.79±.12
.90±.12

10 Trotter Drive Medway, MA 02053 • 508-533-4300 • FAX 508-533-5183
www.cybexinternational.com • techhelp@cybexintl.com