Cybex® Plate Loaded Chest Press
Manuel du propriétaire et de l'entretien

Systèmes pour la force

Réf. 16080-999-2 B

www.cybexinternational.com

Cybex® Plate Loaded Chest Press
Manuel du propriétaire et de l'entretien

Systèmes pour la force

Réf. 16080-999-2 B

Cybex®et le logo Cybex® sont des marques déposées de Cybex International, Inc.

CLAUSE DE NON-RESPONSABILITE : Cybex International, Inc. ne fait aucune déclaration et n'offre aucune garantie quant au contenu de ce manuel. Nous nous réservons le droit de réviser ce document à tout moment et de faire des modifications du produit décrit dans ce document, sans préavis ni obligation d'avertir quiconque de telles révisions ou modifications.

© Copyright 2010 Cybex International, Inc. Tous droits réservés. Imprimé aux États-Unis d'Amérique.
10 Trotter Drive Medway, MA 02053 U.S.A • +1 (508) 533-4300 • FAX +1 (508) 533-5183
www.cybexinternational.com • techhelp@cybexintl.com • 16080-999-2 B • June 2010

Table des matières

1 Sécurité
Sécurité 1
Autocollants avertissement/mise en garde . . 3
Activités régulières de maintenance 4

2 Exercices
Usage prévu 4

3 Service clientèle
Pour contracter le service à la clientelè 5
Commande de pièces 5
Autorisation de retour d'article (RMA) 6
Pièces endommagées 6

4 Assemblage
Outils requis 7

5 Maintenance
Procédures quotidiennes 8
Procédures hebdomadaires 8

6 Service
Listes de pièces. 10
Diagramme avec vue éclatée. 11

1 - Sécurité

Sécurité

Lisez attentivement le Guide du propriétaire avant d'assembler, de réparer ou d'utiliser l'équipement Cybex.

AVERTISSEMENT: Le non-respect de ces mesures de sécurité peut entraîner de graves blessures :

Mesures de sécurité que doit observer l'utilisateur

- Se soumettre à une évaluation médicale avant d'entreprendre un programme d'exercice.
- Si vous ressentez le moindre mal ou malaise arrêtez immédiatement l'exercice et consultez un médecin.
- Lisez les instructions avant I'untilisation.
- Soyez sûr d'avoir lu et compris le manuel dutilisation avant toute utilisation.
- Garder tous les enfants (de 12 ans et moins) éloignés. Les adolescents (de 13 ans et plus) et les handicapés doivent être surveillés.
- Demandez l'assistance d'un observateur.
- Utiliser seulement l'appareil comme prescrit. **NE PAS** modifier l'appareil.
- Inspectez l'appareil avant d'utiliser. **NE PAS** utiliser si endommagé ou inopérable.
- **NE PAS** essayer de réparer ou de désengager un appareil coincé.
- Avertisez votre responsable de club de toutes malfonctions ou dommages.
- Remplacez toute information de securite si ibimees ou illisibles.

Mesures de sécurité que doit observer l'établissement

- Lire attentivement le Guide du propriétaire avant d'assembler, de réparer ou d'utiliser l'équipement.
- Fixer chaque équipement au sol à l'aide des trous d'ancrage fournies avec les équipements.

  REMARQUE : *Cybex n'est pas responsable de l'ancrage de l'équipement. Consulter un entrepreneur professionnel.*

  REMARQUE : *Utiliser une boulonnerie ayant un minimum de 500 lb de capacité d'élasticité (boulons 3/8 po de qualité 2 ou supérieure).*

  REMARQUE : *Si les pieds/le cadre n'entrent pas en contact avec la surface, NE PAS les tirer avec la boulonnerie. Caler les pieds ou* le cadre qui ne seraient pas en contact avec la surface à l'aide de rondelles plates.

- S'assurer que chaque appareil est monté et utilisé sur une surface saine et de niveau. **Ne pas installer l'équipement sur une surface irrégulière.**

- S'assurer que tous les utilisateurs sont correctement formés au bon usage de l'équipement.
- S'assurer qu'il y a suffisamment d'espace pour accéder à l'équipement et l'utiliser en toute sécurité. Lorsque cette équipement est utilisé, un dégagement de 3 pi (1 m) est nécessaire tout autour de l'appareil pour assurer l'accès, le fonctionnement et le passage en toute sécurité.
- Effectuer les vérifications de maintenance de routine sur cet appareil. De plus, accorder une attention particulière aux zones plus susceptibles de s'user.
- Remplacer immédiatement les composants usés ou endommagés. S'il est impossible de remplacer immédiatement les composants usés ou endommagés, mettre l'appareil hors service jusqu'à ce qu'il soit réparé.

REMARQUE : *Il incombe à l'utilisateur/propriétaire ou au technicien de l'installation de conditionnement physique de s'assurer quela maintenance est effectuée régulièrement.*

Autocollants d'avertissement et de mise en garde

Les autocollants d'avertissement indiquent une situation potentiellement dangereuse qui, si elle n'est pas évitée, pourrait entraîner des blessures graves, voire mortelles.

Les autocollants de mise en garde signalent une situation potentiellement dangereuse qui, si elle n'est pas évitée, risque d'entraîner des blessures mineures ou moyennement graves.

Les autocollants d'avertissement et de mise en garde sont illustrés sur cette page.

A

AVERTISSEMENT

DES BLESSURES SÉRIEUSES POURRAIENT SURVENIR SI CES PRÉCAUTIONS NE SONT PAS SUIVIES.

1. Se soumettre à une évaluation médicale avant d'entreprendre un programme d'exercice.
2. Si vous ressentez le moindre mal ou malaise arrêtez immédiatement l'exercice et consultez un médecin.
3. Lisez les instructions avant l'untilisation.
4. Soyez sûr d'avoir lu et compris le manuel dutilisation avant toute utilisation.
5. Garder tous les enfants (de 12 ans et moins) éloignés. Les adolescents (de 13 ans et plus) et les handicapés doivent être surveillés.
6. Demandez l'assistance d'un observateur.
7. Éloignez le corps et tout vêtement de toutes pièces mobiles.
8. Utiliser seulement l'appareil comme prescrit. NE PAS modifier l'appareil.
9. Inspectez l'appareil avant d'utiliser. NE PAS utiliser si endommagé ou inopérable.
10. NE PAS essayer de réparer ou de désengager un appareil coincé.
11. Avertisez votre responsable de club de toutes malfonctions ou dommages.
12. Remplacez toute information de securite si ibimees ou illisibles.

5220-364-2 A

Chest Press - 16080

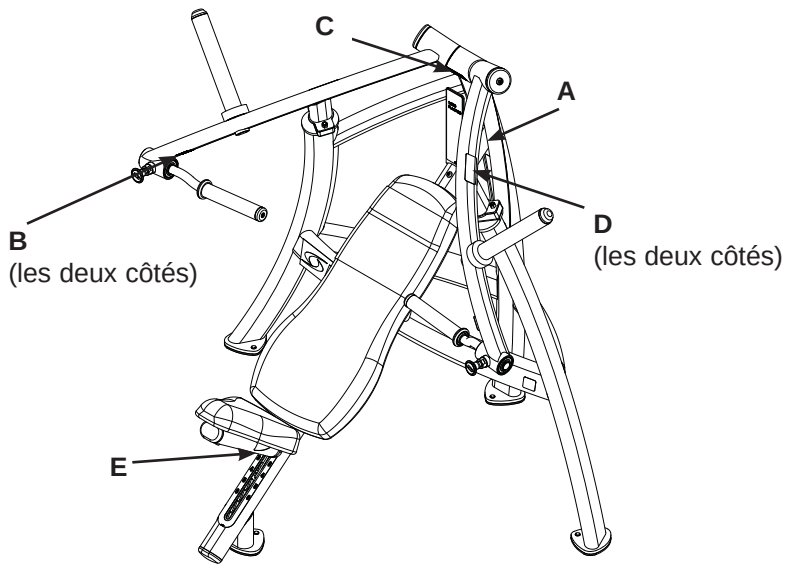

DESCRIPTION	N° DE PIÈCE
A. Étiquette d'avertissement.....	5220-364-2
B. Autocollant de mise en garde.....	8500-025-2
C. Autocollant de mise en garde.....	4000Y316-2
D. Étiquette d'avertissementl.....	5220-337-2
E. Autocollant de mise en garde.....	4520-362-2

B

PRÉCAUTIONS

Des ajustements incorrects pourraient être la cause des blessures. Toujours engager l'étoquiau (boulon de retenue) au complet avant d'utiliser, afin d'éviter des blessures.

8500-025-2 C

C

PRÉCAUTIONS

Des blessures corporelles pourraient survenir.

Ne pas s'approcher des pièces mobiles afin d'éviter les blessures.

4000Y316-2 D

E

PRÉCAUTIONS

Le siège pourrait tomber s'il n'est pas bien fixé.

Vérifiez si le siège est bien fixé avant l'exercice afin d'éviter les blessures.

4520-362-2 A

D

ADVERTISSEMENT

L'appareil pourrait basculer si le poids qu'il supporte est inégalement réparti.

Chargez et déchargez les plaques de poids en les répartissant uniformément pour éviter les blessures.

5220-337-2 A

Activités de maintenance régulières

Des activités de maintenance préventive doivent être exécutées pour maintenir le fonctionnement normal de cet équipement. Il est recommandé de tenir un journal de toutes les interventions de maintenance pour demeurer informé de toutes ces activités.

AVERTISSEMENT : L'équipement dont certains composants sont usés ou endommagés doit être mis hors service jusqu'à ce que les réparations soient effectuées. La non-observation de cette recommandation peut entraîner des blessures.

Quotidiennement

1. Nettoyez les revêtements.

Hebdomadairement

1. Inspectez tous les écrous et boulons pour déceler tout desserrage éventuel. Serrez au besoin.
2. Vérifiez l'équipement afin de déceler les poignées et les étiquettes usées. Remplacez immédiatement toutes les pièces usées.

2 - Exercise

Usage prévu

Cette machine vise à favoriser ou à améliorer la forme physique générale et la pratique des exercices physiques. Elle est destinée à un usage commercial.

Instructions

Lire et prendre connaissance de toutes les instructions et avertissements avant d'utiliser cet appareil. Référer au chapitre 1, Sécurité dans le manuel du propriétaire ou consulter le personnel sur place.

MUSCLES SOLLICITES

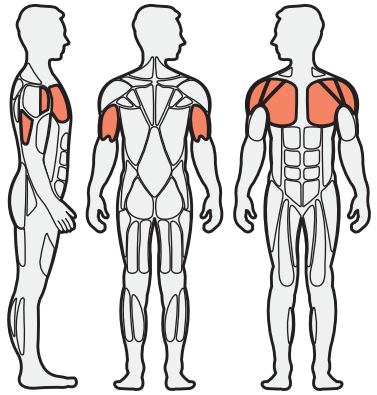

Grands pectoraux, deltoïde antérieur, triceps

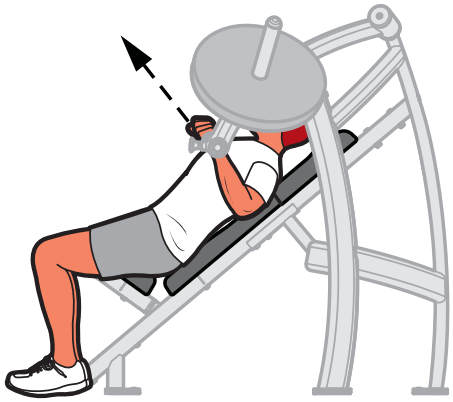

REMARQUE: *Exercices Effectues: Flexion des épaules, extension des coudes*

REMARQUE: *Ne tournez pas le bouton lorsque la pile de poids est en hauteur.*

Reglage

1. Chargez en répartissant uniformément le poids, selon la résistance souhaitée.

2. Réglez la hauteur du siège de sorte que les poignées vous arrivent à mi-poitrine.

3. Réglez les poignées à la position souhaitée.

Mouvement

1. Poussez les poignées vers l'avant jusqu'à ce que vos bras soient complètement tendus.

3 - Service à la clientèle

Pour contacter le service à la clientèle

Heures ouvrables de notre service téléphonique : de 8 h 30 à 18 h (heure normale de l'Est) du lundi au vendredi.

Les clients de Cybex résidant aux États-Unis peuvent contacter le Service à la clientèle Cybex en composant le **888 462 9239**.

Les clients Cybex habitant hors des États Unis peuvent contacter le service à la clientèle Cybex par téléphone au **+ 1 508 5334300 ou par fax au +1 508 533 5183.**

Informez-vous en consultant notre site Web, www.cybexintl.com, ou contactez-nous par e-mail à techhelp@cybexintl.com.

Commande de pièces

Faxez vos commandes au **508 533 5183**. Pour parler à un représentant du Service à la clientèle, composez le **888 462 9239** (pour les clients résidant aux États-Unis) ou le **508 533 4300** (pour les clients résidant hors des États-Unis). Vous pouvez aussi nous contacter par e-mail à techhelp@cybexintl.com

Si vous avez les renseignements suivants à portée de la main lorsque vous nous contactez, nos représentants Cybex pourront mieux vous servir.

- **Numéro de série de l'unité**
- **Nom du produit**

Le numéro de série de l'unité et le nom du produit figurent sur l'autocollant du numéro de série. Reportez-vous au chapitre 6 pour repérer l'emplacement exact de cet autocollant.

- **Description de la pièce**
- **Numéro de la pièce**

Les descriptions et les numéros de pièce sont fournis au chapitre 6 de ce guide.

- **Adresse d'expédition**
- **Nom de la personne-ressource**

En plus de votre adresse d'expédition et du nom de la personne-ressource, votre numéro de compte est également utile, bien qu'il ne soit pas obligatoire.

Autorisation de retour de marchandise (ARM)

Le système d'Autorisation de retour de marchandise (ARM) décrit les procédures à suivre lorsque vous renvoyez du matériel aux fins de remplacement, de réparation ou d'obtention d'un avoir. Ce système permet de s'assurer que le matériel renvoyé est correctement traité et analysé. Suivez rigoureusement les procédures suivantes.

Pour toutes questions concernant la garantie, contactez votre distributeur Cybex autorisé. Votre distributeur Cybex vous demandera, le cas échéant, une ARM de Cybex. En aucun cas, les pièces ou l'équipement défectueux ne seront acceptés par Cybex sans l'ARM appropriée ou sans une étiquette de Service de retour automatisé (SRA).

1. Pour tout retour d'article défectueux, contactez l'assistance téléphonique du service à la clientèle indiqué ci-haut.

2. Fournissez au technicien une description détaillée du problème que vous éprouvez ou du défaut de l'article que vous souhaitez renvoyer.

3. Fournissez le numéro de modèle et de série de votre équipement Cybex.

4. À la discrétion de Cybex, le technicien peut vous demander de renvoyer le(s) pièce(s) défectueuses à Cybex afin de les évaluer aux fins de réparation ou de remplacement. Le technicien vous attribuera un numéro d'ARM et vous enverra une étiquette de SRA. L'étiquette de SRA et le numéro d'ARM doivent visiblement figurer sur l'extérieur du paquet contenant le(s) articles(s) renvoyés. Dans le paquet contenant le(s) pièce(s), joignez la description du problème, le numéro de série de l'équipement et le nom et l'adresse du propriétaire.

5. Envoyez le paquet à Cybex par UPS

Attention : Customer Service Department
Cybex International, Inc.
1975 24th Ave SW
Owatonna, MN 55060

REMARQUE : *La marchandise renvoyée sans numéro d'ARM indiqué sur l'extérieur du paquet ou les envois contre remboursement ne seront pas acceptés par le service de réception de Cybex.*

Pièces endommagées

Le matériel endommagé pendant le transport ne devrait pas être renvoyé aux fins d'obtention d'un avoir. La responsabilité de ces dommages incombe au transporteur (UPS, Federal Express, entreprise de camionnage, etc.).

Dommages apparents - Sur réception de votre colis, vérifiez minutieusement tous les articles. Tous les dommages décelés lors d'une inspection visuelle doivent être notés sur la facture de fret et signés par le préposé du transporteur. La non-observation de cette consigne entraînera le refus des transporteurs d'honorer votre réclamation. Le transporteur doit vous fournir tous les formulaires à remplir pour ce type de réclamation.

Dommages dissimulés - Les dommages non apparents lors d'une inspection visuelle à la livraison mais constatés ultérieurement doivent être signalés au transporteur dès que possible. Lors de la constatation des dommages, il est nécessaire d'adresser au transporteur, par écrit ou par téléphone, une demande d'inspection des articles dans les dix jours qui suivent la date de livraison. Conservez tous les contenants et le matériel d'emballage car ils seront requis lors du processus d'inspection. Le transporteur fournira un rapport d'inspection et les formulaires nécessaires pour présenter une demande d'indemnisation pour dommage non apparent. Les demandes d'indemnisation pour dommages non apparents relèvent de la responsabilité du transporteur.

4 - Assemblage

Outils requis

- Maillet en caoutchouc
- Tournevis à tête plate

REMARQUE: *Il incombe au propriétaire de l'établissement ou de l'équipement de s'assurer qu'un espace suffisant est maintenu autour de chaque appareil pour autoriser l'utilisation et le passage en toute sécurité.*

REMARQUE: *Reportez-vous aux diagrammes de référence du chapitre 6*

1. **Assurez-vous de lire attentivement et de bien comprendre toutes les instructions avant d'entreprendre une quelconque procédure figurant sur cette feuille.**
2. **Vérifiez si vous avez reçu la configuration appropriée.**
   - **A.** Vérifiez si vous avez reçu l'appareil dans la couleur que vous avez commandée
   - **B.** Vérifiez si vous avez reçu le guide du propriétaire approprié.
   - **C.** Vérifiez si vous avez reçu la feuille de garantie.
3. **Vérifiez si vous avez reçu la feuille de garantie.**
   - **A.** Notez les dimensions de l'appareil ::
     Poids de l'appareil : 192 lb. Dimensions : 59 po Larg. x 50 po L x 52 po H
     Poids de l'appareil : 87 kg. Dimensions : 150 cm Larg. x 127cm L x 132 cm H
   - **B.** Retirez avec précaution l'emballage moulant qui fixe les pieds en caoutchouc et la plaque.
4. **Enlevez les patins.**

REMARQUE: *Des patins d'expédition en plastique sont utilisés sur les appareils Cybex d'entraînement de la force musculaire afin de protéger la base des appareils pendant le transport. Ces patins doivent être retirés avant de mettre l'appareil en service car ils pourraient nuire à la stabilité de l'appareil.*

AVERTISSEMENT: *Le fait de ne pas retirer les patins d'expédition avant de mettre l'appareil en service pourrait nuire à la stabilité de l'appareil et par conséquent, entraîne un risque de blessure oud'endommagement du produit.*

REMARQUE: *Le fait de ne pas retirer les patins d'expédition avant de mettre l'appareil en service peut annuler la garantie des châssis***.**

REMARQUE: *Veillez à ne pas endommager le châssis (notamment en éraflant la peinture) lorsque vous retirez les patins.*

REMARQUE: *Les pieds de l'appareil devront être légèrement surélevés pour permettre le retrait des patins. N'installez pas de pile de poids (le cas échéant) tant que les patins n'ont pas été retirés.*

- **A.** À l'aide d'un maillet en caoutchouc, tapez avec précaution sur le patin.
- **B.** Dégagez avec précaution le patin du pied à l'aide d'un tournevis à tête plate.
- **C.** Placez avec précaution les pieds en caoutchouc (fournis avec l'appareil) sur chaque pied du châssis.

5. Ancrez l'appareil au sol

A. Fixez solidement la machine au sol à l'aide des trous d'ancrage prévus sur chaque appareil.

REMARQUE : *Cybex n'est pas responsable de l'ancrage de l'équipement. Consulter un entrepreneur professionnel.*

REMARQUE : *Utiliser une boulonnerie ayant un minimum de 500 lb de capacité d'élasticité (boulons 3/8 po de qualité 2 ou supérieure).*

REMARQUE : *Si les pieds/le cadre n'entrent pas en contact avec la surface, NE PAS les tirer avec la boulonnerie. Caler les pieds ou* le cadre qui ne seraient pas en contact avec la surface à l'aide de rondelles plates.

6. Vérifiez si l'appareil fonctionne correctement.

5 - Maintenance

Toutes les activités de maintenance préventives doivent être exécutées régulièrement. La maintenance préventive routinière favorise le fonctionnement sans problème et en toute sécurité de tout l'équipement Cybex d'entraînement de la force musculaire.

REMARQUE : *Cybex n'est pas responsable d'exécuter les inspections et la maintenance régulières des équipements. Formez tout le personnel à l'inspection et à la maintenance de l'équipement ainsi qu'à la déclaration et au rapport d'accident. Les représentants Cybex se tiennent à votre disposition pour répondre par téléphone à toutes vos questions ou préoccupations éventuelles.*

Procédures quotidiennes

1. **Revêtement** - Essuyez tous les revêtements.

2. **Châssis** - Nettoyez toutes les sections du châssis à l'aide d'une solution douce composée d'eau chaude et de savon pour laver les voitures. Assurez-vous de laisser sécher complètement. ***ÉVITEZ*** tous produits de nettoy age à base d'acide ou de chlore ainsi que les produits contenant des abrasifs qui pourraient rayer ou endommager l'équipement.

3. **Chrome** - Nettoyez les tubes chromés en commençant avec un produit à polir le chrome, puis appliquez une couche de cire pour véhicule. Il est recommandé d'utiliser des nettoyants neutres dont la teneur en pH se situe entre 5,5 et 8,5. Assurez-vous de laisser sécher complètement. ÉVITEZ les produits nettoyants à base d'acide ou de chlore ainsi que les produits contenant des abrasifs qui pourraient rayer ou endommager l'équipement.

Procédures hebdomadaires

1. Inspectez tous les écrous et boulons. Serrez au besoin.

2. Inspectez toutes les étiquettes pour vous assurer qu'elles sont lisibles, y compris les cartes d'instruction et les autocollants d'avertissement et de mise en garde. Remplacez immédiatement toutes les étiquettes usées.

6 - Service

Please refer to the next page for parts lists and exploded-view diagrams

⚠ CAUTION

Use only Cybex replacement parts when servicing. Failure to do so could result in personal injury.

NOTE: *All inspections and repairs must be performed by trained service personnel only.*

Cybex will void warranty if non-Cybex replacement parts are used.

Plate Loaded Chest Press

PRODUCT NO. 16080

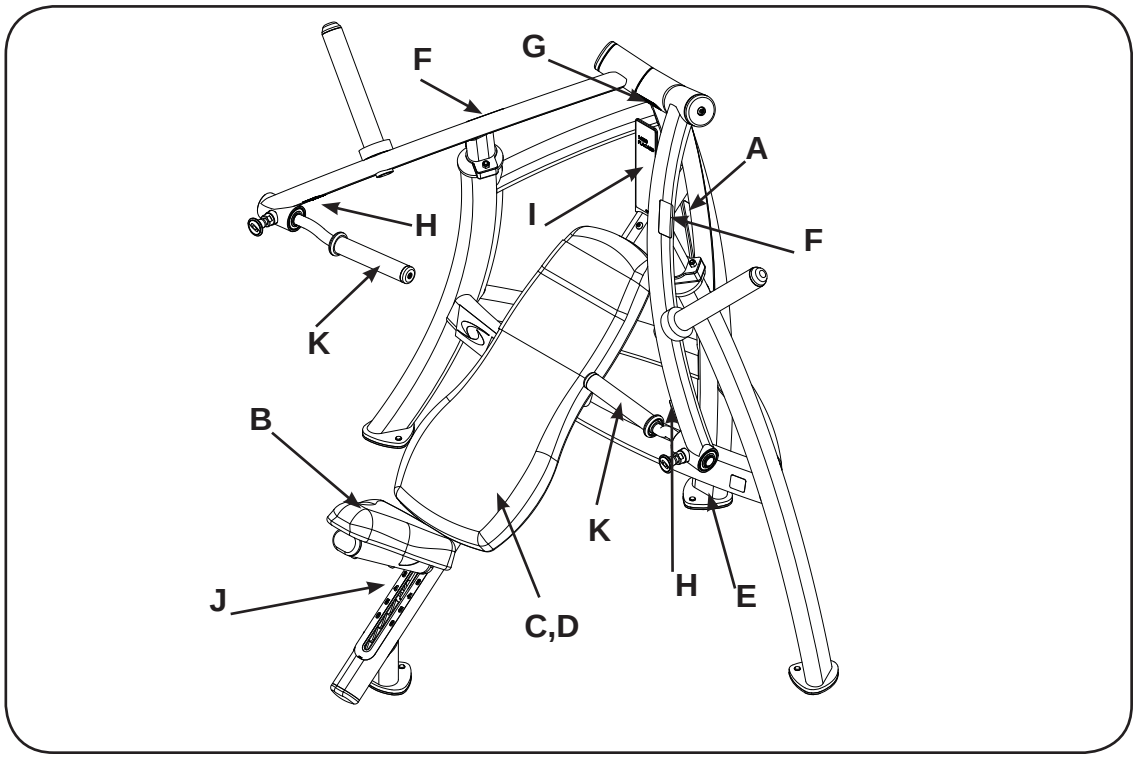

	DESCRIPTION	PART NO.
A.	Warning Decal	5220-364-X
B.	Seat Pad	4800-168
C.	Back Pad W/Wear Cover	4800-180
D.	Wear Cover	4800-183
E.	Serial Decal	

	DESCRIPTION	PART NO.
F.	Caution Decal	5220-337-X
G.	Caution Decal	4000Y316-X
H.	Caution Decal	8500-025-X
I.	Placard	16080-598-X
J.	Caution Decal	4520-362-X
K.	Grips	16080-341

ITEM	QTY	PART NO.	DESCRIPTION
1	2	11040-440	KNOB
2	2	12000-369	RING, HANDLE GRIP
3	4	16010-311	FOOT PAD
4	2	16070-323	PIN, PIVOT
5	1	16080-200	W/FRAME
6	1	16080-201	W/ARM (LH)
7	1	16080-204	W/ARM RH
8	1	16080-205	W/CUSHION TUBE
9	1	16080-206	W/HANDLE LH
10	1	16080-207	W/ HANDLE RH
11	1	16080-210	W/ SEAT
12	2	16080-312	DETENT PIN
13	2	16080-341	GRIP, LARGE 8.00 (16080)
14	1	16080-365	SPACER
15	2	16080-366	ROLLER
16	1	16080-371	DECAL, ADJUSTABLE SEAT
17	1	16080-373	HOLE CAP
18	2	16080-374	RETAINER
19	2	3900-434	DECAL, CYBEX
20	2	425A-445	END CAP
21	1	4520-212	W/ SEAT ROLLER
22	1	4520-213	W/ BRACKET
23	2	4715-346	COMPRESS SPRING .72 x 1.50 LG
24	1	51198	WARRANTY BOOK (NOT SHOWN)
25	2	5220-305	2.00 X 4.00 BUMPER
26	2	5220-367	SPACER, PLASTIC
27	2	5490P005	P/WEIGHT TUBE 12.00
28	2	610A-350	END CAP
29	4	BR030223	EXTE RETAINING RING, 25 MM
30	4	FB030247	BEARING, RADIAL 25MM EXTENDED RACE

ITEM	QTY	PART NO.	DESCRIPTION
31	4	FB030253	BEARING, RADIAL 30 MM EXTENDED RACE
32	4	FC030003	TOLERANCE RING
33	4	FC030007	TOLERANCE RING 2.047 ID
34	2	HC700415	BHSCS .375-16 X .75
35	2	HC700416	BHSCS .375-16 X .875
36	4	HC700417	BHSCS .375-16 X 1.00
37	2	HC700430	BHSCS .375-16 X 2.50
38	2	HC702817	SHCS .375-16 X 1.00
39	2	HF449064	INSERT 1.12 X .250-20 UNC
40	1	HM580410	BHSCS .190 10-32 X .375
41	8	HN704901	LOCKNUT, .375-16 NYLON
42	2	HS477101	WASHER, SPRG 1.201 1.543 .125 T
43	2	HY740000	SET SCREW
44	2	JC620422	BHSCS .250-20 x 1.50
45	2	JC700412	BHSCS .375-16 X .50
46	4	JC700436	BHSCS .375-16 X 3.25
47	4	JS347400	LOCKWASHER, INT TOOTH .375
48	2	PN660200	INSERT, PLASTIC 1.00 DIA-11 GA
49	2	PP130006	INSERT, PLASTIC END
50	2	PP130007	INSERT, DOMED PLASTIC
51	1	4000Y316-X*	DECAL, CAUTION
52	1	5220-364-X*	DECAL, WARNING
53	1	4800-180	BACK PAD W/WEAR COVER
54	1	4800-183	WEAR COVER
55	1	4800-168	SEAT PAD
56	1	4520-362	DECAL, CAUTION
57	1	16080-598-X*	PLACARD
58	2	8500-025-X*	DECAL, CAUTION
59	2	5220-337-X*	DECAL, WARNING
60	2	DE-60260	PLUG, HOLE
61	1	11040-790	DECAL, MADE IN USA
62	1	CM000248	DECAL, WEIGHT CPACITY

***Language Key**

1-German , 2-French, 3-Spanish, 4-English, 6-Japanese, 7- Swedish, 8- Russian

16080 CHEST PRESS MAIN ASSEMBLY DETAIL

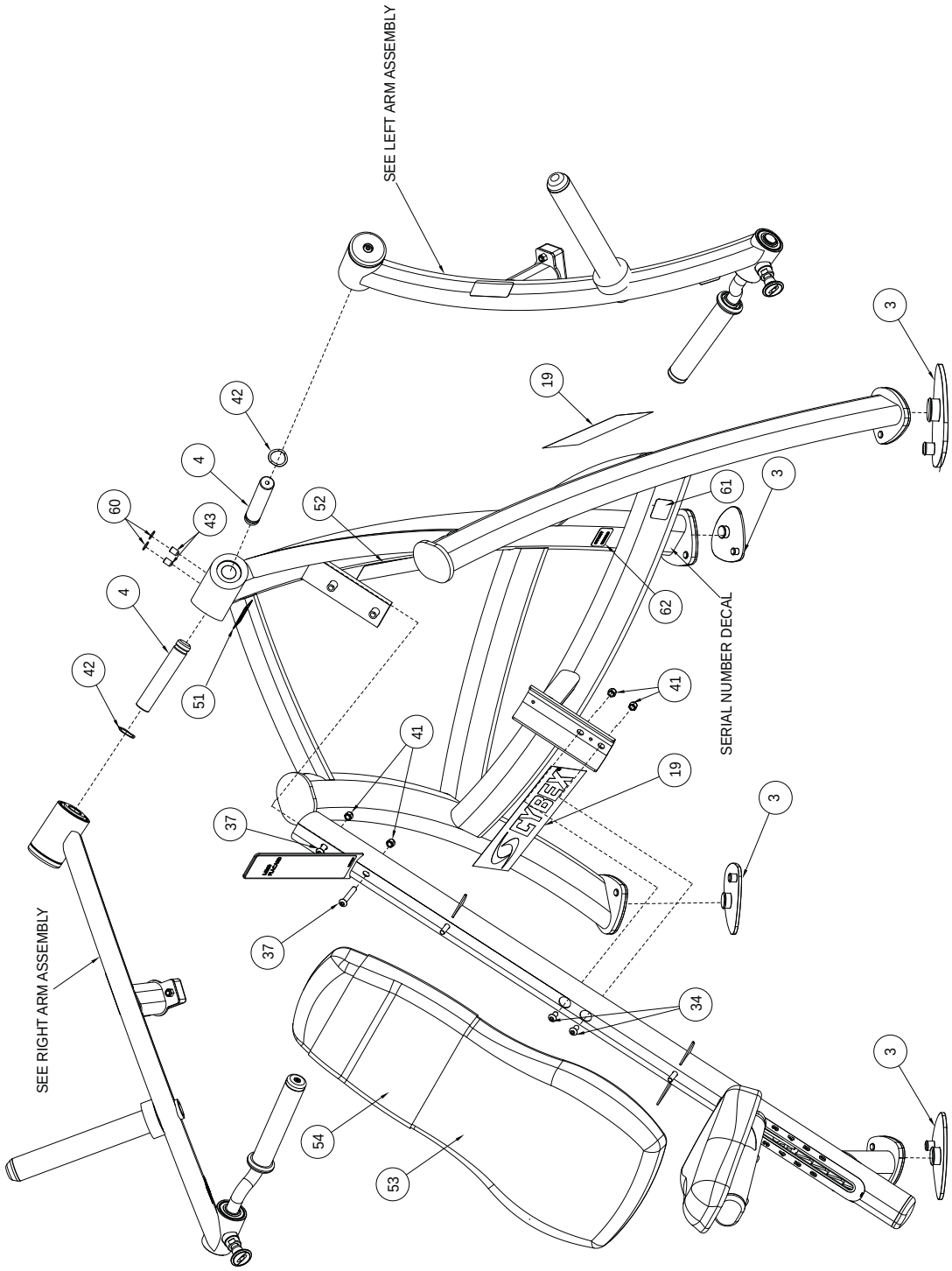

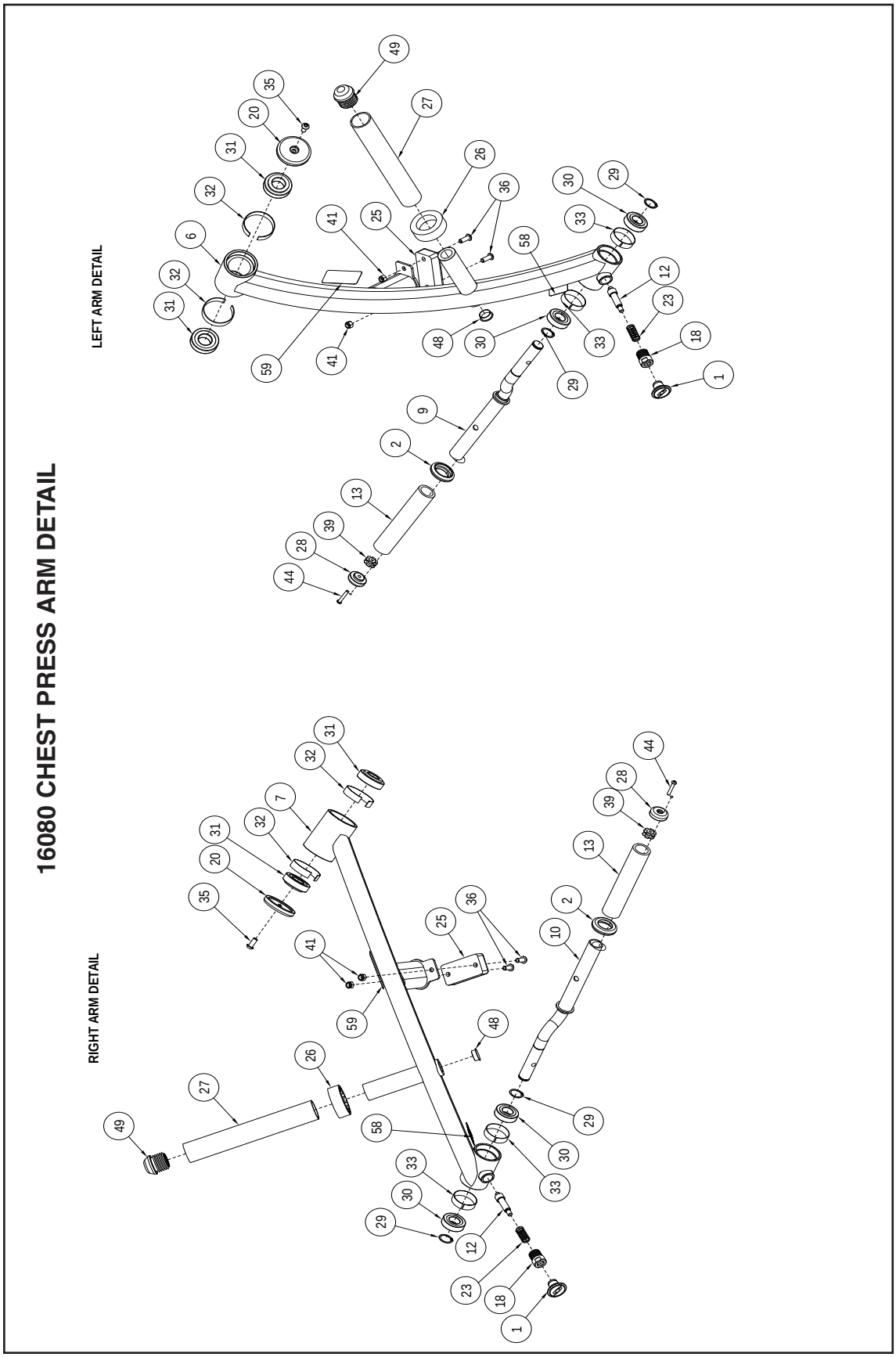
16080 CHEST PRESS ARM DETAIL
LEFT ARM DETAIL
RIGHT ARM DETAIL

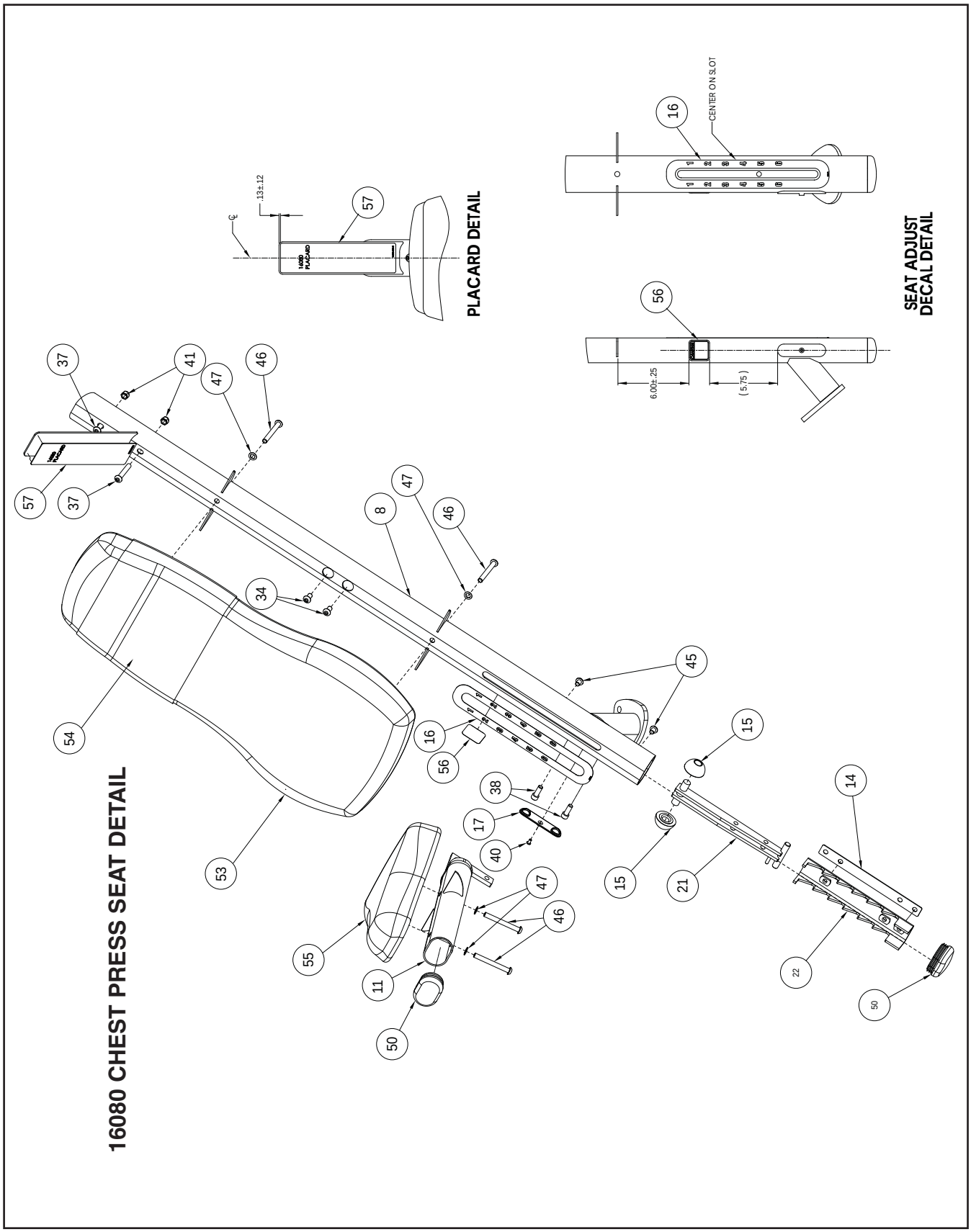
16080 CHEST PRESS SEAT DETAIL
PLACARD DETAIL
SEAT ADJUST DECAL DETAIL
CENTER ON SLOT
.13±.12
6.00±.25
(5.75)
16080 PLACARD
16
57
56
37
41
47
46
8
34
54
53
45
15
14
38
17
40
21
55
11
50
22

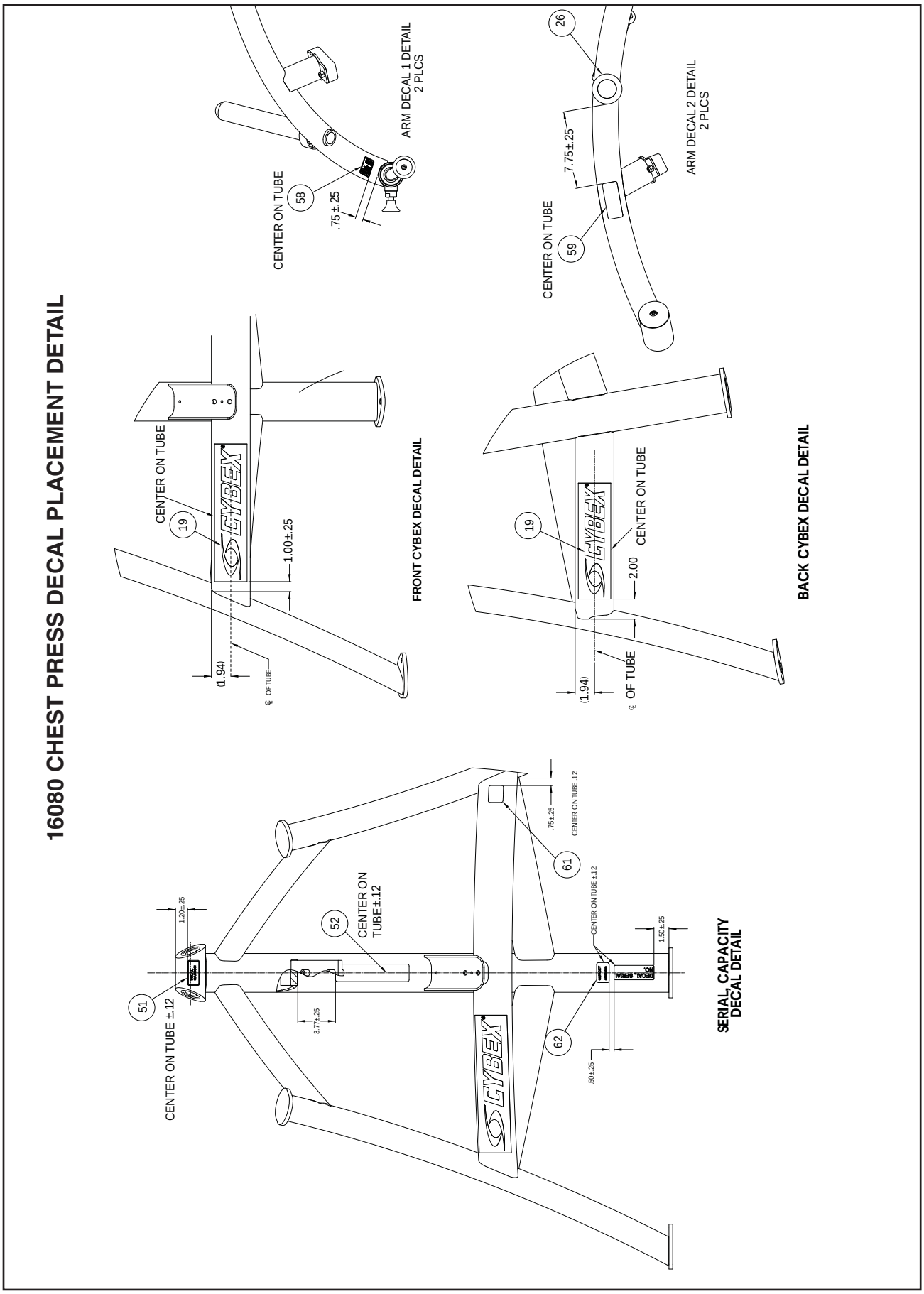
16080 CHEST PRESS DECAL PLACEMENT DETAIL
ARM DECAL 1 DETAIL
2 PLCS
CENTER ON TUBE
58
.75±.25
26
ARM DECAL 2 DETAIL
2 PLCS
7.75±.25
CENTER ON TUBE
59
CENTER ON TUBE
19
1.00±.25
(1.94)
℄ OF TUBE
FRONT CYBEX DECAL DETAIL
19
CENTER ON TUBE
2.00
(1.94)
℄ OF TUBE
BACK CYBEX DECAL DETAIL
.75±.25
CENTER ON TUBE .12
61
CENTER ON TUBE ±.12
1.50±.25
1.20±.25
52
CENTER ON
TUBE±.12
51
CENTER ON TUBE ±.12
3.77±.25
62
.50±.25
SERIAL, CAPACITY
DECAL DETAIL

10 Trotter Drive Medway, MA 02053 • 508-533-4300 • FAX 508-533-5183
www.cybexinternational.com • techhelp@cybexintl.com