La flèche éclair dans un triangle équilatéral est destinée à alerter l'utilisateur de la présence d'un "voltage dangereux' non isolé à l'intérieur de l'appareil qui peut être suffisamment important pour constituer un risque de choc électrique sur les personnes.	**ATTENTION** **RISQUE D'ELECTROCUTION NE PAS OUVRIR** ATTENTION : POUR REDUIRE LES RISQUES DE CHOCS ELECTRIQUES, NE PAS ENLEVER LES VIS. L'APPAREIL NE CONTIENT AUCUNE PIECE PRATIQUE POUR L'UTILISATEUR. S'ADRESSER UNIQUEMENT A UN SERVICE APRÈS-VENTE AGREE	Le point d'exclamation dans un triangle équilatéral est destiné à alerter l'utilisateur de la présence d'importantes instructions de fonctionnement (mise en service) dans le mode d'emploi accompagnant cet appareil.

ATTENTION :
POUR EVITER UN CHOC ELECTRIQUE, BRANCHER LA FICHE LARGE SUR LA PRISE LARGE, INSERER COMPLETEMENT.

AVERTISSEMENT :
POUR REDUIRE LE RISQUE D'INCENDIE OU DE CHOC ELECTRIQUE, NE PAS EXPOSER L'APPAREIL A LA PLUIE OU A L'HUMIDITE.

CONSIGNES DE SECURITE

CES CONSIGNES DE SECURITE IMPORTANTES SONT APPLICABLES À L'APPAREIL

1. **Lire les instructions** - Toutes les consignes de sécurité et les instructions d'utilisation doivent être lues attentivement avant d'utiliser cet appareil.
2. **Conserver les instructions** - Toutes les consignes de sécurité et les instructions d'utilisation doivent être conservées pour toute référence ultérieure.
3. **Avertissements importants** - Tous les avertissements et les mises en garde sur cet appareil et dans les instructions d'utilisation doivent être respectés.
4. **Suivre les instructions** - Toutes les instructions d'utilisation doivent être respectées.
5. **Eau et humidité** - Ne pas utiliser l'appareil près d'un point d'eau tel qu'une baignoire, un lavabo, un évier, un lave linge, dans une cave humide, ou près d'une piscine.
6. **Montage mural ou au plafond** - Ne pas monter l'appareil sur le mur ou au plafond.
7. **Ventilation** - Placer l'appareil dans un endroit de façon à ne pas obstruer uen ventilation correcte. Par exemple, ne pas placer l'appareil sur un lit, un canapé, un tapis, ce qui pourrait bloquer les ouvertures de la ventilation. Ne pas le placer dans un endroit fermé tel qu'une bibliothèque ce qui peut empêcher l'air de passer dans les ouvertures.
8. **Chaleur** - Maintenir l'appareil loin de toutes sources de chaleur telle qu'un radiateur, une cuisinière ou tout autre appareil (amplis) qui produisent de la chaleur.
9. **Alimentation électrique** - N'utiliser l'appareil que sur le type d'alimentation électrique spécifié sur l'étiquette de marquage. Si vous n'êtes pas certain du type d'alimentation électrique de votre résidence, contacter votre revendeur ou votre compagnie d'électricité. Concernant les appareils qui fonctionnent sur piles, se reporter au mode d'emploi.
10. **Mise à la terre ou polarisation** - Cet appareil peut être équipé d'une fiche polarisée alternative (fiche dont une ailette est plus large que l'autre). Cette fiche ne rentre dans la prise secteur que d'un côté. Il s'agit d'une mesure de sécurité. Si vous ne pouvez pas insérer complètement la fiche dans la prise secteur, veuillez contacter votre électricien pour remplacer la prise obsolète. Ne pas tenter d'outrepasser l'aspect sécuritaire de la fiche polarisée.
11. **Protection du cordon électrique** - Ne pas marcher sur le cordon d'alimentation ou le tordre avec des objets posés dessus ou contre celui-ci. Faire particulièrement attention aux fiches, aux prises de courant et aux points de sortie de l'appareil.
12. **Nettoyage** - Débrancher l'appareil de la prise secteur avant de le nettoyer. Utiliser un chiffon humide mais pas de nettoyants liquides ni d'aérosols.
13. **Périodes d'inutilisation** - Débrancher le cordon électrique de la prise si l'appareil n'est pas utilisé pendant une durée prolongée.
14. **Objets et liquides** - Ne jamais introduire de corps étrangers dans l'appareil car cela peut provoquer un incendie ou un choc électrique. Ne jamais verser de liquides dans les ouvertures de l'appareil.
15. **Dommage nécessitant une réparation** - Débrancher l'appareil de la prise et contacter un service après-vente agréé dans les cas suivants.
    a) Lorsque le cordon d'alimentation ou la prise est endommagé.
    b) Si un liquide a été versé ou un objet est tombé dans l'appareil.
    c) Si l'appareil a été exposé à la pluie ou à l'eau.
    Si l'appareil ne fonctionne pas normalement selon le mode d'emploi. Ne régler que les boutons qui sont décrits dans ce manuel car tout réglage peut entraîner un dommage et nécessite ensuite des services de réparation importants par un technicien qualifié pour remettre l'appareil en bon état de fonctionnement.
    d) Si l'appareil a chuté ou a été endommagé d'une manière ou d'une autre.
    e) Lorsque l'appareil affiche une altération de ses performances - ceci indique le besoin de recourir à un service de réparation.
16. **Réparation** - Ne pas tenter de réparer l'appareil vous-même car cela peut vous exposer à des tensions électriques dangereuses et autres dangers. Pour toute réparation, veuillez contacter le personnel qualifié.
17. **Lignes électriques** - L'antenne extérieure ne doit pas être placée à proximité de lignes électriques aériennes ou de circuits électriques, où à tout endroit où il pourrait tomber sur lesdites lignes ou circuits. Lors de son installation, des mesures de sécurité sont nécessaires pour éviter de toucher ces lignes électriques ou ces circuits car tout contact peut être mortel.
18. **Mise à la terre d'une antenne extérieure** - Si une antenne extérieure ou un système de câblage est raccordé à l'appareil, vérifier que l'antenne ou le système de câblage est mis à la terre et protège suffisamment contre les surcharges de tension et les charges statiques. L'article 810 du National Electrical Code, ANSI/NEFA 70 fournit des informations relatives à la mise à la terre correcte du pylône et de la structure de portance, de la mise à la terre du câble de l'unité de décharge de l'antenne, des conducteurs de mise à la terre, de l'emplacement de l'unité de décharge/antenne, de la taille des électrodes et des exigences par rapport aux électrodes (voir schéma).
19. **Nettoyage** - Débrancher l'appareil de la prise secteur avant de le nettoyer. Utiliser un chiffon humide mais pas de nettoyants liquides ni d'aérosols.
20. **Temps orageux** - Débrancher l'appareil de la prise secteur au cours d'un orage pour éviter tout dommage provoqué par des éclairs et des surcharges électriques.
21. **Vérification des sécurités** - Au terme d'une réparation, demander au technicien de service d'exécuter des vérifications de sécurité pour déterminer si l'appareil est bon état de fonctionnement.
22. **Surcharge** - Ne pas surcharger les prises murales ou les rallonges pour éviter tout incendie ou choc électrique.

EXEMPLE DE MISE À LA TERRE CONFORME AU CODE NATIONAL DE L'ÉLECTRICITÉ

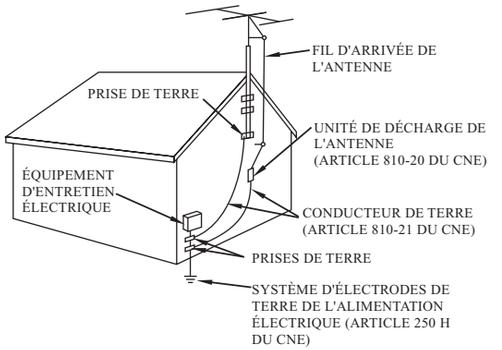

CODE ELECTRIQUE NATIONAL NEC
Ne pas appliquer d'huile ou de carburant sur l'appareil.

ATTENTION
Emission de rayons laser invisible et électromagnétique dangereux si ouvert avec l'enclenchement de sécurité annulé. Ne pas annuler l'enclenchement de sécurité.

LES SYMBOLES GRAPHIQUES AVEC DES MARQUAGES SUPPLEMENTAIRES SONT SITUES SOUS L'APPAREIL.

L'UTILISATION DE COMMANDES OU L'EXCUTION DE PROCEDURES PEUT RESULTER EN UNE EXPOSITION DANGEREUSE AUX RADIATIONS.

FRENCH

MODE D'EMPLOI CR1355

RADIO REVEIL DIGITAL AM/FM AVEC ECRAN DEL ET PROJECTION DE L'HEURE

EMPLACEMENT DES BOUTONS DE COMMANDE

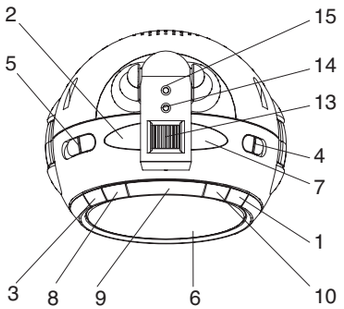

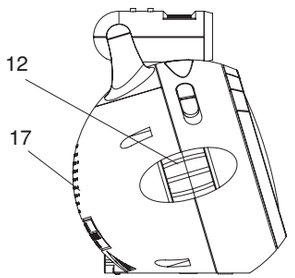

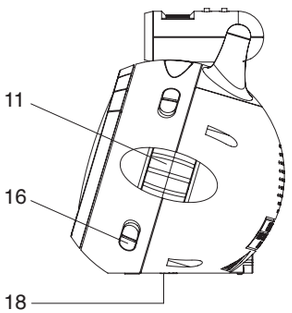

1. Bouton AL / OFF
2. Bouton Sleep (Sommeil)
3. Bouton Alarme
4. Bouton Projection ON / OFF
5. Bouton ON / OFF / AUTO / BUZZ
6. Balance de Rotation de fréquence
7. Bouton Snooze
8. Bouton Horloge
9. Bouton Heure
10. Bouton Minute
11. Bouton de fréquence radio
12. Bouton du Volume
13. Bouton de Mise au point
14. Bouton de Réglage
15. Bouton Mode
16. Commutateur de Bande
17. Enceinte
18. Compartiment à piles

Raccordement électrique
Introduisez la fiche du câble AC dans la prise 120V/60Hz.
Les chiffres se mettront à clignoter sur l'écran.

Pile de réserve
La mémoire de l'horloge est sauvegardée par le moyen d'une seule pile 9V (type 6 F 22 ou 6LR61, n'est pas livrée avec l'appareil) durant les coupures de courant.
1. Ouvrez le compartiment des piles en appuyant sur le cache dans le sens de la flèche et en le soulevant.
2. Placez une pile 9V (type 6F22 ou 6LR61) en respectant la polarité indiquée dans le compartiment.
3. Refermez le compartiment des piles.

Horloge
Réglage de l'heure :
Maintenez enfoncé le bouton « Réglage de l'heure » en appuyez simultanément sur le bouton HEURES ou MINUTES jusqu'à avoir réglé correctement l'heure.

Commande de la radio
1. Mettez le commutateur de fonction en position MARCHE.
2. Mettez le commutateur de longueur d'ondes sur la fréquence AM/FM souhaitée.
3. Faites tourner le bouton de réglage des stations jusqu'à la station de votre choix.
4. Réglez le volume du son sur le niveau souhaité.
5. Pour éteindre la radio, vous devez mettre le commutateur de fonction en position ARRêT.

Nota :
Pour capter les stations AM/FM, déroulez l'antenne pour la rallonger et orientez-la de façon à obtenir une réception optimale.

Minuterie
Réglage de l'heure
1. Tout en maintenant le bouton de réglage de l'heure enfoncé, appuyez sur le bouton HEURE et maintenez-le enfonce pour arriver plus vite à l'heure souhaitée.
2. Tout en maintenant le bouton de réglage de l'heure enfoncé, appuyez sur le bouton MINUTE. Les chiffres des minutes augmentent d'une unité à la fois. Maintenez-le enfoncé pour arriver plus vite à la minute souhaitée.

Réglage du réveil
1. Faites coulisser le bouton AUTO/ON/OFF en position AUTO
2. Tout en maintenant le bouton ALARM enfoncé, appuyez sur le bouton des heures. L'écran ajoute une heure à chaque fois que vous appuyez sur ce bouton. Maintenez-le enfoncé pour arriver plus vite à l'heure souhaitée.
3. Tout en maintenant le bouton ALARM enfoncé, appuyez sur le bouton des minutes. L'écran ajoute une minute à chaque fois que vous appuyez sur ce bouton. Maintenez-le enfoncé pour arriver plus vite à la minute souhaitée.

Radio Auto
1. Mettez le commutateur des fonctions sur AM/FM.
2. Réglez la station que vous souhaitez entendre en vous réveillant.
3. Réglez le volume du son sur le niveau que vous souhaitez à votre réveil.
4. Lorsque l'horloge atteindra l'heure réglée pour le réveil, la radio se mettra automatiquement en marche. Pour éteindre la radio, appuyez sur le bouton SNOOZE.

Nota :
Si vous souhaitez continuer d'écouter la radio, mettez le commutateur de fonction en position MARCHE. Sinon, la radio s'éteindra automatiquement au bout d'une heure.

Sonnerie Auto:
1. Mettez le commutateur de fonctions sur BUZZ.
2. Lorsque l'heure du réveil sera atteinte, la sonnerie retentira. Pour l'éteindre, appuyez sur le bouton SNOOZE ou mettez le commutateur de fonctions en position ARRêT.

Projecteur
1. Metez l'intérrupteur du projecteur sur ON
2. Tournez le bouton FOCUS our une image claire
3. Utilisez les touches MODE et SET pour regler l'heure et date.
4. Pour afficher le mois, poussez 1x sur la touche mode.
5. Pour afficher les secondes, poussez 2x sur la touche mode.
6. Pour régler le mois, poussez 2x sur la touche mode, suivi par SET pour l le réglage.
7. Pour régler la date, poussez 3x sur la touche mode, suivi par SET pour l le réglage.
8. Pour régler les heures, poussez 4x sur la touche mode, suivi par SET pour l le réglage.
9. Pour régler les minutes, poussez 5x sur la touche mode, suivi par SET pour l le réglage.

Soins et entretien
- Pour éviter les risques de décharge électrique ou de feu : n'exposez pas l'appareil à l'humidité ni à la pluie.
- Cet appareil ne doit pas être placé à proximité d'une source de chaleur telle que radiateur, poêle ou autre.
- N'utilisez pas de détergent liquide ni en bombe aérosol. Nettoyez à l'aide d'un chiffon légèrement humide.