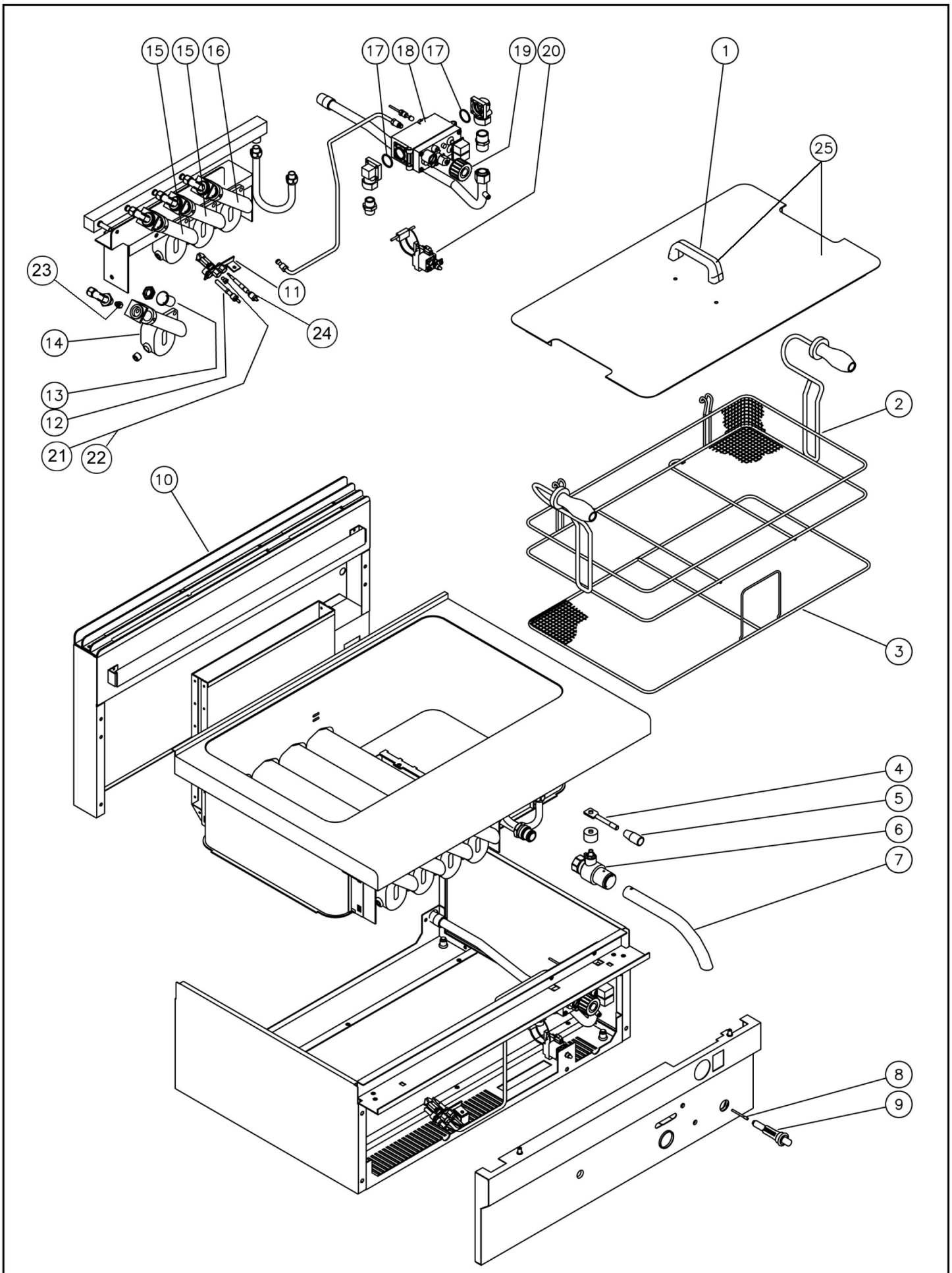

Bartscher	Backwarenfritteuse Gas FPG 18 Artikel-Nr.: 101.4113	Explosionszeichnung 16.11.2009	Seite 1/2

Pos.	Artikelbeschreibung	Description of item	Artikel Nr./Item No.
1	Griff für Deckel	lid handle	08222510
2	Korb komplett	complete basket	02104577
3	Krümelsieb	chromium-plated grating	02010212
4	Hebel für Ölablasshahn	oil drain tap lever	02108943
5	Knebel schwarz	oil drain tap handle	01036706700
6	Ablasshahn	oil drain tap	018453
7	Fettablassrohr	chromium-plated oil drain bend	018321
8	Zündkabel	ignition lead	06050610
9	Piezozünder	piezoelectric lighting	017959
10	Kamingitter emailliert	enamelled chimney grate	02010207
11	Zündflammenbrenner SG 520	pilot burner	07090025
12	Zündkerze	pilot burner ignition spark-plug	01888300
13	Buchse für Primärluft	primary air bush	02008963
14	Hauptbrenner links	main left burner	02110214
15	Hauptbrenner mitte	main centre burner	02110215
16	Hauptbrenner rechts	main right burner	02110213
17	O-Ring MINISIT	"MINISIT" o-ring	Auf Anfr./On req.
18	Thermostat "MINISIT"	"MINISIT" gas valve	016479
19	Knebel für Thermostat	black knob for gas valve	016751
20	Sicherheitsthermostat	safety thermostat	02010152
21	Zündgasdüse Propan Ø 16.2	nozzle propane Ø 16.2	016136
22	Zündgasdüse Erdgas Ø 27	nozzle natural gas Ø 27	016137
23	Düsensatz Propan	nozzle set propane	07042805
24	Thermoelement	temperature receiving element	0270408
25	Deckel mit Griff	lid with handle	02010211
ohne Abb./ without picture	Kapillarrohrfühler zur Sit-Armatur	capillary tube sensor for Sit-Armature	018611