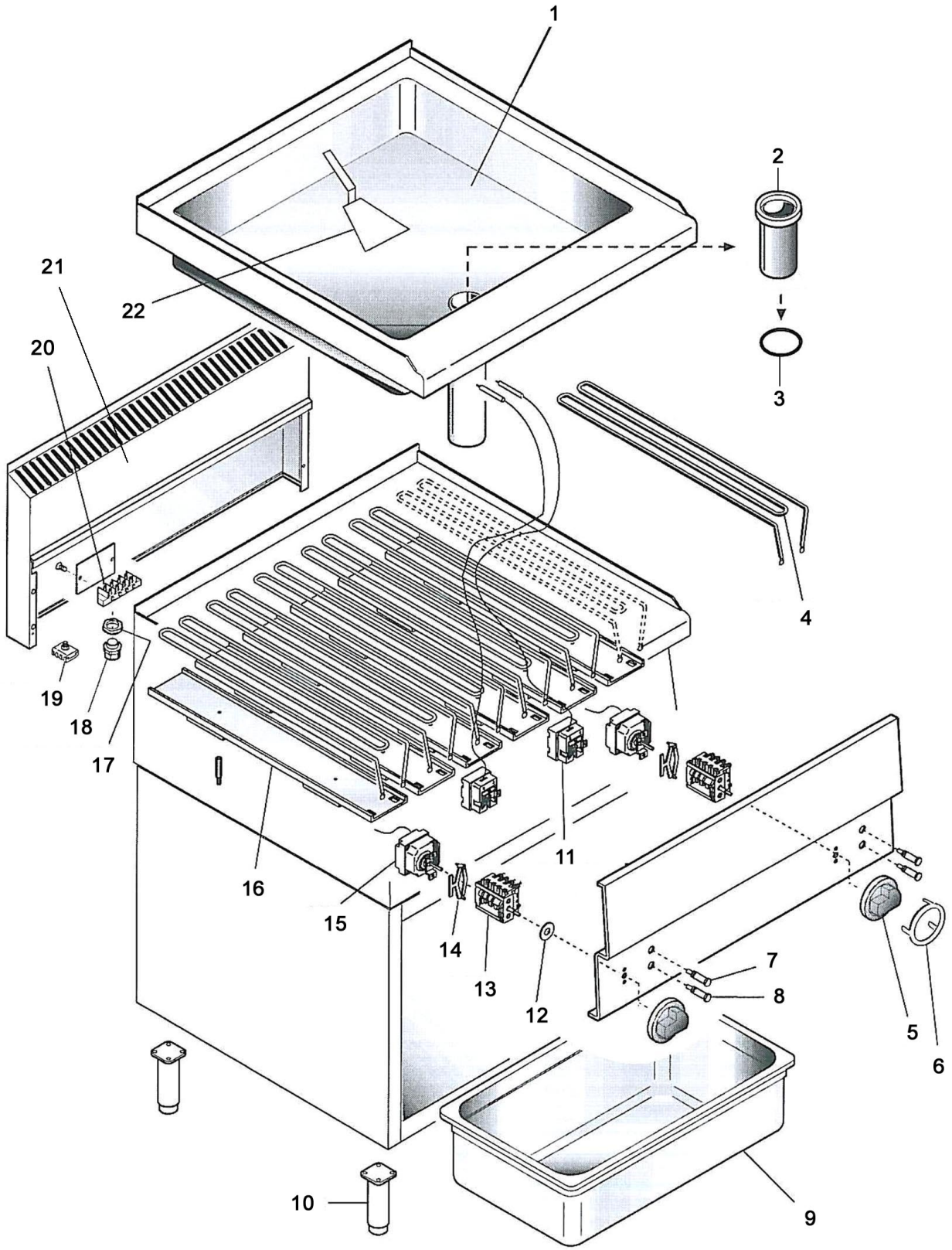

Bartscher	Elektro-Multibräter Artikel-Nr.: 115.145/115.147	Explosionszeichnung 03.03.2010	Seite 1/2

Pos.	Artikelbeschreibung	Description of item	Artikel Nr./Item No.
1	Tiegel für 115.145	pan for 115.145	Auf Anfr./On req.
	Tiegel für 115.147	pan for 115.147	01041726800
2	Ablassstopfen	drain plug	01033206800
3	Dichtung für Ablassstopfen	seal for drain plug	0CR0413880
4	Heizelement	heating element	01037317700
5	Knebel schwarz	knob black	01036700900
6	Blendring 50 - 300 °C	blind ring 50 - 300 °C	01840400
7	Kontrolllampe grün	indicator light green	01037300810
8	Kontrolllampe orange	indicator light orange	01037300910
9	GN-Behälter 1/1, Tiefe 150 mm	GN-container 1/1, depth 150 mm	A120610
10	Fuß für Unterbau	foot for base frame	048300
11	Sicherheitsthermostat	safety thermostat	01878500
12	Dichtring zur Schaltuhr	seal for timer	02993700
13	Hauptschalter 4-polig	main switch 4-pole	016933
14	Halteklammern zum Thermostat	brackets for thermostat	018276
15	Thermostat 50 - 300 °C	thermostat 50 - 300 °C	01309115
16	Isolierungsschiene	isolation rail	Auf Anfr./On req.
17	Zugentlastung	strain relief	Auf Anfr./On req.
18			
19	Potentialausgleichsklemme	potentioal equalisation clamp	01878400
20	Anschlussklemme 6-polig	connecting terminal 6-pole	0A036206
21	Rückwand mit Kamin 400 mm	back board with chimney	01041115100
	Rückwand mit Kamin 600 mm	back board with chimney	01041115200
22	Spatel	spattle	01030000600