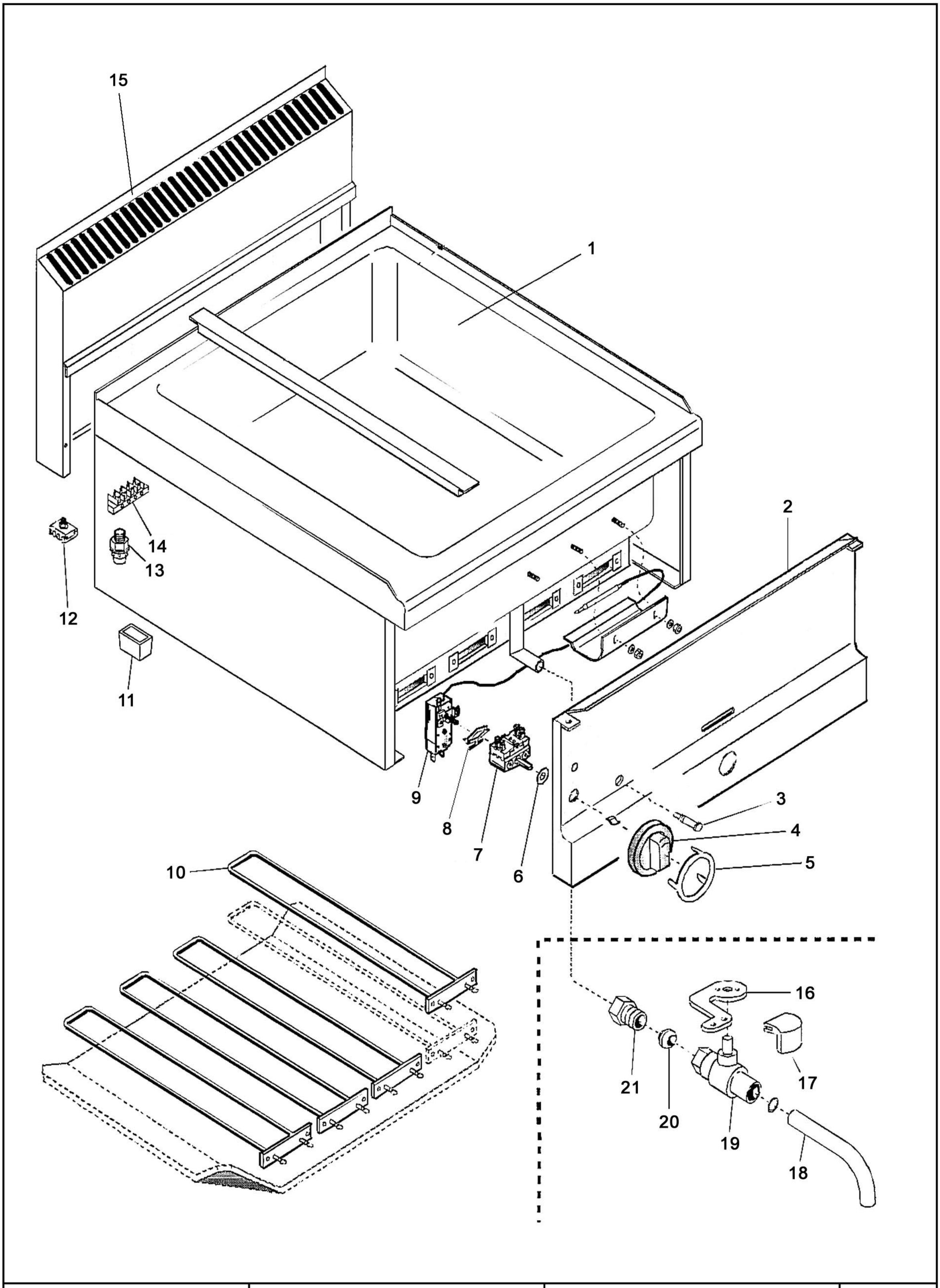

Bartscher	Elektro-Bain-Marie 1/1 GN,150 mm tief Artikel-Nr.: 115.110	Explosionszeichnung 01.02.2010	Seite 1/2

Pos.	Artikelbeschreibung	Description of item	Artikel Nr./Item No.
1	Becken	basin	Auf Anfr./On req.
2	Blende	front panel	Auf Anfr./On req.
3	Kontrolllampe orange	orange indicator light	01037300910
4	Knebel grau, ohne Beschriftung	grey knob, without marking	0CR0502140
5	Blendring 30 - 90 °C	ring for knob 30 - 90 °C	01218500
6	Dichtring Silikon zur Schaltuhr	seal silicone for timer	02993700
7	Hauptschalter 2-polig Steckanschlüsse 6,3 mm	main switch 2-pole plug connection 6,3 mm	018116
8	Halteklammern zum Thermostat	holding clamp for thermostate	018276
9	Thermostat	thermostat	01037117700
10	Heizelement	heating element	0CR0502320
11	Fuß	foot	01036021613
12	Potentialausgleichsklemme	clamp	01878400
13	Zugentlastung	strain relief	Auf Anfr./On req.
14	Anschlussklemme	connencting terminal	Auf Anfr./On req.
15	Rückwand mit Kamin 400 mm	rear panel with flue 400 mm	01041115100
16	Hebel	lever	Auf Anfr./On req.
17	Knebel zum Ablasshahn, schwarz	black knob for discharge drain	0103670200
18	Fettablassrohr	discharge tube	018321
19	Fettablasshahn 3/4"	discharge drain 3/4"	01031024110
20	Mutter	nut	0866200
21	Schraube	screw	0866000