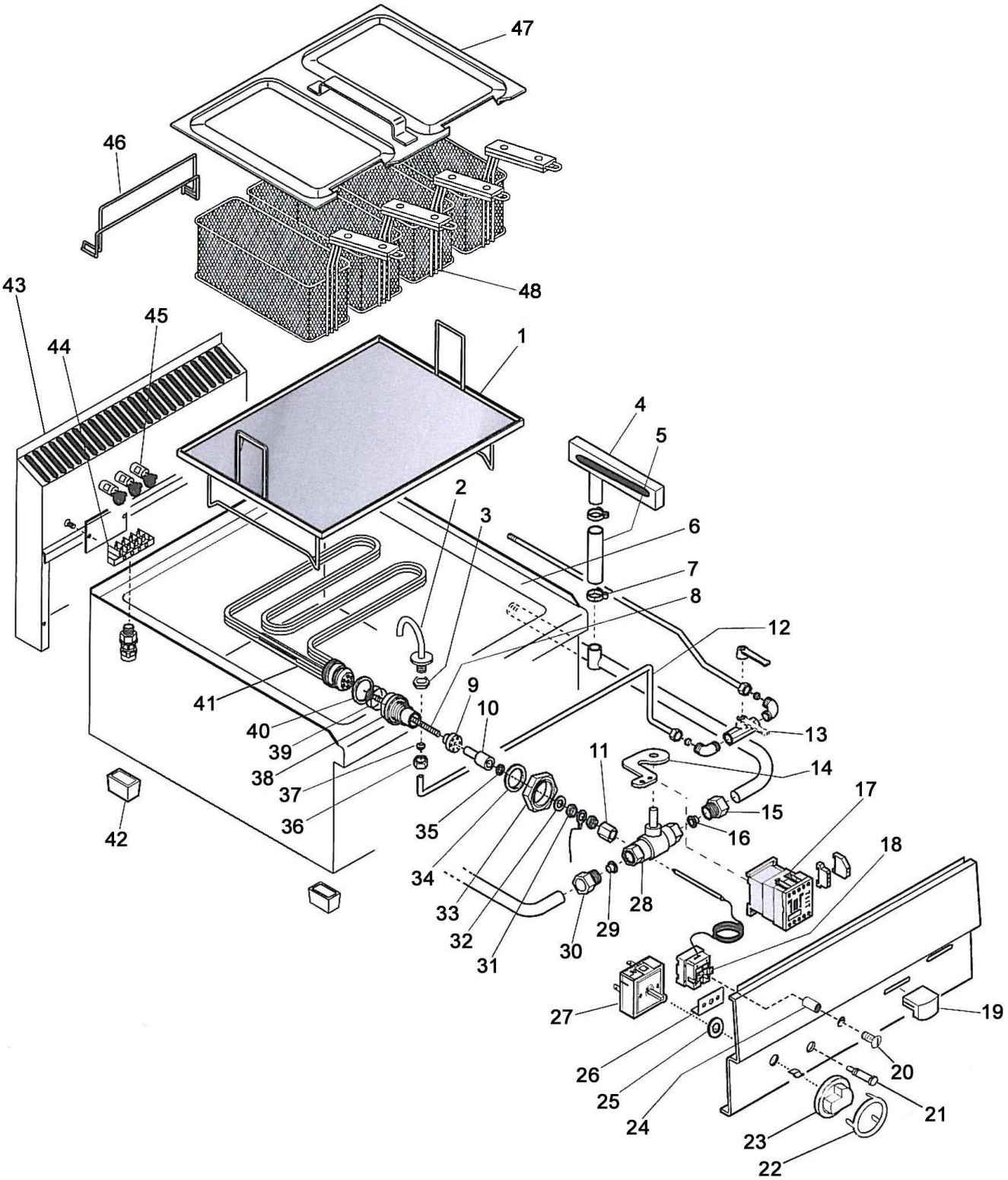

Bartscher	Elektro-Teigwarenkocher Artikel-Nr.: 115.038	Explosionszeichnung 25.02.2010	Seite 1/2

Pos.	Artikelbeschreibung	Description of item	Artikel Nr./Item No.
1	Einlegeboden	insertion bottom plate	Auf Anfr./On req.
2	Wassereinlauf	water inlet	Auf Anfr./On req.
3	Mutter M 16 x 1,5 mm	nut M 16 x 1,5 mm	01033703200
4	Überlaufrohr	overflow pipe	01031108100
5	Verbindungsschlauch	connecting tube	Auf Anfr./On req.
6	Gehäuse	housing	Auf Anfr./On req.
7	Klemme	clamp	01033504100
8	Verschraubung M 10 x 1	screw connection M 10 x 1	01869600
9	Arretierung für Heizelement	arrestor for heating element	01815014
10	Abstandsstück für Heizelement	distance piece f. heating element	01869500
11	Anschluss/Verschraubung	plug/connection	01868700
12	Leitung und Ventil zum Einlauf	pipe and valve for inlet	Auf Anfr./On req.
13	Wasserzulaufhahn	water branch cock	01031400300
14	Hebel für Ablasshahn	lever for drain cock	01031400400
15	Schraube zum Gashahn	screw for gas cock	0866000
16	Mutter zum Gashahn	nut for gas cock	0866200
17	Schütz	switch	0CM187300
18	Sicherheitsthermostat 135° C	safety thermostat 135° C	01878900
19	Knebel zum Ablasshahn, schwarz	knob for drain cock, black	0103670200
	Knebel zum Ablasshahn, rot	knob for drain cock, red	01036701400
	Knebel zum Ablasshahn, grau	knob for drain cock, grey	01036700000
20	Verschlussschraube	sealing screw	Auf Anfr./On req.
21	Kontrolllampe orange	indicator lamp orange	01037300910
22	Blendring zum Knebel	cover ring for knob	01986600
23	Knebel grau ohne Beschriftung	knob, grey	0CR0502150
24	Abstandshülse	distance bush	Auf Anfr./On req.
25	Dichtring zur Schaltuhr	seal ring for timer	02993700
26	Haltewinkel	retaining bracket	Auf Anfr./On req.
27	Simmerstat	energy regulator	05027021580
28	Ablasshahn	drain cock	032686300
29	Mutter zum Gashahn	nut for gas cock	0866200
30	Schraube zum Gashahn	screw for gas cock	0866000
31	Sechskantmutter flach M10 x A14	hex nut flatten M10 x A14	01033514900
32	Scheibe	washer	Auf Anfr./On req.
33	Gegenmutter 1/2"	locknut 1/2"	014044599
34	O-Ring	o-ring	01814700
35	Dichtung	seal	Auf Anfr./On req.
36	Verschraubung 16 x 1,5 A19	screw connection 16 x 1,5 A19	01326500
37	Schneidring	olive	Auf Anfr./On req.
38	Verschraubung zum Heizelement	screw connection for heating el.	01814600
39	O-Ring zum Heizelement	o-ring for heating element	01814400
40	Dichtung zum Heizelement	sealing for heating element	01814500
41	Heizelement, 230 V, 9 kW	heating element, 230 V, 9 kW	01870100
42	Fuß	foot	01036021613
43	Rückwand mit Kamin 600 mm	back board with chimney 600 mm	01041115200
44	Anschlussklemme, 6-polig	6 poles connection clamp	0A036206
45	Entstörfilter einzeln	noise filter single	01037116500
46	Korbaufhängung	basket hanging	Auf Anfr./On req.
47	Deckel für Becken	lid for basin	01041302023
48	Korb 100 x 280 x 115 mm	basket 100 x 280 x 115 mm	049029