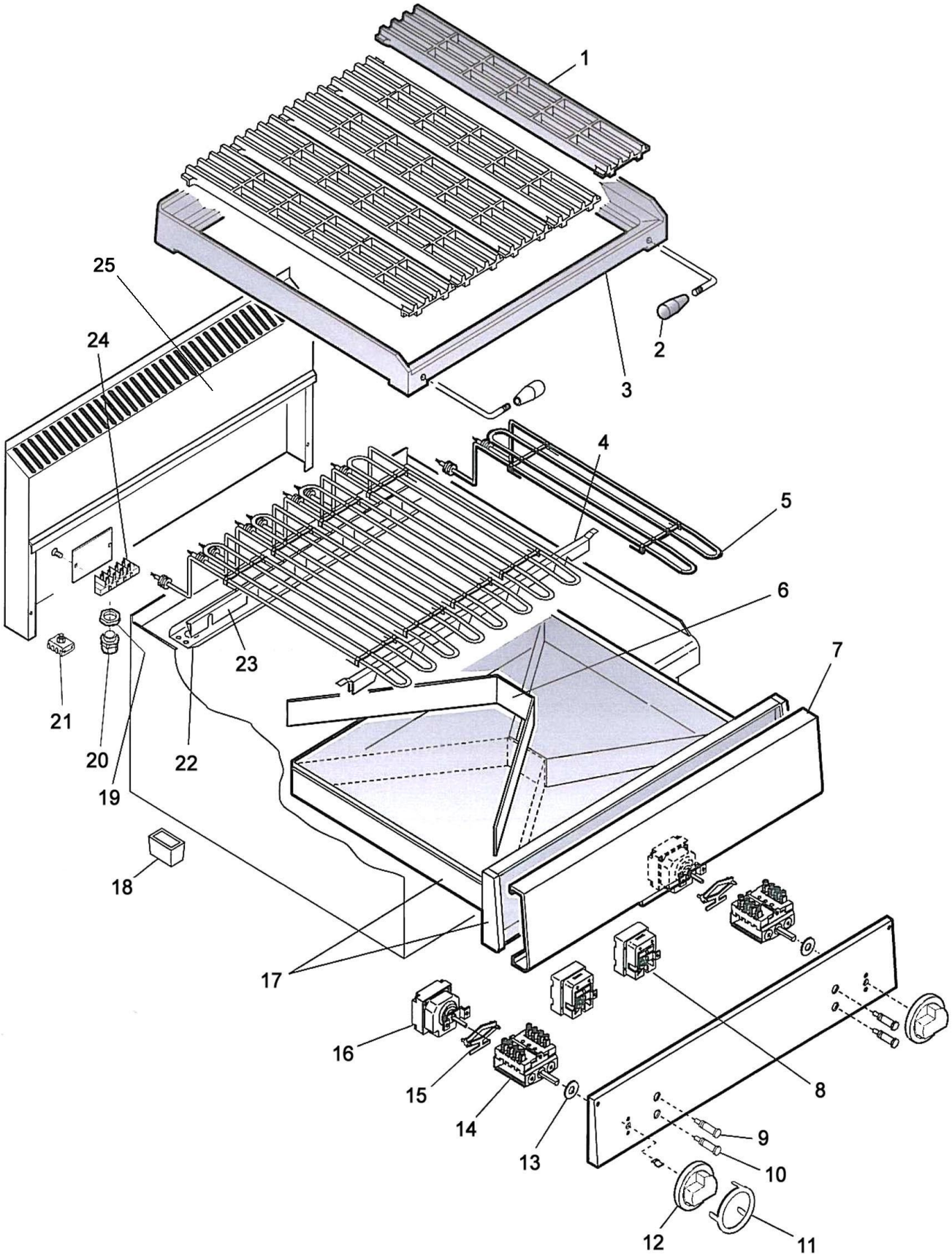

Bartscher	Elektro-Rostbräter Artikel-Nr.: 115.037/115.039	Explosionszeichnung 24.02.2010	Seite1/2

Pos.	Artikelbeschreibung	Description of item	Artikel Nr./Item No.
1	Gussrost	grid	01032100000
2	Knebel schwarz	knob, black	01036706700
3	Rahmen für 115.037	frame for 115.037	01041716812
	Rahmen für 115.039	frame for 115.039	Auf Anfr./On req.
4	Befestigungsschiene für 115.037	bracket guide rail for 115.037	Auf Anfr./On req.
	Befestigungsschiene für 115.039	bracket guide rail for 115.039	Auf Anfr./On req.
5	Heizelement 1,5 kW	heating element 1,5 kW	01037311315
6	Schwalblech für 115.037	panel sheet for 115.037	Auf Anfr./On req.
	Schwalblech für 115.039	panel sheet for 115.039	01044335300
7	Blende innen für 115.037	inner blind for 115.037	Auf Anfr./On req.
	Blende innen für 115.039	inner blind for 115.039	01044933500
8	Sicherheitsthermostat	safety thermostat	01878500
9	Kontrolllampe grün	control lamp green	01037300810
10	Kontrolllampe orange	control lamp orange	01037300910
11	Blendring (50-300° C)	blind ring (50-300° C)	01840400
12	Knebel	knob	01840700
13	Dichtring (Silikon) zur Schaltuhr	gasket	02993700
14	Hauptschalter 4 polig	switch 4-poles	016933
15	Halteklammern zum Thermostat	clip for thermostat	018276
16	Thermostat 50 - 300° C	thermostat 50 - 300° C	01309115
17	Auffangschublade für 115.037	collecting drawer for 115.037	Auf Anfr./On req.
	Auffangschublade für 115.039	collecting drawer for 115.039	01041522400
18	Fuß	foot	01036021613
19	Zugentlassung	power cord jacket	Auf Anfr./On req.
20			
21	Potentialausgleichsklemme	clip	01878400
22	Schiene	rail	Auf Anfr./On req.
23	Befestigungsschiene	bracket guide rail	Auf Anfr./On req.
24	Anschlussklemme, 6-polig	connecting terminal, 6-poles	0A036206
25	Rückwand mit Kamin 400 mm	back panel with flue 400 mm	01041115100
	Rückwand mit Kamin 600 mm	back panel with flue 600 mm	01041115200