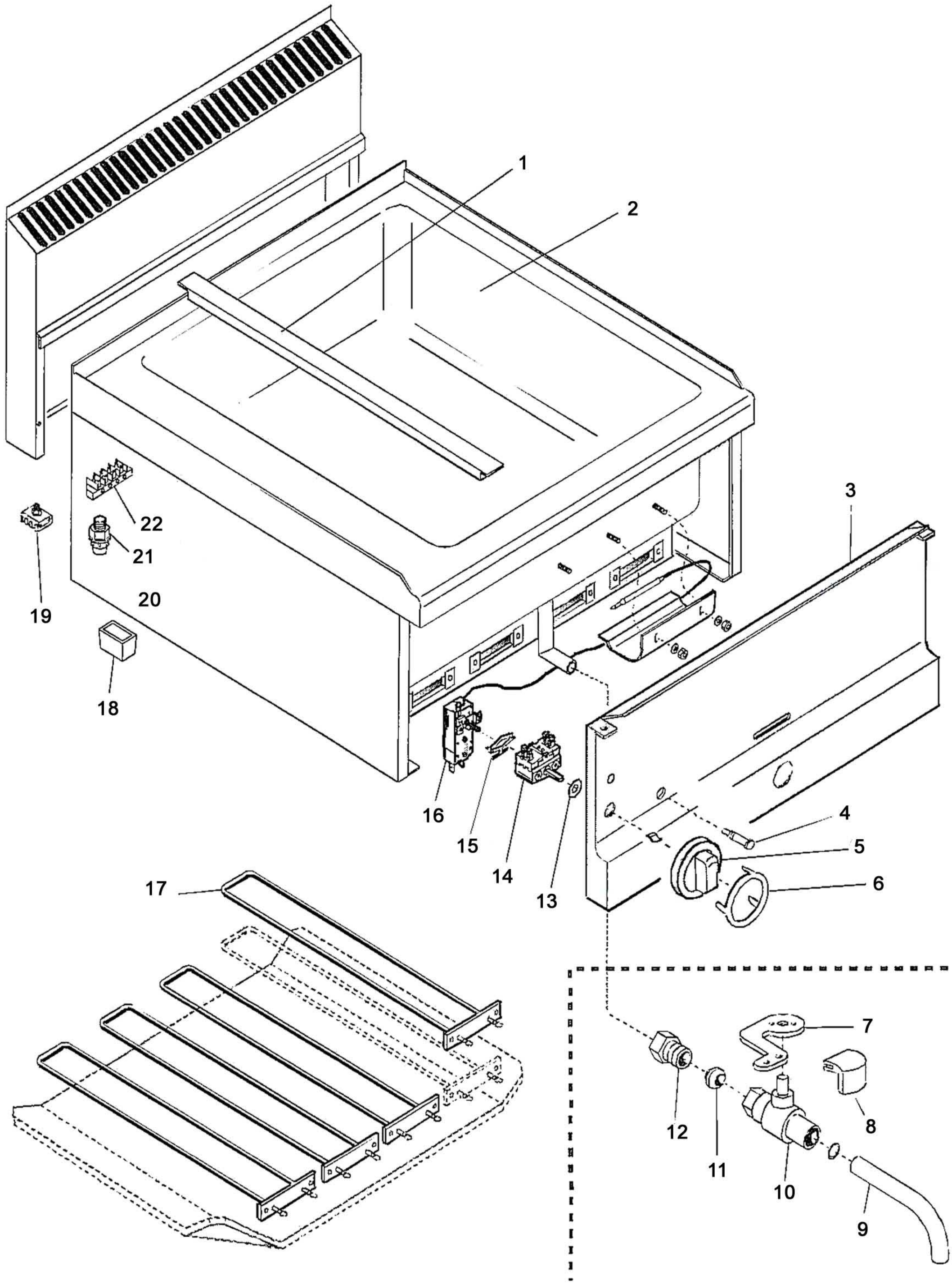

Bartscher	Elektro-Bain-Marie 1/1 GN + 2 x 1/4 GN, 150 mm tief Artikel-Nr.: 115.011	Explosionszeichnung 28.01.2010	Seite 1/2

Pos.	Artikelbeschreibung	Description of item	Artikel Nr./Item No.
1	Zwischensteg	intermediate bar	Auf Anfr./On req.
2	Becken	basin	Auf Anfr./On req.
3	Blende	blind	Auf Anfr./On req.
4	Kontrolllampe orange	indicator light orange	01037300910
5	Knebel	knob	0CR0502140
6	Blendring	ring	01218500
7	Halterung	bracket	Auf Anfr./On req.
8	Knebel zum Ablasshahn	knob for drain plug	0103670200
9	Fettablassrohr	outlet pipe	018321
10	Fettablasshahn 3/4"	drain plug 3/4"	01031024110
11	Mutter zum Gashahn	nut for gas cock	0866200
12	Schraube zum Gashahn	screw for gas cock	0866000
13	Silikondichtring zur Schaltuhr	seal for clock timer	02993700
14	Hauptschalter 2-polig	main switch 2-pole	018116
15	Halteklammern zum Thermostat	holding clamp for thermostat	018276
16	Thermostat	thermostat	01037117700
17	Heizwiderstand	heating resistor	0CR0502320
18	Fuß	foot	01036021613
19	Potentialausgleich	equipotential bonding	01878400
20	Gehäuse	housing	Auf Anfr./On req.
21	Zugentlastung	power cord jacket	Auf Anfr./On req.
22	Anschlussklemme	terminal clamp	Auf Anfr./On req.