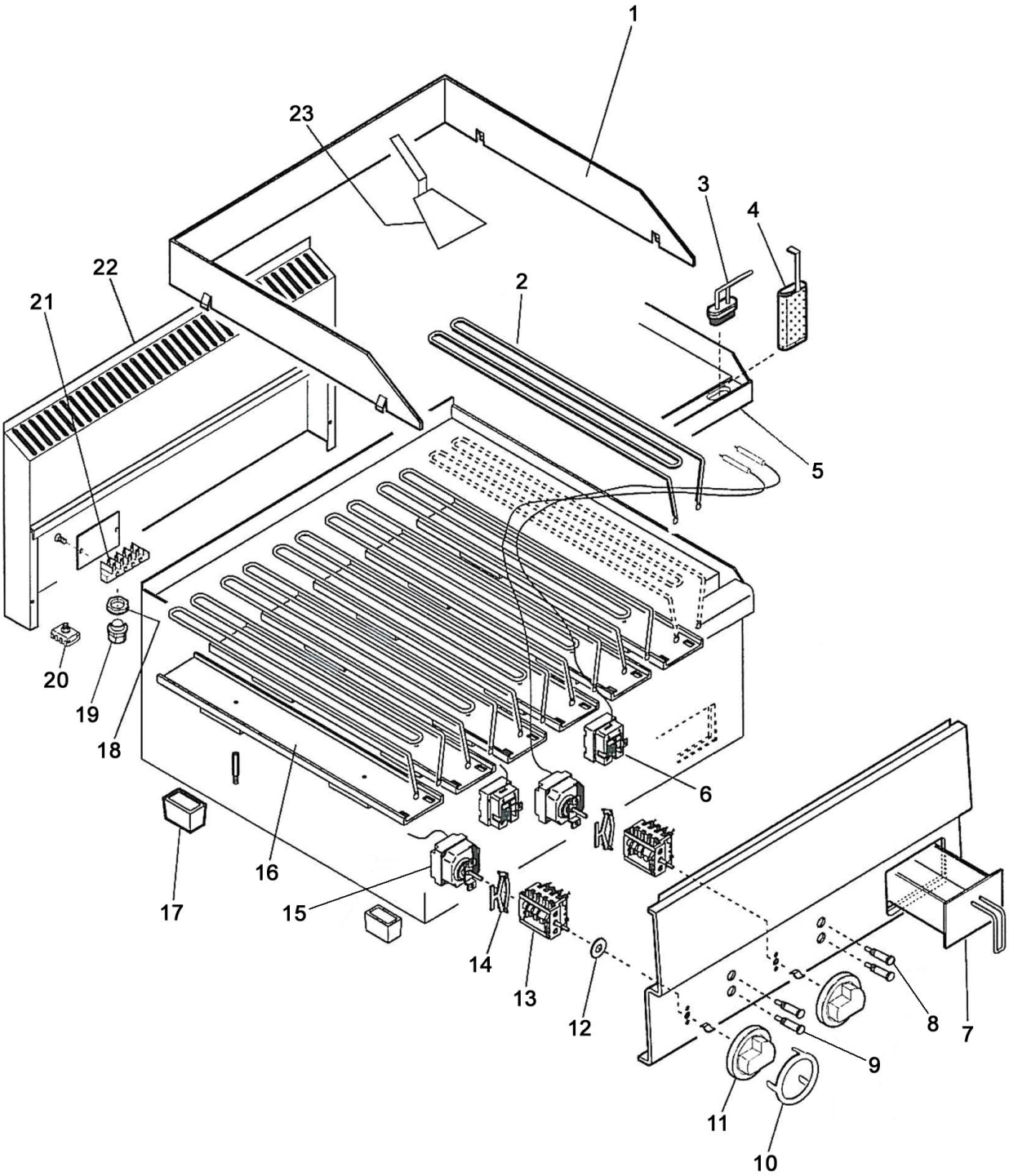

Bartscher	Elektro-Griddleplatte Artikel-Nr.: 115.008/115.009/ 115.119	Explosionszeichnung 02.03.2010	Seite 1/2

Pos.	Artikelbeschreibung	Description of item	Artikel Nr./Item No.
1	Spritzschutz zu 115.008	splash guard for 115.008	0MA1044314900
	Spritzschutz zu 115.009/115.119	splash guard for 115.009/115.119	0MA1044315000
2	Heizelement, 230 V, 1,3 kW	heating element, 230 V, 1,3 kW	01037300713
3	Stopfen oval für Fettablauf	plug for fat drain	097313000
4	Ablauffilter	drain filter	01041110100
5	Rahmen für 115.008	frame for 115.008	Auf Anfr./On req.
	Rahmen für 115.009/115.119	frame for 115.009/115.119	Auf Anfr./On req.
6	Sicherheitsthermostat	safety thermostat	01878500
7	Fettschublade	fat collecting drawer	Auf Anfr./On req.
8	Kontrolllampe grün	control lamp green	01037300810
9	Kontrolllampe orange	control lamp orange	01037300910
10	Blendring (50 - 300 °C)	blind ring (50 - 300 °C)	01840400
11	Knebel, schwarz	black knob	01036700900
12	Dichtring (Silikon) zur Schaltuhr	gasket	02993700
13	Hauptschalter 4-polig	switch 4-poles	016933
14	Halteklammern zum Thermostat	clip for thermostat	018276
15	Thermostat 50 - 300 °C	thermostat 50 - 300 °C	01309115
16	Isolierungsschiene	isolation rail	Auf Anfr./On req.
17	Fuß	foot	01036021613
18	Zugentlastung	strain relief	Auf Anfr./On req.
19			
20	Potentialausgleichsklemme	clip	01878400
21	Anschlussklemme, 6-polig	connecting terminal, 6-poles	0A036206
22	Rückwand mit Kamin 400 mm	back board with chimney 400 mm	01041115100
	Rückwand mit Kamin 600 mm	back board with chimney 600 mm	01041115200
23	Spatel	spattle	01030000600
ohne Abbildung	Grillplatte zu 115.008	grill plate for 115.008	0MA1041706443R
	Grillplatte zu 115.009	grill plate for 115.009	Auf Anfr./On req.
	Grillplatte zu 115.119	grill plate for 115.119	Auf Anfr./On req.