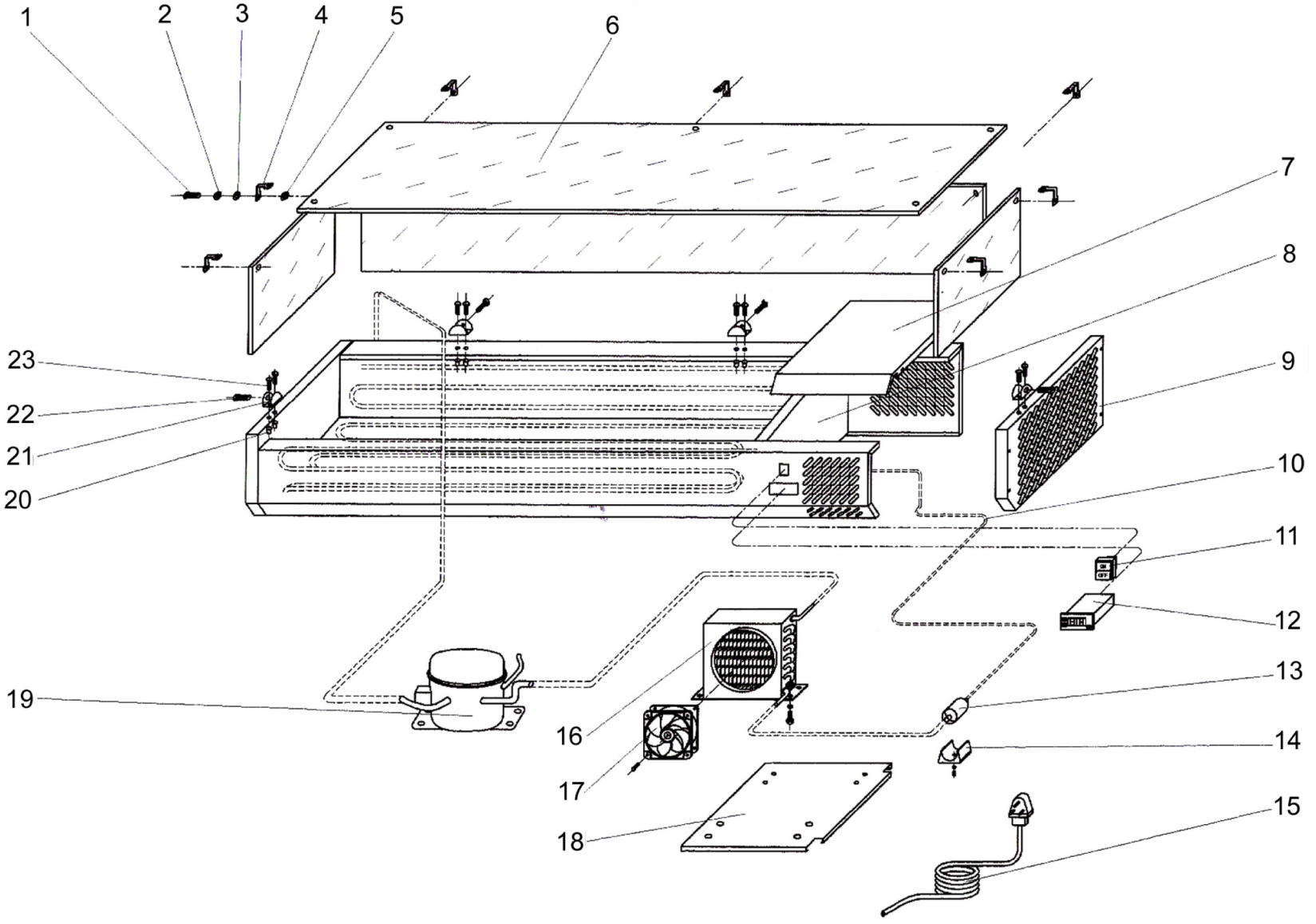

Bartscher	Kühlaufsatz für 7 x 1/3 GN, 150 mm Artikel-Nr.: 110.132	Explosionszeichnung 01.09.2007	Seite 1/2

Pos.	Artikelbeschreibung	Description of item	Artikel Nr./Item No.
1-5	Befestigungssatz für Glasabdeckung	fixing parts for glass	041073
6	Glas links/rechts 390 x 195 mm	side glass 390 x 195 mm	041082
	Glas oben	top glass	041087
	Glas hinten	glass back side	041077
7	Lüfterabdeckung, Deckel oben	top board	041060
8	Rahmen	frame	Auf Anfrage/On request
9	Lüftergitter	right side board	041061
10	Kapillarrohr	capillary tube	048104
11	Hauptschalter	switch	A01204069
12	Thermostat digital SF 102	thermostat digital SF 102	0S90038
	Thermostat digital Carrel	thermostat digital Carrel	0S9041
13	Filter	filter	048105
14	Halterung für Filter	filter track	048106
15	Anschlusskabel	electric plug	048107
16	Kondensator	condenser	048108
17	Lüfter zum Kondensator	fan	0RAH1381
18	Bodenblech	bottom board	048109
19	Kompressor ZANUSSI GQR70AA	compressor ZANUSSI GQR70AA	048110
	Kompressor ZANUSSI OF1350A	compressor ZANUSSI OF1350A	048111
20-23	Scheibenhalter für Glasabdeckung komplett	fixed clip set	041080
o.Abb./no pic.	Zwischensteg 20 x 325 mm	bridge 20 x 325 mm	A120601
	Zwischensteg 35 x 325 mm	bridge 35 x 325 mm	048117
	Zwischensteg 40 x 325 mm	bridge 40 x 325 mm	048118
	Zwischensteg 50 x 325 mm	bridge 50 x 325 mm	047212
	Abdeckblech 160 x 325 mm	cover 160 x 325 mm	041063