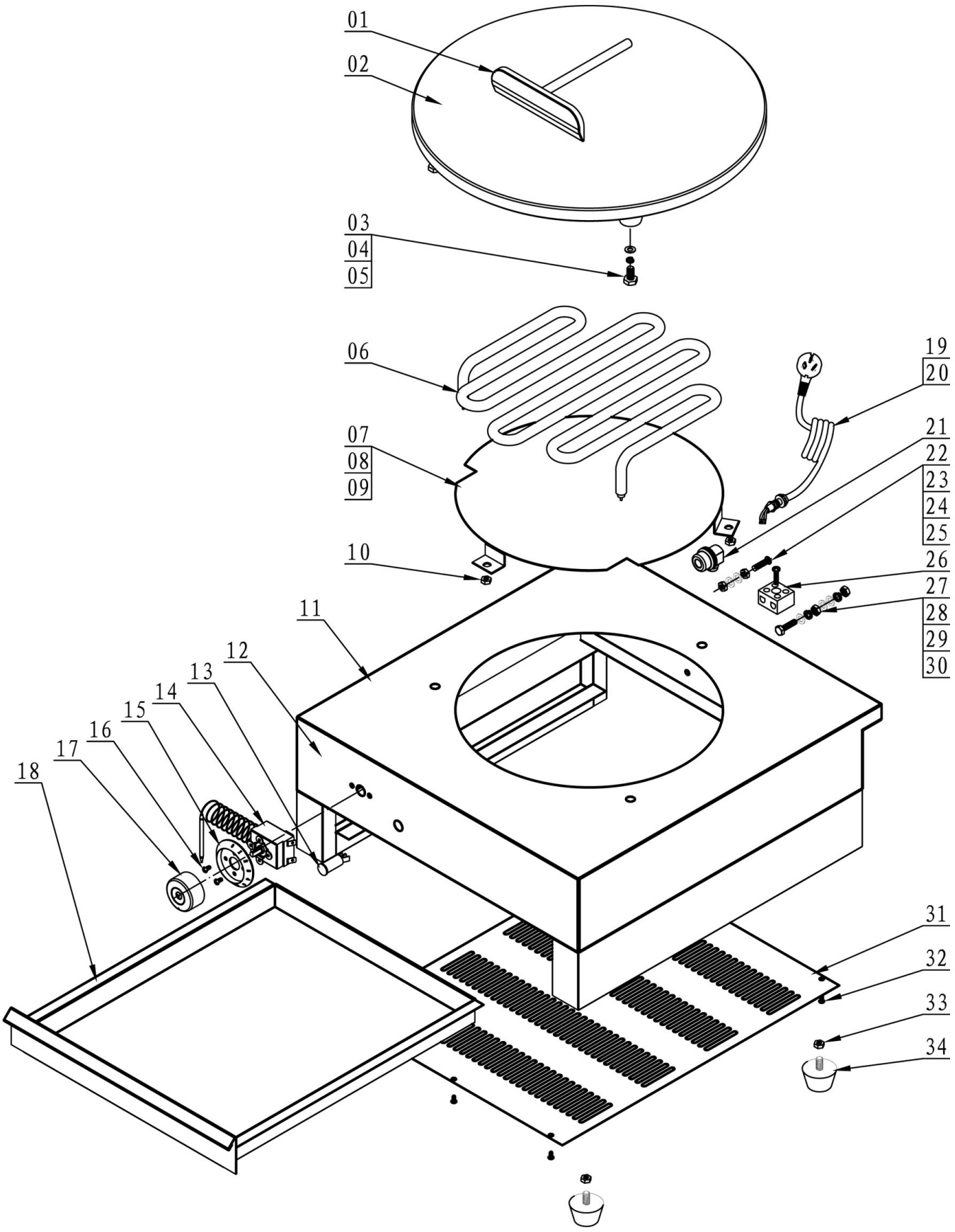

Bartscher	Elektro Crêpe-Backgerät Artikel-Nr.: 104.446	Explosionszeichnung 29.09.2009	Seite 1/2

Pos.	Artikelbeschreibung	Description of item	Artikel Nr./Item No.
1	Teigverteiler	crêpe spreader	010444614
2	Backplatte	plate	010444612
3	Schraube	screw	Auf Anfr./On req.
4	Unterlegscheibe gezahnt	washer ridget	Auf Anfr./On req.
5	Unterlegscheibe glatt	washer	Auf Anfr./On req.
6	Heizelement	heating element	010444611
7	Isolierplatte	isolation plate	Auf Anfr./On req.
8	Halterung	bracket	Auf Anfr./On req.
9	Mutter	nut	Auf Anfr./On req.
10	Mutter	nut	Auf Anfr./On req.
11	Gehäuse	housing	Auf Anfr./On req.
12	Frontblende	front panel	Auf Anfr./On req.
13	Kontrolllampe, grün	green indicator light	01044466
14	Thermostat	thermostat	01044465
15	Knebel für Thermostat	knob for thermostat	01044465A
16			
17			
18	Krümelschublade	crumb drawer	01044467
19	Anschlusskabel	power cord	Auf Anfr./On req.
20	Stecker	plug	Auf Anfr./On req.
21	Zugentlastung	power cord jacket	Auf Anfr./On req.
22	Schraube	screw	Auf Anfr./On req.
23	Mutter	nut	Auf Anfr./On req.
24	Unterlegscheibe	washer	Auf Anfr./On req.
25	Mutter	nut	Auf Anfr./On req.
26	Anschlussklemme	connecting terminal	Auf Anfr./On req.
27	Schraube	screw	Auf Anfr./On req.
28	Unterlegscheibe	washer	Auf Anfr./On req.
29	Unterlegscheibe	washer	Auf Anfr./On req.
30	Mutter	nut	Auf Anfr./On req.
31	Bodenplatte	bottom plate	Auf Anfr./On req.
32	Schraube	screw	Auf Anfr./On req.
33	Fuß mit Mutter	foot with nut	01044461
34			