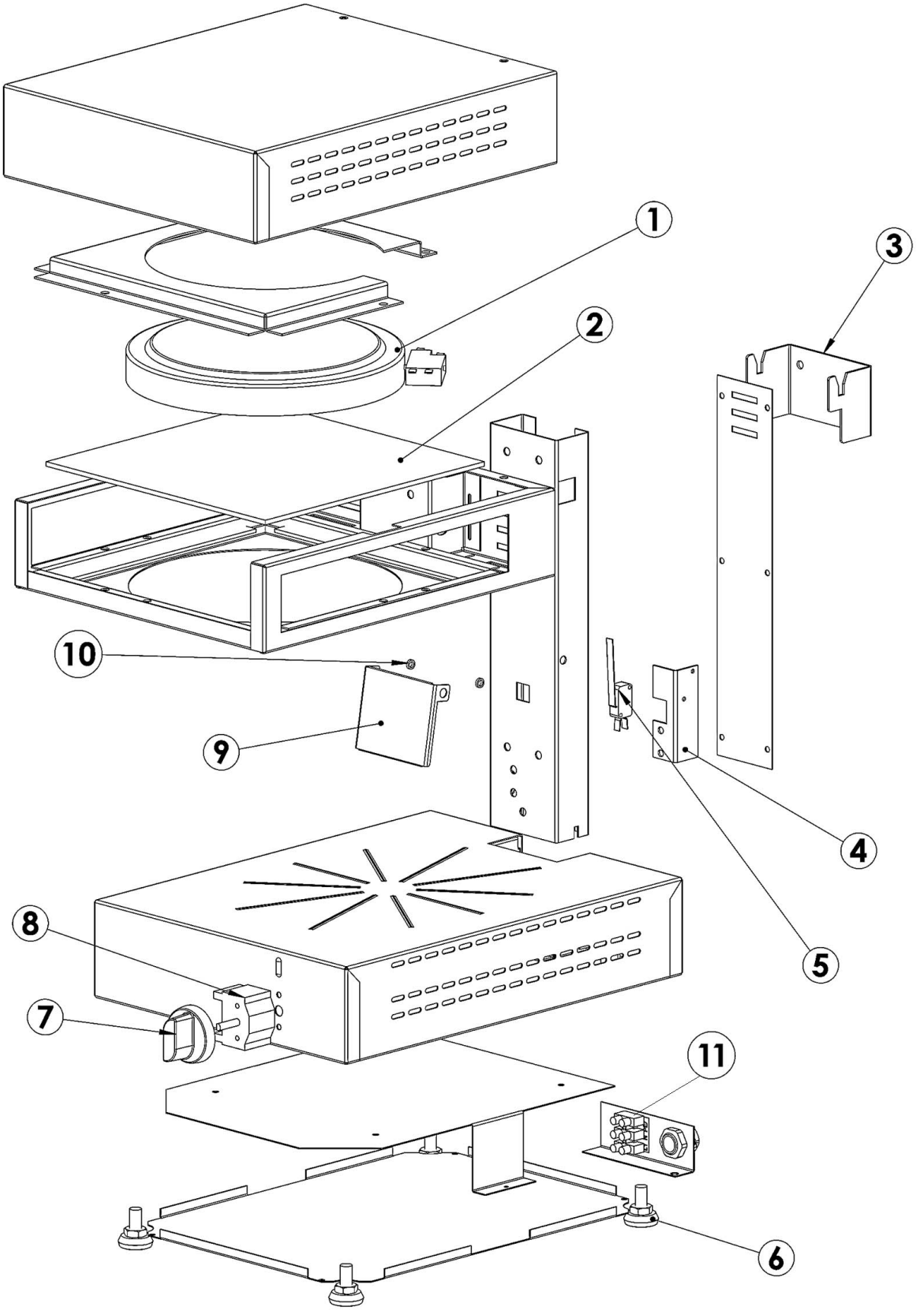

Bartscher	Elektro-Hi-Light-Salamander Artikel-Nr.: 101.555	Explosionszeichnung 12.05.2009	Seite 1/2

Pos.	Artikelbeschreibung	Description of item	Artikel Nr./Item No.
1	Heizelement	heating element	06001069
2	Glasscheibe	tempered glass	05900815
3	Wandhalterung	wall fixing support	02016896
4	Halterung Mikroschalter	microswitch bracket	Auf Anfr./On req.
5	Mikroschalter	microswitch	018700
6	Fuß M10, höhenverstellbar	foot M10, height adjustable	018639
7	Knebel	knob	02012261
8	Hauptschalter	main switch	06030007
9	Klappe	rod	Auf Anfr./On req.
10	Buchse	bush	Auf Anfr./On req.
11	Anschlussklemme	connecting terminal	06050114