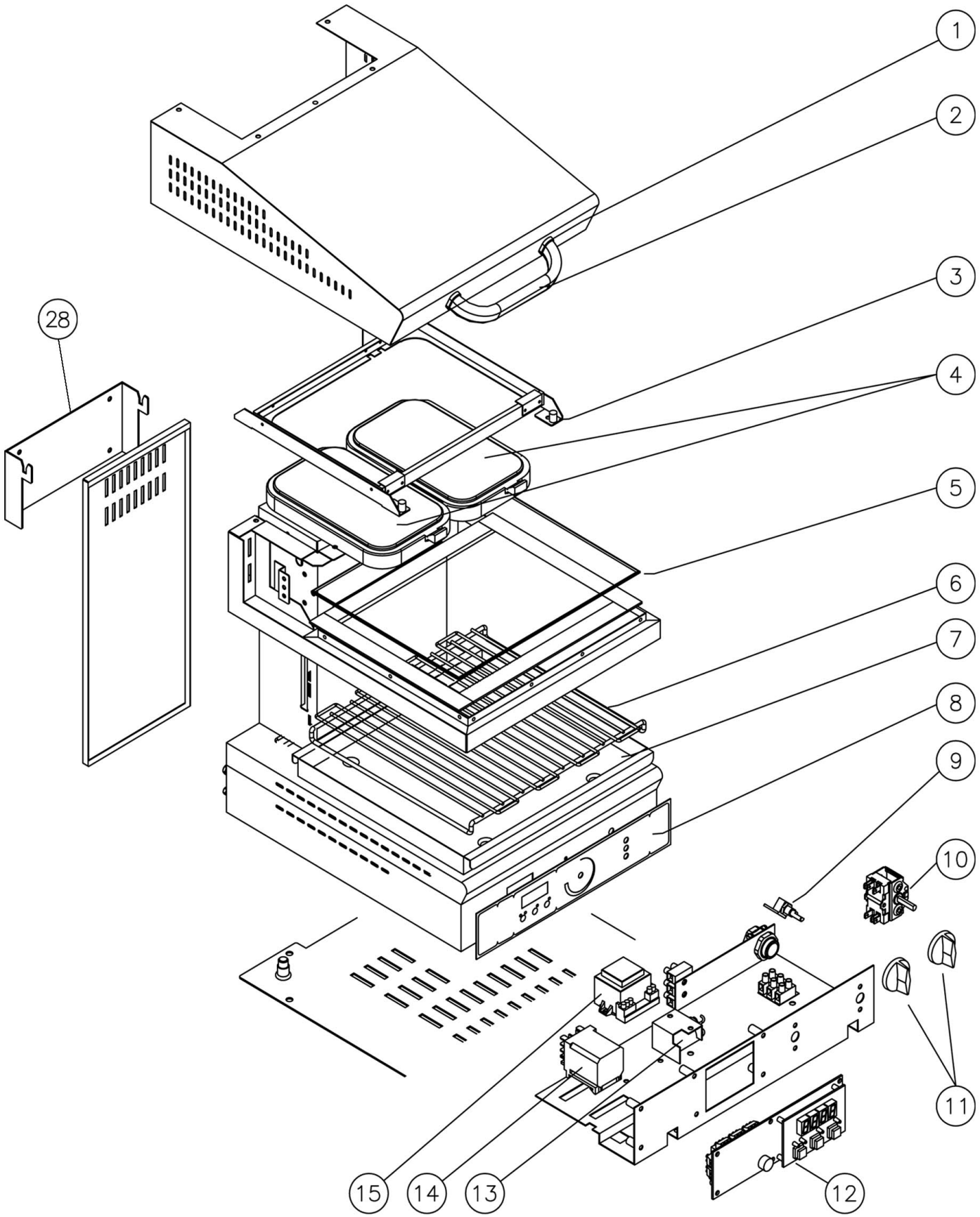

Bartscher	Elektro-Hi-Light-Lift-Salamander, 2 Heizelemente Artikel-Nr.: 101.542	Explosionszeichnung 14.04.2009	Seite 1/3

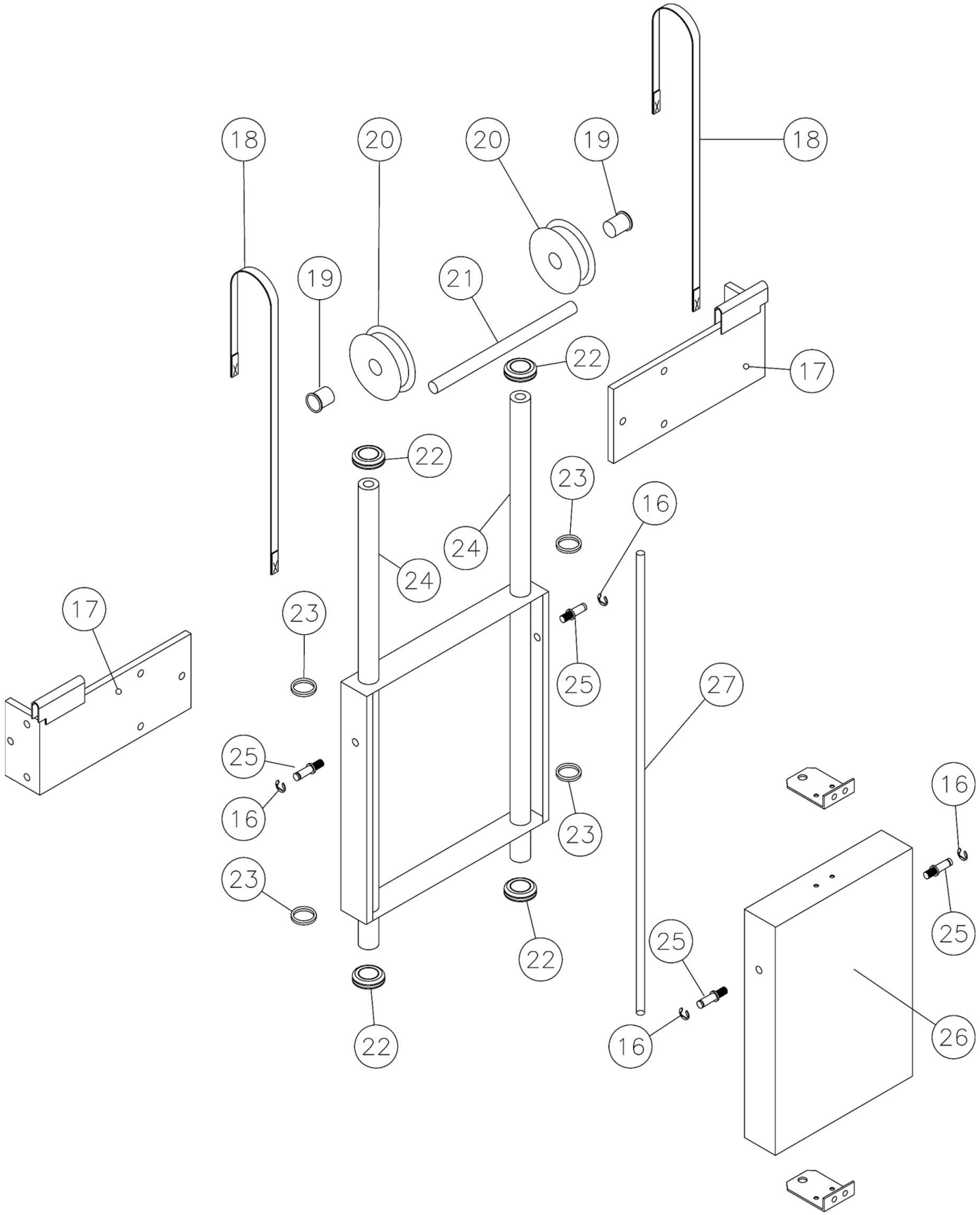

Bartscher	Elektro-Hi-Light-Lift-Salamander, 2 Heizelemente Artikel-Nr.: 101.542	Explosionszeichnung 14.04.2009	Seite 2/3

Pos.	Artikelbeschreibung	Description of item	Artikel Nr./Item No.
1	Unterlegscheibe für den Griff	heatless end piece	02010335
2	Griff	oval handle	05900225
3	Feder	spring	05900097
4	Heizelement ohne Regler	heating element	027676
5	Glasscheibe	tempered glass	05900805
6	Grillrost	grid	02013870
7	Auffangwanne	drip tray	Auf Anfr./on request
8	Bedienfolie	panel	02012426
9	Potentiometer bis 2007	potentiometer until 2007	06010097
	Potentiometer ab 2007	potentiometer from 2007	06010102
10	Hauptschalter	switch	0EH01800
11	Knebel	knob	02007085
12	Elektronik	control board	06010083
13	Störschutzfilter	interference filter	06090050
14	Leistungsrelais	relay	06041013
15	Trafo Steuerung 12V	transformer 12V	06010079
19	Buchse für Umlenkwelle	bush	06090156
20	Trägerstange zum Aluminiumrad	pulley supporting bar	Auf Anfr./on request
21	Aluminiumrad	aluminium pulley	02013879
22	Stoffband zur Gegengewichtführ.	strap	02013882
23	Lager für Gegengewicht	bearing	06090155
24	Buchse	bush	06090154
25	Führungsschiene für Gegengew.	counterweight guiding rod	02013873
26	Säule für Lager	column for bearings	02013881
27	Befestigungsbügel	bracket	Auf Anfr./on request
28	Wandkonsole	console	02013890