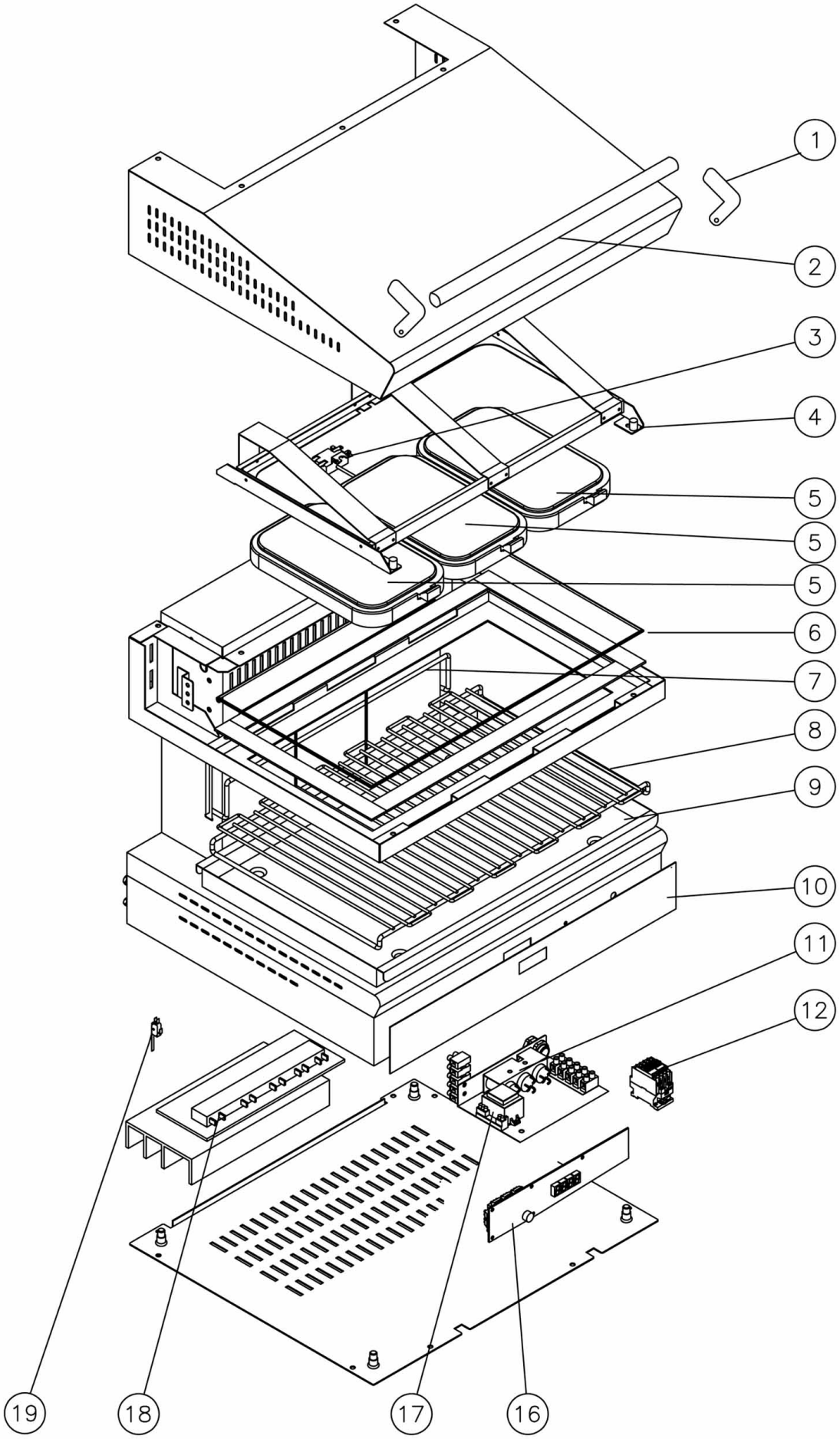

Bartscher	Hi-Light-Lift-Salamander „Premium“ Artikel-Nr.: 100.547	Explosionszeichnung 25.06.2009	Seite 1/3

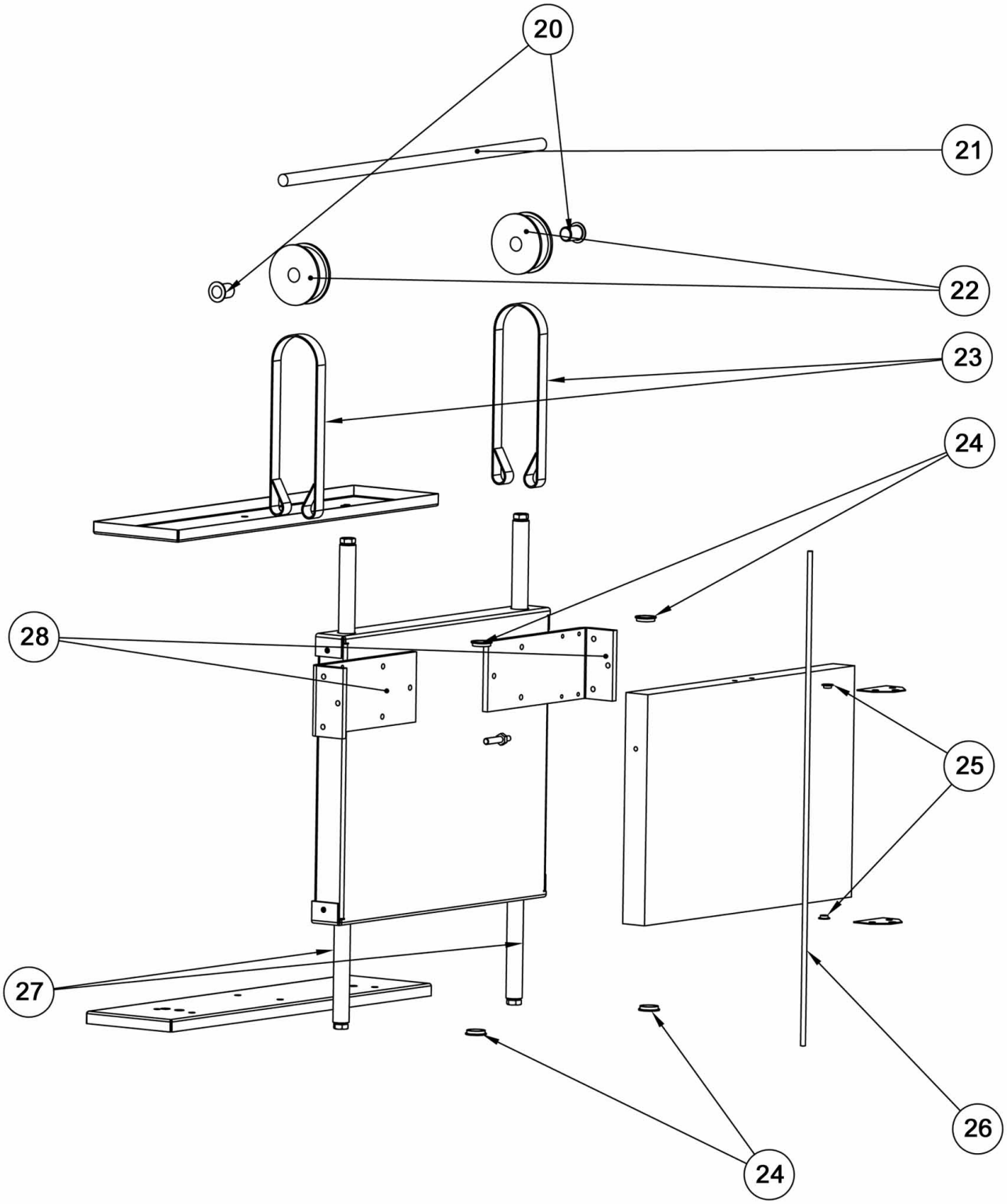

Bartscher	Hi-Light-Lift-Salamander „Premium“ Artikel-Nr.: 100.547	Explosionszeichnung 25.06.2009	Seite 2/3

Pos.	Artikelbeschreibung	Description of item	Artikel Nr./Item No.
1	Griff/Seitenteil	handle/end part	Auf Anfr./On req.
2	Griff/Mittelstück	handle/middle part	Auf Anfr./On req.
3	Sicherheitsbegrenzer/Thermostat	thermostat	027677
4	Feder	spring	05900097
5	Heizelement ohne Regler	heating element without regulator	027676
6	Glasscheibe, gehärtet	tempered glass	05900800
7	Hebel	rod	Auf Anfr./On req.
8	Rost	grate	02008011
9	Fettauffangschale	drip tray	02008015
10	Bedienblende	control panel	Auf Anfr./On req.
11	Störschutzfilter	interference filter	06090050
12	Schaltschütz	contactor	Auf Anfr./On req.
16	Platine	control board	Auf Anfr./On req.
17	Trafo Steuerung, 12V	transformer, 12V	06010079
18	Elektronik TRIAC	board TRIAC	06010111
19	Mikroschalter	micro switch	018700
20	Buchse	bush	06090156
21	Tragestange zum Rad	pulley supporting bar	02014177
22	Aluminiumscheibe	aluminium pulley	02013879
23	Stoffband	fabric strap	02013882
24	Lager	bearing	06090155
25	Buchse	bush	06090154
26	Führungsschiene	counterweight guiding rod	02013873
27	Säule für Lager	column for bearings	02013881
28	Bügel	bracket	02013875