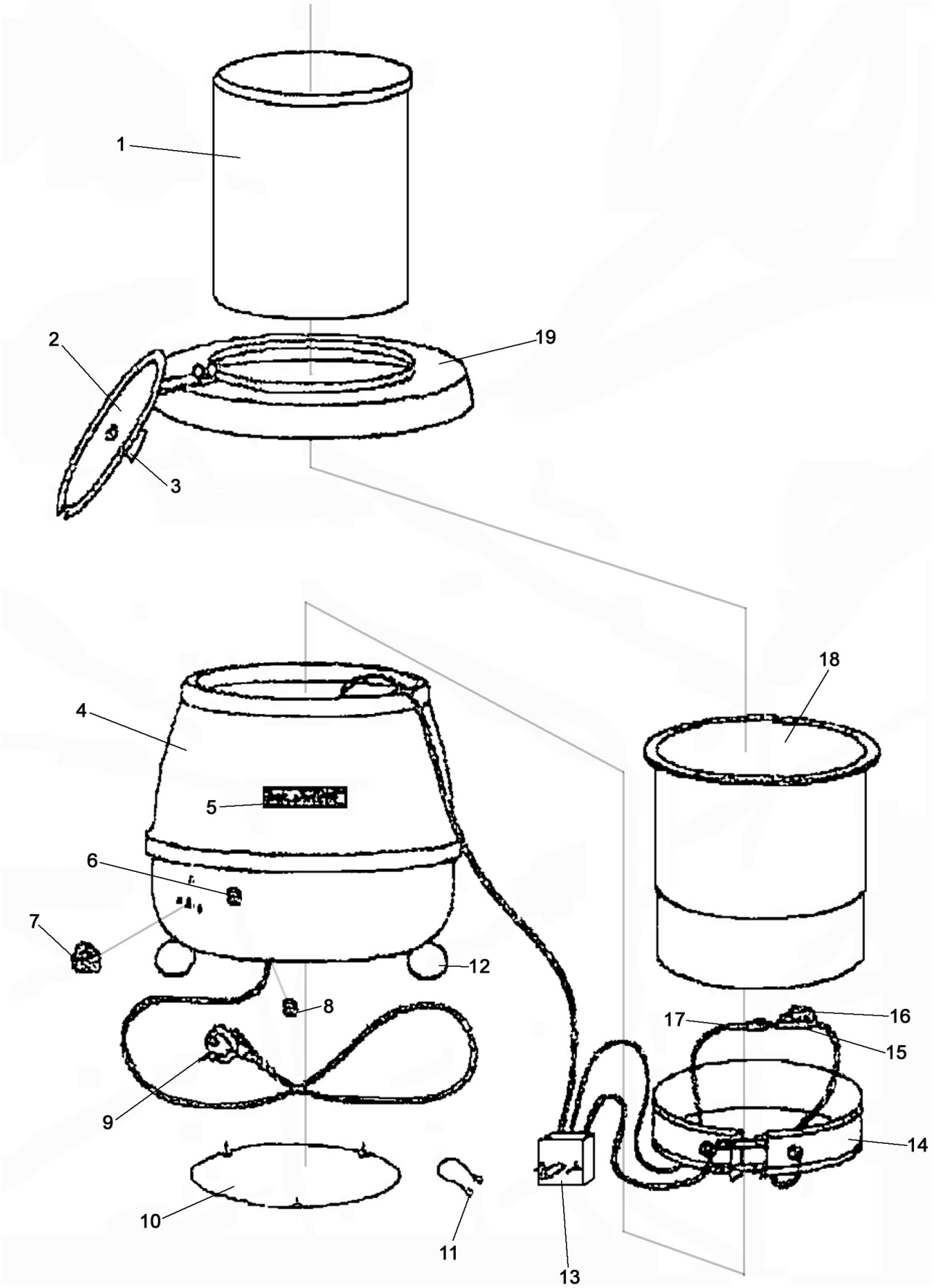

Bartscher	Partytopf Artikel-Nr.: 100.054	Explosionszeichnung 20.02.2009	Seite 1/2

Pos.	Artikelbeschreibung	Description of item	Artikel Nr./Item No.
1	Einsatz Edelstahl	stainless steel kettle	025331
2	Deckel mit Halterung	lid with holder	026629
3	Griff zum Deckel	handle for lid	026722
4	Gehäuse	housing	Auf Anfr./On req.
5	Magnetschild	magnetically soup label	08134
6	Kontrolllampe	indicator light	026634
7	Knebel für Thermostat	knob for thermostat	026631
8	Zugentlastung	power cord jacket	026644
9	Anschlusskabel	power cord	Auf Anfr./On req.
10	Bodenplatte	bottom plate	00060
11	Verbindungskabel 4 cm	connection wire	00817
12	Fuß, schwarz	foot, black	026630
13	Simmerstat	simmerstat (thermal control)	05057021010
14	Heizung	heating element	026628
15	Halterung für Trockenschutz	supporting	A051036
16	Trockenschutz	heat thermostat	026633
17	Sicherung mit Kabel, 143° C	fuse with wire, 143° C	06021
18	Innentopf, Aluminium	aluminium kettle	026643
19	Ring	ring	026627