Dometic

A 803 E **R 8992 A** **RH 080 D**

KS 80.1-AM **R 90 AC**

Deutch	Seite	3	DE
Francais	page	8	BE CH LU
Italiano	parte	14	IT
English	page	20	GB

CE

207.4882.01

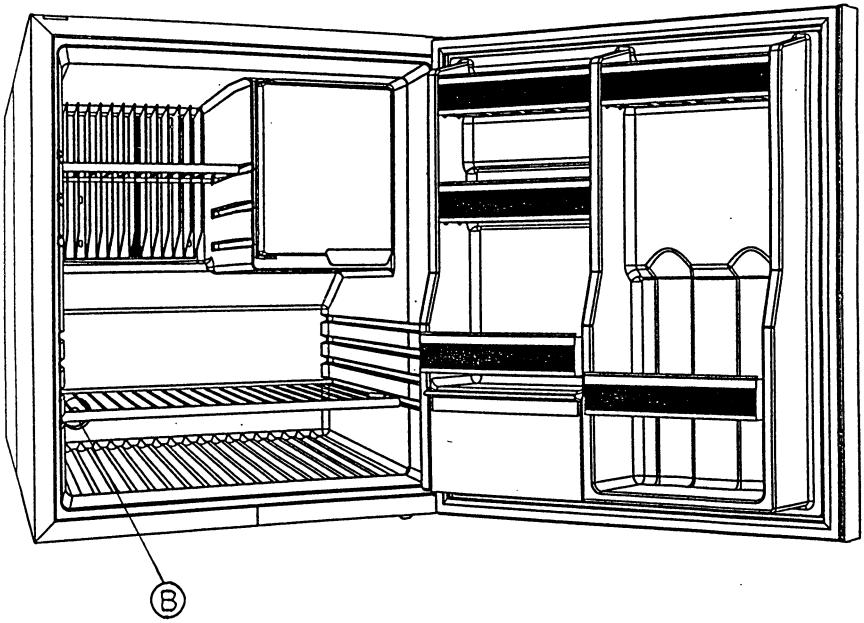

Fig. 1.

F

INTRODUCTION

Nous sommes heureux que vous ayez choisi ce réfrigérateur et espérons que vous en serez pleinement satisfait. Nous souhaitons tout d'abord vous donner quelques conseils.

Ce réfrigérateur à absorption est équipé d'un compartiment à surgélation (***) (-18°C) qui permet de produire des glaçons et de stocker des aliments surgelés (cette température est maintenue lorsque la température ambiante se situe entre +16°C et +32°C). Le compartiment frigorifique normal est réfrigéré grâce à un évaporateur séparé.

Lisez attentivement ce mode d'emploi avant de mettre le réfrigérateur en marche!

Le réfrigérateur doit être utilisé suivant les instructions données ci-dessous afin de pouvoir fonctionner de manière efficace et économique.

DEGATS DUS AU TRANSPORT

Lorsque vous déballez le réfrigérateur, vérifiez s'il a été endommagé au cours du transport. Si tel est le cas, veuillez procéder comme suit.

Les dégâts dûs au transport doivent être signalés immédiatement au transporteur, au plus tard dans les sept jours qui suivent la livraison de la marchandise.

PLAQUE SIGNALETIQUE

La plaque signalétique est placée à l'intérieur du réfrigérateur et porte entre autres les indica-tions suivantes :

Type
Désignation du modèle
Numéro de produit
Numéro de série

Ces données vous seront utiles si vous devez éventuellement contacter le service après-vente. Nous vous conseillons de les conserver avec ce mode d'emploi. Des indications techniques complémentaires figurent dans la partie **CARACTERISTIQUES TECHNIQUES** de ce mode d'emploi.

POSITIONNEMENT DU REFRIGERATEUR

Important : le réfrigérateur ne doit être exposé à aucun rayonnement thermique provenant de sources de chaleur (four par exemple).

Pour un bon fonctionnement, même à une température ambiante élevée, il est indispensable que le bloc réfrigérant soit suffisamment aéré. ***Les prises d'air qui se trouvent sur la partie supérieure du réfrigérateur ne doivent pas être obstruées***.

MISE EN MARCHE

L'appareil doit être branché à une prise de terre réglementaire (alimentation 230V). Avant de mettre le réfrigérateur en marche, vérifiez que la tension du branchement privé correspond à la tension indiquée sur la plaque signalétique.

REGLAGE DE LA TEMPERATURE

Un réfrigérateur à absorption fonctionne sans aucun bruit. Environ 1 heure après la mise en marche, le compartiment à surgélation doit être froid. Le réfrigérateur atteint sa température de fonctionnement normale en 6-10 heures (en fonction de la température ambiante). Lorsque des aliments sont stockés dans le réfrigérateur, la durée de refroidissement est plus longue (8-18 heures).

Le thermostat permet de régler à tout moment la température à l'intérieur du réfrigérateur. Le bouton rotatif (B) se trouve normalement en position 3-5. Si vous souhaitez baisser la tem-pérature, tournez le bouton sur une position plus élevée.

STOCKAGE D'ALIMENTS

Conservez toujours les aliments dans des boîtes fermées, dans du papier aluminium ou autre emballage du même type. Ne stockez jamais d'aliments chauds dans le réfrigérateur ; laissez-les d'abord refroidir jusqu'à ce qu'ils soient à la température ambiante.

ATTENTION : ne stockez pas de liquides et de gaz inflammables dans le réfrigérateur. RISQUE D'EXPLOSION !

Le compartiment congélateur (***) est prévu pour la préparation de glaçons et le stockage d'aliments congelés, comme par exemple les crèmes glacées. ***Il ne peut pas être utilisé pour congeler des aliments***. La plupart des aliments surgelés peuvent être conservés jusqu'à un mois dans le compartiment congélateur, à condition qu'ils n'aient pas été décongelés entre-temps. Cette durée peut toutefois varier ; suivez les instructions données sur l'emballage.

PREPARATION DE GLAÇONS

Pour préparer des glaçons, remplissez le bac à glaçons d'eau et placez-le dans le comparti-ment à surgélation. Pour obtenir des glaçons plus rapidement, réglez le thermostat sur la posi-tion la plus élevée. Mais n'oubliez pas ensuite de le remettre en position normale.

DEGIVRAGE

Le dégivrage des ailettes de refroidissement qui se trouvent dans le compartiment frigorifique normal est automatique lors d'un fonctionnement normal. Si l'humidité de l'air est élevée, il est cependant possible que du givre se forme sur les ailettes de refroidissement. Si la couche de givre atteint environ 3mm, il faut dégivrer afin d'éviter une perte de puissance. Même si tel n'est pas le cas, le compartiment à surgélation (***) doit être dégivré régulièrement (épaisse couche de givre), en procédant comme suit :

- réglez le thermostat sur «0», ***retirez la prise***, retirez les aliments et le bac à glaçons et ouvrez les portes. N'exposez pas le réfrigérateur à une source de chaleur extérieure et n'essayez pas de gratter le givre avec des objets tranchants.
- L'eau de dégivrage s'échappe dans une rigole et s'écoule dans un tuyau vers un réservoir placé sur le bloc réfrigérant à l'arrière du réfrigérateur, où elle s'évapore. Si la couche de givre est très épaisse, le réceptacle risque de déborder. Il faudra alors récupérer l'eau de dégivrage à l'aide d'un torchon posé sous les ailettes de refroidissement. L'eau de dé-givrage du compartiment congélateur devra également être retirée à l'aide d'un torchon.

– Après avoir dégivré le réfrigérateur, séchez-le à l'aide d'un chiffon, rebranchez-le et rangez-y les aliments. Il vous faudra toutefois attendre le lendemain pour préparer des glaçons.

NETTOYAGE

Réglez le thermostat sur «0» et **retirez la prise**. Dégivrez l'appareil en suivant les instructions données ci-dessus. Retirez, lavez et séchez les parties amovibles (étagères, grilles, etc.). Essuyez l'intérieur du réfrigérateur à l'aide d'un chiffon humide (eau tiède additionnée éventuel-lement d'un produit de nettoyage non abrasif). Séchezle ensuite à l'aide d'un chiffon doux. Essuyez également les joints en PVC des portes à l'aide d'un chiffon humide et frottezles de temps en temps avec du talc. N'utilisez jamais de produit à récurer, de produit de nettoyage abrasif, de produit fortement parfumé, de cire, etc. Dépoussiérez occasionnellement le bloc réfrigérant à l'arrière de l'appareil, et en particulier les serpentins et les espaces entre les ailettes. ***Veuillez à toujours débrancher l'appareil avant d'effectuer ces opérations***.

MISE HORS SERVICE DE L'APPAREIL

Lorsque le réfrigérateur n'est pas utilisé pendant un certain temps, il faut le mettre hors service. Réglez le thermostat en position «0» et ***retirez la prise***.

Videz le réfrigérateur, dégivrez-le et nettoyez-le suivant les instructions données ci-dessus. Laissez la porte du réfrigérateur et celle du compartiment congélateur entrouvertes.

QUE FAIRE EN CAS DE PANNE

Avant d'appeler le service après-vente, assurez-vous que :

1. les instructions données dans le paragraphe MISE EN MARCHE DU REFRIGERATEUR ont bien été suivies,
2. le réfrigérateur est bien de niveau,
3. le réfrigérateur est raccordé à du 230V,
4. le dispositif de sécurité est intact.

Si la température du réfrigérateur n'est pas suffisamment basse, cela peut être

dû :

- à une aération insuffisante du bloc réfrigérant, parce que les ouvertures d'amenée/évacuation d'air (grilles du dessus du réfrigérateur) sont partiellement ou tota-lement obstruées,
- du givre s'est formé sur l'évaporateur,
- le thermostat est mal réglé,
- une quantité trop importante d'aliments (chauds) est provisoirement stockée,
- es joints de la porte ne sont pas étanches ou la porte est mal fermée.

Si après ces vérifications le réfrigérateur ne fonctionne toujours pas, appelez le service après-vente (voir paragraphe **SERVICE APRES-VENTE ET PIECES DE RECHANGE**).

Ne pas ouvrir le bloc réfrigérant car - il est sous haute pression !

ENTRETIEN

Les interventions sur des appareils électriques ne doivent être effectuées que par un spécia-liste agréé, et il est conseillé de les faire exécuter par un service d'entretien reconnu.

QUELQUES CONSEILS

Veillez:

- à dégivrer le réfrigérateur à temps,
- à mettre le réfrigérateur hors service en cas de non-utilisation, en suivant les instructions données ci-dessus,
- à emballer soigneusement les aliments dégageant une forte odeur,
- à ne pas recouvrir les prises d'air.

GARANTIE

Nous vous garantissons pour cet appareil une qualité irréprochable, selon notre contrat de ga-rantie.

SERVICE APRES-VENTE ET PIECES DE RECHANGE

En cas de panne, adressez-vous directement à notre service après-vente en lui précisant le type d'appareil, le numéro de produit, le numéro de série et la nature de la panne.

INSTRUCTIONS EN VUE DE L'ENCASTREMENT DU REFRIGERATEUR

L'installation, en particulier de la partie électrique, doit être effectuée par un spécialiste agréé.

Si le réfrigérateur doit par exemple être encastré dans un élément mural, il faut prévoir l'aéra-tion et la ventilation, ainsi qu'un écart par rapport au mur (voir figure 2 A ou B).

Lors du montage, il convient de s'assurer que la fiche secteur reste accessible.

INVERSION DES CHARNIERES

Le cale-porte peut être transféré d'un côté à l'autre de la manière suivante :

- ***débranchez la prise,***
- basculez le réfrigérateur avec précaution sur sa partie arrière,
- retirez la charnière du bas et démontez la porte,
- dévissez les deux vis de la partie supérieure gauche et tirez la plaque de recouvrement vers l'avant,
- démontez la charnière du haut et remontez-la sur le côte opposé,
- dévissez la cheville de la charnière et vissez par le bas,

- glissez la plaque de recouvrement par le côté supérieur droit et fixez-la à l'aide des deux vis,
- placez la porte sur la cheville de la charnière du haut et montez la charnière du bas,
- vérifiez que la porte s'ouvre et se referme normalement et que les joints sont étanches.

PLAQUE DE DECORATION DE LA PORTE

La plaque de décoration de la porte peut facilement être changée ou installée. Les dimensions de la plaque sont les suivantes :

hauteur .....522 mm
largeur .....507 mm
épaisseur .....max. 3,0 mm

- Dégagez les bandes en plastique des crans de la partie inférieure du cadre et retirezles,
- tirez légèrement la plaque de la porte vers le bas,
- tirez la plaque au niveau de la partie centrale, jusqu'à ce qu'elle puisse être latéralement sortie des crans,
- installez la nouvelle plaque et poussez vers le haut,
- engagez les bandes de plastique dans les crans.

CARACTERISTIQUES TECHNIQUES

Dimensions extérieures du réfrigérateur

hauteur ..... 575 mm
largeur ..... 525 mm
profondeur ..... 533 mm

Capacité

brute ..... 70 lit
capacité utile ..... 65 lit
dont compartiment congélateur ..... 6,0 lit

Poids (hors emballage) ..... 29 kg

Indications relatives à l'installation électrique

Puissance de branchement, 230V 105W
Consommation en 24 h ..... 1,6 kWh

L'appareil ne contient pas de CFC/HCFC.

Le chromate de sodium est un agent anti-corrosion (dosé à moins de 2% du poids du liquide de refroidissement).

RECYCLAGE

Après le déballage de l'appareil, vous devez déposer les matériaux d'emballage auprès d'un centre de recyclage local. A la fin du temps de service de l'appareil, il doit être remis à une firme spécialisée de recyclage, qui reconvertira les matériaux réutilisables. Le reste doit être détruit de manière appropriée.

Cet appareil est conforme aux directives CEE suivantes :
72/23/CEE du 19/02/73 (basse tension) et amendements,
89/336/CEE du 03/05/89 (compatibilité électromagnétique) et amendements.

****

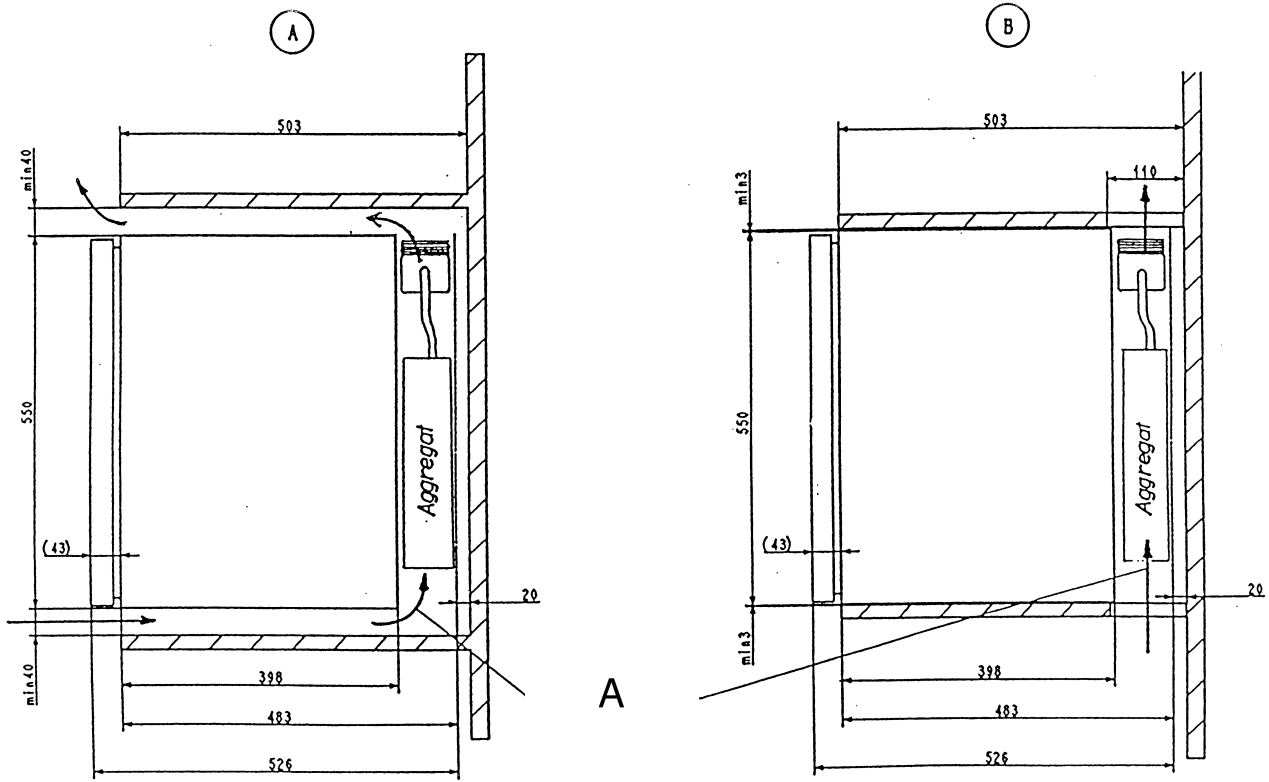

A - min. 200 cm²

Fig. 2

Printed by Xerox Hungary Ltd. Rev.: 2003. 12. 23.